NEWFREN

BRAKE&CLUTCH**TECHNOLOGY**

2021

CATALOGO GENERALE

GENERAL CATALOGUE | CATALOGUE GENERAL | CATALOGO GENERAL | GESAMTKATALOG

NEWFREN
BRAKE&CLUTCHTECHNOLOGY

Benvenuti nel mondo Newfren
Welcome in Newfren world
Bienvenue dans l'univers Newfren
Bienvenidos al mundo Newfren
Willkommen in der Welt von Newfren

Valter Barbero
Presidente Newfren

CATALOGO GENERALE 2021

INDEX

INTRODUZIONE E DESCRIZIONE PRODOTTO
INTRODUCTION AND PRODUCT DESCRIPTION
INTRODUCTION ET DESCRIPTION PRODUIT
INTRODUCCIÓN Y DESCRIPCIÓN DEL PRODUCTO
EINFÜHRUNG UND PRODUKTBESCHREIBUNG pg. 02

ANALITICO PER MARCA E MODELLO
APPLICATIONS BY MAKE AND MODEL
APPLICATIONS PAR MARQUES ET MODELES
RELACION POR MARCA Y MODELO
VERWENDUNGSLISTE NACH HERSTELLER UND MODELL pg. 37

FIGURATO PASTIGLIE CON APPLICAZIONI
BRAKE PADS DRAWINGS AND APPLICATIONS
DESSINS PLAQUETTES AVEC APPLICATIONS
DISEÑOS PASTILLAS CON RELACIÓN
ZEICHNUNGEN VON BREMSBELÄGE MIT VERWENDUNGSLISTE pg. 427

FIGURATO GANASCE CON APPLICAZIONI
BRAKE SHOES DRAWINGS AND APPLICATIONS
DESSINS MÂCHOIRES DE FREIN AVEC APPLICATIONS
DISEÑOS MORDAZAS CON RELACIÓN
ZEICHNUNGEN VON BREMSBACKEN MIT VERWENDUNGSLISTE pg. 651

FIGURATO DISCHI FRENO CON APPLICAZIONI
BRAKE DISCS DRAWINGS AND APPLICATIONS
DESSINS DISQUES DE FREIN AVEC APPLICATIONS
DISEÑOS DISCOS DE FRENO CON RELACIÓN
ZEICHNUNGEN VON BREMSSCHEIBEN MIT VERWENDUNGSLISTE pg. 701

FIGURATO FRIZIONI DUCATI CON APPLICAZIONI
DUCATI CLUTCH DRAWINGS AND APPLICATIONS
DESSINS EMBRAYAGES DUCATI AVEC APPLICATIONS
DISEÑOS DE LOS EMBRAGUES DUCATI CON RELACIÓN
DUCATI KUPPLUNGEZEICHNUNGEN MIT VERWENDUNGSLISTE pg. 758

FIGURATO FRIZIONI PIAGGIO CON APPLICAZIONI
PIAGGIO CLUTCH PICTURES AND APPLICATIONS
PHOTOS EMBRAYAGES PIAGGIO AVEC APPLICATIONS
FOTOS DE LOS EMBRAGUES PIAGGIO CON RELACIÓN
PIAGGIO KUPPLUNGBILDUNGEN MIT VERWENDUNGSLISTE pg. 767

FIGURATO FRIZIONI LAMBRETTA CON APPLICAZIONI
LAMBRETTA CLUTCH PICTURES AND APPLICATIONS
PHOTOS EMBRAYAGES LAMBRETTA AVEC APPLICATIONS
FOTOS DE LOS EMBRAGUES LAMBRETTA CON RELACIÓN
LAMBRETTA KUPPLUNGBILDUNGEN MIT VERWENDUNGSLISTE pg. 773

FIGURATO FRIZIONI BMW – GUZZI
BMW - GUZZI CLUTCH PICTURES
PHOTOS EMBRAYAGES BMW - GUZZI
FOTOS DE LOS EMBRAGUES BMW - GUZZI
BMW - GUZZI KUPPLUNGBILDUNGEN pg. 776

TABELLE DIMENSIONALI DISCHI FRIZIONE
CLUTCH DISCS DIMENSION CHART
TABLEAU DIMENSION DISQUES EMBRAJAGES
CARTA DE DIMENSIONES DISCOS EMBRAGUES
TABELLE DER KUPPLUNGSSCHEIBENABMESSUNGEN pg. 780

FIGURATO FRIZIONI CENTRIFUGHE CON APPLICAZIONI
CENTRIFUGAL CLUTCH PICTURES AND APPLICATIONS
PHOTOS EMBRAYAGES CENTRIFUGES AVEC APPLICATIONS
FOTOS DE LOS EMBRAGUES CENTRIFUGOS
BILDUNGEN VON FLIEHKRAFTKUPPLUNGEN pg. 790

LA STORIA

THE BEGINNING | L'HISTOIRE |
LA HISTORIA | ÜBER UNS |

NEWFREN BRAKE&CLUTCHTECHNOLOGY

NEWFREN BRAKE&CLUTCHTECHNOLOGY

Newfren nasce a Torino a fine anni '50 quando Alessandro Barbero, grande appassionato di due ruote, avvia l'attività di risuolatura delle ganasce freno. Persona creativa e sempre alla ricerca di novità per offrire un servizio più efficace alla propria clientela, Alessandro Barbero scopre ed applica un nuovo collante rivoluzionario che modificherà per sempre la produzione delle ganasce freno. Sostituito il collante ai rivetti per il fissaggio del materiale d'attrito sulle fusioni delle ganasce, installa la prima stazione di incollaggio in Europa. Evolve e perfeziona, grazie alla costruzione di macchinari industriali studiati ad hoc, il processo produttivo introducendo la rettifica a camme aperta. Brevetta il nuovo materiale d'attrito anti-acqua per ganasce freno. Le motociclette negli anni '60/'70 vengono equipaggiate con i dischi freno in ghisa ed appaiono sul mercato le prime pastiglie freno; Alessandro Barbero decide dunque di introdurre la produzione dei nuovi supporti frenanti. Lanciata la prima gamma di pastiglie freno Newfren, Alessandro Barbero e suo figlio Valter Barbero iniziano lo studio della gamma di dischi freno Newfren ed avviano la produzione di dischi freno prima in Ghisa e successivamente in Acciaio. Nei primi anni 2000 Newfren amplia la propria sede produttiva spostandosi dalla città di Torino alla zona industriale di Ciriè, dove oggi occupa una superficie di 10.000 Mq. Il figlio Valter Barbero introduce un progetto di ammodernamento della supply chain e di introduzione dei sistemi informatici a supporto della produzione e della movimentazione del prodotto. Parallelamente Newfren decide di aprire un'altra sede produttiva che installa in Tunisia. La sede, dedicata solo alla produzione, ha una superficie di 3000 Mq dove si assemblano tutti i semilavorati provenienti da Torino e dall'interland. Creatività, affidabilità, grande qualità Made in Italy e sguardo rivolto al futuro, sono le caratteristiche che contraddistinguono lo storico marchio della famiglia Barbero.

The beginning - Newfren was established in Turin in late 50s when Alessandro Barbero, a great lover of the two-wheels, started the resoling of the brake shoes.
Alessandro Barbero was a creative person who was always looking for new ideas to offer a more efficient service to his customers, so he discovered a revolutionary new glue that would have changed forever the brake shoes production. The glue replaced the rivets for fixing the friction material on the casting of the brake shoes, and A. Barbero installs the first gluing station in Europe. Evolves and improves, thanks to the construction of industrial machinery developed especially for this operations, the production process by introducing the grinding with the open tumbling shaft. Patented the new anti-water friction material for brake shoes. Motorcycles in the 60 / 70s were equipped with cast iron brake discs and the first brake pads entered the market; Alessandro Barbero therefore decided to introduce the production of the back-plates. When the first range of Newfren

1960

brake pads was launched on the market, Alessandro Barbero and his son Valter Barbero began to study Newfren brake disc range which was first in cast Iron and later in steel. In the early 2000s Newfren expanded its production facility by moving from the city of Turin to Cirie industrial area, where today covers an area of 10,000 square meters. The son Valter Barbero carried on the project of modernization of the supply chain and introduced IT systems to support production and goods handling. On the other side Newfren decides to open a production plant in Tunisia. This plant is dedicated just to the production. It has a surface of 3.000 square meters where we assemble the semi-finished products shipped from Torino. Creativity, reliability, high quality Made in Italy and look to the future, are the characteristics that distinguish the historical brand of the Barbero family.

A' la fin des ânées '50, Mr. Alessandro Barbero, passionné de deux roues, commençait le négoce qui consistait à réaliser le "ressemelage" des mâchoires usées. De nouvelles garnitures de frein étaient posées et adaptées pour réutiliser l'ensemble reconditionné. Très vite ce reconditionnement devenait insuffisant pour satisfaire les demandes du marché grandissant. Grace à sa créativité, Mr. Barbero découvrait une nouvelle technique de collage et révolutionnait la technique de production en supprimant les rivets. Il installait donc la première station de collage de matériel de friction en Europe. Autre nouveauté lancée par Mr. Barbero était la rectification à came ouverte pour améliorer l'adaptation aux tambours. Il brevetait aussi le matériel de friction «anti-eau» pour solutionner les problèmes de freinage dans les conditions limites (eau dans les tambours etc.). Les motos des années '60/'70 étaient équipées de disques de frein en fonte et les premières plaquettes arrivaient sur le marché. Mr. Barbero décidait d'ajouter la production de ces nouveaux produits de freinage. Après le lancement des plaquettes Mr. Barbero, et son fils Mr. Valter commençaient la production des disques de frein, d'abord en fonte et ensuite en acier. Au début des années 2000, Newfren agrandissait son site de production en laissant Turin pour s'installer dans la zone industrielle de Cirié, où il occupe aujourd'hui 10.000 m2 de surface. Le fils Mr. Valter Barbero a introduit la modernisation de l'usine, avec une nouvelle supply chain et des nouveaux systèmes informatiques.
Dans le même temps, Newfren décide d'ouvrir une autre unité de production qu'il installe en Tunisie. L'usine, dédiée uniquement à la production, a une superficie de 3000 mètres carrés où sont assemblés tous les produits semi-finis de Turin et des environs. Créativité, fiabilité, qualité Made in Italy et regard toujours vers le futur sont les particularités qui caractérisent la marque de la famille Barbero.

Newfren nace en Torino al final de los años 50, cuando, Alessandro Barbero, gran apasionado de las dos ruedas, inicia la actividad de regenerar las zapatas de freno usadas.
Persona creativa y siempre buscando la novedad para ofrecer un servicio más eficaz a sus clientes, Alessandro Barbero descubre y aplica un nuevo pegamento revolucionario que modifica para siempre las zapatas de freno. Sustituye los remaches que fijan la banda frenante a la zapata por una cola especial. Instala la primera estación de encolado en Europa. Desarrolla y perfecciona, gracias a la construcción de machinaría industrial estudiada exprofeso, el proceso productivo, introduciendo la rectificación a leva abierta. Patenta el nuevo material de freno resistente al agua para mordazas de freno. Las motos en los años 60 y 70 vienen con leva abierta. Alessandro Barbero decida por ello introducir la producción del nuevo soporte de freno. Lanzada la primera gama de pastillas de freno Newfren, Alessandro Barbero y su hijo Valter Barbero inician el estudio de la gama de discos de freno Newfren y hacen la producción primero en hierro y después en acero. Al inicio de los años 2000 Newfren amplia la propia fábrica, trasladándose de la ciudad de Torino a la zona industrial de Ciriè, donde hoy ocupa una superficie de 10.000 metros cuadrados. El hijo Valter Barbero continua el proyecto previsto de modernización de la cadena de montaje y de introducción de un sistema informático de soporte a la producción y de organización del producto. Al mismo tiempo, Newfren decide abrir otra sede productiva en Túnez. La sede está dedicada solo a producción. Tiene una superficie de 3000 metros cuadrados, donde se ensamblan todos los semielaborados, provenientes de Torino y del exterior.
Creatividad, fiabilidad, gran calidad Made in Italy y modernización para el futuro, son las características que distinguen la histórica marca de la familia Barbero.

Newfren wurde Ende der 50er Jahre in Turin gegründet wo Alessandro Barbero, ein großer Liebhaber von Zweirädern, einen Weg suchte um abgefahrene Bremsbacken neu zu belegen. Alessandro Barbero war ein kreativer Mensch, der immer nach neuen Ideen suchte, um seinen Kunden den bestmöglichen Service anzubieten, so entdeckte er einen revolutionären neuen Klebstoff, der die Herstellung von Bremsbacken für alle Zeiten veränderte sollte. Der Kleber ersetzte die Nieten um das Reibmaterial auf den Bremsbacken zu befestigen und A. Barbero installiert die erste Servicestation zu verkleben von Reibematerialien in Europa. Verbessert wurde diese Technologie durch den Einsatz spezieller Maschinen, die nur für diesen Bereich entwickelt wurden. Patentierte wurde u.a. auch die neuen Anti- Wasser Reibmaterial für Bremsbacken. Die Motorräder in den 60er/70er Jahren wurden mit Gussbremsscheiben ausgestatten und als die ersten Bremsbeläge auf der Markt kamen, entschied Alessandro Barbero, bei der Produktion von Bremsbelägen, Metallträger auf der Rückseite der Beläge einzuführen.
Nachdem die ersten Bremsbeläge von Newfren im Markt eingeführt waren, befassten sich Alesandro und dessen Sohn Valter mit der Technik und der Herstellung von Bremsscheiben. Im ersten Schritt waren die Bremsscheiben aus Gusseisen, später aus Stahl. In den frühen 2000er Jahren erweitert Newfren seine Produktion und verlegte die Produktionanlagen von der Stadt Turin in ein naheliegendes Industriegebiet in Cirie, das Firmenareal erstreckt sich über eine Fläche von ca. 10.000 Quadratmetern Valter Barbero modernisierte im Jahr 2015, sämtliche Produktionsabläufe u.a. mit der Einführung einer IT unterstützen Produktion, sowie einer Optimierung des Warenhandlings. Kreativität, Zuverlässigkeit, hohe Qualität "Made in Italien" und immer ein Blick in die Zukunft, sind die Merkmale, die die historische Marke der Barbero Familie von anderen Marken unterscheiden.

La sede Produttiva in Tunisia
L'impianto di produzione in Tunisia copre una superficie di 3000 Mq. La sede, che si aggiunge allo stabilimento italiano, riceve settimanalmente tutte le materie prime ed i semilavorati prodotti a Torino e conclude il processo produttivo restituendo alla sede Italiana, con cadenza settimanale, il prodotto confezionato.

The production plant in Tunisia
The production plant in Tunisia covers a surface of 3000 square meters. This plant, in addition to the Italian factory, receives weekly the raw materials and semi-finished products from Torino to transform them in packed product that ships every week to Italy.

Le site de production en Tunisie
L'usine de production en Tunisie couvre une superficie de 3 000 mètres carrés et reçoit toutes les matières premières et produits semi-finis produits de Turin chaque semaine. L'usine termine le processus de production en renvoyant le produit emballé au siège italien une fois par semaine.

La sede productiva en Túnez
El centro de producción en Túnez ocupa una superficie de 3000 metros cuadrados. La sede, que se añade a la fábrica italiana, recibe semanalmente toda la materia prima y los productos semielaborados de Torino y concluye el proceso productivo; enviando el producto acabado a la sede italiana, cada semana.

Die Produktion in Tunesien
Die Produktionsstätte in Tunesien umfasst eine Fläche von 3000 Quadratmetern. Diese Anlage, die dem italienische Werk hinzugefügen ist, erhält wöchentlich die Rohstoffe und Halbzeuge aus Turin, um sie in lieferfähige Produkte umzuwandeln, die dann im wöchentlichen Turnus nach Italien geliefert werden.

QUALITÀ CERTIFICATA

CERTIFIED QUALITY
QUALITÉ CERTIFIÉ
CALIDAD CERTIFICADA
ZERTIFIZIERTE QUALITÄT

ITALCERT

CERTIFICATO N° 0965GQ06

Sistema di Gestione per la Qualità

NEWFREN S.r.l.

ITALCERT

CERTIFICATO N° 7275GQ00

Sistema di Gestione per la Qualità

GDS S.a.r.l.

NEWFREN E GDS SONO CERTIFICATE "ISO 9001:2015"

Newfren ha deciso da anni di certificare i propri sistemi produttivi e rispondere alle esigenze dei clienti secondo la norma ISO 9001.

Cos'è la norma ISO 9001?

La norma definisce i requisiti di un sistema di gestione per certificare la qualità per un'organizzazione. I requisiti monitorati sono di carattere generale e possono essere implementati da ogni tipo di organizzazione; ultima revisione nel settembre 2015 (ISO 9001:2015). La ISO 9001 è la normativa di riferimento per chi vuole sottoporre a controllo qualità il proprio processo produttivo, partendo dalla definizione dei requisiti, espressi e non, dei clienti e arrivando fino al monitoraggio di tutto il percorso/processo produttivo. Il cliente e la sua soddisfazione sono al centro della ISO 9001; ogni attività, applicazione e monitoraggio delle attività e dei processi è infatti volta a determinare il massimo soddisfacimento dell'utilizzatore finale.

NEWFREN AND GDS ARE CERTIFICATED "ISO 9001:2015"

Newfren has decided long ago to certificate its production systems to answer to customers' needs according to ISO 9001 rules.

What is the ISO 9001?

This rule settles the requirements of a management system to certify the quality for an organization. The monitored requirements are of a general nature and can be implemented by any type of organization; last revision in September 2015 (ISO 9001: 2015). The ISO 9001 is the reference standard for those who want to submit their production process to quality control, starting from the definition of the requirements, expressed and not, of the customers and coming up to the monitoring of the entire production process. The customer and his satisfaction are at the focus of ISO 9001; every activity, application and monitoring of activities and processes aimed in fact at determining the maximum satisfaction of the end user.

NEWFREN ET GDS SON CERTIFIÉE "ISO 9001:2015"

Newfren a décidé depuis de nombreuses années de certifier ses systèmes de production et de répondre aux besoins de ses clients conformément à la norme ISO 9001.

Quelle est la norme ISO 9001?

La norme définit les exigences d'un système de gestion afin de certifier la qualité pour une organisation. Les exigences surveillées sont de nature générale et peuvent être mises en œuvre par tout type d'organisation; dernière révision en septembre 2015 (ISO 9001: 2015). ISO 9001 est la norme de référence pour ceux qui souhaitent soumettre leur processus de production au contrôle de la qualité, en partant de la définition des exigences, exprimées et non, des clients, et en passant par la surveillance de l'ensemble du processus de production. Le client et sa satisfaction sont au cœur de la norme ISO 9001; chaque activité, application et surveillance des activités et des processus vise en fait à déterminer la satisfaction de l'utilisateur final.

NEWFREN Y GDS TIENEN CERTIFICADO "ISO 9001:2015"

Newfren decidió hace años certificar el propio sistema productivo y responder a la exigencia de los clientes según norma ISO 9001.

¿Que es la norma ISO 9001?

La norma define los requisitos de un sistema de gestión para certificar la calidad de una organización. Los requisitos monitorizados son de caracter general y pueden ser implementados en cada tipo de organización. Ultima revisión septiembre del 2015 (ISO 9001:2015). La ISO 9001 es la normativa de referencia para quien quiere someter al control de calidad el propio proceso productivo, partiendo de la definición de los requisitos, expresados o no del cliente y llegando hasta la monitorización de todo el proceso productivo. El cliente y su satisfacción son el centro de la ISO 9001. Cada actividad, aplicación y monitorizacion de la actividad y de los procesos gira en torno a obtener la máxima satisfacción del cliente final.

NEWFREN UND GDS SIND GEMÄSS "ISO 9001:2015" ZERTIFIZIERT

Newfren hat sich schon vor langer Zeit dazu entschlossen seine Produktionseinrichtungen nach ISO 9001 zertifizieren zu lassen.

Was ist ISO 9001?

Diese Regel regelt die Anforderungen eines Managementsystems zur Zertifizierung der Qualität einer Organisation. Die überwachten Anforderungen sind allgemeiner Natur und können von jeder Art Organisation umgesetzt werden. Die letzte Überarbeitung fand im September 2015 (ISO 9001: 2015)statt. Die ISO 9001 ist die Referenznorm für diejenigen, die ihren Produktionsprozess einer Qualitätskontrolle unterziehen möchten, angefangen von der Definition der ausdrücklichen und nicht äußerlichen Anforderungen der Kunden bis hin zur Überwachung des gesamten Produktionsprozesses. Der Kunde und seine Zufriedenheit stehen im Mittelpunkt der ISO 9001; Jede Aktivität, Anwendung und Überwachung von Aktivitäten und Prozessen, die darauf abzielen, die maximale Zufriedenheit des Endbenutzers zu bestimmen.

ROAD

- R01 **RACE** SINTER — RACE
- B4R **TT PRO** ORGANIC
- SP **TT PRO** SINTER — TT PRO
- BT **TOURING** ORGANIC
- TS **TOURING** SINTER — TOURING
- BH **HD** ORGANIC
- SH **HD** SINTER — HD

SCOOTER

- BE **ELITE** ORGANIC
- SE **ELITE** SINTER — ELITE
- BA **ACTIVE** ORGANIC — ACTIVE

OFF ROAD

- X01 **DIRT RACE** SINTER — DIRT RACE
- BD **DIRT** ORGANIC
- SD **DIRT** SINTER — DIRT
- BV **ATV** ORGANIC
- SV **ATV** SINTER — ATV

KART

- K1 **KART** ORGANIC
- K5 **KART** ORGANIC
- K6 **KART** ORGANIC — KART

4W LIGHT VEHICLES

- B4W **B4W** ORGANIC — B4W

GAMMA
PASTIGLIE FRENO
BRAKE PADS RANGE

PASTIGLIE FRENO E GANASCE - 19 tipi di mescole, compongono la gamma completa delle pastiglie Newfren. Organiche e sinterizzate, sono progettate per rispondere alle più moderne normative e per offrire sempre la performance più adeguata alle aspettative. Tre differenti mescole caratterizzano la linea delle ganasce freno. Standard la storica e pluri decorata, FTR l'anti-acqua e PRO RACE la nuova nata.

BRAKE PADS AND SHOES - The complete range of Newfren brake pads is composed by 19 different compounds. Organic and sintered have been developed to answer to the latest rules to offer the performance according to the needs. The brake shoes range is composed by 3 different compounds. Standard the historical and well known one, FTR water-proof and PRO RACE the new born.

PLAQUETTES ET MÂCHOIRES - 19 types mélanges composent la gamme complète de plaquettes de frein Newfren. Organiques et métal-frittés, elles sont conçues pour répondre aux normes les plus modernes et pour offrir les performances les plus proches aux attentes. 3 mélanges différents caractérisent la ligne des mâchoires de frein. Standard, l'historique et multi-décorée, FTR l'anti-eau et PRO RACE la dernière création.

PASTILLAS Y ZAPATAS - La gama completa de pastillas de freno Newfren tienen 19 tipos de mezcla. Orgánica y sinterizada, están diseñadas para cumplir las normativas más modernas y para ofrecer siempre las prestaciones más adecuadas al uso. Las mordazas de freno tienen tres mezclas diferentes. Estándar, FTR anti agua, PRO RACE, la nueva.

BREMSBELÄGE UND BREMSBACKEN - Das komplette Sortiment von Newfren Bremsbelägen umfasst 19 verschiedenen Belagsmischungen . Organische -und Sinterbeläge wurden entwickelt, um den neuesten Regeln zu entsprechen und die Bremsleistung den gestiegenen Bedürfnissen anzupassen. Das Bremsbacken-Sortiment besteht aus 3 verschiedenen Belagsmischungen, den bekannten Standard, den wasserabweisend FTR und dem neuen PRO RACE Belag.

ROAD LINE

RACE SINTER

R01

RACE

Per uso Racing, studiate per l'uso esasperato delle competizioni Superbike, SuperStock, Super-Sport, SuperMoto. **R01** Racing Titanium Technology, con coefficiente d'attrito HH+ e barriera protettiva "NWF PRO TECH" in ceramica di Zirconio.

For Race use, perfect for Superbike, Superstock, Supersport and Supermoto races. **R01** Innovative Sintered Racing Titanium Technology. Friction coefficient HH+ and new "NWF PRO TECH" heat shield in Zirconium ceramic.

Utilisation Racing, étudiée pour les compétitions de Superbike, Superstock, Supersport et Supermoto. **R01** Nouvelle Sinter Racing Titanium Technology. Coefficient HH+ et "NWF PRO TECH" en céramique de Zirconium.

Para uso racing, creada para competición, Superbike, Superstock, Supersport, Supermoto. **R01** Racing Titaniun Tecnology, con coeficiente de rozamiento HH+ y barrera protectora "NWF PRO TECH" en cerámica de Zirconio.

Spezielle **R01** Innovative Sinter Racing Titanium Technologie für den Einsatz auf der Rennstrecke. Im Rahmen der Superbike, Superstock, Supersport oder Supermoto Rennen. Reibungskoeffizient HH+ und mit neuem "NWF Pro Tech" Hitzeschild in Zikonium Keramik.

ROAD LINE

TT PRO ORGANIC

B4R

TT PRO

Nate per uso stradale sportivo e non. Destinate alle moderne moto sportive Naked, Motard e "Dual Purpose" dalle elevate prestazioni. **B4R** Materiale d'attrito dalla composizione innovativa: fibre di ceramica, resine speciali e carbonio. Alto coefficiente d'attrito.

Ideal for track and road use, recommended for the new generation of bikes requiring high performances. **B4R** Advanced Friction material composed by ceramic fibres, special resins and carbon. High friction coefficient.

Idéale pour une utilisation route et circuit. Parfaite pour les nouvelles motos sportives qui exigent un haut niveau de prestation. **B4R** Innovation des matériels: fibres de céramique, résines spéciales et carbone. Haut coefficient de friction

Creada para carretera, deportiva. Destinada a las modernas motos deportivas Naked, Motard y "Dual Purpose" de las elevadas prestaciones. **B4R** Material de fricción con composición nueva; fibra de cerámica, resina especial y carbono. Alto coeficiente de fricción.

Empfohlen für Motorräder mit hoher Leistung. Ideal für den Einsatz auf Strassen sowie auf der Rennstrecke. **B4R** Advanced Bremsbelag aus Keramikfasern, Spezialharze und Kohlenstoff mit sehr hohen Reibungskoeffizienten.

TT PRO SINTER

SP

TT PRO

Nate per uso stradale sportivo e non. Destinate alle moderne moto sportive Naked, Motard e "Dual Purpose" dalle elevate prestazioni. **SP** Mescola supersportiva derivata dalla gamma Racing, coefficiente d'attrito HH+, ottimo contenimento dell'effetto "fade".

Ideal for track and road use, recommended for the new generation of bikes requiring high performances. **SP** Sport compound, directly from Race experience. Friction Coefficient HH+, excellent reduction of brake "fade".

Idéale pour une utilisation route et circuit. Parfaite pour les nouvelles motos sportives qui nécessitent d'un haut niveau de prestation. **SP** Esprit sportif de dérivation de la gamme Racing. Coefficient HH+, très bon réduction de l'effet "fade".

Nacida para carretera deportiva. Destinada a las modernas motos deportivas Naked, Motard y "Dual Purpose" de las elevadas prestaciones. **SP** Mezcla supe deportiva derivada de la gama Racing, coeficiente de fricción HH+, efecto "fade" muy bajo.

Empfohlen für Motorräder mit hoher Leistung . Ideal für den Einsatz auf Strassen, sowie auf Rennstrecken. **SP** Sport Bremsbelag das direkte Rennerlebnis. Hoher Reibungskoeffizient HH+ und erhebliche Betändigkeit gegen Fading.

TOURING ORGANIC

BT

TOURING

Durata, modulabilità e costanza delle performance sia su asciutto che su bagnato. **BT** Mescola prodotta con materiali organici di ultima generazione e fibre sintetiche aramidiche.

Durability, comfort and stability in dry and wet conditions. **BT** The new generation of organic compound with para-aramid fibres.

Durée, confort et stabilité des performances dans toutes les conditions. **BT** Nouvelle génération des mélanges organiques et fibres d'aramide.

Duración, modulación y prestaciones constantes sea en seco como en mojado. **BT** Mezcla fabricada con material orgánico de última generación y fibras aramidicas.

Langlebigkeit, Komfort und höchste Stabilität unter trockenen und nassen Bedingungen zeichnet die neue **BT** Generation an organischen Bremsbelägen mit Para-Aramid Fasern aus.

TOURING SINTER

TS

TOURING

Durata, modulabilità e costanza delle performance sia su asciutto che su bagnato. **TS** Mescola studiata per soddisfare le esigenze dell'utilizzatore che necessita di un prodotto sicuro e performante allo stesso tempo.

Durability, comfort and stability in dry and wet conditions. **TS** Perfect where the balance between performance and durability is the prime requirement.

Durée, confort et stabilité des performances dans toutes les conditions. **TS** est le produit parfait quand on recherche le bon équilibre entre la performance et la longévité.

Duración, modulación y prestaciones constantes sea en seco como en mojado. **TS** mezcla estudiada para satisfacer las exigencias del motorista que necesita un producto seguro y con altas prestaciones al mismo tiempo.

Langlebigkeit, Komfort und höchste Stabilität unter trockenen und nassen Bedingungen. **TS** Perfekt wo das Gleichgewicht zwischen Leistung und Haltbarkeit stimmen muß.

ROAD HD LINE

HD ORGANIC

BH

HD

Per moto Custom Americane e Custom made. **BH** Mescola prodotta con materiali organici e fibre sintetiche aramidiche studiata per garantire modulabilità di frenata.

Designed for custom HD bikes. **BH** With para-aramid fibres, studied to give great stability and comfort.

Pour moto custom HD. **BH** est un mélange composé par matériel organique et fibres synthétiques d'aramide étudié pour donner un freinage confortable.

Para moto custom Americana o Custom made. **BH** mezcla fabricada con material orgánico y fibra sintéticas aramidicas, estudiada para ofrecer una frenada modulable.

Für individuelle H.D. Motorräder. **BH** mit Para-Aramid Fasern garantieren höhste Stabilität und Komfort.

HD SINTER

SH

HD

Per moto Custom Americane e Custom made. **SH** Mescola sinterizzata studiata per offrire ottime prestazioni e durata superiore alla media.

Designed for custom HD bikes. **SH** High performance and more durability than stock pad.

Pour moto Custom HD. **SH** est le mélange idéal pour avoir le maximum de performance et de longévité.

Para moto custom Americana o Custom made. **SH** Mezcla sinterizada estudiada para ofrecer optimas prestaciones y una vida superior a la media.

Entwickelt für H.D. Custom Bikes. **SH** steht für höchste Leistung und optimale Haltbarkeit.

OFF ROAD LINE

DIRT RACE SINTER

X01

DIRT RACE

Studiate per l'utilizzo fuoristrada Racing MX ed Enduro. **X01** Mescola Sinterizzata Racing, con coefficiente d'attrito HH. Rendimento costante, alte performance, in tutte le condizioni d'utilizzo.

Designed for professional MX and EN riders. **X01** Sintered Racing Titanium Technology. Friction coefficient HH. High stability in wet or muddy conditions, powerful grip.

Développées pour le tout-terrain Racing MX et EN. **X01** mélange Sinter Racing, avec coefficient de friction HH. Excellente stabilité dans toutes les conditions d'utilisation. Parfait pour la compétition.

Estudiada para el uso Off-Road Racing MX y Enduro. **X01** Mezcla sinterizada racing, con coeficiente de rozamiento HH. Rendimiento constante, altas prestaciones, en todas las condiciones de uso.

Konzipiert für den professionellen MX und Enduro Fahrer. **X01** Sinter Racing Titanium Technologie mit HH Reibungskoeffizient. Höchste Stabilität und optimaler Grip auch unter nassen der schlammigen Bedingungen.

OFF ROAD
LINE

DIRT ORGANIC

BD

DIRT

Studiate per l'utilizzo fuoristrada. **BD** Mescola prodotta con materiali organici e fibre sintetiche aramidiche.

Studied for Off-road use.
BD Friction material composed by para-aramid fibres.

Parfaite pour le tout-terrain.
BD est le mélange composé par des fibres d'aramides.

Creada para el uso Off-road.
BD Mezcla fabricada con material orgánico y fibras aramidicas.

Entwickelt für den Off Road Einsatz.
BD Belagsmischung mit Para-Aramid Fasern.

DIRT SINTER

SD

DIRT

Studiate per l'utilizzo fuoristrada. **SD** Mescola ad alte prestazioni anche in condizioni di umido, fango e sabbia. Ottima durata, stabilità e potenza di frenata.

Studied for Off-road use. **SD** Effective in sandy and muddy conditions. Long durability and excellent braking for a perfect control.

Parfaite pour le tout terrain. **SD** est le mélange parfait dans les conditions de sable et boue. Excellente durée et très bon freinage pour un contrôle parfait.

Creada para el uso Off-road. **SD** mezcla para altas prestaciones incluso en húmedo, barro y arena. Optima duración, estable y potente frenada.

Spezieller **SD** Belag, für den OFF Road Einsatz auf sandigen und schlammigen Untergrung entwickelt. Dieser SD Belag überzeugt durch lange Lebensdauer und einer perfekte Bremskontrolle.

ATV ORGANIC

BV

ATV

Studiate per l'utilizzo sui mezzi fuoristrada a 4 ruote. **BV** Mescola prodotta con materiali organici e fibre sintetiche aramidiche.

Developed for 4 wheels ATV.
BV Friction material composed by para-aramid fibres.

Développée pour les ATV.
BV est le mélange composé par des fibres d'aramide.

Estudiada para el uso en vehículos Off- Road de 4 ruedas.
BV Mezcla producida con material orgánico y fibras sintéticas aramidicas.

Entwickelt für den ATV- Einsatz.
BV Belagsmischung mit Para-Aramid Fasern.

ATV SINTER

SV

ATV

Studiate per l'utilizzo sui mezzi fuoristrada a 4 ruote. **SV** Mescola ad alte prestazioni anche in condizioni di umido, fango e sabbia. Ottima durata, stabilità e potenza di frenata.

Developed for 4 wheels ATV. **SV** Effective in sandy and muddy conditions. Long durability and excellent braking for a perfect control.

Développée pour les ATV. **SV** est le mélange parfait dans les conditions de sable et boue. Excellente durée et bonne freinage pour un contrôle parfait.

Estudiada para el uso en vehículos Off- Road de 4 ruedas. **SV** Mezcla de altas prestaciones aun en condiciones de humedad, barro y arena. Optima duración, estabilidad y potencia de frenada.

Spezieller SV Belag, für den ATV Einsatz auf sandigen und schlammigen Untergrund entwickelt. Dieser **SV** Belag überzeugt durch lange Lebensdauer und einer perfekte Bremskontrolle.

SCOOTER LINE

ELITE ORGANIC

BE ELITE

Dedicate all'utilizzo urbano dove i freni vengono particolarmente stressati dalle continue e ripetute sollecitazioni e le sempre maggiori prestazioni di scooter e Maxi scooter. **BE** Prodotta con materiali organici a contenuto di fibre sintetiche aramidiche, in grado di garantire una frenata potente e modulabile.

Urban use and growing performances of the new generation of Maxi Scooters require the best efficiency of brake pads. The Elite line satisfies these needs. **BE** Compound with para-aramid fibre, designed for a powerful and comfortable braking.

Conçues pour l'utilisation urbaine où les freins sont stressés par les sollicitations fréquentes et la puissance des nouvelles générations de scooters. **BE** est composé par des matériels organiques et fibres d'aramides capables de fournir un freinage puissant et modulaire.

Dedicada al uso urbano donde los frenos son muy castigados con las continuas frenadas y las siempre mayores prestaciones de los scooteres y maxiscooteres. **BE** Producida con materiales orgánicos y fibras de aramida. Una frenada potente y controlable.

Dieser Bremsbelag wurde entwickelt, um den wachsenden Anforderungen der neuen Genaration von Maxi-Scottern mit hoher Leistung, auch im Stadtverkehr gerecht zu werden. Dieser Top-Bremsbelag mit **BE** Mischung mit Para-Aramid Fasern erfüllen sämtliche Anforderungen die ein leistungsfähiges und komfortables Bremsen ermöglichen.

ELITE SINTER

SE ELITE

Dedicate all'utilizzo urbano dove i freni vengono particolarmente stressati dalle continue e ripetute sollecitazioni e le sempre maggiori prestazioni di scooter e Maxi scooter. **SE** Offre ottime prestazioni anche a basse temperature, costanza di rendimento, modulabilità ed un ottima durata.

Urban use and growing performances of the new generation of Maxi Scooters require the best efficiency of brake pads. The Elite line satisfies these needs. **SE** It is effective even at low temperatures giving great stability and comfort. Perfect for high mileage.

Conçues pour l'utilisation urbaine où les freins sont stressés par les sollicitations fréquentes et la puissance des nouvelles générations de scooters. **SE** offre des prestations à partir de basses températures, stabilité dans l'utilisation, modularité et très bonne longévité.

Dedicada al uso urbano donde los frenos son muy castigados con las continuas frenadas y las siempre mayores prestaciones de los scooteres y maxiscooteres. **SE**, ofrece óptimas prestaciones aun a bajas temperaturas, constancia en el rendimiento, modulación y una optima duración.

Stadtverkehr und die wachsenden Leistungen der neuen Generation von Maxi- Scottern stellen hohe Anforderungen an Bremsbeläge. Die Top Linie **SE** erfüllt diese Anforderungen. Hoher Wirkungsgrad auch bei niedrigen Temperaturen, eine hohe Laufleistung, sowie bestmögliche Stabilität und Komfort zeichnen diese Beläge aus.

ACTIVE ORGANIC

BA ACTIVE

Nate per rispondere alle esigenze di utilizzo giornaliero urbano e dedicate agli scooter, dove durata e bassi costi di gestione sono le necessità primarie. **BA** Prodotta con materiali organici, in grado di garantire prestazioni e sicurezza.

Born to satisfy daily needs of urban use and dedicated to scooters, where durability and low cost of maintenance are the main requirements.
BA Compound studied for performances and safety.

Plaquette étudiée pour les scooters et l'utilisation en ville, où les couts de gestion et la durée sont les besoins primaires. **BA** est un mélange organique et il garantit haute fiabilité et sécurité.

Nacida para responder a las exigencias del uso diario urbano de los scooteres, donde duración y bajo coste es lo principal. **BA** producida con material orgánico, en grado de garantizar prestaciones y seguridad.

Designed für den täglichen urbanen Einsatz mit dem Roller. Haltbarkeit und niederige Unterhaltskosten, verbunden mit Leistung und Sicherheit sind die Hauptanforderungen an diesen Bremsbelag.

KART LINE

KART ORGANIC

K1 **K5** **K6**

KART

Le pastiglie Newfren della linea Kart nascono per l'uso stressante dei Kartodromi. Sono prodotte con materiali organici e fibre sintetiche aramidiche che garantiscono una notevole stabilità del coefficiente d'attrito alle varie temperature di utilizzo oltre che un'ottima modulabilità della frenata. Ogni pilota può scegliere tra tre differenti mescole **K1**, **K5** e **K6** avendo così l'opportunità di centrare un prodotto che si adatti meglio alle proprie caratteristiche di guida, al kart utilizzato ed anche alle caratteristiche del circuito.

Newfren Kart Brake pads are born for intense kart-track Newfren Kart Brake pads are born for intense kart-track use. Organic materials and Para-Aramid synthetic fibres compose them. They guarantee a high friction coefficient stability with each temperature condition and they offer a perfect modular brake. Three available compounds **K1**, **K5** and **K6** allow finding the best solution according to the track, the drive style and the kart.

Les plaquettes Kart Newfren sont conçues pour s'adapter au stress des circuits karting. Elles sont produits avec des matériels organiques et des fibres synthétiques de Para aramide qui assurent une excellente stabilité du coefficient de friction avec toutes températures et une freinage très modulaire. Chaque pilote peut choisir entre trois mélanges, **K1**, **K5** et **K6** qui permettent de mieux adapter le produit aux caractéristiques de pilotage, du karting et du circuit.

Las pastillas de freno Kart Newfren, están diseñadas para adaptarse a la exigencia de los circuitos de karting. Están fabricadas con materiales orgánicos y fibras sintéticas de Aramida, que aseguran una excelente estabilidad de coeficiente de fricción en todas las temperaturas y una frenada muy modulable. Cada piloto puede escoger entre tres mezclas, **K1**, **K5**, y **K6**, lo que permite la adaptación del producto a las características de pilotaje, del karting y del circuito.

Newfren Kart Bremsbeläge wurde für den intensiven Einsatz auf der Kart-Strecke entwickelt. Die organischen Beläge mit Para Aramid Fasern garantieren eine hohe Hitzebeständigkeit, beste Reibwerte sowie eine gleichmäßig hohe Bremsleistung auch unter extremsten Bedingungen. Drei verschiedene Beläge **K1**, **K5** und **K6** bieten für jedes Kart, jeden Fahrstill sowie auf jeder Rennstrecke eine optimale Alternative.

4W LIGHT VEHICLES LINE

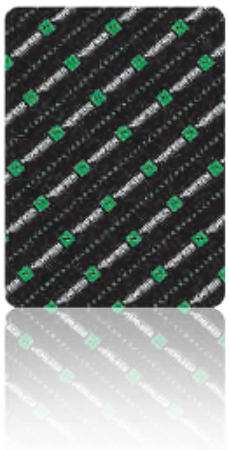

B4W ORGANIC

B4W

B4W

Studiate per le applicazioni light vehicles. **B4W** Mescola prodotta con materiali organici che garantiscono frenata potente e modulabile.

Developed for light vehicles applications. **B4W** compound is produced with organic materials which allow strong and stable brake.

Plaquettes étudiées pour les voitures sans permis. Le mélange **B4W** est produit avec des matériels organiques qui assurent un freinage puissant et modulable.

Estudiada para vehículos ligeros. **B4W** Mezcla producida con material orgánico, dando una frenada potente y controlable.

Entwickelt für leichte Fahrzeuge. **B4W** organische Bremsbeläge ermöglichen eine stabile und zuverlässig starke Bremsleistung.

GAMMA
GANASCE FRENO
BRAKE SHOES RANGE

PRO RACE

La nuova linea Ganasce Prorace è stata concepita per aggiungere performance ed esclusività ad un prodotto più che collaudato. Il corpo delle ganasce è realizzato in pressofusione con una speciale lega di alluminio rispondente alle norme EN 1676:2010
Il nuovo materiale d'attrito dalle caratteristiche eccezionali, offre notevoli vantaggi in termini di frenata.
• 30% in più di coefficiente d'attrito / • 25% di riduzione dello spazio di frenata

New Prorace brake shoes line has been designed to add performance and exclusivity to a more than tested product. The body of the brake shoes is die-casted in a special aluminum alloy complying with EN 1676: 2010 standards. The new friction material with exceptional characteristics offers considerable advantages in terms of braking.
• 30% more friction coefficient / • 25% reduction in braking distance

La nouvelle gamme de mâchoires Prorace a été conçue pour ajouter des performances et une exclusivité à un produit plus que testé. Le corps des mâchoires est en fonte moulée avec un alliage d'aluminium spécial conforme aux normes EN 1676: 2010. La nouvelle garniture aux caractéristiques exceptionnelles offre des avantages considérables en termes de freinage.
• 30% de coefficient de friction en plus / • 25% de réduction de la distance de freinage

La nueva línea de mordazas Prorace han sido concebidas para añadir prestaciones y exclusividad a un producto más que probado. El cuerpo de la mordaza está fabricado en fundición a alta presión, con una aleación especial de aluminio, con la norma EN 1676:2010.
El nuevo material de frenado tiene características excepcionales. Ofrece notables ventajas en la frenada:
• 30% más de coeficiente de fricción / • 25% de acortamiento de la distancia de frenada

Die neue Prorace-Bremsbacken wurden entwickelt, um den bereits vorhandenen Produkten mehr Leistung und Exklusivität zu verleihen. Das Gehäuse der Bremsbacken ist aus einer speziellen Aluminiumlegierung gemäß Norm EN 1676: 2010 gegossen. Das neue Reibmaterial hat außergewöhnliche Eigenschaften und bietet erhebliche Vorteile beim Bremsen.
• 30% mehr Reibungskoeffizient sowie einen um 25% kürzerer Bremsweg

CARATTERISTICHE D'ATTRITO - FRICTION PROPERTIES

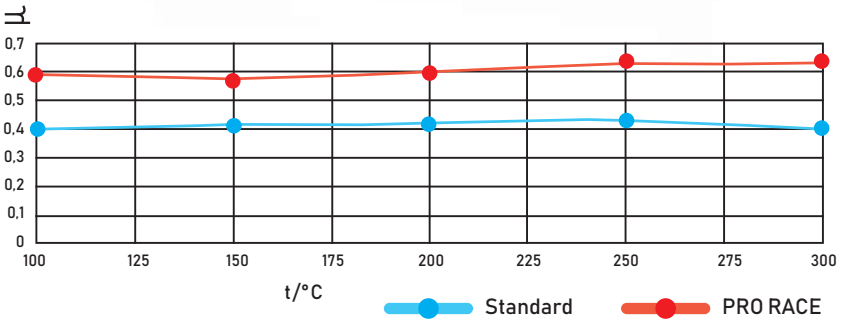

GANASCE FRENO

STANDARD

Affidabilità, sicurezza e usura contenuta sono il risultato dell'esperienza di oltre 50 anni che la Newfren può vantare. Perfettamente intercambiabili senza necessità di adattamenti al mozzo.

With 50 years of experience, Newfren is proud to offer reliability, safety and a slow rate of wear. Our shoes fit straight on, with no modifications required.

Leur fiabilitè, sécurité et longévité sont le résultat d'une expérience de plus de 50 ans dont Newfren est fier! Elles sont intégralement interchangeables sans nécessité de faire aucune adaptation au moyeu.

Fiabilidad, seguridad y consumo contenido es el resultado de la experiendia de mas de 50 años de Newfren. Perfectammente intercambiable sin tener que adaptarlo al Vehiculo.

Zuverlässigkeit, Sicherheit und beschränkter Verschleiß ergeben sich aus der 50-jährigen Erfahrung der Fa. Newfren. Vollkommen auswechselbar bedürfen die Bremsbacken keine Anpassungen an Nabe.

FTR

Le speciali scanalature del materiale d'attrito favoriscono la fuoriuscita di acqua e di eventuali altri sedimenti (terra, sabbia, etc.); queste fenditure sul ceppo consentono anche un maggiore e rapido raffreddamento del materiale d'attrito. Studiate e brevettate negli anni '80, le ganasce freno FTR si rivolgevano particolarmente all'utilizzo del fuoristrada offrendo ottime prestazioni soprattutto in condizioni critiche. Ancora oggi apprezzate dagli appassionati di moto d'epoca.

The grooved friction material allows water and other materials such as sand or mud to be cleared at once from the surface of the shoe. As a bonus, these channels also help to cool the friction surface. Our FTR shoes were devised and patented in the 1980s. They were particularly beneficial in off-road applications, when nothing else would do. They are still much appreciated by the classic bike fraternity.

Les rainures spéciales pratiquées sur la garniture garantissent l'évacuation optimisée de l'eau et éventuellement du sable, boue, etc. Ces rainures sur la garniture favorisent aussi un refroidissement du matériel de friction plus rapide. Conçues et brevetées dans les années '80, les mâchoires FTR sont parfaitement adaptées à l'usage off-road, elles offrent des prestations optimales en particulier sur des terrains et dans des conditions difficiles. Aujourd'hui elles sont toujours appréciées et utilisées par les fans de la moto vintage.

La especial rayadura del material frenante favorecen la evacuacion del agua y otros sedimentos (barro, arena, etc.), y ademas hacen que funcione como refrigeracion del material frenante. Estudiadas y patentadas en los años 80, las mordazas FTR se recomiendan para el uso Off-Road, ofreciendo unas prestaciones optimas en condiciones extremas. Ademas hoy es un producto muy apreciado por los apasionados de motos clasicas.

Die Sonderrillen vom Reibungsmaterial begünstigen das Abfl ießen des Wassers sowie den Austritt etwaiger anderer Niederschläge (Erde, Sand, usw.). Diese Schlitze an der Backe ermöglichen auch ein höheres und schnelleres Abkühlen des Reibungsmaterials. Entwickelt und patentiert in den 80er Jahren wandten sich die FTR-Bremsbacken besonders zum Offroadeinsatz und baten optimale Leistungen besonders unter kritischen Verhältnissen. Heute sind die noch von den Liebhabern alter Mtorrder geschätzt.

SIMONE AGAZZI - RS MOTO RACING TEAM

GAMMA
DISCHI FRENO
BRAKE DISCS RANGE

DISCHI FRENO - I dischi Newfren sono prodotti con un acciaio AISI 420 trattato termicamente. A seconda della tipologia del disco e della necessità produttiva, vengono utilizzati i metodi di tranciatura e taglio al laser. Particolare cura viene data alla finitura superficiale del prodotto; il parallelismo della fascia frenante al quale diamo una tolleranza molto ristretta, garantisce la scorrevolezza della ruota scongiurando fastidiose vibrazioni. Troverete la frenata modulabile e progressiva. L'apice delle performances lo si raggiunge accoppiando il disco con pastiglie freno Newfren, disponibili in materiale organico o sinterizzato.
Il processo produttivo: taglio di trancia o da laser -> trattamento termico con tecnica sottovuoto -> verniciatura protettiva -> rettifica

BRAKE DISCS - Newfren brake discs are produced with AISI 420 heat-treated steel. The discs are either molded or laser-cut depending on the type of disc and the production requirements. We pay a lot of attention to the surface finish of the product. The minimal tolerance given to the parallelism of the rotor assures the perfect rotation of the wheel, avoiding annoying vibrations. Braking will be responsive and progressive. Optimum performance is attained by pairing the disc with Newfren brake pads which are available in organic and sintered compounds.
The production process: : Laser-cut or molded -> vacuum heat-treatment -> protective painting -> polishing

DISQUES DES FREIN - Les disques de frein de NEWFREN sont produits dans un spécial acier AISI 420 traité thermiquement. Selon le type de disque et les exigences productives ils sont réalisés par tranchage ou au laser. Nous donnons beaucoup d'attention à la finition du produit pour assurer le parallélisme de la piste de freinage (pour laquelle nous offrons une tolérance réduite) pour donner une bonne fluidité de la roue. Le résultat est un freinage modulé et progressif. Le top de la performance est avec les plaquettes Newfren qui sont disponibles dans les mélanges organique et métal-fritté.
Le processus de production: Découpe au cisaillage ou au laser -> traitement thermique par la technique du vide -> vernissage protecteur -> meulage

DISCOS DE FRENO - Los discos de freno de Newfren están fabricados con acero AISI 420, tratado térmicamente. Según el tipo de disco y las exigencias de fabricación se hacen por corte de prensa o a laser. Damos especial cuidado al acabado de la superficie del producto, para asegurar el paralelismo de la banda de frenado, con una tolerancia muy reducida, así damos una buena fluidez a la rueda, evitando las vibraciones. El resultado es una frenada modulable y progresiva. Las máximas prestaciones se dan en combinación con las pastillas Newfren, disponibles con las mezclas orgánicas y sinterizadas.
El proceso productivo: Corte de prensa o de laser -> tratamiento térmico con técnica de vacío -> barnizado protector -> rectificado

BREMSSCHEIBEN - Newfren Bremsscheiben werden aus einem hochwertigen speziell hitzebeständigen und gehärteten Stahl AISI 420 hergestellt. Die Bremsscheiben werden je nach Einsatzbereich entweder ausgestanzt oder mittels neuester Lasertechnologie aus dem Material geschnitten. Bei der Herstellung der Bremsscheiben legen wir den größten Wert auf Qualität und kleinste Fertigungstoleranzen. Dies ermöglicht einen gleichmäßigen und parallelen Lauf der Bremsscheiben. Um ein Optimum an Bremsleistung und Dosierbarkeit zu erzielen, empfehlen wir die zusätzliche Verwendung unserer Bremsbeläge im Zusammenspiel mit unseren Bremsscheiben. Newfren Bremsbeläge sind in den Mischungen Sintermetall oder Organisch erhältlich.
Der Produktionsprozesse: Laser oder Spritzguss -> Vakuumwärmebehandelt -> Schutzlackierung im Bereich der Schlitze -> Polieren

FIXED

A
ROAD
OFF ROAD
SCOOTER

AP
OFF ROAD

FLOATING OVERSIZE

AF
OFF ROAD

DFST
SUPPORTO PINZA
OFF ROAD /
OFF ROAD ADAPTOR

FLOATING

AF - EF
ROAD
OFF ROAD
SCOOTER

VINTAGE

AFV - EFV
ROAD

AV
ROAD

OE-DESIGN

OE
OFF ROAD

AF-AFV **flottante mozzetto acciaio** | *floating hub steel* | *flottant frette en acier* | *Flotante araña en acero* | *Schwimmend Bremsscheibe mit Stahlnabe*
EF-EFV **flottante mozzetto ergal** | *floating hub ergal* | *flottant frette en ergal* | *Flotante araña en ergal* | *Schwimmend Bremsscheibe mit ergal nabe*

FIXED BRAKE DISC

DISCHI FRENO FISSI - Il Disco fisso è l'intercambiabile dell'originale. La gamma include dischi freno anteriori e posteriori per applicazioni strada, scooter e fuoristrada per cui è disponibile anche la versione con fascia piena. I dischi sono realizzati in Acciaio AISI 420 per mezzo del taglio laser o da stampo da trancia, trattati termicamente, quindi rettificati con finitura che assicura al prodotto il massimo degli standard qualitativi Newfren. Un passaggio di verniciatura protettiva garantisce infine, che le asolature e le parti non esposte a sfregamento rimangano intatte nel tempo.

FIXED BRAKE DISCS - The fixed disc is interchangeable with the OE disc. The range includes front and rear discs for scooter, road and off-road for which there is also a solid rotor version. The discs are molded or laser-cut in AISI 420 steel, heat-treated and then polished to Newfren's highest quality standards. Finally, a protective coating, except on the friction surface, guarantees that the slots and other parts remain intact over time.

DISQUES DE FREIN FIXES - Le disque fixe est interchangeable avec le disque d'origine. La gamme comprend des disques de frein avant et arrière pour les applications de route, de scooter et tout-terrain pour lesquels est aussi disponible la version avec la piste lisse. Les disques sont fabriqués en acier AISI 420 moules ou coupes au laser, ils sont traités thermiquement, puis rectifiés avec une finition que garanti au produit le maximum des normes de qualité Newfren. Enfin, une étape de vernissage de protection garantit que les fentes et les parties non exposées au frottement restent intactes dans le temps.

DISCOS DE FRENO FIJOS - El disco de freno fijo es intercambiable con el original. La gama incluye aplicaciones para la rueda anterior y posterior, para carretera, scooter y MX; para este último, también disponibles en disco liso. Los discos están fabricados en acero AISI 420, mediante corte laser o corte de prensa. Tratados térmicamente, rectificados con acabados finos, para asegurar la máxima calidad estándar de Newfren. La capa de barniz protector protege las partes no expuestas a la fricción

STARRE BREMSSCHEIBEN - Die starren Bremsscheiben aus hochwertigen AISI 420 Stahl, sind im Ausstauch zu den originalen vorderen und hinteren Bremsscheiben für alle gängigen Motorräder, Roller und Offroad Fahrzeuge erhältlich. Die Bremsscheiben werden je nach Einsatzbereich entweder ausgestanzt oder mittels neuester Lasertechnologie aus dem Material geschnitten. Bei der Herstellung der Bremsscheiben legen wir den größten Wert auf Qualität und kleinste Fertigungstoleranzen, was eine lange Haltbarkeit auch unter extremen Umständen garantiert.

FLOATING BRAKE DISC

DISCHI FRENO FLOTTANTI - I dischi flottanti sono così detti perché la fascia è svincolata dal mozzetto centrale. I dischi flottanti Newfren Made in Torino, hanno caratteristiche peculiari tra cui la scelta del profilo tondo considerata altamente performante. Il mozzetto della versione EF è realizzato in Ergal 7075 T6 ricavato dal pieno (CNC), mentre quello della versione AF è in Acciaio AISI 420, ottenuto da taglio laser. I nottolini che uniscono la fascia, mantenendola però svincolata dal mozzetto, sono realizzati dal pieno in Ergal 7075T6 ed induriti con ossidazione dura 50µ. Le fasce sono prodotte in Acciaio AISI 420, trattate termicamente con tecnica sottovuoto e quindi rettificate con finitura che garantisce al prodotto il massimo degli standard qualitativi Newfren. Un passaggio di verniciatura protettiva garantisce poi, che le asolature e le parti non esposte a sfregamento rimangano intatte nel tempo.

FLOATING BRAKE DISCS - The floating discs are so called because the rotor is separated from the central hub(spider). Newfren “made in Turin” floating discs have unique characteristics, one of which is the choice of a round profile considered to be highly performing. The EF spider is machined from solid Ergal 7075 T6, while the AF spider is laser-cut AISI 420 steel. The bobbins that join the rotor to the spider are machined from solid Ergal 7075 T6 hardened with 50µ hard oxidation. The rotors are made of AISI 420 steel, heat-treated using a vacuum technique and then polished with a finish that guarantees Newfren’s maximum quality standards. A protective coating, except on the friction surface, ensures that the slots and other parts remain intact over time.

DISQUES FLOTTANTS - Les disques flottants ont la piste qui est dégagée de la frette centrale ils sont Made in Turin et ils présentent des caractéristiques uniques, notamment le choix d’un profil rond hautement performant. Le moyeu de la version EF est fabriqué en Ergal 7075 T6 usiné à partir d’un solide (CNC), la version AF est en acier AISI 420, découpe au laser. Les douilles qui se joignent à la piste, en la maintenant toutefois libérée de bouger, sont usines en Ergal 7075 T6 et durcis avec une dureté à l’oxydation de 50µ. Les pistes sont en acier AISI 420, traitées thermiquement avec une technique sous vide puis meulées avec une finition garantissant au produit le maximum des standards de qualité Newfren. Un passage de vernis de protection garantit que les fentes et les parties non exposées au frottement restent intactes dans le temps.

DISCOS DE FRENO FLOTANTES - Los discos flotantes, se llaman así, porque la banda de freno no está vinculada rígidamente con el buje central del disco (araña). Los discos flotantes Newfren Made in Torino, tienen características peculiares, tras lo cual, la elección de perfil liso, es considerada de altas prestaciones. El buje central del disco de la versión EF está fabricado en Ergal 7075 T6 torneado (CNC), mientras la versión AF es de acero AISI 420, cortado a láser. Los trinquetes que unen la pista al buje o araña, están fabricados a torno en Ergal 7075 T6 y endurecidos con oxidación dura a 50 micrones. Las pistas están fabricadas en acero AISI 420, tratadas térmicamente, al vacío. Rectificadas con finura para dar al producto la máxima calidad estándar de Newfren. Una capa de barniz, mantiene intactas las partes que no se someten a fricción.

SCHWIMMEND BREMSSCHEIBEN - Ergebnis ist ein qualitativ hochwertiges Produkt, dass durch sein geringes Gewicht bei langer Lebensdauer und einer optimalen Bremswirkung besticht. Der größte Vorteil einer schwimmend gelagerten Bremsscheibe liegt darin, dass die Nabe von der Bremsscheibe aus getrennt ist. Diese Nabe aus eloxiertem Ergal 7075 T6 wurden mit 50µ gehärtet und verteilen die Fliehkräfte über die gesamte Fläche der Bremsscheibe. Selbst die Befestigungsnieten sind aus hochwertigem Ergal 7075 T6 um Korrosion langfristig zu verhindern. Bei der Herstellung der Bremsscheiben legen wir den größten Wert auf Qualität und kleinste Fertigungstoleranzen, was eine lange Haltbarkeit auch unter extremen Umständen garantiert.

OVERSIZE BRAKE DISC

DISCHI FRENO FLOTTANTI MAGGIORATI E SUPPORTI - I dischi freno flottanti per Off Road Made in Torino, sono proposti anche nella modifica "maggiorazione di diametro" a 260-270 mm. Fascia e Mozzetto sono realizzati da taglio laser in Acciaio AISI 420 trattato termicamente. I nottolini, che uniscono la fascia mantenendola però svincolata dal mozzetto, sono realizzati dal pieno in Ergal 7075 T6 ed induriti con ossidazione dura 50µ.
SUPPORTI PINZA IN ERGAL 7075-T6
Per permettere la modifica di maggiorazione del diametro Newfren realizza, ricavandoli dal pieno in Ergal 7075T6 anodizzato, i supporti pinza.

OVERSIZE FLOATING BRAKE DISCS AND BRACKETS - "Made in Turin" floating brake discs for off-road are also available in oversize diameters of 260-270 mm. Rotor and spider are in laser-cut AISI 420 heat-treated steel. The bobbins that join the rotor and the spider are machined from solid Ergal 7075 T6 hardened with 50µ hard oxidation.
ERGAL 7075 T6 CALIPER BRACKETS
In order to fit oversized discs, Newfren produces anodized caliper brackets machined from solid Ergal 7075 T6.

DISQUE SURDIMENSIONNE' ET PATTES DE DEPORT - Les disques de frein flottants pour Off Road Made in Turin, sont également proposés dans la modification "diamètre plus grand" à 260-270 mm. La piste et la frette sont découpés laser en acier traité AISI 420. Les douilles, qui rejoignent la piste en la maintenant libre de la frette, sont en Ergal 7075 T6 usiné et durcis avec une oxydation dure de 50µ.
PATTE DE DEPORT ERGAL 7075-T6
Pour permettre la modification de l'augmentation du diamètre, Newfren réalise, en Ergal 7075- T6 anodisé, les pattes de déport.

DISCOS OVERSIZE Y SOPORTE DE PINZA - Los discos de freno flotantes para Off-Road Made in Torino, se ofrecen también en la modificación "sobredimensionado" a 260-270 mm. Pista y araña fabricadas con corte laser en acero AISI 420 tratado térmicamente. Los trinquetes, que unen pista y araña, que dan flexibilidad al conjunto, estan fabricados en Ergal 7075 T6 endurecidos con oxidación dura 50 micrones.
SOPORTE DE PINZA EN ERGAL 7075 T6
Para permitir montar los discos sobredimensionados Newfren. Torneada en Ergal 7075 T6

BREMSSCHEIBEN IN ÜBERGRÖßE UND ADPTER - Schwimmend gelagerte Bremsscheiben für Off-Road Fahrzeuge „Made in Turin" werden seitens Newfren auch in den Übergrößen von 260-270 mm angeboten. Der Rotor und Aufnahme sind aus AISI 420 wärmebehandelten Stahl und wurden per modernster Lasertechnik verarbeitet. Die Nieten sind aus Ergal 7075 T6 und mit 50u gehärtet.
ERGAL 7075 T6 ADAPTER
Um übergroße Bremsscheiben montieren zu können, fertigt Newfren eloxierte Adapter aus massiven 7075 T6 Ergal.

VINTAGE LINE

DISCHI FRENO VINTAGE - Prodotto secondo un disegno Newfren, questo disco garantisce ottime prestazioni, soprattutto se abbinato alle pastiglie Newfren. La particolarità del disco flottante Vintage è la foratura tonda della fascia frenante che è svincolata dal mozzo centrale, cioè che si "muove" liberamente su nottolini in Ergal 7075T6, ricavati dal pieno ed anodizzati con ossidazione dura 50µ. Questo sistema riduce sensibilmente lo stress del disco, diminuendo il consumo. La fascia svincolata dal mozzetto centrale migliora lo smaltimento del calore, lasciando libera la fascia frenante di deformarsi. Il mozzetto centrale è realizzato in Acciaio AISI 420 o in Ergal 7075T6, tagliato al laser e lavorato a CNC o ricavato dal pieno. Il disco posteriore è fisso e caratterizzato dalla foratura tonda della fascia frenante, che è realizzata in Acciaio AISI 420 trattato termicamente.

VINTAGE BRAKE DISCS - This Newfren designed disc guarantees excellent performance, especially when combined with Newfren pads. The characteristic of the Vintage floating disc is the circular drilling of the rotor that is separated from the spider so it can "move" freely on the bobbins machined from solid Ergal 7075 T6 and anodized with 50µ hard oxidation. This system significantly reduces the stress on the disc thus reducing wear. The separation of the rotor from the spider improves heat dissipation leaving the rotor free to deform. The spider AISI 420 steel or in Ergal 7075 T6 is either laser-cut and CNC machined or machined from billet. The rear disc is fixed and characterized by circular drilling of the rotor made from heat-treated AISI 420 steel.

DISQUES DE FREIN VINTAGE - Le disque Newfren Vintage a un dessin spécial, il donne des résultats excellents en combinaison avec les plaquettes Newfren. La particularité du disque flottant Vintage est le perçage rond de la piste qui est dégagée de la frette centrale (elle bouge librement sur les douilles en AISI acier 420 o Ergal 7075 usinées, anodisées et traitées thermiquement). Ce système réduit beaucoup le stress du disque et par conséquence il dure longtemps. En plus il améliore l'évacuation de la chaleur, grâce à la possibilité du disque de s'adapter. La frette est en Ergal 7075 usinée. Le disque arrière est fixe avec perçage rond de la piste qui est en acier AISI 420 traité thermiquement.

DISCOS DE FRENO VINTAGE - Fabricado según diseño de Newfren, este disco garantiza unas optimas prestaciones, sobretodo combinado con las pastillas Newfren. La característica especial del disco flotante Vintage es el perforado de la pista de freno, que es independiente del buje central, es decir, se mueve libremente sobre los trinquetes de acero 420 o Ergal 7075 torneados y anodizados con oxidación dura de 50 micrones. Este sistema reduce las tensiones del disco, disminuyendo el consumo de este. También mejora sensiblemente la disipación del calor, evitando que la pista de frenado se deforme. El buje central, está fabricado en Ergal 7075 cortado con láser y fabricado al torno (CNC). El disco posterior es fijo, con la característica perforación redonda de la pista de frenado; fabricado en acero tratado AISI 420, tratado térmicamente.

SCHWIMMEND GELAGERTE RETRO BREMSSCHEIBEN - Diese speziell von Newfren entwickelte Bremsscheibe garantiert eine hervorragende Bremsleistung besonders im Zusammenspiel mit Bremsbelägen aus dem Newfren Programm. Die Besonderheit der schwimmend gelagerten Vintage Bremsscheiben liegt darin, dass die Nabe von der Bremsscheibe getrennt ist. Die Nabe aus eloxiertem Ergal 7075 T6 wurden mit 50u gehärtet und verteilen die Fliehkräfte über die gesamte Fläche der Bremsscheibe. Selbst die Befestigungsnieten sind aus hochwertigem Ergal 7075 T6 . Die Trennung von Nabe und Bremsscheibe reduziert die Belastung der Bremsscheibe erheblich, was zu einem wesentlich geringeren Verschleiß führt und die Wärme schneller ableitet.
Die Nabe aus AISI 420 Stahl oder Ergal 7075T6 wird entweder per Laser geschnitten und CNC bearbeitet oder ausgestanzt. Die hintere Bremsscheibe ist starr und wird direkt am aus AISI 420 Stahl bestehenden Rotor fixiert .

OE-DESIGN
DISC

DISCHI FRENO OE-DESIGN - I dischi freno Newfren sono prodotti in Acciaio AISI 420, trattato termicamente. L'aspetto della linea OE-Design nasce dalla volontà di rispondere alla richiesta della clientela, che desidera mantenere l'estetica forma non tonda del prodotto OE. I dischi sono prodotti per mezzo del taglio laser, trattati termicamente, rettificati con finitura che garantisce al prodotto il massimo degli standard qualitativi Newfren. Un passaggio di verniciatura protettiva garantisce poi, che le asolature e le parti non esposte a sfregamento rimangano intatte nel tempo. Un disco OE designed interamente prodotto a Torino e curato con la stessa attenzione che Newfren da sempre dedica al prodotto di fascia alta.

OE-DESIGN BRAKE DISCS - Newfren brake discs are made from AISI 420 heat-treated steel. The look of the OE-Design line comes from the desire to fulfil the request of customers who want to maintain the aesthetic shape of the OE product. The discs are laser-cut, heat-treated and polished with a finish that guarantees Newfren's maximum quality standards. A protective coating, except on the friction surface, ensures that the slots and other parts remain intact over time. These OE discs are entirely designed and produced in Turin with the same precision that Newfren dedicates to its high-level products.

DISQUES OE-DESIGN - Les disques de frein Newfren sont fabriqués en acier AISI 420, traités thermiquement. La ligne OE-Design veut répondre à la demande des clients qui souhaitent préserver l'esthétique du produit d'origine. Les disques sont produits au laser, traités thermiquement, rectifiés avec une finition qui garantit au produit toute la qualité Newfren. Une peinture spéciale protège les parties non exposées au frottement en les maintenant intactes. Le disque OE-Design est entièrement conçu et produit en Italie, avec le même soin que Newfren a toujours consacré au produit haut de gamme.

DISCOS DE FRENO OE-DESIGN - Los discos de freno Newfren están fabricados en acero AISI 420, tratado térmicamente. El aspecto de la línea OE Design, nace de la voluntad de responder a la demanda de los clientes que desean una estética diferente del disco redondo. Los discos están fabricados por corte de láser, tratados térmicamente y rectificados con finura. Esto garantiza un producto de la máxima calidad estándar de Newfren. El barniz protector garantiza que los taladros del disco y las partes no expuestas a fricción permanecen inalterables en el tiempo. Un disco OE diseñado y producido en Torino, está cuidado con la misma atención que siempre dedica Newfren al producto de alta gama.

OE BREMSSCHEIBEN - OE-Bremsscheiben von Newfren werden aus dem speziellen hitzebehandelten Stahl AISI 420 hergestellt. Mit diesen neuen Bremsscheiben reagiert Newfren auf den Wunsch vielen Kunden, ein qualitativ hochwertiges Produkt im Design der original Bremsscheiben, gemäß dem höchsten Newfren Standard zu fertigen. Diese Scheiben werden unter Einsatz modernster Lasertechnologie geschnitten, oberflächenbehandelt und geschliffen. Eine besondere Schutzschicht sorgt dafür, dass selbst die Bereiche die nicht im Bremseinsatz benutzt werden frei von Umwelteinflüssen bleiben. Eine OE-Bremsscheibe die vollständig in Italien entwickelt und hergestellt wird.

FOTO: AGENZIA
"BENZINA MEDIA"

DEMIS MIHAILA - AcademyGP

TEAM DMX MOTORSPORT

DAVIDE GUARNERI - E/50 RACING TEAM

PRO RACE

Q
RACING
ROAD - OFF ROAD

QC
RACING
ROAD - OFF ROAD KIT

CC
STEEL DISC KIT

HP
MOTO 3

TV
MOTO 3

PERFORMANCE

R
ROAD - OFF ROAD

SR
ROAD - OFF ROAD KIT

CC
STEEL DISC KIT

Y SINTER

Y
OFF ROAD

YC
OFF ROAD KIT
DUCATI

OE-STANDARD

A
ROAD - OFF ROAD

AC
ROAD - OFF ROAD KIT

CC
STEEL DISC KIT

DRY CLUTCH

K
BMW - GUZZI - PIAGGIO

KW
BMW - GUZZI

DUCATI

A
ORGANIC

AC
ORGANIC KIT

ACR
SPECIAL SBK

FK
SPECIAL 48Z KIT

Q
PRO RACE

QC
PRO RACE KIT

Y
SINTER

YC
SINTER KIT

T-MAX

A
STANDARD

AC
STANDARD KIT

ACM
STANDARD KIT
+ MOLLE/SPRINGS

R
PERFORMANCE

SR
PERFORMANCE KIT

SRM
PERFORMANCE KIT
+ MOLLE/SPRINGS

PIAGGIO/LAMBRETTA

A
STANDARD

AC
STANDARD KIT

ACM
STANDARD KIT
+ MOLLE/SPRINGS

R
PERFORMANCE

SR
PERFORMANCE KIT

S
MODIFICA KIT+MOLLE
MODIFIED KIT+SPRINGS

SM
MODIFICA KIT+DOPPIE MOLLE
MODIFIED KIT+DOUBLE SPRINGS

SRM
PERFORMANCE KIT
+ MOLLE/SPRINGS

SRS
PERFORMANCE KIT - MODIFICA
+ MOLLE / MODIFIED+SPRINGS

SMR
PERFORMANCE KIT - MODIFICA
+DOPPIE MOLLE/MODIFIED+DOUBLE SPRINGS

O
IMPASTO ORGANICO
ORGANIC “IMPASTO”

OAC
IMPASTO ORGANICO KIT
ORGANIC “IMPASTO” KIT

OS
MODIFICA IMPASTO ORGANICO KIT
MODIFIED ORGANIC “IMPASTO” KIT

FC
FRIZIONI COMPLETE
COMPLETE CLUTCH

FC R
FRIZIONI COMPLETE RACING
RACING COMPLETE CLUTCH

FC S
FRIZIONI COMPLETE MODIFICA
MODIFIED COMPLETE CLUTCH

FC SR
FRIZIONI COMPLETE PERFORMANCE MODIFICA
MODIFIED PERFORMANCE COMPLETE CLUTCH

50cc BAGNO D’OLIO

A
STANDARD

AC
STANDARD KIT

ACM
STANDARD KIT
+ MOLLE/SPRINGS

S
MODIFICA KIT
+ MOLLE/SPRINGS

R
PERFORMANCE

SR
PERFORMANCE KIT

SRM
PERFORMANCE KIT
+ MOLLE/SPRINGS

SRS
MODIFICA PERFORMANCE KIT
+ MOLLE/SPRINGS

CC
STEEL DISC KIT

GAMMA
FRIZIONI
CLUTCHES RANGE

FRIZIONI - La gamma frizioni Newfren è estremamente completa sia in fatto di applicazioni che in fatto di materiali disponibili. Il catalogo è in grado di offrire proposte spaziando dalle applicazioni più datate come Vespa 98 del 1946, a quelle più recenti del mondo Racing MXGP e Moto3. Dalle applicazioni monodisco a secco dei motori BMW dal 1969 ad oggi, ad applicazioni Speciali come i dischi frizione Speedway. Frizioni a dischi e Frizioni centrifughe che compongono una proposta tra le più ricche sul mercato. La gamma dei materiali include materiali organici, tra cui possiamo contare innumerevoli composizioni studiate in funzione dell'applicazione, e materiali sinterizzati; I dischi condotti sono prodotti con Acciai speciali e trattati per garantire la massima performance.

CLUTCHES - Newfren produces a complete range of clutches with regard to applications and materials. The catalogue has products for models ranging from the old 1946 Vespa 98 to the latest competition MXGP and Moto3, including single-disc dry clutches for BMW, from 1969 onward, and special clutch plates for Speedway. It is, between clutch plates and centrifugal clutches, one of the widest ranges on the market. Newfren use an extensive range of organic and sintered friction materials developed for specific applications. The metal plates are made of special steels which are treated to maximize performance.

EMBRAYAGES - Newfren offre une gamme très complète d'embrayages, soit pour ce qui concerne les applications, soit pour les matériaux disponibles. La gamme passe par les Vespa 98 du 1946, pour arriver aux motos MXGP et MotoGP. Le mono-disque à sec est disponible pour toute la gamme BMW depuis l'année 1969 jusqu'à aujourd'hui, et il ne manque pas une ligne dédiée au Speedway. Disques garnis et embrayages centrifuges donnent vie à une offre l'une des plus riches dans le marché. La monde embrayages Newfren est composé par une grosse gamme des mélanges organiques et sinter développés selon l'utilisation. Les disques lisses sont produits avec des aciers spéciaux et traités, pour augmenter la performance.

EMBRAGUES - Newfren ofrece una gama muy completa de embragues, sea por lo que concierne a las aplicaciones, sea por los materiales disponibles. El catalogo ofrece propuestas separadas; la gama va desde la Vespa 98 del 1946, hasta llegar a las motos MXGP y MOTO GP. El mono disco en seco es disponible para toda la gama BMW desde el año 1969 hasta hoy, sin faltar una línea dedicada al Speedway. Discos de embrague y embragues centrífugos dan vida a una de las ofertas más completas en el mercado. La gama de materiales incluye varias mezclas orgánicas, según uso, y materiales sinterizados. Los discos conducidos están fabricados en aceros especiales, tratados para aumentar las prestaciones al máximo.

KUPPLUNGEN - Das Newfren-Kupplungsprogramm ist hinsichtlich der Anwendungen als auch der verfügbaren Materialien extrem umfangreich. Der Katalog reicht von älteren Anwendungen wie der Vespa 98 von 1946 bis zu neueren in der MXGP- und Moto3-Welt. Von den Einscheiben-Trockenkupplungen für BMW Motoren von 1969 bis heute, bis zu Spezialanwendungen wie Speedway-Kupplungsscheiben. Scheibenkupplungen und Fliehkraftkupplungen von Newfren gehören zu den reichhaltigsten Angeboten auf dem Markt. Das Materialspektrum umfasst organische Materialien, mit unzähligen Zusammensetzungen, die je nach Anwendung entwickelt wurden, sowie gesinterte Materialien, aus Spezialstählen, die durch eine spezielle Oberflächenbehandlung verstärkt wurden, um eine maximale Leistung zu gewährleisten.

PRO RACE
LINE

Le frizioni PRO RACE sono il Top di Gamma. Nascono dalla ricerca di nuove tecnologie in abbinata con nuovi materiali e dallo sviluppo fatto in collaborazione con importanti team dei mondiali Superbike, Moto 3 e MXGP. Si tratta di una linea di frizioni caratterizzata da un materiale d'attrito composto principalmente da cellulosa, resine, carbonio ed alcuni altri componenti che garantiscono un altissimo coefficiente di attrito e sono meno comprimibili. Il particolare disegno a «tacche separate», migliora il passaggio dell'olio consentendo ai dischi di lavorare in maniera più efficiente e performante. L'abbinata di questo nuovo materiale con il particolare disegno, ne aumenta la resistenza all'affaticamento e garantisce la massima stabilità di performance anche nelle condizioni di utilizzo più severe, rendendo le frizioni Pro Race un prodotto Racing di elevatissima qualità.

The Pro Race clutches are the top of the range. They are the result of research in new technologies combined with new materials developed in collaboration with important teams in Superbike, Moto3 and MXGP. The friction material is mainly composed of cellulose, resins, carbon and other elements that guarantee an extremely high coefficient of friction and are less compressible. The particular design of "separate notches" improves the flow of oil, allowing the plates to operate more efficiently. The combination of this design with the new friction material increases the fatigue resistance and guarantees maximum performance stability, even in extreme use, thus making the Pro Race clutch a very high quality racing product.

Les embrayages PRO RACE sont le haut de gamme. Ils sont nés de la recherche de nouvelles technologies associées à de nouveaux matériaux et du développement réalisé en collaboration avec nos équipes de Superbike, Moto 3 et MXGP. L'embrayage Pro Race est le résultat de la recherche de nouvelles technologies et de nouveaux matériaux, développés avec nos équipes de Superbike, Moto 3 et MXGP. Cette nouvelle ligne est composée par cellulose, résines, carbone et autres matériaux moins comprimables. Le nouveau dessin des disques garnis favorise le passage de l'huile et permet un meilleur fonctionnement. Le résultat est un produit Racing de haute qualité.

Los embragues PRO RACE son el tope de gama. Nacen de la búsqueda de nuevas tecnologías en combinación con nuevos materiales y del desarrollo hecho en colaboración con importantes TEAM del mundial de Superbike, Moto 3 y MXGP. Última generación de embragues Racing. El embrague PRO RACE es el resultado de la investigación de nuevas tecnologías y nuevos materiales, desarrollados con nuestros equipos de Superbike, Moto 3 y MXGP. Esta nueva línea está compuesta por celulosa, resinas, carbono y otros materiales poco deformables. El nuevo diseño de los discos favorece el paso del aceite y permite un mejor funcionamiento. El resultado es un producto Racing de alta calidad.

Die Pro Race Kupplungen stellen die Spitze der Produktpalette von Newfren-Kupplungen dar und sind eine Kombination aus neuen Technologien und neuen Materialien. Entwickelt in Zusammenarbeit mit namhaften und erfolgreichen Teams der Superbike-, Moto 3- und MXGP-Weltmeisterschaften. Es handelt sich dabei um eine spezielle Linie, die durch ein Reibmaterial das hauptsächlich aus Cellulose, Harzen, Kohlenstoff und einigen anderen Bestandteilen besteht und dadurch einen sehr hohen Reibungskoeffizienten garantiert und weniger komprimierbar ist. Das spezielle Design verbessert den Ölfluss und ermöglicht es den Scheiben, effizienter und dadurch effektiverer zu arbeiten. Die Kombination dieses neuen Materials mit dem speziellen Design erhöht die Standfestigkeit der Beläge und garantiert eine maximale Leistungsstabilität, auch unter den härtesten Einsatzbedingungen. Pro Race-Kupplungen ist ein hochwertiges Racing-Produkt.

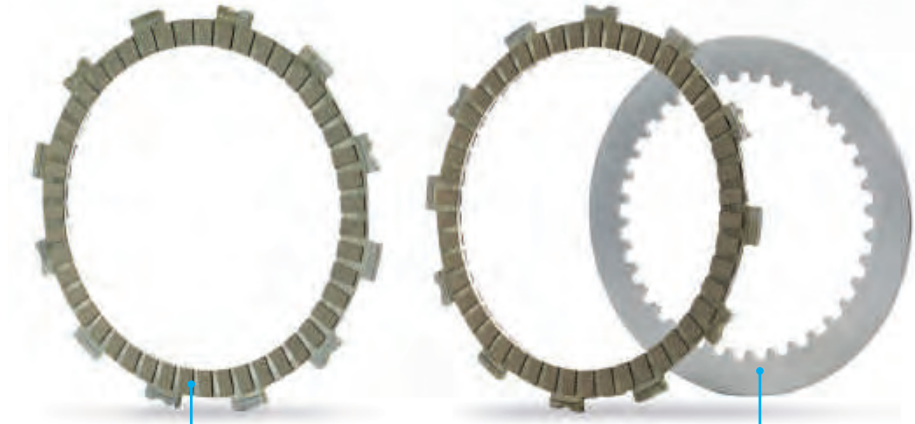

Q SERIE GUARNITI

QC FRIZIONE COMPLETA

MOTO 3

Per rispondere alle altissime sollecitazioni, a cui i dischi intermedi in Acciaio sono sottoposti in questa applicazione Racing, Newfren ha prodotto un unico e speciale disco in Acciaio trattato termicamente. I dischi, omologati dalla Federazione Motociclistica Internazionale, in accoppiata con gli speciali dischi TV garantiscono una performance al Top.

Considering the high stresses that the steel plates are subjected to in this racing application, Newfren has produced a unique special heat-treated steel plate. The plates, approved by the FIM, combined with the special TV friction plates guarantee top performance.

Pour répondre aux très fortes contraintes auxquelles sont soumis les disques en acier dans cette application Racing, Newfren a produit un disque en acier traité thermiquement unique et spécial.
Les disques, approuvés par la FIM, associés aux disques spéciaux TV, garantissent des performances optimales.

Para responder a las altísimas exigencias de los separadores de acero del embrague, en Moto 3, Newfren ha fabricado un disco especial en acero tratado térmicamente. Los discos, homologados por la Federación Motociclista Internacional, en conjunción con los discos especiales TV, garantizan unas prestaciones máximas.

Um den erhöhten Ansprüchen des Rennsports gerecht zu werden, hat Newfren einzigartige Edelstahl-Kupplungsscheiben entwickelt. Diese Scheibe wurde einer speziellen Oberflächenbehandlung unterzogen und durch die FIM zugelassen. Die speziellen TV Reibscheiben erfüllen höchste Ansprüche.

CODICE/*CODE*	**SPESSORE** *THICKNESS*	**DESCRIZIONE**/*DESCRIPTION*	**APPLICAZIONE**/*APPLICATION*
NEU3F5277HP	1,4	Disco acciaio trattamento speciale *Steel disc special heat treament*	motori HONDA *HONDA engine*
NEU3F5277HP1	1,3		
NEU3F5280HP	1,4		motori KTM *KTM engine*
NEU3F5280HP1	1,3		

CODICE/*CODE*	**DESCRIZIONE**/*DESCRIPTION*	**APPLICAZIONE**/*APPLICATION*
NEU3F1022TV	Disco conduttore speciale *Special drive disc*	motori HONDA *HONDA engine*
NEU3F1713TV		
NEU3F1156TV		motori KTM/*KTM engine*

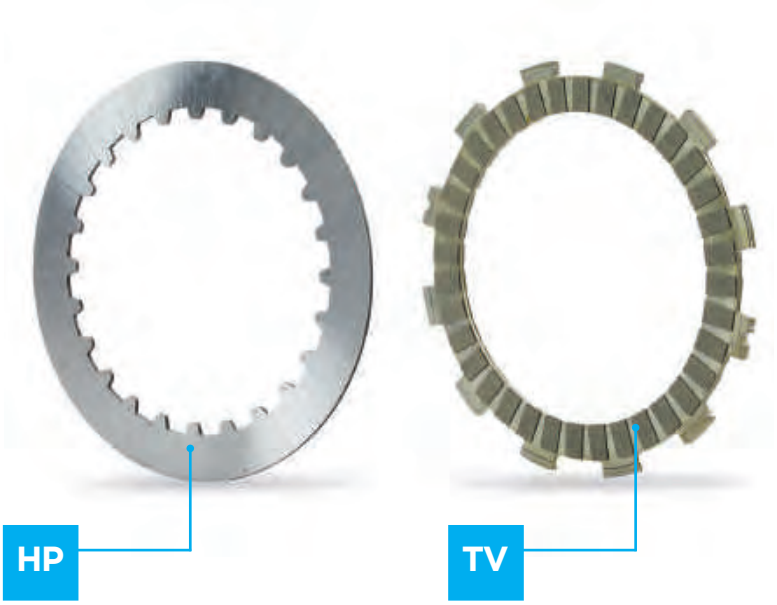

PERFORMANCE
LINE

Adatte anche all'utilizzo sportivo. La gamma frizioni Performance è studiata per un utilizzo non agonistico performante, ma anche per un utilizzo sportivo non estremo e quindi pensata per sopportare forti sollecitazioni garantendo prestazioni di buon livello. Il materiale d'attrito, utilizzato per i dischi conduttori delle moto con frizioni a bagno d'olio, è in Paper carbon. I dischi condotti sono in un acciaio speciale capace di garantirne la massima resistenza e indeformabilità.

The Performance clutches are also suitable for sports use. The range is designed for non-competitive high-performance use, but also for non-extreme sports use, and therefore designed to withstand high stresses, guaranteeing good performance. The friction material, used for the drive plates of wet clutches, is Paper Carbon. The driven plates are made of special steel to guarantee maximum resistance and minimum deformability.

Etudié aussi pour l'utilisation sportive. La gamme d'embrayages Performance est conçue pour une utilisation haute performance non compétitive, mais également pour une utilisation sportive non extrême. Elle est donc conçue pour résister à des contraintes élevées et garantir des bonnes performances. Le matériel de friction, utilisé pour les disques garnis des motos à embrayage à bain d'huile, est en papier carbone. Les disques lisses sont fabriqués dans un acier spécial capable de garantir une résistance maximale et une indéformabilité.

Válidos también para el uso deportivo. La gama Performance ha sido pensada para un uso en carretera intensivo, pero también para uso deportivo para soportar las altas exigencias y para dar prestaciones de alto nivel. Los materiales de fricción, utilizados en los discos conductores del embrague en baño de aceite, es el Paper Carbon. Los discos conducidos (separadores) están fabricados en un acero especial que asegura la máxima resistencia y ausencias de deformaciones.

Die Performance Kupplungen R/SR sind für den sportlichen Einsatz auf der Strasse entwickelt worden und garantieren eine extreme Standfestigkeit auch unter harten Einsatzbedingungen. Das Material für die Reibscheiben der Nasskupplung besteht aus einer Karbon / Papier Mischung. Die Trennscheiben bestehen aus widerstandsfähigem Stahl der maximale Haltbarkeit mit minimaler Verformung kombiniert..

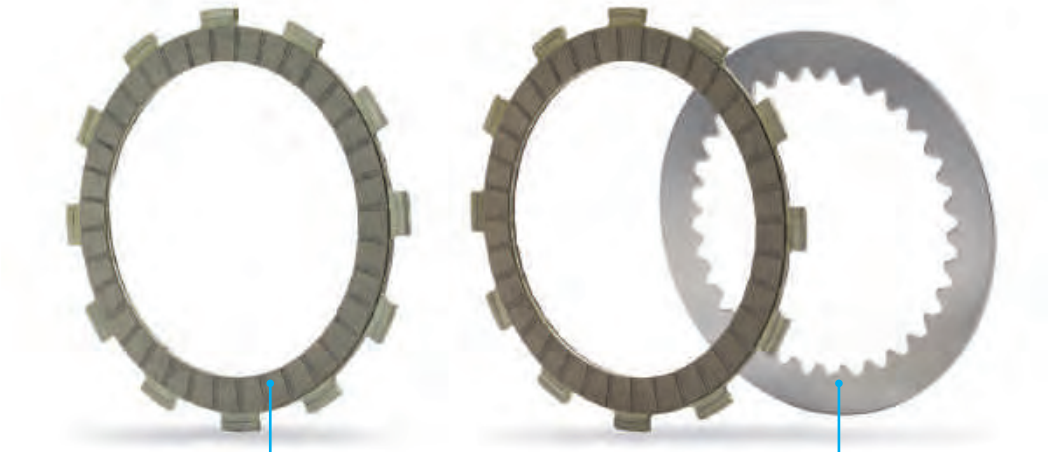

R SERIE GUARNITI

SR FRIZIONE COMPLETA

OE-STANDARD
LINE

Studiate per essere utilizzate in sostituzione alle originali, mantenendone le stesse caratteristiche di performance e durata. Le serie dischi frizione OE-Standard sono realizzate con materiali di ottima qualità. Rappresentano un prodotto di estrema affidabilità. Il materiale d'attrito dei dischi è di tipo organico. La composizione del materiale organico viene scelta in funzione del tipo di utilizzo e del tipo di moto: ciò consente di ottimizzare le prestazioni, pur rispettando le prescrizioni della casa costruttrice.

They are designed to replace the OE clutch, maintaining the same performance and durability. The OE-Standard clutch plate sets are made using top quality materials. They are exceedingly reliable products. The friction material of the plates is organic. The compound of the organic material is chosen in relation to the type and utilization of the motorcycle, thus optimizing performance, albeit within the manufacturer's guidelines.

Etudié pour remplacer l'embrayage d'origine, en maintenant les caractéristiques primaires de performance et durée. Les séries de disques garnis OE - Standard sont réalisées avec des matériaux spéciaux de haute qualité. Ils représentent un produit d'excellente fiabilité. Le matériel utilisé pour les disques garnis est organique et sa composition change selon les différentes motos et utilisations. Tout ça permet d'avoir des excellentes performances en respectant les paramètres de l'usine.

Esta línea ha sido estudiada para reemplazar el embrague original, con las mismas características de prestaciones y duración. Los discos de embrague OE - Standard están fabricados con materiales especiales de alta calidad. Representan un producto de alta tecnología, excelente fiabilidad, un alto nivel de fricción y una extraordinaria resistencia a la fatiga y al calentamiento. El material usado para los discos es orgánico y su composición cambia según los modelos de motos y su uso. Esto nos permite tener excelentes prestaciones, respetando los parámetros de uso.

Entwickelt als Ersatz für die originalen Kupplungen, mit der Vorgabe gleiche Leistung, Dosierbarkeit und Haltbarkeit zu gewährleisten wie bei den OE Kupplungen. Die Kupplungsscheiben bestehen aus hochwertigen Materialien und sind ein äußerst zuverlässiges Produkt. Die Zusammensetzung der Reibscheiben besteht aus einem organischen Material und wird je nach Einsatzbereich speziell zusammengesetzt. Diese Vorgehensweise ermöglicht es, die Leistung des jeweiligen Produkts zu optimieren.

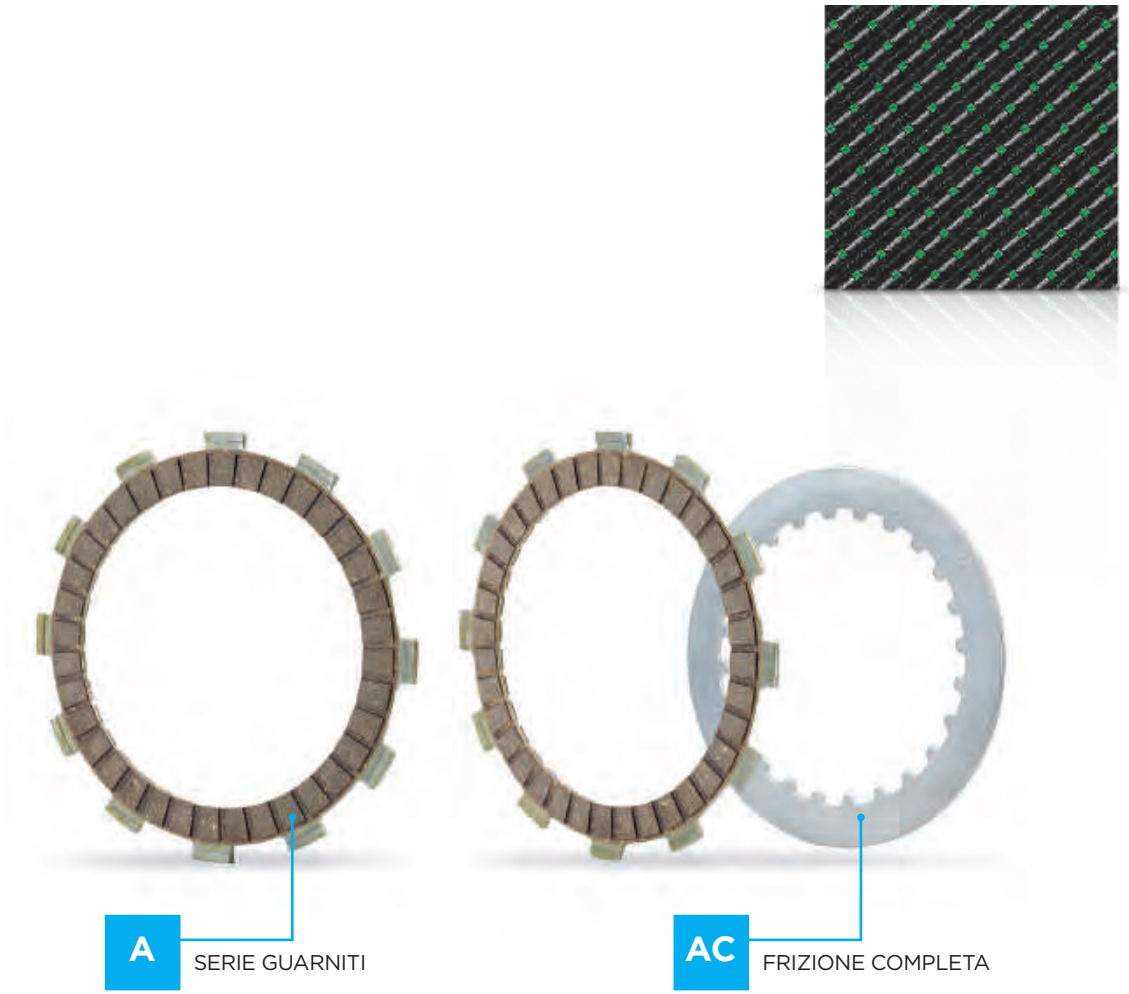

A SERIE GUARNITI

AC FRIZIONE COMPLETA

DRY CLUTCH LINE

La gamma delle frizioni monodisco a secco copre applicazioni per BMW dagli anni '70 ad oggi, oltre che per moto Guzzi e motocarri Piaggio, proponendo un ricambio altamente performante. La prima nata, è la linea K, disponibile per tutte le applicazioni; si tratta di un ricambio di alta qualità. La linea KW, seconda nata, è caratterizzata da un nuovo materiale d'attrito composto da una fibra sintetica aramidica, la cui caratteristica principale è la grande resistenza meccanica alla trazione ed al calore; in caso di surriscaldamento il materiale ha la proprietà di non subire vetrificazione e di ritrovare le sue originali caratteristiche non appena raffreddato. Altra importante particolarità della nuova linea, è che il suo materiale d'attrito risulta performante anche qualora venisse in contatto con "olio". Linea " Ricambi di Alta Qualità" Made in Italy.

The range of single-disc dry clutches provides applications for BMW from the 1970s onward, as well as Moto Guzzi and three-wheeled Piaggio, with a high-performance replacement. The original K type, available for all applications, is a high-quality replacement. The more recent KW type incorporates a new friction material composed of a synthetic aramid fiber, of which the main characteristic is its exceptional mechanical resistance to tension and heat. In the event of overheating the material will not suffer glazing and will return to its original characteristics as soon as it cools down. Another important feature of the new type is that its friction material is efficient even if it comes into contact with "oil". These are "High Quality Spare Parts", "Made in Italy".

La gamme d'embrayages mono-disque à sec couvre les applications de BMW des années 1970 à nos jours, ainsi que celles de Moto Guzzi et de trois roues Piaggio, offrant un remplacement hautement performant. Le premier né est la ligne K, disponible pour toutes les applications ; c'est un remplacement de haute qualité. La ligne KW, deuxième née, se caractérise par un nouveau matériau de friction composé d'une fibre d'aramide synthétique dont la caractéristique principale est la grande résistance mécanique à la traction et à la chaleur ; en cas de surchauffe, le matériau a la propriété de ne pas vitrifier et de retrouver ses caractéristiques d'origine dès son refroidissement. Une autre caractéristique importante de la nouvelle ligne est que son matériau de friction est performant même en contact avec de "l'huile".
Ligne "Pièces de rechange de haute qualité" Made in Italy

La gama de embragues mono disco en seco, cubre aplicaciones para BMW desde los años 70 hasta hoy, también para Moto Guzzi; proponiendo un recambio de altas prestaciones. La primera gama creada es la línea K, disponible para todas las aplicaciones, es un recambio de alta calidad. La segunda creada es la línea KW, que incorpora un nuevo material de fricción compuesto de fibras sintéticas aramidicas. Estas poseen una elevada resistencia mecánica a la tracción y al calor. En caso de sobrecalentamiento, el material tiene la propiedad de no vitrificar y retomar sus características originales cuando la temperatura baja. Otra propiedad importante es que no pierde propiedades de fricción en contacto con el aceite. Línea "Recambios de alta calidad" Made in Italy.

Die Einscheiben-Trockenkupplungen wurden speziell für Motorräder von BMW von den 1970er Jahren bis in die Gegenwart, sowie für Motorräder der Marke Moto Guzzi entwickelt und bietet einen leistungsstarken Ersatz zum originalen Ersatzteil. Das erste Produkt ist die K-Linie, die für alle Anwendungen erhältlich ist. Es ist eine qualitativ hochwertige Kupplung auf höchstem Niveau. Die zweite Kupplung die KW-Linie zeichnet sich durch ein neues Reibmaterial, einer synthetischen Aramid-Faser aus, deren Hauptmerkmal die hohe mechanische Zug- und Wärmebeständigkeit ist. Im Falle einer Überhitzung hat das Material die Eigenschaft, nicht zu verglasen und findet sofort zu den ursprünglichen Eigenschaften zurück, sobald es abgekühlt ist. Ein weiteres wichtiges Merkmal der neuen Linie ist, dass das Reibmaterial auch dann noch funktioniert, wenn es mit "Öl" in Berührung kommt.
Hochwertige Ersatzteile- Made in Italy

DUCATI
LINE

Primo montaggio scelto da Ducati con il gruppo frizione STM per equipaggiare la Panigale V4R e partner di Ducati Corse ed il Team SBK, la Linea Newfren dedicata alle applicazioni Ducati oggi è l'offerta più ricca e la più avanzata tecnologicamente disponibile sul mercato del ricambio. La gamma include dischi organici e dischi sinterizzati, set per applicazioni a bagno d'olio ed a secco. La proposta garantisce un ricambio altamente performante, sia che si tratti della gamma sinterizzata sia che si tratti della gamma organica. I dischi frizione Newfren sono stati scelti per equipaggiare anche modelli di serie.

Newfren line has been chosen by Ducati first equipment on Panigale V4R with STM clutch system and partner of Ducati Corse and SBK team, is nowadays the widest and most technologically advanced range on the aftermarket. The range includes organic and sintered plates for both wet and dry clutches. Both the sintered range and the organic range are high-performance products. Newfren clutch plates have also been chosen to supply production models.

Premier monte choisi par Ducati avec le system d'embrayage STM pour équiper la Panigale V4R et partenaire de Ducati Corse et du Team SBK, la ligne Newfren dédiée aux applications Ducati est maintenant l'offre la plus riche et la plus avancée technologiquement disponible sur le marché des pièces détachées. La gamme comprend des disques organiques et des disques sinter pour applications à bain d'huile et à sec. L'offre garantit un remplacement très performant soit dans la gamme frittée que organique. Les disques d'embrayage Newfren ont également été choisis pour équiper les modèles de série.

Primer equipo elegido por Ducati con el grupo embragues STM para equipar la Panigale V4R y socio de Ducati Corse en Team SBK. La Linea Newfren con aplicaciones Ducati, hoy es la gama más extensa y la más avanzada tecnológicamente. La gama incluye discos orgánicos y discos sinterizados. Set para baño en aceite y set para seco. El producto garantiza un recambio de altas prestaciones. Sea la gama sinterizada, sea la gama orgánica. Los embragues Newfren han sido seleccionados como primer equipo en modelos de serie.

Newfren ist Erstausrüster der Kupplungen für die Ducati Panigale V4R mit STM-Kupplungssystem. Des Weiteren ist Newfren Partner der Ducati Corse- und SBK Teams. Newfren bietet das breiteste , umfangsreichste und fortschrittlichste Sortiment an Kupplungen im gesamten Aftermarket an.
Das Portfolio umfasst Nass- und Trockenkupplungen, organisches sowie gesintertes Reibmaterial. Ducati Kupplungen Pro Race und Performance von Newfren erfüllen exakt die erhöhten Anforderungen dieses speziellen und sehr anspruchsvollen Segments.

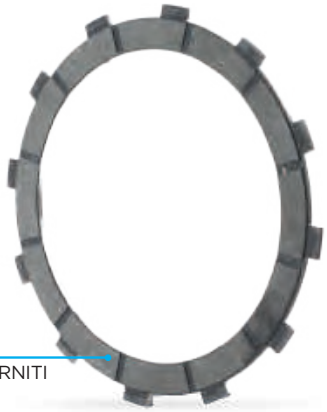

A SERIE GUARNITI

FRIZIONE COMPLETA **AC**

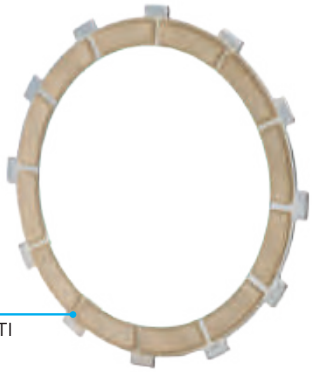

Y SERIE GUARNITI

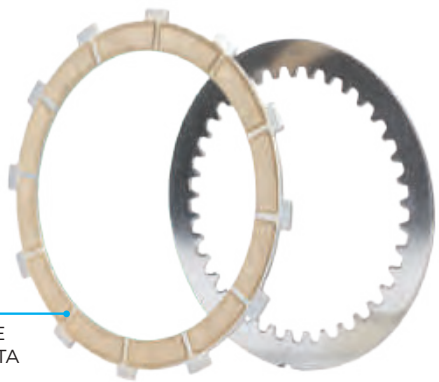

YC FRIZIONE COMPLETA

GIANLUCA DI MARZIANTONIO - DMX MOTORSPORT

FOTO: AGENZIA "BENZINA MEDIA"

CRISTIAN BASSO - AcademyGP

DEMIS MIHAILA - AcademyGP

ANALITICO MOTO PER MARCA E MODELLO

MOTORCYCLE APPLICATIONS BY MAKE AND MODEL
APPLICATIONS MOTOS PAR MARQUES ET MODELES
RELACION MOTOS POR MARCA Y MODELO
MOTORRADVERWENDUNGSLISTE NACH HERSTELLER UND MODELL

ACCOSSATO

cc	Modello / Model / Modeles / Modelo / Modell	dfd		Gamma / Range						Gamma / Range						Gamma Range	Gamma Range			Gamma / Range								Modello / Model / Modeles / Modelo / Modell	
50	**50 CROSS**		-> 83	GF0200	std	FTR				GF0200	std	FTR								F1421	A	AC	CC	R	SR			**50 CROSS**	-> 83
50	**50 CROSS MINI**		82 ->	GF0153	std					GF0153	std									F1421	A	AC	CC	R	SR			**50 CROSS MINI**	82->
50	**50 ENDURO**		-> 83	GF0200	std	FTR				GF0200	std	FTR								F1421	A	AC	CC	R	SR			**50 ENDURO**	-> 83
50	**50 ENDURO CODICE**		89 ->	FD0012	TS	BT				FD0098	BE	BA								F1421	A	AC	CC	R	SR			**50 ENDURO CODICE**	89->
50	**CE 50**		87 ->	FD0012	TS	BT				FD0098	BE	BA								F1421	A	AC	CC	R	SR			**CE 50**	87->
50	**CR 50 CROSS COMPETIZIONE**		84 ->	GF0200	std	FTR				GF0200	std	FTR								F1421	A	AC	CC	R	SR			**CR 50 CROSS COMPETIZIONE**	84->
50	**CR 50 ENDURO**		84 ->	GF0200	std	FTR				GF0200	std	FTR								F1421	A	AC	CC	R	SR			**CR 50 ENDURO**	84->
50	**CR 50 ENDURO COMPETIZIONE**		84 ->	GF0200	std	FTR				GF0200	std	FTR								F1421	A	AC	CC	R	SR			**CR 50 ENDURO COMPETIZIONE**	84->
80	**80 CROSS**		-> 83	GF0200	std	FTR				GF0200	std	FTR								F1421	A	AC	CC	R	SR			**80 CROSS**	-> 83
80	**CE 80**		87 ->	FD0012	TS	BT				FD0012	TS	BT								F1421	A	AC	CC	R	SR			**CE 80**	87->
80	**CE 80 CROSS H20**		84 ->	GF0222	std	FTR				GF0200	std	FTR								F1421	A	AC	CC	R	SR			**CE 80 CROSS H20**	84->
80	**CE 80 ENDURO H20**		84 ->	GF0222	std	FTR				GF0200	std	FTR								F1421	A	AC	CC	R	SR			**CE 80 ENDURO H20**	84->
80	**KR 80**		87 ->	FD0012	TS	BT				FD0098	BE	BA								F1421	A	AC	CC	R	SR			**KR 80**	87->
125	**CE 125 CROSS H20**		84 ->	GF0222	std	FTR				GF0200	std	FTR								F1421	A	AC	CC	R	SR			**CE 125 CROSS H20**	84->
125	**CE 125 ENDURO H20**		84 ->	GF0222	std	FTR				GF0200	std	FTR								F1421	A	AC	CC	R	SR			**CE 125 ENDURO H20**	84->

ADLY

cc	Modello / Model / Modeles / Modelo / Modell	dfd		Gamma / Range						Gamma / Range						Gamma Range	Gamma Range			Gamma / Range								Modello / Model / Modeles / Modelo / Modell	
25	**SILVER FOX 25**		00 -> 05	FD0175	BA					GF1200	std	FTR	PRO															**SILVER FOX 25**	00-> 05
50	**CAT 50**		01 ->	FD0175	BA																							**CAT 50**	01->
50	**COSY 50**		01 ->	FD0175	BA																							**COSY 50**	01->
50	**FOX 50**		00 ->	FD0175	BA					GF1200	std	FTR	PRO															**FOX 50**	00->
50	**FOX PLUS 50**		01 ->	FD0175	BA																							**FOX PLUS 50**	01->
50	**RT 50 ROAD TRACER**		02 ->	FD0175	BA																							**RT 50 ROAD TRACER**	02->
50	**SUPER SONIC 50**	•	00 ->	FD0226	BT																							**SUPER SONIC 50**	00->
50	**SUPER SONIC 50 RS**		06 ->	FD0226	BT					FD0226	BT																	**SUPER SONIC 50 RS**	06->
70	**FOX PLUS 70**		01 ->	FD0175	BA																							**FOX PLUS 70**	01->
70	**PISTA - TWIN LIGHT 70**		96 ->	FD0175	BA																							**PISTA - TWIN LIGHT 70**	96->
80	**COSY 80**		01 ->	FD0175	BA																							**COSY 80**	01->
90	**RT 90 ROAD TRACER**		02 ->	FD0175	BA																							**RT 90 ROAD TRACER**	02->
100	**RT 100 ROAD TRACER**		02 ->	FD0175	BA																							**RT 100 ROAD TRACER**	02->
125	**SUPER SONIC 125**	•	01 ->	FD0226	BT																							**SUPER SONIC 125**	01->
150	**ATV 150**	•	05 ->	FD0085	BD					FD0085	BD																	**ATV 150**	05->
150	**INTERCEPTOR 150**	•	05 ->	FD0085	BD					FD0085	BD																	**INTERCEPTOR 150**	05->
300	**ATV 300**	•	05 ->	FD0085	BD					FD0085	BD																	**ATV 300**	05->
300	**CROSS X OVER 300**	•	07 ->	FD0383	SV	BV																						**CROSS X OVER 300**	07->
300	**CROSS X ROAD 300**	•	07 ->	FD0383	SV	BV																						**CROSS X ROAD 300**	07->
300	**SPORT 300**	•	07 ->	FD0383	SV	BV				FD0434	SV																	**SPORT 300**	07->
320	**S 320**	•	07 ->	FD0383	SV	BV																						**S 320**	07->
320	**U 320**	•	07 ->	FD0383	SV	BV																						**U 320**	07->

AEON

cc	Modello / Model / Modeles / Modelo / Modell	dfd		Gamma / Range						Gamma / Range						Gamma Range	Gamma Range			Gamma / Range								Modello / Model / Modeles / Modelo / Modell	
50	**AERO 50**		06 ->	FD0085	BD																							**AERO 50**	06->
50	**REGAL 50**		06 ->	FD0085	BD																							**REGAL 50**	06->
50	**TORCH 50**		06 ->	FD0085	BD																							**TORCH 50**	06->
90	**REGAL 90**		06 ->	FD0085	BD																							**REGAL 90**	06->
100	**PULSAR 100**		06 ->	FD0085	BD																							**PULSAR 100**	06->
100	**REVO 2 100**		04 ->							FD0085	BD																	**REVO 2 100**	04->
110	**AERO 110**		06 ->	FD0085	BD																							**AERO 110**	06->
110	**PULSAR 110**		06 ->	FD0085	BD																							**PULSAR 110**	06->
125	**CO-IN 125**		14 ->	FD0085	BD																							**CO-IN 125**	14->
125	**OVERLAND 125**		02 ->							FD0163	SD	BV																**OVERLAND 125**	02->

dfd **DOPPIO FRENO A DISCO** *twin disc / 2 disques de frein nécessaires / 2 discos de freno se requieren / 2 Bremsscheiben erforderlich*

FRENO ANTERIORE *front brake / frein avant / freno delantero / vorne Bremse*

FRENO POSTERIORE *rear brake / frein arrier / freno trasero / hinten Bremse*

FRENO A MANO *hand brake / frein à main / freno de mano / Handbremse*

DISCO ANTERIORE *front disc / disque avant / disco delantero / vorne Bremsscheiben*

FRENO POSTERIORE *rear brake / frein arrier / freno trasero / hinten Bremse*

DISCO MAGGIORATO *oversize disc / disque oversize /disco oversize / oversize Bremsscheiben*

SUPPORTO PINZA *bracket / pattes de déport / soporte de pinza / Bremssatelträger*

SERIE DISCHI FRIZIONE *clutch set / jeu d'embrayage / jeugo d'embrague / Kupplungsatz*

SERIE MOLLE / *clutch spring set / ressort d'embrayage / jeugo muelles d'embrague / Kupplungsatzfedern*

AEON

cc	Modello / Model / Modeles / Modelo / Modell	dfd			Gamma / Range						Gamma / Range					Gamma Range		Gamma Range				Gamma / Range		Modello / Model / Modeles / Modelo / Modell	
125	**OZ 125**		14 ->	FD0197	BE	BA																		**OZ 125**	14->
125	**PULSAR 125**		06 ->	FD0085	BD																			**PULSAR 125**	06->
125	**URBAN 125**		11 -> 13	FD0230	BT					FD0085	BD													**URBAN 125**	11->13
125	**URBAN 125**		14 ->	FD0197	BE	BA																		**URBAN 125**	14->
150	**PULSAR 150**		06 ->	FD0085	BD																			**PULSAR 150**	06->
180	**OVERLAND 180**		02 ->							FD0163	SD	BV												**OVERLAND 180**	02->
180	**ROADSTER 180**		02 ->							FD0163	SD	BV												**ROADSTER 180**	02->
250	**ELITE 250**		11 ->	FD0230	BT					FD0085	BD													**ELITE 250**	11->
350	**URBAN 350**		11 ->	FD0230	BT					FD0085	BD													**URBAN 350**	11->

AJP

cc	Modello / Model / Modeles / Modelo / Modell	dfd			Gamma / Range						Gamma / Range					Gamma Range		Gamma Range				Gamma / Range		Modello / Model / Modeles / Modelo / Modell	
125	**PR3 125 ENDURO**		08 ->	FD0281	BD					FD0292	X01	BD												**PR3 125 ENDURO**	08->
125	**PR3 125 SUPERMOTARD**		08 ->	FD0281	BD					FD0292	X01	BD												**PR3 125 SUPERMOTARD**	08->
125	**PR4 125 ENDURO**		04 -> 07	FD0162	BT					FD0292	X01	BD												**PR4 125 ENDURO**	04->07
125	**PR4 125 SUPERMOTARD**		04 -> 07	FD0162	BT					FD0292	X01	BD												**PR4 125 SUPERMOTARD**	04->07
200	**MX 200**		09 ->	FD0281	BD					FD0094	SD	BD												**MX 200**	09->
200	**PR3 200 ENDURO**		08 ->	FD0281	BD					FD0292	X01	BD												**PR3 200 ENDURO**	08->
200	**PR3 200 SUPERMOTARD**		08 ->	FD0281	BD					FD0292	X01	BD												**PR3 200 SUPERMOTARD**	08->
200	**PR4 200 ENDURO**		04 -> 07	FD0162	BT					FD0292	X01	BD												**PR4 200 ENDURO**	04->07
200	**PR4 200 SUPERMOTARD**		04 -> 07	FD0162	BT					FD0292	X01	BD												**PR4 200 SUPERMOTARD**	04->07
250	**PR5 250 ENDURO**		09 ->	FD0193	X01	SD	BD			FD0114	X01	SD	BD											**PR5 250 ENDURO**	09->
250	**PR5 250 SUPERMOTARD**		09 ->	FD0193	X01	SD	BD			FD0114	X01	SD	BD											**PR5 250 SUPERMOTARD**	09->

ALFER

cc	Modello / Model / Modeles / Modelo / Modell	dfd			Gamma / Range						Gamma / Range					Gamma Range		Gamma Range				Gamma / Range		Modello / Model / Modeles / Modelo / Modell	
80	**MC 80**		88 ->	FD0012	TS	BT				FD0142	BD													**MC 80**	88->
80	**MC 80 CROSS**		89 ->	FD0012	TS	BT				FD0012	TS	BT												**MC 80 CROSS**	89->
125	**MC 125**		87	FD0012	TS	BT				FD0012	TS	BT												**MC 125**	87
125	**MC 125**		88 ->	FD0115	BD					FD0012	TS	BT												**MC 125**	88->
125	**VRE 125 4 STROKE**		00 ->	FD0186	X01	SD	BD			FD0206	X01	SD	BD											**VRE 125 4 STROKE**	00->
250	**AR 250**		92	FD0113	BT					FD0073	X01	SD	BD											**AR 250**	92
250	**AR 250**		93	FD0186	X01	SD	BD			FD0073	X01	SD	BD											**AR 250**	93
250	**GR 250 ENDURO**		85 -> 87	FD0012	TS	BT				FD0012	TS	BT												**GR 250 ENDURO**	85->87
250	**GR 250 ENDURO**		88 ->	FD0115	BD					FD0012	TS	BT												**GR 250 ENDURO**	88->
250	**MC 250**		85 -> 86	FD0012	TS	BT																		**MC 250**	85->86
250	**MC 250**		87	FD0012	TS	BT				FD0012	TS	BT												**MC 250**	87
250	**MC 250**		88 ->	FD0115	BD					FD0012	TS	BT												**MC 250**	88->
250	**VR 250**		94	FD0186	X01	SD	BD			FD0073	X01	SD	BD											**VR 250**	94
250	**VR 250 ENDURO**		95 ->	FD0186	X01	SD	BD			FD0206	X01	SD	BD											**VR 250 ENDURO**	95->
250	**VR 250 MOTOCROSS**		95 ->	FD0186	X01	SD	BD			FD0206	X01	SD	BD											**VR 250 MOTOCROSS**	95->
250	**VR 250 NO LIMITS**		95 ->	FD0186	X01	SD	BD			FD0206	X01	SD	BD											**VR 250 NO LIMITS**	95->
250	**VR 250 SUPERMOTARD**		99 ->	FD0186	X01	SD	BD			FD0206	X01	SD	BD											**VR 250 SUPERMOTARD**	99->
300	**GR 300 ENDURO**		85 -> 87	FD0012	TS	BT				FD0012	TS	BT												**GR 300 ENDURO**	85->87
300	**GR 300 ENDURO**		89 ->	FD0113	BT					FD0115	BD													**GR 300 ENDURO**	89->
300	**TX 300**		90	FD0142	BD					FD0012	TS	BT												**TX 300**	90

ANCILLOTTI

cc	Modello / Model / Modeles / Modelo / Modell	dfd			Gamma / Range						Gamma / Range					Gamma Range		Gamma Range				Gamma / Range		Modello / Model / Modeles / Modelo / Modell	
80	**PS 80 MX**		83 ->	GF0200	std	FTR				GF0200	std	FTR												**PS 80 MX**	83->
125	**PST 125 MX**		83 ->	GF0200	std	FTR				GF0200	std	FTR												**PST 125 MX**	83->

dfd **DOPPIO FRENO A DISCO** *twin disc / 2 disques de frein nécessaires / 2 discos de freno se requieren / 2 Bremsscheiben erforderlich*

FRENO ANTERIORE *front brake / frein avant / freno delantero / vorne Bremse*

FRENO POSTERIORE *rear brake / frein arrier / freno trasero / hinten Bremse*

FRENO A MANO *hand brake / frein à main / freno de mano / Handbremse*

DISCO ANTERIORE *front disc / disque avant / disco delantero / vorne Bremsscheiben*

FRENO POSTERIORE *rear brake / frein arrier / freno trasero / hinten Bremse*

DISCO MAGGIORATO *oversize disc / disque oversize /disco oversize / oversize Bremsscheiben*

SUPPORTO PINZA *bracket / pattes de déport / soporte de pinza / Bremssattelträger*

SERIE DISCHI FRIZIONE *clutch set / jeu d'embrayage / jeugo d'embrague / Kupplungsatz*

SERIE MOLLE / *clutch spring set / ressort d'embrayage / jeugo muelles d'embrague / Kupplungsatzfedern*

ANCILLOTTI

cc	Modello / Model / Modeles / Modelo / Modell	dfd		Gamma / Range						Gamma / Range					Gamma Range				Gamma Range						Gamma / Range									Modello / Model / Modeles / Modelo / Modell	
250	**PSV 250 MX**		83 ->	GF0200	std	FTR				GF0204	std																							**PSV 250 MX**	83->

APRILIA

cc	Modello / Model / Modeles / Modelo / Modell	dfd		Gamma / Range						Gamma / Range					Gamma Range				Gamma Range						Gamma / Range									Modello / Model / Modeles / Modelo / Modell	
50	**AFI 50**		89	FD0098	BE	BA				FD0048	BT														F1529	A	AC	S	SRS				MO610F	**AFI 50**	89
50	**AFI 50 AE all models**		87 -> 88	FD0098	BE	BA				FD0048	BT														F1529	A	AC	S	SRS				MO610F	**AFI 50 AE all models**	87->88
50	**AFI 50 EUROPA**		90 -> 92	FD0098	BE	BA				FD0048	BT														F1529	A	AC	S	SRS				MO610F	**AFI 50 EUROPA**	90->92
50	**AFI 50 FUTURA**		90	FD0098	BE	BA				FD0048	BT														F1529	A	AC	S	SRS				MO610F	**AFI 50 FUTURA**	90
50	**AFI 50 FUTURA**		91 -> 92	FD0098	BE	BA				FD0048	BT																							**AFI 50 FUTURA**	91->92
50	**CLASSIC 50**		92 -> 99	FD0195	BT	SE				GF0244	std														F1540	A	AC	ACM	R	SR	SRM	SRS	MO613F	**CLASSIC 50**	92->99
50	**CLASSIC 50**		00 -> 01	FD0195	BT	SE				GF0244	std																							**CLASSIC 50**	00->01
50	**ET 50**		84 -> 86	GF0153	std					GF0220	std														F1522	A								**ET 50**	84->86
50	**ET 50 AE**		87 ->	FD0098	BE	BA				FD0048	BT														F1529	A	AC	S	SRS				MO610F	**ET 50 AE**	87->
50	**ETX 50**		86 ->	FD0098	BE	BA				GF0220	std														F1529	A	AC	S	SRS				MO610F	**ETX 50**	86->
50	**EUROPA 50**		91 -> 92	FD0098	BE	BA				FD0048	BT														F1540	A	AC	ACM	R	SR	SRM	SRS	MO613F	**EUROPA 50**	91->92
50	**MINI RX 50**		04 ->	FD0315	BD																													**MINI RX 50**	04->
50	**MX 50**		-> 83	GF0200	std	FTR				GF0200	std	FTR													F1522	A								**MX 50**	->83
50	**MX 50**		03 -> 05	FD0195	BT	SE				FD0048	BT														F1540	A	AC	ACM	R	SR	SRM	SRS	MO613F	**MX 50**	03->05
50	**MX 50 MOTARD**		-> 94																						F1540	A	AC	ACM	R	SR	SRM	SRS	MO613F	**MX 50 MOTARD**	->94
50	**MX 50 MOTARD**		95 -> 03	FD0195	BT	SE				FD0048	BT														F1540	A	AC	ACM	R	SR	SRM	SRS	MO613F	**MX 50 MOTARD**	95->03
50	**PEGASO 50**		92 -> 94																						F1540	A	AC	ACM	R	SR	SRM	SRS	MO613F	**PEGASO 50**	92->94
50	**RC 50**		-> 83	GF0153	std					GF0153	std														F1522	A								**RC 50**	->83
50	**RC 50 SPECIAL**		-> 83	GF0200	std	FTR				GF0200	std	FTR													F1522	A								**RC 50 SPECIAL**	->83
50	**RED ROSE 50**		88 -> 91	FD0098	BE	BA				GF0153	std														F1529	A	AC	S	SRS				MO610F	**RED ROSE 50**	88->91
50	**RED ROSE 50**		92	FD0098	BE	BA				GF0244	std														F1529	A	AC	S	SRS				MO610F	**RED ROSE 50**	92
50	**RED ROSE 50**		93 ->	FD0098	BE	BA				GF0244	std																							**RED ROSE 50**	93->
50	**RS 50**		91 -> 95	FD0012	B4R	TS	BT			FD0012	TS	BT													F1540	A	AC	ACM	R	SR	SRM	SRS	MO613F	**RS 50**	91->95
50	**RS 50**		96 -> 98	FD0012	B4R	TS	BT			FD0048	BT														F1540	A	AC	ACM	R	SR	SRM	SRS	MO613F	**RS 50**	96->98
50	**RS 50**		99 -> 05	FD0012	B4R	TS	BT			FD0048	BT								DF4035	A					F1540	A	AC	ACM	R	SR	SRM	SRS	MO613F	**RS 50**	99->05
50	**RS 50**		06 -> 10	FD0256	TS	BT				FD0094	BT	SD													F1475	A	AC	ACM	R	SR	S	SRM	SRS	MO632F	**RS 50**	06->10
50	**RS 50 REPLICA**		00 -> 02	FD0195	BT	SE				FD0094	BT	SD			DF4039	A			DF4035	A					F1540	A	AC	ACM	R	SR	SRM	SRS	MO613F	**RS 50 REPLICA**	00->02
50	**RS 50 REPLICA**		03 -> 05	FD0195	BT	SE				FD0048	BT				DF4039	A			DF4035	A					F1540	A	AC	ACM	R	SR	SRM	SRS	MO613F	**RS 50 REPLICA**	03->05
50	**RS4 50**		11 -> 15	FD0380	TS	BT				FD0085	BT														F1475	A	AC	ACM	R	SR	S	SRM	SRS	MO632F	**RS4 50**	11->15
50	**RS4 50 REPLICA**		14 -> 16	FD0380	TS	BT				FD0085	BT														F1475	A	AC	ACM	R	SR	S	SRM	SRS	MO632F	**RS4 50 REPLICA**	14->16
50	**RX 50**		89 -> 91	FD0098	BE	BA				FD0048	BT														F1529	A	AC	S	SRS				MO610F	**RX 50**	89->91
50	**RX 50**		92 -> 95	FD0195	BT	SE				FD0103	BT														F1529	A	AC	S	SRS				MO610F	**RX 50**	92->95
50	**RX 50**		96 -> 98	FD0012	B4R	TS	BT			FD0103	BT														F1529	A	AC	S	SRS				MO610F	**RX 50**	96->98
50	**RX 50**		03 -> 05	FD0162	BT					FD0094	BT	SD													F1540	A	AC	ACM	R	SR	SRM	SRS	MO613F	**RX 50**	03->05
50	**RX 50**		06 -> 16	FD0162	BT					FD0094	BT	SD													F1475	A	AC	ACM	R	SR	S	SRM	SRS	MO632F	**RX 50**	06->16
50	**RX 50 ENDURO**		95 -> 03	FD0162	BT					FD0094	BT	SD													F1540	A	AC	ACM	R	SR	SRM	SRS	MO613F	**RX 50 ENDURO**	95->03
50	**RX 50 RACING**		03 -> 06	FD0195	BT	SE				FD0103	BT														F1540	A	AC	ACM	R	SR	SRM	SRS	MO613F	**RX 50 RACING**	03->06
50	**SX 50**		06 -> 14	FD0162	BT																				F1475	A	AC	ACM	R	SR	S	SRM	SRS	MO632F	**SX 50**	06->14
50	**SX 50 LIMITED EDITION**		14 -> 16	FD0122	TS	BT	SD	BD		FD0085	BT														F1475	A	AC	ACM	R	SR	S	SRM	SRS	MO632F	**SX 50 LIMITED EDITION**	14->16
50	**TUAREG 50**		84 -> 85	GF0153	std					GF0220	std														F1522	A								**TUAREG 50**	84->85
50	**TUAREG 50**		86	GF0153	std					GF0220	std														F1529	A	AC	S	SRS				MO610F	**TUAREG 50**	86
50	**TUAREG 50**		87 ->	FD0098	BE	BA				FD0103	BT																							**TUAREG 50**	87->
50	**TUAREG 50 (freno a disco)**		84 -> 85	FD0098	BE	BA				GF0220	std														F1529	A	AC	S	SRS				MO610F	**TUAREG 50 (freno a disco)**	84->85
50	**TUAREG 50 (freno a disco)**		86	FD0098	BE	BA				GF0220	std														F1522	A								**TUAREG 50 (freno a disco)**	86
50	**TUAREG 50 HPC SYSTEM**		87 ->	FD0091	BT	BD				FD0012	TS	BT													F1529	A	AC	S	SRS				MO610F	**TUAREG 50 HPC SYSTEM**	87->
50	**TUAREG 50 RALLY**		90 -> 92	FD0098	BE	BA				FD0048	BT														F1529	A	AC	S	SRS				MO610F	**TUAREG 50 RALLY**	90->92
50	**TUONO 50**		03 -> 04	FD0281	BD	BE	BA			FD0012	TS	BT			DF4039	A			DF4035	A					F1540	A	AC	ACM	R	SR	SRM	SRS	MO613F	**TUONO 50**	03->04
80	**CLASSIC 80**		93	FD0098	BE	BA				GF0244	std																							**CLASSIC 80**	93
125	**AF1 125 EUROPA**		90 -> 92	FD0115	B4R	BT	BD			FD0012	TS	BT			DF5306	EF									F1419	A	AC	CC	R	SR				**AF1 125 EUROPA**	90->92
125	**AF1 125 FUTURA**		90 -> 91	FD0115	B4R	BT	BD			FD0012	TS	BT			DF5306	EF									F1419	A	AC	CC	R	SR				**AF1 125 FUTURA**	90->91
125	**AFI 125**		89 -> 91	FD0113	BT					FD0012	TS	BT													F1409	A	AC	CC	R	SR				**AFI 125**	89->91

dfd **DOPPIO FRENO A DISCO** *twin disc / 2 disques de frein nécessaires / 2 discos de freno se requieren / 2 Bremsscheiben erforderlich*

FRENO ANTERIORE *front brake / frein avant / freno delantero / vorne Bremse*

FRENO POSTERIORE *rear brake / frein arrier / freno trasero / hinten Bremse*

FRENO A MANO *hand brake / frein à main / freno de mano / Handbremse*

DISCO ANTERIORE *front disc / disque avant / disco delantero / vorne Bremsscheiben*

FRENO POSTERIORE *rear brake / frein arrier / freno trasero / hinten Bremse*

DISCO MAGGIORATO *oversize disc / disque oversize /disco oversize / oversize Bremsscheiben*

SUPPORTO PINZA *bracket / pattes de déport / soporte de pinza / Bremssatelträger*

SERIE DISCHI FRIZIONE *clutch set / jeu d'embrayage / jeugo d'embrague / Kupplungsatz*

SERIE MOLLE / *clutch spring set / ressort d'embrayage / jeugo muelles d'embrague / Kupplungsatzfedern*

APRILIA

cc	Modello / Model / Modeles / Modelo / Modell	dfd		Gamma / Range						Gamma / Range						Gamma Range				Gamma Range						Gamma / Range								Modello / Model / Modeles / Modelo / Modell	
125	**AFI 125 SINTESI**		88 ->	FD0115	B4R	BT	BD			FD0012	TS	BT														F1419	A	AC	CC	R	SR			**AFI 125 SINTESI**	88->
125	**AFI 125 SINTESI REPLICA**		89 -> 91	FD0115	B4R	BT	BD			FD0012	TS	BT														F1419	A	AC	CC	R	SR			**AFI 125 SINTESI REPLICA**	89->91
125	**ASR 125**		86 ->							FD0012	TS	BT																						**ASR 125**	86->
125	**CLASSIC 125**		95 -> 01	FD0162	BT					FD0012	TS	BT														F1411	A	AC	CC	R	SR			**CLASSIC 125**	95->01
125	**ETX 125**		84							GF0201	std															F1410	A	AC	CC					**ETX 125**	84
125	**ETX 125**		85 -> 86	FD0012	TS	BT				GF0233	std															F1409	A	AC	CC	R	SR			**ETX 125**	85->86
125	**ETX 125**		87 -> 97	FD0091	BD					GF0233	std															F1409	A	AC	CC	R	SR			**ETX 125**	87->97
125	**ETX 125**		98 ->	FD0195	BT	SE				FD0210	BT																							**ETX 125**	98->
125	**MX 125**		83 -> 88	GF0200	std	FTR				GF0204	std																							**MX 125**	83->88
125	**MX 125**		04 -> 08	FD0186	TS	BT	SD	BD		FD0071	BT					DF5306	EF			DF5216	A					F1411	A	AC	CC	R	SR			**MX 125**	04->08
125	**MX 125 SUPERMOTO**		07 ->	FD0186	TS	BT	SD	BD		FD0165	BT																							**MX 125 SUPERMOTO**	07->
125	**PEGASO 125**		89 -> 91	FD0162	BT					FD0210	BT					DF5187	AF			DF5216	A					F1419	A	AC	CC	R	SR			**PEGASO 125**	89->91
125	**PEGASO 125**		92 -> 99	FD0195	BT	SE				FD0165	BT					DF5187	AF			DF5216	A													**PEGASO 125**	92->99
125	**RED ROSE 125**		87 -> 89	FD0091	BT	BD				GF0201	std															F1419	A	AC	CC	R	SR			**RED ROSE 125**	87->89
125	**RED ROSE 125**		90 -> 94	FD0162	BT					GF0201	std															F1419	A	AC	CC	R	SR			**RED ROSE 125**	90->94
125	**RS 125**		92 -> 94	FD0115	B4R	BT				FD0012	TS	BT														F1419	A	AC	CC	R	SR			**RS 125**	92->94
125	**RS 125**		95	FD0115	B4R	BT				FD0012	TS	BT				DF5306	EF			DF5216	A					F1411	A	AC	CC	R	SR			**RS 125**	95
125	**RS 125**		96 -> 99	FD0115	B4R	BT				FD0012	TS	BT				DF5306	EF			DF4035	A													**RS 125**	96->99
125	**RS 125**		00 -> 05	FD0115	B4R	BT				FD0012	TS	BT								DF4035	A													**RS 125**	00->05
125	**RS 125**		06 -> 11	FD0404	B4R	TS	BT			FD0267	SE	BE	BA							DF4035	A													**RS 125**	06->11
125	**RS 125 PISTA**		05 ->	FD0115	B4R	BT				FD0012	TS	BT																						**RS 125 PISTA**	05->
125	**RS4 125 (pinza AJP)**		11 -> 19	FD0380	TS	BT				FD0077	BT																							**RS4 125 (pinza AJP)**	11->19
125	**RS4 125 (pinza J JUAN)**		11 -> 19	FD0093	R01	SP	TS	BT		FD0085	BT																							**RS4 125 (pinza J JUAN)**	11->19
125	**RS4 125 REPLICA**		16 -> 19	FD0380	TS	BT				FD0085	BT																							**RS4 125 REPLICA**	16->19
125	**RX 125**		-> 83	GF0200	std	FTR				GF0204	std																							**RX 125**	->83
125	**RX 125**		86	FD0091	BT	BD				GF0233	std															F1419	A	AC	CC	R	SR			**RX 125**	86
125	**RX 125**		87 -> 89	FD0091	BT	BD				GF0233	std																							**RX 125**	87->89
125	**RX 125**		90	FD0162	BT					FD0165	BT									DF5216	A													**RX 125**	90
125	**RX 125**		91	FD0162	BT					FD0244	BT																							**RX 125**	91
125	**RX 125**		92 -> 94	FD0195	BT	SE				FD0244	BT																							**RX 125**	92->94
125	**RX 125**		95 ->	FD0186	TS	BT	SD	BD		FD0210	BT																							**RX 125**	95->
125	**RX 125 (mozzi Rimoldi)**		84 -> 85	GF0200	std	FTR				GF1181	std																							**RX 125 (mozzi Rimoldi)**	84->85
125	**RX 125 ENDURO**		08 ->	FD0186	TS	BT	SD	BD		FD0210	BT																							**RX 125 ENDURO**	08->
125	**RX 125 SUPERMOTARD**		08 ->	FD0186	TS	BT	SD	BD		FD0210	BT																							**RX 125 SUPERMOTARD**	08->
125	**SPORT PRO 125**		93 ->	FD0115	B4R	BT	BD			FD0012	TS	BT																							**SPORT PRO 125**	93->
125	**ST 125**		87 ->	FD0044	BT					GF0201	std																							**ST 125**	87->
125	**STX 125**		84 -> 85							GF0201	std																							**STX 125**	84->85
125	**STX 125**		86 ->	FD0044	BT					GF0201	std																							**STX 125**	86->
125	**TREND GO WEST 125**		87 ->	FD0091	BT	BD				GF0233	std																							**TREND GO WEST 125**	87->
125	**TUAREG 125**		84 -> 85	GF0222	std	FTR				GF0233	std																							**TUAREG 125**	84->85
125	**TUAREG 125**		86 ->	FD0091	BT	BD				FD0012	TS	BT														F1409	A	AC	CC	R	SR			**TUAREG 125**	86->
125	**TUAREG 125 RALLY**		86 -> 88	FD0091	BT	BD				GF0233	std															F1411	A	AC	CC	R	SR			**TUAREG 125 RALLY**	86->88
125	**TUAREG 125 RALLY**		89 -> 90	FD0162	BT					FD0165	BT									DF5216	A					F1419	A	AC	CC	R	SR			**TUAREG 125 RALLY**	89->90
125	**TUAREG 125 RALLY**		91 -> 92	FD0095	BT															DF5216	A					F1419	A	AC	CC	R	SR			**TUAREG 125 RALLY**	91->92
125	**TUAREG 125 RALLY(Mozzi Rimoldi)**		86 ->	FD0091	BT	BD				GF1182	std															F1409	A	AC	CC	R	SR			**TUAREG 125 RALLY(Mozzi Rimoldi)**	86->
125	**TUAREG 125 WIND**		90 ->	FD0158	BT					FD0012	TS	BT																						**TUAREG 125 WIND**	90->
125	**TUONO 125**		03 -> 07	FD0115	B4R	BT	BD			FD0012	TS	BT				DF5306	EF			DF4035	A					F1411	A	AC	CC	R	SR			**TUONO 125**	03->07
125	**TUONO 125 ABS**		17 -> 19	FD0380	TS	BT				FD0085	BT																							**TUONO 125 ABS**	17->19
125	**TX 125**		85	GF0200	std	FTR				GF0200	std	FTR																						**TX 125**	85
125	**TX 125 M**		86 ->	FD0094	SD	BD				GF0200	std	FTR																						**TX 125 M**	86->
200	**CLIMBER 200**		93 ->	FD0012	TS	BT				FD0012	TS	BT																						**CLIMBER 200**	93->
240	**CLIMBER 240**		88 -> 90	FD0098	BE	BA				FD0048	BT															F1409	A	AC	CC	R	SR			**CLIMBER 240**	88->90
240	**CLIMBER 240**		91 -> 94	FD0098	BE	BA				FD0098	BE	BA														F1419	A	AC	CC	R	SR			**CLIMBER 240**	91->94
240	**TRX 240 M**		89 ->	FD0098	BE	BA				FD0098	BE	BA																						**TRX 240 M**	89->
240	**TX 240**		85 ->	GF0200	std	FTR				GF0200	std	FTR														F1409	A	AC	CC	R	SR			**TX 240**	85->
250	**AF1 250 REPLICA**		90 ->	FD0115	B4R	BT	BD			FD0013	BT																							**AF1 250 REPLICA**	90->
250	**MX 250**		-> 82	GF0204	std					GF0204	std																							**MX 250**	->82

dfd **DOPPIO FRENO A DISCO** *twin disc / 2 disques de frein nécessaires / 2 discos de freno se requieren / 2 Bremsscheiben erforderlich*

FRENO ANTERIORE *front brake / frein avant / freno delantero / vorne Bremse*

FRENO POSTERIORE *rear brake / frein arrier / freno trasero / hinten Bremse*

FRENO A MANO *hand brake / frein à main / freno de mano / Handbremse*

DISCO ANTERIORE *front disc / disque avant / disco delantero / vorne Bremsscheiben*

FRENO POSTERIORE *rear brake / frein arrier / freno trasero / hinten Bremse*

DISCO MAGGIORATO *oversize disc / disque oversize /disco oversize / oversize Bremsscheiben*

SUPPORTO PINZA *bracket / pattes de déport / soporte de pinza / Bremssatelträger*

SERIE DISCHI FRIZIONE *clutch set / jeu d'embrayage / jeugo d'embrague / Kupplungsatz*

SERIE MOLLE / *clutch spring set / ressort d'embrayage / jeugo muelles d'embrague / Kupplungsatzfedern*

APRILIA

cc	Modello / Model / Modeles / Modelo / Modell	dfd			Gamma / Range						Gamma / Range				Gamma Range	Gamma Range				Gamma / Range										Modello / Model / Modeles / Modelo / Modell	
250	**MX 250**		83	FD0012	B4R	TS	BT			GF0204	std																				**MX 250**	83
250	**MX 250**		84 ->	GF0222	std	FTR				GF0222	std	FTR																				**MX 250**	84->
250	**RS 250**	•	95 -> 96	FD0093	R01	SP	TS	BT		FD0012	TS	BT							DF5071	A				F1988	A	AC	CC	R	SR				**RS 250**	95->96
250	**RS 250**	•	97	FD0093	R01	SP	TS	BT		FD0196	BE	BA							DF5071	A				F1988	A	AC	CC	R	SR				**RS 250**	97
250	**RS 250**	•	98 -> 03	FD0221	R01	B4R	SP	TS	BT	FD0196	BE	BA							DF5071	A				F1988	A	AC	CC	R	SR				**RS 250**	98->03
250	**RS 250 PISTA**	•	04 ->	FD0221	R01	B4R	SP	TS	BT	FD0196	BE	BA												F1988	A	AC	CC	R	SR				**RS 250 PISTA**	04->
250	**RX 250**		-> 82	GF0204	std					GF0204	std																					**RX 250**	-> 82
250	**RX 250**		83	FD0012	B4R	TS	BT			GF1181	std																					**RX 250**	83
250	**RX 250**		84 -> 85	GF0222	std	FTR				GF0222	std	FTR																				**RX 250**	84->85
250	**RX 250**		86 ->	FD0012	B4R	TS	BT			GF0233	std																					**RX 250**	86->
250	**TUAREG 250**		84 -> 85							GF0200A	std													F1412	A	AC	CC	R	SR				**TUAREG 250**	84->85
250	**TUAREG 250 RALLY**		86 ->	FD0091	BT	BD				GF0233	std													F1412	A	AC	CC	R	SR				**TUAREG 250 RALLY**	86->
250	**TUAREG 250 RALLY (Mozzi Rimoldi)**		86 -> 88	FD0091	BT	BD				GF1182	std													F1412	A	AC	CC	R	SR				**TUAREG 250 RALLY (Mozzi Rimoldi)**	86->88
275	**CLIMBER 275**		89 -> 92	FD0098	BE	BA				FD0048	BT																					**CLIMBER 275**	89->92
280	**CLIMBER 280**		93 ->	FD0142	BD					FD0142	BD																					**CLIMBER 280**	93->
300	**TX 300**		85	GF0200	std	FTR				GF0200	std	FTR												F1409	A	AC	CC	R	SR				**TX 300**	85
300	**TX 300**		86	FD0094	SD	BD				GF0200	std	FTR												F1409	A	AC	CC	R	SR				**TX 300**	86
311	**TX 311**		87	FD0094	SD	BD				GF0200	std	FTR												F1409	A	AC	CC	R	SR				**TX 311**	87
312	**TX 312**		88 ->	FD0094	SD	BD				FD0094	SD	BD												F1409	A	AC	CC	R	SR				**TX 312**	88->
312	**TXR 312**		88 ->	FD0094	SD	BD				FD0094	SD	BD												F1409	A	AC	CC	R	SR				**TXR 312**	88->
320	**TRIAL 320**		81 ->	GF0200	std	FTR				GF0200	std	FTR																				**TRIAL 320**	81->
350	**ETX 350**		85 -> 86	FD0091	BT	BD				FD0012	TS	BT												F1408	A	AC	CC	R	SR				**ETX 350**	85->86
350	**ETX 350 AF**		87 ->	FD0091	BT	BD				FD0012	TS	BT												F1409	A	AC	CC	R	SR				**ETX 350 AF**	87->
350	**TUAREG 350**		87 ->	FD0091	BT	BD				FD0012	TS	BT												F1409	A	AC	CC	R	SR				**TUAREG 350**	87->
350	**TUAREG 350 WIND**		87	FD0091	BT	BD				FD0012	TS	BT												F1409	A	AC	CC	R	SR				**TUAREG 350 WIND**	87
350	**TUAREG 350 WIND**		88	FD0091	BT	BD				FD0012	TS	BT																				**TUAREG 350 WIND**	88
350	**TUAREG 350 WIND**		89	FD0113	BT					FD0073	TS	BT																				**TUAREG 350 WIND**	89
350	**TUAREG 350 WIND**		90 ->	FD0158	BT					FD0073	TS	BT																				**TUAREG 350 WIND**	90->
450	**MXV 450 4.5**		09 ->	FD0193	X01	SD	BD			FD0329	X01	SD	BD																			**MXV 450 4.5**	09->
450	**RXV 450 4.5**		05 ->	FD0193	X01	SD	BD			FD0349	X01	SD	BD						DF5177	A												**RXV 450 4.5**	05->
450	**SXV 450**		05 ->	FD0462	TS					FD0349	X01	SD	BD			DF5142	AF		DF5177	A												**SXV 450**	05->
450	**SXV Replica 450 VAN DE BOSCH**		05 ->	FD0213	R01	B4R	TS	BT		FD0349	X01	SD	BD																			**SXV Replica 450 VAN DE BOSCH**	05->
550	**RXV 550 5.5**		05 ->	FD0193	X01	SD	BD			FD0349	X01	SD	BD						DF5177	A												**RXV 550 5.5**	05->
550	**SXV 550**		06 ->	FD0462	TS					FD0349	X01	SD	BD			DF5142	AF		DF5177	A												**SXV 550**	06->
550	**SXV Replica 550 VAN DE BOSCH**		08 ->	FD0213	R01	B4R	TS	BT		FD0349	X01	SD	BD																			**SXV Replica 550 VAN DE BOSCH**	08->
600	**ETX 600**		86 ->	FD0091	BT	BD				FD0012	TS	BT																				**ETX 600**	86->
600	**PEGASO 600**		89 -> 91	FD0216	R01	SP	TS	BT	SH	FD0165	BT					DF5187	AF		DF5216	A												**PEGASO 600**	89->91
600	**TUAREG 600 WIND**		89 ->	FD0158	BT					FD0165	BT																					**TUAREG 600 WIND**	89->
600	**TUAREG 600 WIND (twin disc)**	•	89 ->	FD0073	TS	BT	SD	BD		FD0073	TS	BT																				**TUAREG 600 WIND (twin disc)**	89->
600	**TUAREG 600 WIND PARIS-DAKAR**		89 ->	FD0158	BT					FD0165	BT																					**TUAREG 600 WIND PARIS-DAKAR**	89->
650	**MOTO 650 6.5**		95 -> 96	FD0216	R01	SP	TS	BT	SH	FD0165	BT								DF5216	A				F1496	A	AC	CC	R	SR			MO635F	**MOTO 650 6.5**	95->96
650	**MOTO 650 6.5**		97 -> 00	FD0216	R01	SP	TS	BT	SH	FD0210	BT								DF5216	A				F1496	A	AC	CC	R	SR			MO635F	**MOTO 650 6.5**	97->00
650	**PEGASO 650**		91 -> 95	FD0171	BT					FD0165	BT					DF5187	AF		DF5216	A				F1496	A	AC	CC	R	SR			MO635F	**PEGASO 650**	91->95
650	**PEGASO 650**		96	FD0186	TS	BT	SD	BD		FD0210	BT					DF5187	AF		DF5216	A				F1496	A	AC	CC	R	SR			MO635F	**PEGASO 650**	96
650	**PEGASO 650 3**		97 -> 00	FD0216	R01	SP	TS	BT	SH	FD0071	BT					DF5187	AF		DF5216	A				F1496	A	AC	CC	R	SR			MO635F	**PEGASO 650 3**	97->00
650	**PEGASO 650 IE**		01 -> 04	FD0216	R01	SP	TS	BT	SH	FD0206	TS	BT				DF5187	AF		DF5189	A				F1496	A	AC	CC	R	SR			MO635F	**PEGASO 650 IE**	01->04
650	**STARCK 650**		96	FD0216	R01	SP	TS	BT	SH	FD0210	BT													F1496	A	AC	CC	R	SR			MO635F	**STARCK 650**	96
660	**PEGASO 660 FACTORY**		07 -> 09	FD0462	TS					FD0206	TS	BT				DF5306	EF							F1487	A	AC	CC	R	SR				**PEGASO 660 FACTORY**	07->09
660	**PEGASO 660 STRADA**		05 -> 09	FD0221	R01	B4R	SP	TS	BT	FD0206	TS	BT				DF5306	EF		DF5189	A				F1487	A	AC	CC	R	SR				**PEGASO 660 STRADA**	05->09
660	**PEGASO 660 TRAIL**		06 -> 08	FD0216	R01	SP	TS	BT	SH	FD0206	TS	BT				DF5187	AF		DF5189	A				F1487	A	AC	CC	R	SR				**PEGASO 660 TRAIL**	06->08
660	**RS 660**	•	20	FD0498	R01	SP	TS			FD0256	TS	BT																				**RS 660**	20
750	**DORSODURO 750 FACTORY**	•	10 -> 13	FD0221	R01	B4R	SP	TS	BT	FD0206	TS	BT				DF5306	EF																**DORSODURO 750 FACTORY**	10->13
750	**DORSODURO 750 SMV**	•	08	FD0221	R01	B4R	SP	TS	BT	FD0206	TS	BT				DF5306	EF																**DORSODURO 750 SMV**	08
750	**DORSODURO 750 SMV**	•	09 -> 18	FD0404	B4R	TS	BT			FD0206	TS	BT				DF5306	EF																**DORSODURO 750 SMV**	09->18
750	**SHIVER 750 SL**	•	07 -> 18	FD0404	B4R	TS	BT			FD0206	TS	BT				DF5306	EF																**SHIVER 750 SL**	07->18
750	**SHIVER GT 750 SL**	•	09 -> 12	FD0404	B4R	TS	BT			FD0206	TS	BT				DF5306	EF																**SHIVER GT 750 SL**	09->12
850	**NA 850 MANA**	•	07	FD0404	B4R	TS	BT			FD0206	TS	BT				DF5306	EF																**NA 850 MANA**	07

dfd **DOPPIO FRENO A DISCO** *twin disc / 2 disques de frein nécessaires / 2 discos de freno se requieren / 2 Bremsscheiben erforderlich*

FRENO ANTERIORE *front brake / frein avant / freno delantero / vorne Bremse*

FRENO POSTERIORE *rear brake / frein arrier / freno trasero / hinten Bremse*

FRENO A MANO *hand brake / frein à main / freno de mano / Handbremse*

DISCO ANTERIORE *front disc / disque avant / disco delantero / vorne Bremsscheiben*

FRENO POSTERIORE *rear brake / frein arrier / freno trasero / hinten Bremse*

DISCO MAGGIORATO *oversize disc / disque oversize /disco oversize / oversize Bremsscheiben*

SUPPORTO PINZA *bracket / pattes de déport / soporte de pinza / Bremssatelträger*

SERIE DISCHI FRIZIONE *clutch set / jeu d'embrayage / jeugo d'embrague / Kupplungsatz*

SERIE MOLLE / *clutch spring set / ressort d'embrayage / jeugo muelles d'embrague / Kupplungsatzfedern*

APRILIA

cc	Modello / Model / Modeles / Modelo / Modell	dfd		Gamma / Range						Gamma / Range					Gamma Range		Gamma Range				Gamma / Range									Modello / Model / Modeles / Modelo / Modell	
850	**NA 850 MANA**	•	08 -> 11	FD0404	B4R	TS	BT			FD0091	BT				DF5306	EF															**NA 850 MANA**	08->11
850	**NA 850 MANA GT**	•	09 -> 16	FD0404	B4R	TS	BT			FD0091	BT			FD0439BA	DF5306	EF															**NA 850 MANA GT**	09->16
900	**DORSODURO 900**	•	17 -> 20	FD0404	B4R	TS	BT			FD0206	TS	BT			DF5306	EF															**DORSODURO 900**	17->20
900	**SHIVER 900**	•	17 -> 20	FD0404	B4R	TS	BT			FD0206	TS	BT			DF5306	EF															**SHIVER 900**	17->20
1000	**1000 BLUE MARLIN**	•	02 ->	FD0221	R01	B4R	SP	TS	BT	FD0256	TS	BT																			**1000 BLUE MARLIN**	02->
1000	**ETV 1000 CAPONORD**	•	01 -> 03	FD0216	R01	SP	TS	BT	SH	FD0256	TS	BT															F1454	A	R		MO635F	**ETV 1000 CAPONORD**	01->03
1000	**ETV 1000 CAPONORD ABS**	•	04 -> 08	FD0216	R01	SP	TS	BT	SH	FD0256	TS	BT															F1454	A	R		MO635F	**ETV 1000 CAPONORD ABS**	04->08
1000	**ETV 1000 CAPONORD RALLY RAID**	•	04 -> 08	FD0216	R01	SP	TS	BT	SH	FD0256	TS	BT															F1454	A	R		MO635F	**ETV 1000 CAPONORD RALLY RAID**	04->08
1000	**RST 1000 FUTURA**	•	01 -> 03	FD0221	R01	B4R	SP	TS	BT	FD0186	TS	BT						DF5071	A							F1454	A	R			MO635F	**RST 1000 FUTURA**	01->03
1000	**RSV 1000 MILLE**	•	97 -> 01	FD0221	R01	B4R	SP	TS	BT	FD0256	TS	BT			DF5306	EF		DF5071	A						F1498	A	AC	CC	R	SR		MO635F	**RSV 1000 MILLE**	97->01
1000	**RSV 1000 MILLE**	•	02 -> 03	FD0305	R01	SP	TS			FD0256	TS	BT			DF5306	EF		DF5071	A						F1498	A	AC	CC	R	SR		MO635F	**RSV 1000 MILLE**	02->03
1000	**RSV 1000 MILLE NERA**	•	04	FD0305	R01	SP	TS			FD0256	TS	BT			DF5306	EF		DF5071	A						F1454	A	R					MO635F	**RSV 1000 MILLE NERA**	04
1000	**RSV 1000 MILLE R**	•	00	FD0221	R01	B4R	SP	TS	BT	FD0256	TS	BT			DF5306	EF		DF5071	A						F1498	A	AC	CC	R	SR		MO635F	**RSV 1000 MILLE R**	00
1000	**RSV 1000 MILLE R**	•	01 -> 02	FD0305	R01	SP	TS			FD0256	TS	BT			DF5306	EF		DF5071	A						F1498	A	AC	CC	R	SR		MO635F	**RSV 1000 MILLE R**	01->02
1000	**RSV 1000 MILLE R**	•	03 -> 07	FD0305	R01	SP	TS			FD0256	TS	BT			DF5306	EF		DF5071	A						F1454	A	R					MO635F	**RSV 1000 MILLE R**	03->07
1000	**RSV 1000 MILLE R FACTORY**	•	04 -> 05	FD0305	R01	SP	TS			FD0256	TS	BT			DF5306	EF		DF5071	A						F1454	A	R					MO635F	**RSV 1000 MILLE R FACTORY**	04->05
1000	**RSV 1000 SP**	•	99 -> 00	FD0221	R01	B4R	SP	TS	BT	FD0256	TS	BT			DF5306	EF		DF5071	A						F1498	A	AC	CC	R	SR		MO635F	**RSV 1000 SP**	99->00
1000	**RSV 1000 TUONO**	•	02 -> 05	FD0221	R01	B4R	SP	TS	BT	FD0256	TS	BT			DF5306	EF		DF5071	A						F1454	A	R					MO635F	**RSV 1000 TUONO**	02->05
1000	**RSV 1000 TUONO FIGTHER**	•	03 -> 05	FD0221	R01	B4R	SP	TS	BT	FD0256	TS	BT			DF5306	EF		DF5071	A						F1454	A	R					MO635F	**RSV 1000 TUONO FIGTHER**	03->05
1000	**RSV 1000 TUONO R**	•	03	FD0305	R01	SP	TS			FD0256	TS	BT			DF5306	EF		DF5071	A						F1454	A	R					MO635F	**RSV 1000 TUONO R**	03
1000	**RSV 1000 TUONO R**	•	04 -> 12	FD0221	R01	B4R	SP	TS	BT	FD0256	TS	BT			DF5306	EF		DF5071	A														**RSV 1000 TUONO R**	04->12
1000	**RSV 1000 TUONO R FACTORY**	•	06 -> 12	FD0305	R01	SP	TS			FD0256	TS	BT			DF5306	EF										F1454	A	R					MO635F	**RSV 1000 TUONO R FACTORY**	06->12
1000	**RSV 1000 TUONO V4R**	•	11 -> 13	FD0221	R01	B4R	SP	TS	BT	FD0256	TS	BT			DF5306	EF																**RSV 1000 TUONO V4R**	11->13
1000	**RSV 1000 TUONO V4R**	•	14 ->	FD0498	R01	SP	TS			FD0256	TS	BT																				**RSV 1000 TUONO V4R**	14->
1000	**RSV4 1000 FACTORY**	•	09 -> 10	FD0415	R01	SP	TS			FD0256	TS	BT			DF5306	EF		DF5071	A						F1455	A	AC	CC	R	SR			**RSV4 1000 FACTORY**	09->10
1000	**RSV4 1000 FACTORY ABS**	•	13	FD0415	R01	SP	TS			FD0256	TS	BT			DF5306	EF		DF5071	A						F1462	A	R						**RSV4 1000 FACTORY ABS**	13
1000	**RSV4 1000 FACTORY APRC**	•	11 -> 12	FD0415	R01	SP	TS			FD0256	TS	BT			DF5306	EF		DF5071	A						F1462	A	R						**RSV4 1000 FACTORY APRC**	11->12
1000	**RSV4 1000 FACTORY APRC R - ABS**	•	11 -> 13	FD0415	R01	SP	TS			FD0256	TS	BT			DF5306	EF		DF5071	A						F1462	A	R						**RSV4 1000 FACTORY APRC R - ABS**	11->13
1000	**RSV4 1000 FACTORY APRC STD-SE**	•	11 -> 12	FD0221	R01	B4R	SP	TS	BT	FD0256	TS	BT			DF5306	EF		DF5071	A						F1462	A	R						**RSV4 1000 FACTORY APRC STD-SE**	11->12
1000	**RSV4 1000 SBK RACING**	•	09 -> 10	FD0415	R01	SP	TS			FD0256	TS	BT			DF5306	EF		DF5071	A						F1455	A	AC	CC	R	SR			**RSV4 1000 SBK RACING**	09->10
1000	**RSV4-R 1000**	•	10	FD0415	R01	SP	TS			FD0256	TS	BT			DF5306	EF		DF5071	A						F1455	A	AC	CC	R	SR			**RSV4-R 1000**	10
1000	**RSV4-R 1000 APRC - ABS**	•	11 -> 14	FD0415	R01	SP	TS			FD0256	TS	BT			DF5306	EF		DF5071	A						F1462	A	R						**RSV4-R 1000 APRC - ABS**	11->14
1000	**RSV4-RF 1000**	•	15 -> 16	FD0415	R01	SP	TS			FD0256	TS	BT			DF5306	EF																**RSV4-RF 1000**	15->16
1000	**RSV4-RF 1000**	•	17 -> 20	FD0415	R01	SP	TS			FD0256	TS	BT																				**RSV4-RF 1000**	17->20
1000	**RSV4-RR 1000**	•	15 -> 16	FD0415	R01	SP	TS			FD0256	TS	BT			DF5306	EF																**RSV4-RR 1000**	15->16
1000	**RSV4-RR 1000**	•	17 -> 20	FD0415	R01	SP	TS			FD0256	TS	BT																				**RSV4-RR 1000**	17->20
1000	**SL 1000 FALCO**	•	00 -> 04	FD0221	R01	B4R	SP	TS	BT	FD0256	TS	BT			DF5306	EF		DF5071	A						F1498	A	AC	CC	R	SR		MO635F	**SL 1000 FALCO**	00->04
1000	**TUONO 1000 V4R APRC**	•	14	FD0221	R01	B4R	SP	TS	BT	FD0256	TS	BT			DF5306	EF		DF5071	A						F1462	A	R						**TUONO 1000 V4R APRC**	14
1000	**TUONO 1000 V4R STD APRC**	•	11 -> 13	FD0221	R01	B4R	SP	TS	BT	FD0256	TS	BT			DF5306	EF		DF5071	A						F1462	A	R						**TUONO 1000 V4R STD APRC**	11->13
1100	**RSV 1100 TUONO V4**	•	05												DF5306	EF																**RSV 1100 TUONO V4**	05
1100	**RSV 1100 TUONO V4**	•	15	FD0498	R01	SP	TS			FD0256	TS	BT																				**RSV 1100 TUONO V4**	15
1100	**RSV 1100 TUONO V4 FACTORY**	•	15 -> 16	FD0498	R01	SP	TS			FD0256	TS	BT			DF5306	EF																**RSV 1100 TUONO V4 FACTORY**	15->16
1100	**RSV 1100 TUONO V4 FACTORY**	•	17 -> 18	FD0415	R01	SP	TS			FD0256	TS	BT																				**RSV 1100 TUONO V4 FACTORY**	17->18
1100	**RSV 1100 TUONO V4 RR**	•	15 -> 16	FD0498	R01	SP	TS			FD0256	TS	BT			DF5306	EF																**RSV 1100 TUONO V4 RR**	15->16
1100	**RSV 1100 TUONO V4 RR**	•	17 -> 18	FD0415	R01	SP	TS			FD0256	TS	BT																				**RSV 1100 TUONO V4 RR**	17->18
1100	**RSV4 1100 FACTORY**	•	19	FD0415	R01	SP	TS			FD0256	TS	BT																				**RSV4 1100 FACTORY**	19
1200	**CAPO NORD 1200**	•	13 -> 19	FD0498	R01	SP	TS			FD0206	TS	BT			DF5306	EF		DF5071	A													**CAPO NORD 1200**	13->19
1200	**CAPO NORD 1200 RALLY**	•	15 -> 19	FD0498	R01	SP	TS			FD0206	TS	BT			DF5306	EF		DF5071	A													**CAPO NORD 1200 RALLY**	15->19
1200	**CAPO NORD 1200 TRAVEL PACK**	•	16 -> 19	FD0498	R01	SP	TS			FD0206	TS	BT			DF5306	EF		DF5071	A													**CAPO NORD 1200 TRAVEL PACK**	16->19
1200	**DORSODURO 1200**	•	11 -> 15	FD0221	R01	B4R	SP	TS	BT	FD0206	TS	BT			DF5306	EF																**DORSODURO 1200**	11->15

ARCTIC CAT

cc	Modello / Model / Modeles / Modelo / Modell	dfd		Gamma / Range						Gamma / Range					Gamma Range		Gamma Range				Gamma / Range									Modello / Model / Modeles / Modelo / Modell	
50	**2 WD 50**	•	04 ->	GF1259	std																										**2 WD 50**	04->
90	**2 WD 90**	•	02 ->	GF1259	std																										**2 WD 90**	02->

dfd **DOPPIO FRENO A DISCO** *twin disc / 2 disques de frein nécessaires / 2 discos de freno se requieren / 2 Bremsscheiben erforderlich*

FRENO ANTERIORE *front brake / frein avant / freno delantero / vorne Bremse*

FRENO POSTERIORE *rear brake / frein arrier / freno trasero / hinten Bremse*

FRENO A MANO *hand brake / frein à main / freno de mano / Handbremse*

DISCO ANTERIORE *front disc / disque avant / disco delantero / vorne Bremsscheiben*

FRENO POSTERIORE *rear brake / frein arrier / freno trasero / hinten Bremse*

DISCO MAGGIORATO *oversize disc / disque oversize /disco oversize / oversize Bremsscheiben*

SUPPORTO PINZA *bracket / pattes de déport / soporte de pinza / Bremssatelträger*

SERIE DISCHI FRIZIONE *clutch set / jeu d'embrayage / jeugo d'embrague / Kupplungsatz*

SERIE MOLLE / *clutch spring set / ressort d'embrayage / jeugo muelles d'embrague / Kupplungsatzfedern*

ARCTIC CAT

cc	Modello / Model / Modeles / Modelo / Modell	dfd		Gamma / Range						Gamma / Range						Gamma Range		Gamma Range				Gamma / Range								Modello / Model / Modeles / Modelo / Modell	
250	ARCTIC CAT 250 2x4	•	99 ->	FD0309	SV	BV				FD0309	SV	BV																		ARCTIC CAT 250 2x4	99->
250	ARCTIC CAT 250 2x4 - 4x4	•	05 ->	FD0418	SV	BV				FD0418	SV	BV																		ARCTIC CAT 250 2x4 - 4x4	05->
300	ARCTIC CAT 300 2x4	•	98 -> 03	FD0309	SV	BV				FD0309	SV	BV																		ARCTIC CAT 300 2x4	98->03
300	ARCTIC CAT 300 4x4	•	98 -> 04	FD0309	SV	BV				FD0309	SV	BV																		ARCTIC CAT 300 4x4	98->04
300	ARCTIC CAT 300 4x4	•	05	FD0418	SV	BV				FD0418	SV	BV																		ARCTIC CAT 300 4x4	05
375	ARCTIC CAT 375 2x4	•	02 ->	FD0309	SV	BV				FD0309	SV	BV																		ARCTIC CAT 375 2x4	02->
375	ARCTIC CAT 375 4x4	•	02 ->	FD0309	SV	BV				FD0309	SV	BV																		ARCTIC CAT 375 4x4	02->
400	ARCTIC CAT 400 2x4	•	98 -> 00	FD0309	SV	BV				FD0309	SV	BV																		ARCTIC CAT 400 2x4	98->00
400	ARCTIC CAT 400 4x4	•	98 -> 00	FD0309	SV	BV				FD0309	SV	BV																		ARCTIC CAT 400 4x4	98->00
400	ARCTIC CAT 400 4x4 FIS (Automatic Transmission)	•	05 -> 07	FD0418	SV	BV				FD0418	SV	BV																		ARCTIC CAT 400 4x4 FIS (Automatic Transmission)	05->07
400	ARCTIC CAT 400 FIS (Manual Transmission)	•	05 -> 07	FD0418	SV	BV				FD0418	SV	BV																		ARCTIC CAT 400 FIS (Manual Transmission)	05->07
400	BEAR CAT 400 2x4 - 4x4	•	98 ->	FD0309	SV	BV				FD0309	SV	BV																		BEAR CAT 400 2x4 - 4x4	98->
400	DVX 400	•	04 ->	FD0080	SV	BV				FD0145	SV	BV																		DVX 400	04->
400	IA 400 4x4	•	05 ->	FD0309	SV	BV				FD0309	SV	BV																		IA 400 4x4	05->
440	ARCTIC CAT 440 4x4	•	98	FD0309	SV	BV				FD0309	SV	BV																		ARCTIC CAT 440 4x4	98
450	BEAR CAT 450 2x4 - 4x4	•	96 -> 97	FD0309	SV	BV				FD0309	SV	BV																		BEAR CAT 450 2x4 - 4x4	96->97
500	ARCTIC CAT 500 4x4	•	98 -> 00	FD0309	SV	BV				FD0309	SV	BV																		ARCTIC CAT 500 4x4	98->00
500	ARCTIC CAT 500 TRV (Automatic Transmission)	•	05 -> 07	FD0418	SV	BV				FD0418	SV	BV																		ARCTIC CAT 500 TRV (Automatic Transmission)	05->07
500	IA 500 4x4 AUT	•	05 ->	FD0309	SV	BV				FD0309	SV	BV																		IA 500 4x4 AUT	05->
500	IA 500 4x4 TBX/TRV	•	05 ->	FD0309	SV	BV				FD0309	SV	BV																		IA 500 4x4 TBX/TRV	05->
650	ARCTIC CAT 650 H1 4x4 (Automatic Transmission)	•	05 -> 07	FD0418	SV	BV				FD0418	SV	BV																		ARCTIC CAT 650 H1 4x4 (Automatic Transmission)	05->07
650	ARCTIC CAT 650 HI AUTO	•	06	FD0418	SV	BV				FD0418	SV	BV																		ARCTIC CAT 650 HI AUTO	06
650	ARCTIC CAT 650 V-TWIN AUTO FIS	•	06	FD0418	SV	BV				FD0418	SV	BV																		ARCTIC CAT 650 V-TWIN AUTO FIS	06
650	PROWLER 650 H1 XT	•	06 -> 07	FD0418	SV	BV				FD0418	SV	BV																		PROWLER 650 H1 XT	06->07
700	ARCTIC CAT 700 4x4 AUTO F15/EFI	•	06 -> 07	FD0418	SV	BV				FD0418	SV	BV																		ARCTIC CAT 700 4x4 AUTO F15/EFI	06->07

ASPES

cc	Modello / Model / Modeles / Modelo / Modell	dfd		Gamma / Range						Gamma / Range						Gamma Range		Gamma Range				Gamma / Range								Modello / Model / Modeles / Modelo / Modell	
50	CS 50 NAVAHO		76 ->	GF0153	std					GF0153	std																			CS 50 NAVAHO	76->
50	CS 75 50 NAVAHO		76 ->	GF0200	std	FTR				GF0204	std																			CS 75 50 NAVAHO	76->
80	CM1 80		00	GF0200	std	FTR				GF0200	std	FTR																		CM1 80	00
125	DUMA 125		00	FD0028	BT					GF0204	std																			DUMA 125	00
125	HOPI 125		00	GF0200	std	FTR				GF0204	std																			HOPI 125	00
125	JUMA 125		76 ->	GF0200	std	FTR				GF0204	std																			JUMA 125	76->

ATK (USA)

cc	Modello / Model / Modeles / Modelo / Modell	dfd		Gamma / Range						Gamma / Range						Gamma Range		Gamma Range				Gamma / Range								Modello / Model / Modeles / Modelo / Modell	
250	ATK 250 CC/MX		91 -> 92	FD0115	BD					FD0012	TS	BT																		ATK 250 CC/MX	91->92
350	ATK 350 ES/CC/MX/STD		91 -> 92	FD0115	BD					FD0012	TS	BT																		ATK 350 ES/CC/MX/STD	91->92
350	ATK 350 GS		93 ->	FD0012	TS	BT				FD0012	TS	BT																		ATK 350 GS	93->
406	ATK 406 CC/MX		91 -> 92	FD0115	BD					FD0012	TS	BT																		ATK 406 CC/MX	91->92
560	ATK 560		84 -> 85	FD0012	TS	BT				GF1165	std																			ATK 560	84->85
560	ATK 560		86	FD0012	TS	BT				FD0031	BT																			ATK 560	86
560	ATK 560		87 -> 88	FD0012	TS	BT				FD0094	SD	BD																		ATK 560	87->88
560	ATK 560		89 -> 91	FD0115	BD					FD0098	BE	BA																		ATK 560	89->91
604	ATK 604		91 ->	FD0115	BD																									ATK 604	91->
604	ATK 604 ES/CC/MX/STD		91 -> 92	FD0115	BD					FD0012	TS	BT																		ATK 604 ES/CC/MX/STD	91->92
604	ATK 604 QUADRACER		90 ->	FD0115	BD					FD0098	BE	BA																		ATK 604 QUADRACER	90->
640	ATK 640		93 ->	FD0012	TS	BT				FD0012	TS	BT																		ATK 640	93->

dfd DOPPIO FRENO A DISCO *twin disc / 2 disques de frein nécessaires / 2 discos de freno se requieren / 2 Bremsscheiben erforderlich*

FRENO ANTERIORE *front brake / frein avant / freno delantero / vorne Bremse*

FRENO POSTERIORE *rear brake / frein arrier / freno trasero / hinten Bremse*

FRENO A MANO *hand brake / frein à main / freno de mano / Handbremse*

DISCO ANTERIORE *front disc / disque avant / disco delantero / vorne Bremsscheiben*

FRENO POSTERIORE *rear brake / frein arrier / freno trasero / hinten Bremse*

DISCO MAGGIORATO *oversize disc / disque oversize /disco oversize / oversize Bremsscheiben*

SUPPORTO PINZA *bracket / pattes de déport / soporte de pinza / Bremssattelträger*

SERIE DISCHI FRIZIONE *clutch set / jeu d'embrayage / jeugo d'embrague / Kupplungsatz*

SERIE MOLLE / *clutch spring set / ressort d'embrayage / jeugo muelles d'embrague / Kupplungsatzfedern*

BENELLI

cc	Modello / Model / Modeles / Modelo / Modell	dfd		Gamma / Range						Gamma / Range					Gamma Range			Gamma Range					Gamma / Range										Modello / Model / Modeles / Modelo / Modell	
50	**BOBO 50**		78 ->	GF0151	std	PRO				GF0151	std	PRO																						**BOBO 50**	78->
50	**DEVIL 50**		92 ->	FD0115	B4R	BT	BD			FD0074	BD	BA																						**DEVIL 50**	92->
50	**EXPORT 3 V 50**		79 ->	GF0151	std	PRO				GF0151	std	PRO																						**EXPORT 3 V 50**	79->
50	**G 2 50**		79 ->	GF0151	std	PRO				GF0151	std	PRO																						**G 2 50**	79->
50	**G 2 50 ELLE**		79 ->	GF0210	std	FTR	PRO			GF0210	std	FTR	PRO																						**G 2 50 ELLE**	79->
50	**MASTER 4 50**		95 ->	FD0074	BD	BA																												**MASTER 4 50**	95->
50	**MOTORELLA 50**		79 ->	GF0151	std	PRO				GF0151	std	PRO																						**MOTORELLA 50**	79->
50	**SPRING 50**		92 ->	FD0115	B4R	BT	BD			FD0074	BD	BA																						**SPRING 50**	92->
80	**DEVIL 80**		95 ->	FD0115	B4R	BT	BD			FD0074	BD	BA																						**DEVIL 80**	95->
100	**100 NAKED**		02 ->	FD0196	BE	BA																												**100 NAKED**	02->
125	**125**		76 ->	FD0012	B4R	TS	BT			GF0183	std																							**125**	76->
125	**125 2 C**		76 -> 78	FD0012	B4R	TS	BT			GF0183	std																							**125 2 C**	76->78
125	**125 2T - 2 CSE**		76 -> 78	FD0012	B4R	TS	BT			GF0183	std																							**125 2T - 2 CSE**	76->78
125	**125 JARNO**		89 ->	FD0115	B4R	BT	BD			FD0087	BT																							**125 JARNO**	89->
125	**2C 125 doppia frenata**		-> 76	GF0206	std					GF0183	std																							**2C 125 doppia frenata**	-> 76
125	**666 125**		98 ->	FD0221	R01	B4R	SP	TS	BT	FD0196	BE	BA																						**666 125**	98->
125	**CAFFENERO 125**	•	08 ->	FD0163 + FD0122	R01	TS	BT	SD	BD	FD0122	TS	BT																						**CAFFENERO 125**	08->
125	**MACIS 125**		10 ->	FD0122	TS	BT	SD	BD		FD0122	TS	BT																						**MACIS 125**	10->
125	**TNT 125**		18 -> 19							FD0502	TS	BT																						**TNT 125**	18->19
135	**TNT 135**		18 -> 19							FD0502	TS	BT																						**TNT 135**	18->19
250	**250 4**		76 ->	FD0012	B4R	TS	BT			GF0183	std																							**250 4**	76->
250	**250 C**		76 -> 78	FD0012	B4R	TS	BT			GF0183	std																							**250 C**	76->78
250	**250 TS**		76 -> 78	FD0012	B4R	TS	BT			GF0183	std																							**250 TS**	76->78
254	**254**		79 ->							GF0183	std																							**254**	79->
302	**BN 302**	•	14 ->							FD0256	TS	BT			DF5306	EF																		**BN 302**	14->
350	**350**	•	83 ->	FD0012	B4R	TS	BT			FD0012	TS	BT																						**350**	83->
350	**350 4 CIL.**		78 ->	FD0012	B4R	TS	BT			GF0183	std																							**350 4 CIL.**	78->
350	**350 SPORT**		78 ->	FD0012	B4R	TS	BT			FD0013	BT																							**350 SPORT**	78->
350	**350 SPORT II**		78 ->	FD0012	B4R	TS	BT			FD0013	BT																							**350 SPORT II**	78->
350	**350 T**		78 ->	FD0012	B4R	TS	BT			FD0013	BT																							**350 T**	78->
400	**IMPERIALE 400**		19 ->	FD0216	R01	SP	TS	BT	SH	FD0401	SE	BE	BA																					**IMPERIALE 400**	19->
449	**BX 449 CROSS**		07	FD0186	X01	SD	BD			FD0206	X01	SD	BD																					**BX 449 CROSS**	07
449	**BX 449 SUPERMOTARD**		08 ->	FD0305	R01	SP	TS			FD0206	X01	SD	BD																					**BX 449 SUPERMOTARD**	08->
500	**500**		78 ->	FD0012	B4R	TS	BT			FD0013	BT																							**500**	78->
500	**500 LS**		78 ->	FD0012	B4R	TS	BT			FD0013	BT																							**500 LS**	78->
500	**500 QUATTRO**		76 ->	FD0012	B4R	TS	BT			GF0183	std																							**500 QUATTRO**	76->
500	**CRUISER 500 502 C**	•	19 ->	FD0305	R01	SP	TS			FD0256	TS	BT																						**CRUISER 500 502 C**	19->
500	**LEONCINO 500**	•	16	FD0221	R01	B4R	SP	TS	BT	FD0256	TS	BT																						**LEONCINO 500**	16
500	**LEONCINO 500**	•	17 -> 20	FD0305	R01	SP	TS			FD0401	SE	BE	BA																					**LEONCINO 500**	17->20
500	**LEONCINO 500 TRAIL**	•	18 -> 20	FD0216	R01	SP	TS	BT	SH	FD0401	SE	BE	BA																					**LEONCINO 500 TRAIL**	18->20
500	**TRK 502 500 ABS**	•	17	FD0305	R01	SP	TS			FD0401	SE	BE	BA																					**TRK 502 500 ABS**	17
500	**TRK 502 500 X**	•	18 ->	FD0216	R01	SP	TS	BT	SH	FD0401	SE	BE	BA																					**TRK 502 500 X**	18->
505	**BX 505 ENDURO**		08 ->	FD0186	X01	SD	BD			FD0206	X01	SD	BD																					**BX 505 ENDURO**	08->
600	**BN 600**	•	14 ->	FD0305	R01	SP	TS			FD0256	TS	BT			DF5306	EF																		**BN 600**	14->
600	**BN 600 GT**	•	14 ->	FD0305	R01	SP	TS			FD0256	TS	BT			DF5306	EF																		**BN 600 GT**	14->
600	**BN 600 R**	•	14 ->	FD0305	R01	SP	TS			FD0256	TS	BT			DF5306	EF																		**BN 600 R**	14->
650	**650**		-> 76							GF0178	std																							**650**	-> 76
650	**650**		82 ->	FD0012	B4R	TS	BT			FD0013	BT																							**650**	82->
650	**650 SPORT**		78 ->	FD0012	B4R	TS	BT			FD0013	BT																							**650 SPORT**	78->
650	**650 T**		78 ->	FD0012	B4R	TS	BT			FD0013	BT																							**650 T**	78->
750	**SEI 750**	•	76 ->	FD0013	SP	BT																												**SEI 750**	76->
756	**CUE 756**	•	07 -> 09	FD0305	R01	SP	TS			FD0256	TS	BT																						**CUE 756**	07->09
756	**CUE 756**	•	10 ->	FD0221	R01	B4R	SP	TS	BT	FD0256	TS	BT																						**CUE 756**	10->
899	**TNT 899**	•	07 ->	FD0221	R01	B4R	SP	TS	BT	FD0256	TS	BT			DF5306	EF																		**TNT 899**	07->
899	**TNT 899 CENTURY RACER**	•	11 ->	FD0305	R01	SP	TS			FD0256	TS	BT			DF5306	EF																		**TNT 899 CENTURY RACER**	11->
899	**TRE-K 899**	•	07 ->	FD0221	R01	B4R	SP	TS	BT	FD0256	TS	BT			DF5306	EF																		**TRE-K 899**	07->
900	**SEI 900**	•	78 ->	FD0013	SP	BT				FD0044	BT																							**SEI 900**	78->

dfd **DOPPIO FRENO A DISCO** *twin disc / 2 disques de frein nécessaires / 2 discos de freno se requieren / 2 Bremsscheiben erforderlich*

FRENO ANTERIORE *front brake / frein avant / freno delantero / vorne Bremse*

FRENO POSTERIORE *rear brake / frein arrier / freno trasero / hinten Bremse*

FRENO A MANO *hand brake / frein à main / freno de mano / Handbremse*

DISCO ANTERIORE *front disc / disque avant / disco delantero / vorne Bremsscheiben*

FRENO POSTERIORE *rear brake / frein arrier / freno trasero / hinten Bremse*

DISCO MAGGIORATO *oversize disc / disque oversize /disco oversize / oversize Bremsscheiben*

SUPPORTO PINZA *bracket / pattes de déport / soporte de pinza / Bremssatelträger*

SERIE DISCHI FRIZIONE *clutch set / jeu d'embrayage / jeugo d'embrague / Kupplungsatz*

SERIE MOLLE / *clutch spring set / ressort d'embrayage / jeugo muelles d'embrague / Kupplungsatzfedern*

BENELLI

cc	Modello / Model / Modeles / Modelo / Modell	dfd		Gamma / Range						Gamma / Range					Gamma Range		Gamma Range						Gamma / Range										Modello / Model / Modeles / Modelo / Modell	
900	**TORNADO 3 900**	•	00 -> 02	FD0221	R01	B4R	SP	TS	BT	FD0012	TS	BT			DF5306	EF																		**TORNADO 3 900**	00->02
900	**TORNADO TRE 900**	•	03 -> 06	FD0305	R01	SP	TS			FD0256	TS	BT			DF5306	EF			DF5071	A														**TORNADO TRE 900**	03->06
900	**TORNADO TRE 900 RS**	•	04 -> 06	FD0305	R01	SP	TS			FD0256	TS	BT			DF5306	EF			DF5071	A														**TORNADO TRE 900 RS**	04->06
1100	**TNT 1100**	•	04	FD0221	R01	B4R	SP	TS	BT	FD0012	TS	BT			DF5306	EF			DF5189	A														**TNT 1100**	04
1130	**TNT 1130**	•	05 -> 06	FD0221	R01	B4R	SP	TS	BT	FD0256	TS	BT			DF5306	EF			DF5189	A														**TNT 1130**	05->06
1130	**TNT 1130 CAFE RACER**	•	05 -> 06	FD0305	R01	SP	TS			FD0256	TS	BT			DF5306	EF			DF5189	A														**TNT 1130 CAFE RACER**	05->06
1130	**TNT 1130 CENTURY RACER**	•	11 ->	FD0305	R01	SP	TS			FD0256	TS	BT			DF5306	EF																		**TNT 1130 CENTURY RACER**	11->
1130	**TNT 1130 OFFICINE**	•	07 ->	FD0305	R01	SP	TS			FD0256	TS	BT			DF5306	EF																		**TNT 1130 OFFICINE**	07->
1130	**TNT 1130 SPORT**	•	05	FD0305	R01	SP	TS			FD0256	TS	BT			DF5306	EF																		**TNT 1130 SPORT**	05
1130	**TNT 1130 TITANIUM**	•	05 ->	FD0305	R01	SP	TS			FD0256	TS	BT			DF5306	EF																		**TNT 1130 TITANIUM**	05->
1130	**TNT 1130 TRE-K**	•	06 ->	FD0221	R01	B4R	SP	TS	BT	FD0256	TS	BT			DF5306	EF																		**TNT 1130 TRE-K**	06->
1130	**TNT 1130 TRE-K AMAZONAS**	•	07	FD0221	R01	B4R	SP	TS	BT	FD0256	TS	BT			DF5306	EF																		**TNT 1130 TRE-K AMAZONAS**	07
1130	**TNT 1130 TRE-K AMAZONAS**	•	08 ->	FD0221	R01	B4R	SP	TS	BT	FD0256	TS	BT																						**TNT 1130 TRE-K AMAZONAS**	08->
1130	**TORNADO 1130**	•	06 ->	FD0305	R01	SP	TS			FD0256	TS	BT			DF5306	EF																		**TORNADO 1130**	06->
1130	**TORNADO 1130 TRE**	•	06 -> 08	FD0305	R01	SP	TS			FD0256	TS	BT			DF5306	EF																		**TORNADO 1130 TRE**	06->08
1130	**TORNADO 1130 TRE R**	•	13 ->	FD0305	R01	SP	TS			FD0256	TS	BT			DF5306	EF																		**TORNADO 1130 TRE R**	13->
1130	**TRE-K 1130**	•	06 -> 16	FD0221	R01	B4R	SP	TS	BT	FD0256	TS	BT			DF5306	EF																		**TRE-K 1130**	06->16
1130	**TRE-K 1130 AMAZONAS**	•	13 -> 16	FD0466	R01	SP	TS			FD0256	TS	BT			DF5306	EF																		**TRE-K 1130 AMAZONAS**	13->16

BERINI

cc	Modello / Model / Modeles / Modelo / Modell	dfd		Gamma / Range						Gamma / Range					Gamma Range		Gamma Range						Gamma / Range										Modello / Model / Modeles / Modelo / Modell	
	ANKER old models																						F1481	A									**ANKER old models**	

BETA

cc	Modello / Model / Modeles / Modelo / Modell	dfd		Gamma / Range						Gamma / Range					Gamma Range		Gamma Range						Gamma / Range										Modello / Model / Modeles / Modelo / Modell	
50	**ALP 50**		91 ->	FD0074	BD					FD0098	BE	BA																						**ALP 50**	91->
50	**ANDY 50 ruote lega**		78 ->	GF0151	std	PRO				GF0151	std	PRO																						**ANDY 50 ruote lega**	78->
50	**ANDY 50 ruote raggi**		78 ->	GF0151	std	PRO				GF0151	std	PRO																						**ANDY 50 ruote raggi**	78->
50	**B12 50**		73 ->	GF0151	std	PRO				GF0151	std	PRO																						**B12 50**	73->
50	**CH 50**		96 ->	FD0196	BE	BA				GF0255	std	PRO																						**CH 50**	96->
50	**FOUR 50 AE**		87 ->							GF0153	std																						**FOUR 50 AE**	87->
50	**FOUR 50 S**		87 ->							GF0153	std																						**FOUR 50 S**	87->
50	**FOUR TWIN 50**		88 ->	FD0074	BD	BA				GF0153	std																						**FOUR TWIN 50**	88->
50	**KR 50**		87 ->	FD0098	BE	BA				FD0103	BT																						**KR 50**	87->
50	**KR 50 ADVENTURE**		87 ->	FD0098	BE	BA				FD0103	BT																						**KR 50 ADVENTURE**	87->
50	**M4 50**		83 ->							GF0153	std																						**M4 50**	83->
50	**M6 50**		83 ->							GF0153	std																						**M6 50**	83->
50	**MINICROSS 50 R10**		11 ->							FD0524	BD																						**MINICROSS 50 R10**	11->
50	**MINICROSS 50 R12**		11 ->							FD0524	BD																						**MINICROSS 50 R12**	11->
50	**MIO 50**		79 ->	GF0151	std	PRO				GF0151	std	PRO																						**MIO 50**	79->
50	**MS 50**		80 ->	FD0031	BT					GF0153	std																						**MS 50**	80->
50	**MX 50 ENDURO**		92 ->	FD0142	BD					FD0142	BD																						**MX 50 ENDURO**	92->
50	**MX R 50 ENDURO**		95 -> 96	FD0094	SD	BD				FD0094	SD	BD						DF4075	A														**MX R 50 ENDURO**	95->96
50	**MX4 50 Special**		70 ->	GF0153	std					GF0153	std																						**MX4 50 Special**	70->
50	**MX6 50**		82 ->	GF0200	std	FTR				GF0200	std	FTR																						**MX6 50**	82->
50	**MX6 50 EXPORT**		77 ->	GF0097	std	FTR				GF0097	std	FTR																						**MX6 50 EXPORT**	77->
50	**PRO RACE 50**		98	FD0162	BT																												**PRO RACE 50**	98
50	**PRO RACE 50**		04 ->	FD0315	BD					FD0315	BD																						**PRO RACE 50**	04->
50	**PULMAN 50**		70 ->	GF0152	std	FTR	PRO			GF0152	std	FTR	PRO																						**PULMAN 50**	70->
50	**RK 50 6 - E**		95 -> 97															DF4075	A														**RK 50 6 - E**	95->97
50	**RK 50 6 T**		98 ->												DF4073	A																		**RK 50 6 T**	98->
50	**RK 50 ADVENTURE**		95 -> 96															DF4075	A														**RK 50 ADVENTURE**	95->96
50	**RR 50 ENDURO**		05 -> 17	FD0281	BD					FD0398	SD	BD											F1540	A	AC	ACM	R	SR	SRM	SRS		MO613F	**RR 50 ENDURO**	05->17

dfd DOPPIO FRENO A DISCO *twin disc / 2 disques de frein nécessaires / 2 discos de freno se requieren / 2 Bremsscheiben erforderlich*

FRENO ANTERIORE *front brake / frein avant / freno delantero / vorne Bremse*

FRENO POSTERIORE *rear brake / frein arrier / freno trasero / hinten Bremse*

FRENO A MANO *hand brake / frein à main / freno de mano / Handbremse*

DISCO ANTERIORE *front disc / disque avant / disco delantero / vorne Bremsscheiben*

FRENO POSTERIORE *rear brake / frein arrier / freno trasero / hinten Bremse*

DISCO MAGGIORATO *oversize disc / disque oversize /disco oversize / oversize Bremsscheiben*

SUPPORTO PINZA *bracket / pattes de déport / soporte de pinza / Bremssattelträger*

SERIE DISCHI FRIZIONE *clutch set / jeu d'embrayage / jeugo d'embrague / Kupplungsatz*

SERIE MOLLE / *clutch spring set / ressort d'embrayage / jeugo muelles d'embrague / Kupplungsatzfedern*

BETA

cc	Modello / Model / Modeles / Modelo / Modell	dfd		Gamma / Range						Gamma / Range						Gamma Range				Gamma Range						Gamma / Range									Modello / Model / Modeles / Modelo / Modell	
50	**RR 50 ENDURO ALU**		08 -> 12	FD0281	BD					FD0094	SD	BD														F1540	A	AC	ACM	R	SR	SRM	SRS		MO613F	**RR 50 ENDURO ALU**	08->12
50	**RR 50 PRO RACE**		98 ->	FD0162	BT					FD0094	SD	BD																								**RR 50 PRO RACE**	98->
50	**RR 50 SUPERMOTARD**		99 -> 03	FD0162	BT					FD0094	SD	BD																								**RR 50 SUPERMOTARD**	99->03
50	**RR 50 SUPERMOTARD**		04 -> 05	FD0094	SD	BD				FD0094	SD	BD																								**RR 50 SUPERMOTARD**	04->05
50	**RR 50 SUPERMOTARD**		06 -> 07	FD0094	SD	BD				FD0094	SD	BD														F1540	A	AC	ACM	R	SR	SRM	SRS		MO613F	**RR 50 SUPERMOTARD**	06->07
50	**RR 50 SUPERMOTARD**		08 -> 17	FD0281	BD					FD0398	SD	BD														F1540	A	AC	ACM	R	SR	SRM	SRS		MO613F	**RR 50 SUPERMOTARD**	08->17
50	**RR 50 SUPERMOTARD ALU**		04 -> 05	FD0281	BD					FD0398	SD	BD														F1540	A	AC	ACM	R	SR	SRM	SRS		MO613F	**RR 50 SUPERMOTARD ALU**	04->05
50	**RX 50**		84 ->							GF0223	std																								**RX 50**	84->
50	**SCRAMBLER 50 4 M**		82 ->	GF0153	std					GF0153	std																								**SCRAMBLER 50 4 M**	82->
50	**SQUIRREL 50**		83 ->	FD0031	BT					GF0153	std																								**SQUIRREL 50**	83->
50	**SUPERMOTARD 50**		00 ->	FD0094	SD	BD				FD0094	SD	BD																								**SUPERMOTARD 50**	00->
50	**SUPERTRIAL 50**		92 ->	FD0094	SD	BD				FD0159	BD																								**SUPERTRIAL 50**	92->
50	**TECHNO 50**		96 ->	FD0094	SD	BD				FD0094	SD	BD																								**TECHNO 50**	96->
50	**TR 50**		80 -> 86	GF0153	std					GF0097	std	FTR																								**TR 50**	80->86
50	**TR 50**		87 -> 88	GF0200	std	FTR				GF0200	std	FTR																								**TR 50**	87->88
50	**TR 50 (SPAIN)**		89 ->	FD0094	SD	BD				GF0200	std	FTR																								**TR 50 (SPAIN)**	89->
60	**RK 60**																									F1560	A									**RK 60**	
80	**EVO 80**		09 ->	FD0292	BD																															**EVO 80**	09->
80	**EVO 80 JUNIOR**		10 ->	FD0094	BT	SD	BD			FD0094	BT	SD																								**EVO 80 JUNIOR**	10->
80	**REV 80**		00 -> 07	FD0094	BT	SD	BD			FD0094	BT	SD																								**REV 80**	00->07
80	**REV 80**		08 ->	FD0292	BD					FD0382	BD																								**REV 80**	08->
80	**TR 80**		80 ->	GF0153	std					GF0097	std	FTR																								**TR 80**	80->
125	**125 6V**		74 ->	GF0204	std					GF0204	std																								**125 6V**	74->
125	**125 SCRAMBLER**		82 ->	GF0204	std					GF0201	std																								**125 SCRAMBLER**	82->
125	**ALP 125**		99 ->	FD0094	SD	BD				FD0094	SD	BD																								**ALP 125**	99->
125	**ALP 125 4T**		99 -> 05	FD0094	SD	BD				FD0094	SD	BD																								**ALP 125 4T**	99->05
125	**ALP 125 4T**		06 -> 08	FD0281	BD					FD0398	SD	BD																								**ALP 125 4T**	06->08
125	**CR 125**		-> 81	GF0097	std	FTR				GF0204	std																								**CR 125**	->81
125	**CR 125**		82 ->	GF0204	std					GF0204	std																								**CR 125**	82->
125	**CUSTOM 125**		82 ->	FD0028	BT					GF0201	std																								**CUSTOM 125**	82->
125	**EVO 125 2T**		09 -> 12	FD0292	X01	BD																													**EVO 125 2T**	09->12
125	**EVO 125 2T**		13 ->	FD0292	X01	BD				FD0496	BD																								**EVO 125 2T**	13->
125	**JONATHAN 125**		99 ->	FD0093	R01	SP	TS	BT		FD0206	X01	SD	BD																							**JONATHAN 125**	99->
125	**KR 125**		86 ->	FD0012	B4R	TS	BT																												**KR 125**	86->
125	**KR 125 AFRIKA**		87 ->	FD0012	B4R	TS	BT																												**KR 125 AFRIKA**	87->
125	**M4 125**		06 ->	FD0281	BD	BE	BA			FD0398	SD	BD																								**M4 125**	06->
125	**RC 125**		76 ->	GF0097	std	FTR				GF0204	std																								**RC 125**	76->
125	**RC 125 EXPORT ASPIRATO**		80 ->	GF0204	std					GF0204	std																								**RC 125 EXPORT ASPIRATO**	80->
125	**RC 125 raffreddamento ad acqua**		81 ->	GF0204	std					GF0204	std																								**RC 125 raffreddamento ad acqua**	81->
125	**REV 3 125**		00 -> 05	FD0292	X01	BD				FD0292	X01	BD																								**REV 3 125**	00->05
125	**REV 3 125**		06 -> 08	FD0292	X01	BD				FD0382	BD																								**REV 3 125**	06->08
125	**RR 125 2T**		18 ->	FD0193	X01	SD	BD			FD0349	X01	SD	BD																								**RR 125 2T**	18->
125	**RR 125 4T**		05 -> 06	FD0281	BD					FD0398	SD	BD																								**RR 125 4T**	05->06
125	**RR 125 4T RE**		08 ->	FD0281	BD					FD0398	SD	BD																								**RR 125 4T RE**	08->
125	**RR 125 ENDURO 4T EU3**		08 ->	FD0281	BD					FD0398	SD	BD																								**RR 125 ENDURO 4T EU3**	08->
125	**RR 125 ENDURO EU3**		07	FD0281	BD					FD0398	SD	BD																								**RR 125 ENDURO EU3**	07
125	**RR 125 MOTARD 4T EU3**		08 ->	FD0281	BD					FD0398	SD	BD																								**RR 125 MOTARD 4T EU3**	08->
125	**RR 125 MOTARD EU3**		07	FD0281	BD					FD0398	SD	BD																								**RR 125 MOTARD EU3**	07
125	**RX 125**		83							GF0200	std	FTR																								**RX 125**	83
125	**RX 125**		84 ->							GF0223	std																								**RX 125**	84->
125	**TECHNO 125**		98	FD0094	SD	BD				FD0094	SD	BD																								**TECHNO 125**	98
125	**TR 125**		80 -> 85	GF0200	std	FTR				GF0200	std	FTR																								**TR 125**	80->85
125	**TR 32 125**		86	FD0074	BD					GF0200	std	FTR																								**TR 32 125**	86
125	**TR 33 125**		87	FD0074	BD					GF0200	std	FTR																								**TR 33 125**	87
125	**TR 34 125**		88	FD0074	BD					FD0098	BE	BA																								**TR 34 125**	88
125	**TR 35 125**		90 ->	FD0094	SD	BD				FD0094	SD	BD																								**TR 35 125**	90->
125	**TRIAL 125**		97 ->	FD0094	SD	BD				FD0159	BD																								**TRIAL 125**	97->

dfd **DOPPIO FRENO A DISCO** *twin disc / 2 disques de frein nécessaires / 2 discos de freno se requieren / 2 Bremsscheiben erforderlich*

FRENO ANTERIORE *front brake / frein avant / freno delantero / vorne Bremse*

FRENO POSTERIORE *rear brake / frein arrier / freno trasero / hinten Bremse*

FRENO A MANO *hand brake / frein à main / freno de mano / Handbremse*

DISCO ANTERIORE *front disc / disque avant / disco delantero / vorne Bremsscheiben*

FRENO POSTERIORE *rear brake / frein arrier / freno trasero / hinten Bremse*

DISCO MAGGIORATO *oversize disc / disque oversize /disco oversize / oversize Bremsscheiben*

SUPPORTO PINZA *bracket / pattes de déport / soporte de pinza / Bremssatteltäger*

SERIE DISCHI FRIZIONE *clutch set / jeu d'embrayage / jeugo d'embrague / Kupplungsatz*

SERIE MOLLE / *clutch spring set / ressort d'embrayage / jeugo muelles d'embrague / Kupplungsatzfedern*

BETA

cc	Modello / Model / Modeles / Modelo / Modell	dfd		Gamma / Range						Gamma / Range					Gamma Range				Gamma Range					Gamma / Range									Modello / Model / Modeles / Modelo / Modell	
125	**TZR 125 motore Minarelli RK 6**																							F1539	A								**TZR 125 motore Minarelli RK 6**	
125	**URBAN 125**		08 ->	FD0281	BD	BE	BA			FD0398	SD	BD																					**URBAN 125**	08->
150	**R 150**		10 ->	FD0358	BT																												**R 150**	10->
200	**ALP 200 4T**		00 -> 05	FD0094	SD	BD				FD0094	SD	BD																					**ALP 200 4T**	00->05
200	**ALP 200 4T**		06 -> 08	FD0281	BD					FD0398	SD	BD																					**ALP 200 4T**	06->08
200	**EVO 200 2T**		09 -> 12	FD0292	X01	BD				FD0292	X01	BD																					**EVO 200 2T**	09->12
200	**EVO 200 2T**		13 ->	FD0292	X01	BD				FD0496	BD																						**EVO 200 2T**	13->
200	**REV 3 200**		00 -> 05	FD0292	X01	BD				FD0292	X01	BD																					**REV 3 200**	00->05
200	**REV 3 200**		06 -> 08	FD0292	X01	BD				FD0382	BD																						**REV 3 200**	06->08
200	**URBAN 200**		08 ->	FD0281	BD	BE	BA			FD0398	SD	BD																					**URBAN 200**	08->
240	**ALP 240**		91 -> 95	FD0074	BD					FD0159	BD													F1541	A	AC	CC						**ALP 240**	91->95
240	**ALP 240**		96 ->	FD0094	SD	BD				FD0012	TS	BT																					**ALP 240**	96->
240	**SUPERTRIAL 240**		92	FD0094	SD	BD				FD0159	BD																						**SUPERTRIAL 240**	92
240	**TR 240**		80 -> 83	GF0200	std	FTR				GF0200	std	FTR												F1541	A	AC	CC						**TR 240**	80->83
240	**TR 32 240**		84 -> 85	GF0200	std	FTR				GF0200	std	FTR												F1541	A	AC	CC						**TR 32 240**	84->85
240	**TR 32 240 (mozzo ant autocentrante)**		84 -> 85	GF0221	std	FTR				GF0200	std	FTR												F1541	A	AC	CC						**TR 32 240 (mozzo ant autocentrante)**	84->85
240	**TR 33 240**		86 -> 88	FD0074	BD					GF0200	std	FTR												F1541	A	AC	CC						**TR 33 240**	86->88
240	**TR 33 TREKKING 240**		87 ->	FD0074	BD																			F1541	A	AC	CC						**TR 33 TREKKING 240**	87->
240	**TREKKING 240**		87 ->	GF0200	std	FTR				GF0200	std	FTR												F1541	A	AC	CC						**TREKKING 240**	87->
250	**ALP 250**		97 ->	FD0094	SD	BD				FD0094	SD	BD																					**ALP 250**	97->
250	**CR 250**		83 ->	FD0012	TS	BT				GF0204	std																						**CR 250**	83->
250	**CR - RV 250**		81 ->	GF0204	std					GF0208	std																						**CR - RV 250**	81->
250	**CUSTOM 250**		82 ->	FD0028	BT					GF0201	std																						**CUSTOM 250**	82->
250	**EVO 250 2T**		09 -> 12	FD0292	X01	BD				FD0292	X01	BD																					**EVO 250 2T**	09->12
250	**EVO 250 2T**		13 ->	FD0292	X01	BD				FD0496	BD																						**EVO 250 2T**	13->
250	**EVO 250 4T**		13 ->	FD0292	X01	BD				FD0496	BD																						**EVO 250 4T**	13->
250	**GS-RV 250**		-> 80	GF0204	std					GF0204	std																						**GS-RV 250**	-> 80
250	**KR 250 AFRIKA**		86 ->	FD0012	B4R	TS	BT																										**KR 250 AFRIKA**	86->
250	**KR 250 RALLY**		87 ->	FD0012	B4R	TS	BT																										**KR 250 RALLY**	87->
250	**REV 250 4T**		07 -> 08	FD0292	X01	BD				FD0382	BD																						**REV 250 4T**	07->08
250	**REV 3 250**		00 -> 04	FD0292	X01	BD				FD0292	X01	BD																					**REV 3 250**	00->04
250	**REV 3 250**		05 -> 08	FD0292	X01	BD				FD0382	BD																						**REV 3 250**	05->08
250	**RR 250**		05 -> 06	FD0193	X01	SD	BD			FD0349	X01	SD	BD		DF5117	AF			DF5116	A	AP			F1507	A	AC	CC	R	SR				**RR 250**	05->06
250	**RR 250**		07 -> 12	FD0193	X01	SD	BD			FD0349	X01	SD	BD		DF5117	AF			DF5116	A	AP												**RR 250**	07->12
250	**RR 250**		13	FD0193	X01	SD	BD			FD0349	X01	SD	BD		DF5048	A	OE	AF	DF5103	A	AP	OE												**RR 250**	13
250	**RR 250 2T ENDURO**		14 -> 17	FD0193	X01	SD	BD			FD0349	X01	SD	BD		DF5048	A	OE	AF	DF5103	A	AP	OE		F1326	A	AC	CC	R	SR	Q	QC		**RR 250 2T ENDURO**	14->17
250	**TECHNO 250**		94 -> 99	FD0094	SD	BD				FD0094	SD	BD												F1543	A	R							**TECHNO 250**	94->99
250	**TR 34 250**		87 -> 88	FD0074	BD					FD0098	BE	BA												F1541	A	AC	CC						**TR 34 250**	87->88
250	**TR 34 250 (SPAIN)**		89	FD0074	BD					FD0074	BD													F1541	A	AC	CC						**TR 34 250 (SPAIN)**	89
250	**TR 34 250 PROFESSIONAL**		89 ->	FD0074	BD					FD0098	BE	BA												F1541	A	AC	CC						**TR 34 250 PROFESSIONAL**	89->
250	**TR 35 250**		90 -> 91	FD0094	SD	BD				FD0094	SD	BD												F1542	A								**TR 35 250**	90->91
250	**TR 35 250**		92	FD0125	BT					FD0159	BD													F1542	A								**TR 35 250**	92
250	**TR 35 250**		93 ->	FD0125	BT					FD0159	BD																						**TR 35 250**	93->
250	**TR 36 250**		92 ->	FD0125	BT					FD0159	BD													F1542	A								**TR 36 250**	92->
260	**ALP 260**		90 ->	FD0074	BD					FD0159	BD																						**ALP 260**	90->
260	**SYNT 260**		92 ->	FD0142	BD					FD0159	BD																						**SYNT 260**	92->
260	**TR 34 260**		87 -> 88	FD0074	BD					FD0098	BE	BA																					**TR 34 260**	87->88
260	**TR 35 260**		89 -> 91	FD0074	BD					FD0159	BD																						**TR 35 260**	89->91
260	**ZERO 260 GARA - TECHNO - SYNT**		93 ->	FD0142	BD					FD0125	BT																						**ZERO 260 GARA - TECHNO - SYNT**	93->
260	**ZERO 260 SYNT**		89 -> 92	FD0142	BD					FD0159	BD																						**ZERO 260 SYNT**	89->92
270	**REV 3 270**		00 -> 04	FD0292	X01	BD				FD0292	X01	BD																					**REV 3 270**	00->04
270	**REV 3 270**		05 -> 08	FD0292	X01	BD				FD0382	BD																						**REV 3 270**	05->08
290	**EVO 290 2T**		09 -> 12	FD0292	X01	BD				FD0292	X01	BD																					**EVO 290 2T**	09->12
300	**CROSSTRAINER 300**		15 ->	FD0193	X01	SD	BD			FD0349	X01	SD	BD																				**CROSSTRAINER 300**	15->
300	**EVO 300 2T**		13 ->	FD0292	X01	BD				FD0496	BD																						**EVO 300 2T**	13->
300	**EVO 300 4T**		13 ->	FD0292	X01	BD				FD0496	BD																						**EVO 300 4T**	13->
300	**RR 300 2T ENDURO**		13 -> 17	FD0193	X01	SD	BD			FD0349	X01	SD	BD		DF5048	A	OE	AF	DF5103	A	AP	OE		F1326	A	AC	CC	R	SR	Q	QC		**RR 300 2T ENDURO**	13->17

dfd **DOPPIO FRENO A DISCO** *twin disc / 2 disques de frein nécessaires / 2 discos de freno se requieren / 2 Bremsscheiben erforderlich*

FRENO ANTERIORE *front brake / frein avant / freno delantero / vorne Bremse*

FRENO POSTERIORE *rear brake / frein arrier / freno trasero / hinten Bremse*

FRENO A MANO *hand brake / frein à main / freno de mano / Handbremse*

DISCO ANTERIORE *front disc / disque avant / disco delantero / vorne Bremsscheiben*

FRENO POSTERIORE *rear brake / frein arrier / freno trasero / hinten Bremse*

DISCO MAGGIORATO *oversize disc / disque oversize /disco oversize / oversize Bremsscheiben*

SUPPORTO PINZA *bracket / pattes de déport / soporte de pinza / Bremssatelträger*

SERIE DISCHI FRIZIONE *clutch set / jeu d'embrayage / jeugo d'embrague / Kupplungsatz*

SERIE MOLLE / *clutch spring set / ressort d'embrayage / jeugo muelles d'embrague / Kupplungsatzfedern*

BETA

cc	Modello / Model / Modeles / Modelo / Modell	dfd		Gamma / Range						Gamma / Range					Gamma Range				Gamma Range					Gamma / Range									Modello / Model / Modeles / Modelo / Modell	
350	**ALP 350 4.0**		03	FD0281	BD					FD0048	BT																						**ALP 350 4.0**	03
350	**ALP 350 4.0**		04 -> 15	FD0281	BD					FD0398	SD	BD																						**ALP 350 4.0**	04->15
350	**ALP 350 4.0 4T**		16 -> 18	FD0281	BD					FD0398	SD	BD																						**ALP 350 4.0 4T**	16->18
350	**CR - RV 350**		80 ->	GF0204	std					GF0208	std																						**CR - RV 350**	80->
350	**EURO 350**		99 ->	FD0093	R01	SP	TS	BT		FD0206	TS	BT																						**EURO 350**	99->
350	**GS -RV 350**		80 ->	GF0204	std					GF0208	std																						**GS -RV 350**	80->
350	**JONATHAN 350**		02 ->	FD0093	R01	SP	TS	BT		FD0206	X01	SD	BD																				**JONATHAN 350**	02->
350	**M4 350**		06 ->	FD0093	R01	SP	TS	BT		FD0398	SD	BD																						**M4 350**	06->
350	**MOTARD 350 4.0**		03	FD0379	BT					FD0048	BT																						**MOTARD 350 4.0**	03
350	**MOTARD 350 4.0**		04 -> 08	FD0379	BT					FD0398	SD	BD																						**MOTARD 350 4.0**	04->08
350	**RR 350 4T ENDURO**		11 -> 12	FD0193	X01	SD	BD			FD0349	X01	SD	BD		DF5117	AF			DF5116	A	AP				F1326	A	AC	CC	R	SR	Q	QC		**RR 350 4T ENDURO**	11->12
350	**RR 350 4T ENDURO**		13 -> 17	FD0193	X01	SD	BD			FD0349	X01	SD	BD		DF5048	A	OE	AF	DF5103	A	AP	OE			F1326	A	AC	CC	R	SR	Q	QC		**RR 350 4T ENDURO**	13->17
350	**RR 350 4T FACTORY**		11	FD0193	X01	SD	BD			FD0349	X01	SD	BD		DF5117	AF			DF5116	A	AP				F1326	A	AC	CC	R	SR	Q	QC		**RR 350 4T FACTORY**	11
350	**RR 350 4T FACTORY**		12	FD0193	X01	SD	BD			FD0349	X01	SD	BD		DF5117	AF			DF5116	A	AP				F1325	A	AC	CC	R	SR	Q	QC		**RR 350 4T FACTORY**	12
352	**TECHNO 352**		96 ->	FD0142	BD					FD0125	BT														F1543	A	R							**TECHNO 352**	96->
390	**RR 390 4T ENDURO**		15 -> 17	FD0193	X01	SD	BD			FD0349	X01	SD	BD		DF5048	A	OE	AF	DF5103	A	AP	OE			F1326	A	AC	CC	R	SR	Q	QC		**RR 390 4T ENDURO**	15->17
400	**RR 400**		05	FD0193	X01	SD	BD			FD0349	X01	SD	BD		DF5117	AF			DF5116	A	AP				F1507	A	AC	CC	R	SR				**RR 400**	05
400	**RR 400**		06 -> 09	FD0193	X01	SD	BD			FD0349	X01	SD	BD		DF5117	AF			DF5116	A	AP				F1517	A	AC	CC	R	SR				**RR 400**	06->09
400	**RR 400**		10	FD0193	X01	SD	BD			FD0349	X01	SD	BD		DF5117	AF			DF5116	A	AP				F1325	A	AC	CC	R	SR	Q	QC		**RR 400**	10
400	**RR 400 4T ENDURO**		11 -> 12	FD0193	X01	SD	BD			FD0349	X01	SD	BD		DF5117	AF			DF5116	A	AP				F1326	A	AC	CC	R	SR	Q	QC		**RR 400 4T ENDURO**	11->12
400	**RR 400 4T ENDURO**		13 -> 14	FD0193	X01	SD	BD			FD0349	X01	SD	BD		DF5048	A	OE	AF	DF5103	A	AP	OE			F1326	A	AC	CC	R	SR	Q	QC		**RR 400 4T ENDURO**	13->14
400	**RR 400 4T FACTORY**		10 -> 11	FD0193	X01	SD	BD			FD0349	X01	SD	BD		DF5117	AF			DF5116	A	AP				F1325	A	AC	CC	R	SR	Q	QC		**RR 400 4T FACTORY**	10->11
430	**RR 430 4T ENDURO**		15 -> 17	FD0193	X01	SD	BD			FD0349	X01	SD	BD		DF5048	A	OE	AF	DF5103	A	AP	OE			F1326	A	AC	CC	R	SR	Q	QC		**RR 430 4T ENDURO**	15->17
450	**RR 450**		05	FD0193	X01	SD	BD			FD0349	X01	SD	BD		DF5117	AF			DF5116	A	AP				F1507	A	AC	CC	R	SR				**RR 450**	05
450	**RR 450**		06 -> 09	FD0193	X01	SD	BD			FD0349	X01	SD	BD		DF5117	AF			DF5116	A	AP				F1517	A	AC	CC	R	SR				**RR 450**	06->09
450	**RR 450 4T ENDURO**		11 -> 12	FD0193	X01	SD	BD			FD0349	X01	SD	BD		DF5117	AF			DF5116	A	AP				F1326	A	AC	CC	R	SR	Q	QC		**RR 450 4T ENDURO**	11->12
450	**RR 450 4T ENDURO**		13 -> 15	FD0193	X01	SD	BD			FD0349	X01	SD	BD		DF5048	A	OE	AF	DF5103	A	AP	OE			F1326	A	AC	CC	R	SR	Q	QC		**RR 450 4T ENDURO**	13->15
450	**RR 450 4T FACTORY**		10 -> 12	FD0193	X01	SD	BD			FD0349	X01	SD	BD		DF5117	AF			DF5116	A	AP				F1325	A	AC	CC	R	SR	Q	QC		**RR 450 4T FACTORY**	10->12
450	**RR 450 CROSS**		13 -> 14	FD0193	X01	SD	BD			FD0349	X01	SD	BD		DF5048	A	OE	AF	DF5103	A	AP	OE												**RR 450 CROSS**	13->14
450	**RR 450 CROSS COUNTRY**		12	FD0193	X01	SD	BD			FD0349	X01	SD	BD		DF5117	AF			DF5116	A	AP													**RR 450 CROSS COUNTRY**	12
480	**RR 480 4T ENDURO**		15 -> 17	FD0193	X01	SD	BD			FD0349	X01	SD	BD		DF5048	A	OE	AF	DF5103	A	AP	OE			F1326	A	AC	CC	R	SR	Q	QC		**RR 480 4T ENDURO**	15->17
498	**RR 498 4T ENDURO**		12 -> 14	FD0193	X01	SD	BD			FD0349	X01	SD	BD		DF5048	A	OE	AF	DF5103	A	AP	OE			F1326	A	AC	CC	R	SR	Q	QC		**RR 498 4T ENDURO**	12->14
498	**RR 498 4T FACTORY**		12	FD0193	X01	SD	BD			FD0349	X01	SD	BD		DF5048	A	OE	AF	DF5103	A	AP	OE			F1325	A	AC	CC	R	SR	Q	QC		**RR 498 4T FACTORY**	12
500	**GS - RV 500**		84 ->	FD0012	TS	BT				GF0208	std																						**GS - RV 500**	84->
520	**RR 520 4T ENDURO**		10 -> 11	FD0193	X01	SD	BD			FD0349	X01	SD	BD		DF5117	AF			DF5116	A	AP				F1326	A	AC	CC	R	SR	Q	QC		**RR 520 4T ENDURO**	10->11
520	**RR 520 4T FACTORY**		10 -> 11	FD0193	X01	SD	BD			FD0349	X01	SD	BD		DF5117	AF			DF5116	A	AP				F1325	A	AC	CC	R	SR	Q	QC		**RR 520 4T FACTORY**	10->11
525	**RR 525**		05	FD0193	X01	SD	BD			FD0349	X01	SD	BD		DF5117	AF			DF5116	A	AP				F1507	A	AC	CC	R	SR				**RR 525**	05
525	**RR 525**		06 -> 09	FD0193	X01	SD	BD			FD0349	X01	SD	BD		DF5117	AF			DF5116	A	AP				F1517	A	AC	CC	R	SR				**RR 525**	06->09

BIMOTA

cc	Modello / Model / Modeles / Modelo / Modell	dfd		Gamma / Range						Gamma / Range					Gamma Range				Gamma Range					Gamma / Range									Modello / Model / Modeles / Modelo / Modell	
300	**BBX 300 ENDURO**		12 ->	FD0193	X01	SD	BD			FD0349	X01	SD	BD																						**BBX 300 ENDURO**	12->
400	**YB7 400**	•	89 ->	FD0093	R01	SP	TS	BT		FD0012	TS	BT			DF5306	EF																			**YB7 400**	89->
500	**V DUE 500**	•	97 -> 00	FD0093	R01	SP	TS	BT		FD0012	TS	BT			DF5306	EF																			**V DUE 500**	97->00
508	**BBX 508 ENDURO**		12 ->	FD0193	X01	SD	BD			FD0349	X01	SD	BD																						**BBX 508 ENDURO**	12->
600	**BELLARIA 600 SPORT**	•	91 ->	FD0093	R01	SP	TS	BT		FD0013	BT																								**BELLARIA 600 SPORT**	91->
600	**YB9 600 SRI**	•	97 ->	FD0093	R01	SP	TS	BT		FD0012	TS	BT																							**YB9 600 SRI**	97->
650	**BB1 SUPERMONO 650**	•	96 -> 00	FD0093	R01	SP	TS	BT		FD0012	TS	BT			DF5306	EF																			**BB1 SUPERMONO 650**	96->00
750	**SB7 750**	•	96 ->	FD0093	R01	SP	TS	BT		FD0012	TS	BT																							**SB7 750**	96->
750	**YB4 750**	•	89 ->	FD0093	R01	SP	TS	BT		FD0012	TS	BT																							**YB4 750**	89->
851	**TESI 851 1D**	•	90 -> 91	FD0093	R01	SP	TS	BT		FD0013	BT				DF5306	EF																			**TESI 851 1D**	90->91
904	**DB2 SR 904**	•	92 -> 00	FD0093	R01	SP	TS	BT		FD0012	TS	BT			DF5306	EF																			**DB2 SR 904**	92->00
904	**DB3 MANTRA 904**	•	96 -> 00	FD0093	R01	SP	TS	BT		FD0012	TS	BT			DF5306	EF																			**DB3 MANTRA 904**	96->00
904	**DB4 904**	•	98 ->	FD0221	R01	B4R	SP	TS	BT	FD0012	TS	BT			DF5306	EF																			**DB4 904**	98->
906	**TESI 906 1D**	•	91 ->	FD0093	R01	SP	TS	BT		FD0013	BT																								**TESI 906 1D**	91->

dfd **DOPPIO FRENO A DISCO** *twin disc / 2 disques de frein nécessaires / 2 discos de freno se requieren / 2 Bremsscheiben erforderlich*

FRENO ANTERIORE *front brake / frein avant / freno delantero / vorne Bremse*

FRENO POSTERIORE *rear brake / frein arrier / freno trasero / hinten Bremse*

FRENO A MANO *hand brake / frein à main / freno de mano / Handbremse*

DISCO ANTERIORE *front disc / disque avant / disco delantero / vorne Bremsscheiben*

FRENO POSTERIORE *rear brake / frein arrier / freno trasero / hinten Bremse*

DISCO MAGGIORATO *oversize disc / disque oversize /disco oversize / oversize Bremsscheiben*

SUPPORTO PINZA *bracket / pattes de déport / soporte de pinza / Bremssatelträger*

SERIE DISCHI FRIZIONE *clutch set / jeu d'embrayage / jeugo d'embrague / Kupplungsatz*

SERIE MOLLE / *clutch spring set / ressort d'embrayage / jeugo muelles d'embrague / Kupplungsatzfedern*

BIMOTA

cc	Modello / Model / Modeles / Modelo / Modell	dfd		Gamma / Range						Gamma / Range					Gamma Range			Gamma Range					Gamma / Range										Modello / Model / Modeles / Modelo / Modell	
1000	**BB3 1000**	•	14 ->	FD0415	R01	SP	TS			FD0256	TS	BT																						**BB3 1000**	14->
1000	**DB5 1000 DELIRIO**	•	07 ->	FD0305	R01	SP	TS			FD0256	TS	BT																						**DB5 1000 DELIRIO**	07->
1000	**DB5 1000 MILLE**	•	05 -> 11	FD0305	R01	SP	TS			FD0256	TS	BT			DF5306	EF																		**DB5 1000 MILLE**	05->11
1000	**DB5 1000 S**	•	07 -> 11	FD0305	R01	SP	TS			FD0256	TS	BT																						**DB5 1000 S**	07->11
1000	**SB3 1000**	•	83 ->	FD0013	SP	BT				FD0013	BT																							**SB3 1000**	83->
1000	**SB8K 1000**	•	06 ->	FD0221	R01	B4R	SP	TS	BT	FD0012	TS	BT																						**SB8K 1000**	06->
1000	**SB8K 1000 SANTAMONICA**	•	07 ->	FD0305	R01	SP	TS			FD0012	TS	BT																						**SB8K 1000 SANTAMONICA**	07->
1000	**SB8R 1000**	•	97 -> 00	FD0221	R01	B4R	SP	TS	BT	FD0012	TS	BT			DF5306	EF																		**SB8R 1000**	97->00
1000	**TESI 1000 2D**	•	04 -> 06	FD0093	R01	SP	TS	BT		FD0013	BT																							**TESI 1000 2D**	04->06
1000	**YB10 1000 BIPOSTO**	•	92 ->	FD0093	R01	SP	TS	BT		FD0012	TS	BT																						**YB10 1000 BIPOSTO**	92->
1000	**YB11 1000**	•	97 ->	FD0093	R01	SP	TS	BT		FD0012	TS	BT																						**YB11 1000**	97->
1000	**YB6 1000**	•	89 ->	FD0093	R01	SP	TS	BT		FD0012	TS	BT																						**YB6 1000**	89->
1000	**YB8 1000 E**	•	90 ->	FD0093	R01	SP	TS	BT		FD0012	TS	BT																						**YB8 1000 E**	90->
1000	**YB8 1000 E.I. FURANO**	•	90 ->	FD0093	R01	SP	TS	BT		FD0012	TS	BT																						**YB8 1000 E.I. FURANO**	90->
1000	**YB8 1000 FURANO**	•	92 ->	FD0093	R01	SP	TS	BT		FD0012	TS	BT																						**YB8 1000 FURANO**	92->
1002	**YB10 1002 DIECI**	•	92 -> 95	FD0093	R01	SP	TS	BT		FD0013	BT				DF5306	EF																		**YB10 1002 DIECI**	92->95
1078	**DB10 1078 BIMOTARD**	•	12 ->	FD0305	R01	SP	TS			FD0256	TS	BT																						**DB10 1078 BIMOTARD**	12->
1078	**DB5 1078 RE**	•	12 ->	FD0305	R01	SP	TS			FD0256	TS	BT																						**DB5 1078 RE**	12->
1098	**DB7 1098**	•	08	FD0305	R01	SP	TS			FD0256	TS	BT																						**DB7 1098**	08
1099	**DB7 1099**	•	09 ->	FD0415	R01	SP	TS			FD0012	TS	BT																						**DB7 1099**	09->
1100	**DB6R 1100 DELIRIO**	•	08 ->	FD0305	R01	SP	TS			FD0256	TS	BT																						**DB6R 1100 DELIRIO**	08->
1100	**DBX 1100**	•	13 ->	FD0216	R01	SP	TS	BT	SH	FD0186	TS	BT																						**DBX 1100**	13->
1100	**SB6 1100**	•	96 -> 00	FD0093	R01	SP	TS	BT		FD0012	TS	BT			DF5306	EF																		**SB6 1100**	96->00
1100	**TESI 1100 3D**	•	07 ->	FD0305	R01	SP	TS			FD0256	TS	BT																						**TESI 1100 3D**	07->
1198	**DB8 1198**	•	10 ->	FD0415	R01	SP	TS			FD0256	TS	BT																						**DB8 1198**	10->
1200	**DB12 1200**	•	12 ->	FD0305	R01	SP	TS			FD0256	TS	BT																						**DB12 1200**	12->
1200	**DB9 1200**	•	12 ->	FD0305	R01	SP	TS			FD0256	TS	BT																						**DB9 1200**	12->

BLATA

cc	Modello / Model / Modeles / Modelo / Modell	dfd		Gamma / Range						Gamma / Range					Gamma Range			Gamma Range					Gamma / Range										Modello / Model / Modeles / Modelo / Modell	
125	**ENDURO 125**		07 ->	FD0380	TS	BT				FD0094	BT	SD																						**ENDURO 125**	07->
125	**MOTARD 125**		07 ->	FD0380	TS	BT				FD0094	BT	SD																						**MOTARD 125**	07->

BMW

cc	Modello / Model / Modeles / Modelo / Modell	dfd		Gamma / Range						Gamma / Range					Gamma Range			Gamma Range					Gamma / Range										Modello / Model / Modeles / Modelo / Modell	
310	**G 310 GS**		17 -> 20	FD0497	R01	TS	BT			FD0206	TS	BT																						**G 310 GS**	17->20
310	**G 310 R**		16 -> 20	FD0497	R01	TS	BT			FD0206	TS	BT																						**G 310 R**	16->20
400	**C 400 GT**	•	19	FD0497	R01	TS	BT			FD0206	TS	BT																						**C 400 GT**	19
400	**C 400 X**	•	18 -> 20	FD0497	R01	TS	BT			FD0206	TS	BT																						**C 400 X**	18->20
450	**G 450 SMR**		09 -> 11	FD0305	R01	SP	TS			FD0348	X01	SD	BD																					**G 450 SMR**	09->11
450	**G 450 X**		08 -> 11	FD0186	X01	SD	BD			FD0348	X01	SD	BD																					**G 450 X**	08->11
450	**R 45 450 (21_0067 - 248)(da 09/80)**		80 -> 85	FD0013	SP	BT				GF1218	std	FTR																	F1491	K	KW			**R 45 450 (21_0067 - 248)(da 09/80)**	80->85
450	**R 45 450 (21_0068 - 248)(a 09/80)**	•	78 -> 80	FD0039	BT					GF1211	std	FTR																	F1492	K				**R 45 450 (21_0068 - 248)(a 09/80)**	78->80
450	**R 45 N 450 (21_0067 - 248)(da 09/80)**		80 -> 85	FD0013	SP	BT				GF1218	std	FTR																	F1491	K	KW			**R 45 N 450 (21_0067 - 248)(da 09/80)**	80->85
450	**R 45 N 450 (21_0068 - 248)(a 09/80)**	•	78 -> 80	FD0039	BT					GF1211	std	FTR																						**R 45 N 450 (21_0068 - 248)(a 09/80)**	78->80
450	**R 45 T 450**		80 -> 85	FD0013	SP	BT				GF1218	std	FTR																	F1491	K	KW			**R 45 T 450**	80->85
450	**R 45 T/N 450**		80 -> 85	FD0013	SP	BT				GF1218	std	FTR																	F1491	K	KW			**R 45 T/N 450**	80->85
500	**R 50/5 500**		69 -> 73	GF1257	std					GF1211	std	FTR																	F1493	K	KW			**R 50/5 500**	69->73
600	**R 60 TIC 600**		78 -> 82	GF1257	std					GF1211	std	FTR																	F1493	K	KW			**R 60 TIC 600**	78->82
600	**R 60/5 600**		69 -> 73	GF1257	std					GF1211	std	FTR																	F1493	K	KW			**R 60/5 600**	69->73
600	**R 60/6 600**		73 -> 76	GF1257	std					GF1211	std	FTR																	F1493	K	KW			**R 60/6 600**	73->76
600	**R 60/7 600**		76 -> 80	FD0036	BT					GF1211	std	FTR																	F1493	K	KW			**R 60/7 600**	76->80
650	**F 650**		93 -> 03	FD0216	R01	SP	TS	BT	SH	FD0206	TS	BT			DF5190	AF			DF5189	A									F1496	A	AC	CC	R	SR			MO635F	**F 650**	93->03

dfd **DOPPIO FRENO A DISCO** *twin disc / 2 disques de frein nécessaires / 2 discos de freno se requieren / 2 Bremsscheiben erforderlich*

FRENO ANTERIORE *front brake / frein avant / freno delantero / vorne Bremse*

FRENO POSTERIORE *rear brake / frein arrier / freno trasero / hinten Bremse*

FRENO A MANO *hand brake / frein à main / freno de mano / Handbremse*

DISCO ANTERIORE *front disc / disque avant / disco delantero / vorne Bremsscheiben*

FRENO POSTERIORE *rear brake / frein arrier / freno trasero / hinten Bremse*

DISCO MAGGIORATO *oversize disc / disque oversize /disco oversize / oversize Bremsscheiben*

SUPPORTO PINZA *bracket / pattes de déport / soporte de pinza / Bremssatelträger*

SERIE DISCHI FRIZIONE *clutch set / jeu d'embrayage / jeugo d'embrague / Kupplungsatz*

SERIE MOLLE / *clutch spring set / ressort d'embrayage / jeugo muelles d'embrague / Kupplungsatzfedern*

BMW

cc	Modello / Model / Modeles / Modelo / Modell	dfd			Gamma / Range						Gamma / Range					Gamma Range		Gamma Range					Gamma / Range									Modello / Model / Modeles / Modelo / Modell	
650	**F 650 CS SCARVER**		00 -> 03	FD0216	R01	SP	TS	BT	SH	FD0206	TS	BT				DF5190	AF			DF5189	A				F1499	A	AC	CC	R	SR			MO635F	**F 650 CS SCARVER**	00->03
650	**F 650 CS SCARVER**		04 -> 07	FD0216	R01	SP	TS	BT	SH	FD0206	TS	BT				DF5190	AF			DF5189	A				F1518	A	AC	CC	R	SR			MO635F	**F 650 CS SCARVER**	04->07
650	**F 650 DAKAR**		99 -> 03	FD0216	R01	SP	TS	BT	SH	FD0206	TS	BT													F1499	A	AC	CC	R	SR			MO635F	**F 650 DAKAR**	99->03
650	**F 650 DAKAR**		04 -> 07	FD0216	R01	SP	TS	BT	SH	FD0206	TS	BT													F1518	A	AC	CC	R	SR			MO635F	**F 650 DAKAR**	04->07
650	**F 650 GS**		99 -> 03	FD0216	R01	SP	TS	BT	SH	FD0206	TS	BT				DF5190	AF			DF5189	A				F1499	A	AC	CC	R	SR			MO635F	**F 650 GS**	99->03
650	**F 650 GS**		04 -> 05	FD0216	R01	SP	TS	BT	SH	FD0206	TS	BT				DF5190	AF			DF5189	A				F1518	A	AC	CC	R	SR			MO635F	**F 650 GS**	04->05
650	**F 650 GS**		06 -> 07	FD0216	R01	SP	TS	BT	SH	FD0206	TS	BT				DF5190	AF			DF5189	A				F1317	A	AC	CC	R	SR				**F 650 GS**	06->07
650	**F 650 GS**		08 -> 12	FD0216	R01	SP	TS	BT	SH	FD0206	TS	BT								DF5178	A				F1317	A	AC	CC	R	SR				**F 650 GS**	08->12
650	**F 650 GS (twin cylinder)**		07 -> 12	FD0216	R01	SP	TS	BT	SH	FD0206	TS	BT																						**F 650 GS (twin cylinder)**	07->12
650	**F 650 GS ABS**		02 -> 03	FD0216	R01	SP	TS	BT	SH	FD0206	TS	BT				DF5190	AF								F1499	A	AC	CC	R	SR			MO635F	**F 650 GS ABS**	02->03
650	**F 650 GS ABS**		04 -> 05	FD0216	R01	SP	TS	BT	SH	FD0206	TS	BT				DF5190	AF								F1518	A	AC	CC	R	SR			MO635F	**F 650 GS ABS**	04->05
650	**F 650 GS ABS**		06 -> 07	FD0216	R01	SP	TS	BT	SH	FD0206	TS	BT				DF5190	AF								F1317	A	AC	CC	R	SR				**F 650 GS ABS**	06->07
650	**F 650 GS ABS**		08 -> 12	FD0216	R01	SP	TS	BT	SH	FD0206	TS	BT								DF5178	A				F1317	A	AC	CC	R	SR				**F 650 GS ABS**	08->12
650	**F 650 ST**		96 -> 00	FD0216	R01	SP	TS	BT	SH	FD0206	TS	BT				DF5190	AF								F1496	A	AC	CC	R	SR			MO635F	**F 650 ST**	96->00
650	**F 650 ST STRADA**		97 -> 00	FD0216	R01	SP	TS	BT	SH	FD0206	TS	BT				DF5190	AF								F1496	A	AC	CC	R	SR			MO635F	**F 650 ST STRADA**	97->00
650	**F 650 ST STRADA**		01	FD0216	R01	SP	TS	BT	SH	FD0206	TS	BT				DF5190	AF																	**F 650 ST STRADA**	01
650	**G 650 GS**		09 -> 15	FD0216	R01	SP	TS	BT	SH	FD0206	TS	BT				DF5190	AF			DF5189	A				F1518	A	AC	CC	R	SR				**G 650 GS**	09->15
650	**G 650 GS SERTAO**		10 -> 14	FD0216	R01	SP	TS	BT	SH	FD0206	TS	BT													F1518	A	AC	CC	R	SR				**G 650 GS SERTAO**	10->14
650	**G 650 X CHALLENGE**		06 -> 09	FD0216	R01	SP	TS	BT	SH	FD0206	TS	BT				DF5190	AF																	**G 650 X CHALLENGE**	06->09
650	**G 650 X COUNTRY**		06 -> 09	FD0216	R01	SP	TS	BT	SH	FD0206	TS	BT				DF5190	AF								F1518	A	AC	CC	R	SR				**G 650 X COUNTRY**	06->09
650	**G 650 X MOTO**		06 -> 07	FD0221	R01	B4R	SP	TS	BT	FD0206	TS	BT				DF5306	EF																	**G 650 X MOTO**	06->07
650	**R 65 650**	•	89 ->	FD0169	BT					GF1218	std	FTR																						**R 65 650**	89->
650	**R 65 650 (21_0067 - 248)(da 09/80)**	•	80 -> 85	FD0044	BT					GF1218	std	FTR													F1491	K	KW							**R 65 650 (21_0067 - 248)(da 09/80)**	80->85
650	**R 65 650 (21_0068 - 248)(a 09/80)**		78 -> 80	FD0039	BT					GF1211	std	FTR													F1492	K								**R 65 650 (21_0068 - 248)(a 09/80)**	78->80
650	**R 65 650 20 KW**	•	85 -> 93	FD0044	BT					GF1218	std	FTR													F1491	K	KW							**R 65 650 20 KW**	85->93
650	**R 65 650 35 KW**	•	85 -> 88	FD0013	SP	BT				GF1218	std	FTR													F1491	K	KW							**R 65 650 35 KW**	85->88
650	**R 65 650 GS**		87 -> 92	FD0013	SP	BT				GF1218	std	FTR													F1491	K	KW							**R 65 650 GS**	87->92
650	**R 65 650 LS**	•	81 -> 85	FD0013	SP	BT				GF1219	std														F1491	K	KW							**R 65 650 LS**	81->85
650	**R 65 RT 650**	•	85 -> 88	FD0013	SP	BT				GF1218	std	FTR													F1491	K	KW							**R 65 RT 650**	85->88
650	**R 65 T 650**	•	80 -> 85	FD0013	SP	BT																			F1491	K	KW							**R 65 T 650**	80->85
700	**F 700 GS**	•	13 -> 17	FD0216	R01	SP	TS	BT	SH	FD0206	TS	BT								DF5178	A				F1317	A	AC	CC	R	SR				**F 700 GS**	13->17
750	**F 750 GS**	•	17 -> 18	FD0216	R01	SP	TS	BT	SH	FD0206	TS	BT																						**F 750 GS**	17->18
750	**K 75 750**	•	84 -> 88	FD0013	SP	BT				GF1256	std														F1495	K	KW							**K 75 750**	84->88
750	**K 75 750**	•	90 -> 96	FD0169	BT					FD0013	BT																							**K 75 750**	90->96
750	**K 75 750 (pinza ABS)**	•	91 ->	FD0169	BT					FD0013	BT																							**K 75 750 (pinza ABS)**	91->
750	**K 75 C 750 C**	•	85 -> 88																						F1495	K	KW							**K 75 C 750 C**	85->88
750	**K 75 RT 750**	•	89 -> 93	FD0169	BT					FD0013	BT														F1495	K	KW							**K 75 RT 750**	89->93
750	**K 75 RT 750**	•	94 -> 05	FD0169	BT					FD0169	BT														F1495	K	KW							**K 75 RT 750**	94->05
750	**K 75 S 750**	•	-> 87	FD0013	SP	BT				FD0013	BT																							**K 75 S 750**	->87
750	**K 75 S 750**	•	88 -> 93	FD0169	BT					FD0013	BT														F1495	K	KW							**K 75 S 750**	88->93
750	**K 75 S 750**	•	94 -> 95	FD0044	BT					FD0044	BT														F1495	K	KW							**K 75 S 750**	94->95
750	**R 75/5 750**		69 -> 75	GF1257	std					GF1211	std	FTR													F1493	K	KW							**R 75/5 750**	69->75
750	**R 75/5 750**	•	76 -> 80	FD0036	BT					GF1211	std	FTR													F1493	K	KW							**R 75/5 750**	76->80
750	**R 75/6 750**	•	73 -> 76	FD0036	BT					GF1211	std	FTR													F1493	K	KW							**R 75/6 750**	73->76
750	**R 75/7 750**	•	75 -> 79	FD0036	BT					GF1211	std	FTR													F1493	K	KW							**R 75/7 750**	75->79
800	**F 800 GS**	•	08 -> 18	FD0216	R01	SP	TS	BT	SH	FD0206	TS	BT				DF5190	AF			DF5178	A				F1317	A	AC	CC	R	SR				**F 800 GS**	08->18
800	**F 800 GS**	•	19 -> 20	FD0216	R01	SP	TS	BT	SH	FD0206	TS	BT				DF5190	AF			DF5178	A													**F 800 GS**	19->20
800	**F 800 GS ADVENTURE**	•	13 -> 17	FD0216	R01	SP	TS	BT	SH	FD0206	TS	BT				DF5190	AF			DF5178	A				F1317	A	AC	CC	R	SR				**F 800 GS ADVENTURE**	13->17
800	**F 800 GT**	•	13 -> 18	FD0221	R01	B4R	SP	TS	BT	FD0206	TS	BT				DF5108	A			DF5178	A				F1317	A	AC	CC	R	SR				**F 800 GT**	13->18
800	**F 800 GT**	•	19 -> 20	FD0221	R01	B4R	SP	TS	BT	FD0206	TS	BT				DF5108	A			DF5178	A													**F 800 GT**	19->20
800	**F 800 R**	•	09 -> 14	FD0221	R01	B4R	SP	TS	BT	FD0206	TS	BT								DF5178	A				F1317	A	AC	CC	R	SR				**F 800 R**	09->14
800	**F 800 R**	•	15 -> 18	FD0498	R01	SP	TS			FD0206	TS	BT													F1317	A	AC	CC	R	SR				**F 800 R**	15->18
800	**F 800 S**	•	06 -> 10	FD0221	R01	B4R	SP	TS	BT	FD0206	TS	BT				DF5108	A			DF5178	A				F1317	A	AC	CC	R	SR				**F 800 S**	06->10
800	**F 800 ST**	•	06 -> 12	FD0221	R01	B4R	SP	TS	BT	FD0206	TS	BT				DF5108	A			DF5178	A				F1317	A	AC	CC	R	SR				**F 800 ST**	06->12
800	**F 800 ST TOURING**	•	11 -> 12	FD0221	R01	B4R	SP	TS	BT	FD0206	TS	BT								DF5178	A				F1317	A	AC	CC	R	SR				**F 800 ST TOURING**	11->12
800	**R 80 800 (single disc)**		77 -> 84	FD0036	BT					GF1211	std	FTR													F1491	K	KW							**R 80 800 (single disc)**	77->84
800	**R 80 800 (twin disc)**		77 -> 84	FD0036	BT					GF1211	std	FTR													F1491	K	KW							**R 80 800 (twin disc)**	77->84

dfd **DOPPIO FRENO A DISCO** *twin disc / 2 disques de frein nécessaires / 2 discos de freno se requieren / 2 Bremsscheiben erforderlich*

FRENO ANTERIORE *front brake / frein avant / freno delantero / vorne Bremse*

FRENO POSTERIORE *rear brake / frein arrier / freno trasero / hinten Bremse*

FRENO A MANO *hand brake / frein à main / freno de mano / Handbremse*

DISCO ANTERIORE *front disc / disque avant / disco delantero / vorne Bremsscheiben*

FRENO POSTERIORE *rear brake / frein arrier / freno trasero / hinten Bremse*

DISCO MAGGIORATO *oversize disc / disque oversize /disco oversize / oversize Bremsscheiben*

SUPPORTO PINZA *bracket / pattes de déport / soporte de pinza / Bremssatelträger*

SERIE DISCHI FRIZIONE *clutch set / jeu d'embrayage / jeugo d'embrague / Kupplungsatz*

SERIE MOLLE / *clutch spring set / ressort d'embrayage / jeugo muelles d'embrague / Kupplungsatzfedern*

BMW

cc	Modello / Model / Modeles / Modelo / Modell	dfd		Gamma / Range						Gamma / Range				Gamma Range			Gamma Range			Gamma / Range								Modello / Model / Modeles / Modelo / Modell	
800	**R 80 R 800 ROADSTER**		93 -> 94	FD0168	TS	BT				FD0169	BT																	**R 80 R 800 ROADSTER**	93->94
800	**R 80 GS 800**		80 -> 86	FD0013	SP	BT				GF1218	std	FTR																	**R 80 GS 800**	80->86
800	**R 80 GS 800**		87 -> 95	FD0044	BT					GF1294	std	FTR																	**R 80 GS 800**	87->95
800	**R 80 GS 800 PD**		90 -> 95	FD0044	BT					GF1294	std	FTR																	**R 80 GS 800 PD**	90->95
800	**R 80 R 800 (single disc)**		84 -> 95	FD0044	BT					GF1218	std	FTR																	**R 80 R 800 (single disc)**	84->95
800	**R 80 R 800 (twin disc)**	•	84 -> 87	FD0013	SP	BT				GF1218	std	FTR																	**R 80 R 800 (twin disc)**	84->87
800	**R 80 R 800 (twin disc)**	•	88 -> 95	FD0169	BT					GF1294	std	FTR																	**R 80 R 800 (twin disc)**	88->95
800	**R 80 R 800 R**	•	91 -> 94	FD0168	TS	BT				GF1294	std	FTR																	**R 80 R 800 R**	91->94
800	**R 80 R 800 R MYSTIK**	•	94 -> 95	FD0168	TS	BT				GF1294	std	FTR																	**R 80 R 800 R MYSTIK**	94->95
800	**R 80 RT 800 (single disc)**		84 -> 95	FD0044	BT					GF1218	std	FTR																	**R 80 RT 800 (single disc)**	84->95
800	**R 80 RT 800 (twin disc)**	•	82 -> 87	FD0013	SP	BT				GF1218	std	FTR																	**R 80 RT 800 (twin disc)**	82->87
800	**R 80 RT 800 (twin disc)**	•	88 -> 95	FD0169	BT					GF1294	std	FTR																	**R 80 RT 800 (twin disc)**	88->95
800	**R 80 ST 800**		82 -> 84	FD0013	SP	BT				GF1218	std	FTR																	**R 80 ST 800**	82->84
800	**R 80 TIC 800 (21_0067 - 2474)(da 09/80)**	•	80 -> 85	FD0013	SP	BT				GF1218	std	FTR																	**R 80 TIC 800 (21_0067 - 2474)(da 09/80)**	80->85
800	**R 80 TIC 800 (21_0072 - 2474)(a 09/80)**	•	77 -> 80	FD0036	BT					GF1211	std	FTR																	**R 80 TIC 800 (21_0072 - 2474)(a 09/80)**	77->80
850	**F 850 GS**	•	18 -> 20	FD0216	R01	SP	TS	BT	SH	FD0206	TS	BT																	**F 850 GS**	18->20
850	**R 850 C**	•	97 -> 00	FD0237	TS	BT				FD0229	TS	BT			DF5153	A			DF5062	A					F1490	K	KW		**R 850 C**	97->00
850	**R 850 C**	•	01	FD0237	TS	BT				FD0229	TS	BT			DF5153	A			DF5062	A									**R 850 C**	01
850	**R 850 C AVANTGARDE**	•	01	FD0237	TS	BT				FD0169	BT																		**R 850 C AVANTGARDE**	01
850	**R 850 GS**		96	FD0044	BT					GF1294	std	FTR																	**R 850 GS**	96
850	**R 850 GS**	•	96 -> 97	FD0237	TS	BT				FD0229	TS	BT													F1494	K	KW		**R 850 GS**	96->97
850	**R 850 GS**	•	98 -> 00	FD0237	TS	BT				FD0229	TS	BT			DF5153	A			DF5062	A					F1494	K	KW		**R 850 GS**	98->00
850	**R 850 GS**	•	01 -> 07	FD0237	TS	BT				FD0229	TS	BT			DF5153	A			DF5062	A									**R 850 GS**	01->07
850	**R 850 R (21_0097 - 259R)**	•	94 -> 01	FD0237	TS	BT				FD0229	TS	BT			DF5188	AF			DF5062	A					F1494	K	KW		**R 850 R (21_0097 - 259R)**	94->01
850	**R 850 R (21_0097 - 259R)**	•	02	FD0319	SP	TS	BT			FD0229	TS	BT							DF5062	A					F1494	K	KW		**R 850 R (21_0097 - 259R)**	02
850	**R 850 R (21_0145 - R28)**	•	99 -> 01	FD0237	TS	BT				FD0229	TS	BT							DF5062	A					F1490	K	KW		**R 850 R (21_0145 - R28)**	99->01
850	**R 850 R (21_0145 - R28)**	•	02 -> 07	FD0319	SP	TS	BT			FD0229	TS	BT			DF5153	A			DF5062	A					F1490	K	KW		**R 850 R (21_0145 - R28)**	02->07
850	**R 850 R ROADSTER**	•	95 -> 00	FD0169	BT					FD0229	TS	BT							DF5062	A									**R 850 R ROADSTER**	95->00
850	**R 850 R ROADSTER**	•	01 ->	FD0320	SP	TS	BT			FD0229	TS	BT																	**R 850 R ROADSTER**	01->
850	**R 850 RT (21_0097 - 259T)**	•	96 -> 01	FD0237	TS	BT				FD0206	TS	BT			DF5188	AF			DF5062	A					F1494	K	KW		**R 850 RT (21_0097 - 259T)**	96->01
850	**R 850 RT (21_0145 - R22)**	•	00 -> 06	FD0320	SP	TS	BT			FD0229	TS	BT							DF5062	A					F1490	K	KW		**R 850 RT (21_0145 - R22)**	00->06
850	**R 850 RT INTEGRAL ABS**	•	01 -> 04	FD0320	SP	TS	BT			FD0229	TS	BT			DF5108	A			DF5062	A									**R 850 RT INTEGRAL ABS**	01->04
900	**F 900 R**	•	20	FD0498	R01	SP	TS			FD0348	SD	BD																	**F 900 R**	20
900	**F 900 XR**	•	20	FD0498	R01	SP	TS			FD0348	SD	BD																	**F 900 XR**	20
900	**R 900 RT**	•	05 -> 13	FD0320	SP	TS	BT			FD0229	TS	BT													F1488	K	KW		**R 900 RT**	05->13
900	**R 90 900**	•	73 -> 76	FD0036	BT					GF1211	std	FTR																	**R 90 900**	73->76
900	**R 90 S 900**	•	73 -> 76	FD0036	BT					GF1211	std	FTR													F1493	K	KW		**R 90 S 900**	73->76
900	**R 90/6 900**	•	73 -> 76	FD0036	BT					GF1211	std	FTR													F1493	K	KW		**R 90/6 900**	73->76
1000	**K 1 1000**	•	88 -> 93	FD0168	TS	BT				FD0013	BT				DF5188	AF									F1494	K	KW		**K 1 1000**	88->93
1000	**K 100 1000**	•	82 -> 88	FD0013	SP	BT				FD0013	BT														F1494	K	KW		**K 100 1000**	82->88
1000	**K 100 LT 1000**	•	86 -> 87	FD0013	SP	BT				FD0013	BT														F1494	K	KW		**K 100 LT 1000**	86->87
1000	**K 100 LT 1000**	•	88 -> 91	FD0169	BT					FD0013	BT														F1494	K	KW		**K 100 LT 1000**	88->91
1000	**K 100 RS 1000**	•	88	FD0169	BT					FD0013	BT														F1494	K	KW		**K 100 RS 1000**	88
1000	**K 100 RS 1000**	•	89	FD0169	BT					FD0013	BT				DF5188	AF									F1494	K	KW		**K 100 RS 1000**	89
1000	**K 100 RS 1000**	•	90 -> 92	FD0168	TS	BT				FD0013	BT				DF5188	AF									F1494	K	KW		**K 100 RS 1000**	90->92
1000	**K 100 RT 1000**	•	83 -> 88	FD0013	SP	BT				FD0013	BT														F1494	K	KW		**K 100 RT 1000**	83->88
1000	**K 100 RT 1000**	•	89	FD0169	BT					FD0013	BT														F1494	K	KW		**K 100 RT 1000**	89
1000	**K 100 RT 1000**	•	90 ->	FD0169	BT					FD0013	BT																		**K 100 RT 1000**	90->
1000	**R 100 1000 S**	•	76 -> 80	FD0036	BT					GF1211	std	FTR													F1493	K	KW		**R 100 1000 S**	76->80
1000	**R 100 1000 S (da 09/80)**	•	80 ->	FD0013	SP	BT				FD0013	BT														F1493	K	KW		**R 100 1000 S (da 09/80)**	80->
1000	**R 100 CS 1000**	•	80 -> 84	FD0039	BT					GF1218	std	FTR													F1491	K	KW		**R 100 CS 1000**	80->84
1000	**R 100 GS 1000**		86 -> 94	FD0044	BT					GF1294	std	FTR													F1491	K	KW		**R 100 GS 1000**	86->94
1000	**R 100 GS 1000 PD**		89 -> 96	FD0044	BT					GF1294	std	FTR													F1491	K	KW		**R 100 GS 1000 PD**	89->96
1000	**R 100 R 1000**	•	91 -> 95	FD0237	TS	BT				GF1294	std	FTR							DF5062	A					F1491	K	KW		**R 100 R 1000**	91->95
1000	**R 100 R 1000 MYSTIK**	•	93 -> 96	FD0237	TS	BT				GF1294	std	FTR													F1491	K	KW		**R 100 R 1000 MYSTIK**	93->96
1000	**R 100 RS 1000 (21_0067 - 2474)(da 09/80)**	•	80 -> 84	FD0013	SP	BT				FD0013	BT														F1491	K	KW		**R 100 RS 1000 (21_0067 - 2474)(da 09/80)**	80->84
1000	**R 100 RS 1000 (21_0067 - 2478)**	•	86 -> 87	FD0013	SP	BT				GF1218	std	FTR													F1491	K	KW		**R 100 RS 1000 (21_0067 - 2478)**	86->87

dfd **DOPPIO FRENO A DISCO** *twin disc / 2 disques de frein nécessaires / 2 discos de freno se requieren / 2 Bremsscheiben erforderlich*

FRENO ANTERIORE *front brake / frein avant / freno delantero / vorne Bremse*

FRENO POSTERIORE *rear brake / frein arrier / freno trasero / hinten Bremse*

FRENO A MANO *hand brake / frein à main / freno de mano / Handbremse*

DISCO ANTERIORE *front disc / disque avant / disco delantero / vorne Bremsscheiben*

FRENO POSTERIORE *rear brake / frein arrier / freno trasero / hinten Bremse*

DISCO MAGGIORATO *oversize disc / disque oversize /disco oversize / oversize Bremsscheiben*

SUPPORTO PINZA *bracket / pattes de déport / soporte de pinza / Bremssatelträger*

SERIE DISCHI FRIZIONE *clutch set / jeu d'embrayage / jeugo d'embrague / Kupplungsatz*

SERIE MOLLE / *clutch spring set / ressort d'embrayage / jeugo muelles d'embrague / Kupplungsatzfedern*

BMW

cc	Modello / Model / Modeles / Modelo / Modell	dfd		Gamma / Range						Gamma / Range				Gamma Range				Gamma Range						Gamma / Range								Modello / Model / Modeles / Modelo / Modell	
1000	**R 100 RS 1000 (21_0067 - 2478)**	•	88	FD0169	BT					GF1218	std	FTR												F1491	K	KW						**R 100 RS 1000 (21_0067 - 2478)**	88
1000	**R 100 RS 1000 (21_0067 - 2478)**	•	89 -> 92	FD0169	BT					GF1294	std	FTR												F1491	K	KW						**R 100 RS 1000 (21_0067 - 2478)**	89->92
1000	**R 100 RS 1000 (21_0072 - 2474)(a 09/80)**	•	76 -> 80	FD0036	BT					GF1211	std	FTR												F1493	K	KW						**R 100 RS 1000 (21_0072 - 2474)(a 09/80)**	76->80
1000	**R 100 RT 1000**	•	87 -> 88	FD0013	SP	BT				GF1218	std	FTR												F1491	K	KW						**R 100 RT 1000**	87->88
1000	**R 100 RT 1000**	•	89 -> 95	FD0169	BT					GF1294	std	FTR												F1491	K	KW						**R 100 RT 1000**	89->95
1000	**R 100 RT 1000 (21_0067 - 2474)(da 09/80)**	•	80 -> 84	FD0013	SP	BT				FD0013	BT													F1491	K	KW						**R 100 RT 1000 (21_0067 - 2474)(da 09/80)**	80->84
1000	**R 100 RT 1000 (21_0072 - 2474)(a 09/80)**	•	78 -> 80	FD0036	BT					GF1211	std	FTR												F1493	K	KW						**R 100 RT 1000 (21_0072 - 2474)(a 09/80)**	78->80
1000	**R 100 TIC 1000**	•	80 -> 84	FD0013	SP	BT				GF1218	std	FTR												F1491	K	KW						**R 100 TIC 1000**	80->84
1000	**R 100/7 1000**		76 -> 77	FD0036	BT					GF1211	std	FTR												F1493	K	KW						**R 100/7 1000**	76->77
1000	**R 100/7T 1000 (21_0067 - 2474)(da 09/80)**	•	80 -> 84	FD0013	SP	BT				GF1218	std	FTR												F1491	K	KW						**R 100/7T 1000 (21_0067 - 2474)(da 09/80)**	80->84
1000	**R 100/7T 1000 (21_0072 - 2474)(a 09/80)**	•	77 -> 80	FD0036	BT					GF1211	std	FTR												F1493	K	KW						**R 100/7T 1000 (21_0072 - 2474)(a 09/80)**	77->80
1000	**S 1000 R**	•	13 -> 19	FD0466	R01	SP	TS			FD0206	TS	BT								DF5297	A			F1468	CC	R	SR	Q	QC			**S 1000 R**	13->19
1000	**S 1000 RR**	•	09 -> 18	FD0466	R01	SP	TS			FD0206	TS	BT								DF5297	A			F1468	CC	R	SR	Q	QC			**S 1000 RR**	09->18
1000	**S 1000 RR**	•	19 -> 20	FD0540	R01	SP				FD0206	TS	BT												F1468	CC	R	SR	Q	QC			**S 1000 RR**	19->20
1000	**S 1000 RR HP4**	•	13 -> 14	FD0415	R01	SP	TS			FD0206	TS	BT								DF5297	A			F1468	CC	R	SR	Q	QC			**S 1000 RR HP4**	13->14
1000	**S 1000 XR**	•	15 -> 19	FD0498	R01	SP	TS			FD0229	TS	BT												F1468	CC	R	SR	Q	QC			**S 1000 XR**	15->19
1000	**S 1000 XR**	•	20	FD0540	R01	SP				FD0229	TS	BT																				**S 1000 XR**	20
1100	**K 1100 LT**	•	89 -> 99	FD0237	TS	BT				FD0013	BT													F1494	K	KW						**K 1100 LT**	89->99
1100	**K 1100 LT / SE**	•	92 -> 00	FD0237	TS	BT				FD0013	BT			DF5188	AF									F1494	K	KW						**K 1100 LT / SE**	92->00
1100	**K 1100 RS**	•	92 -> 96	FD0237	TS	BT				FD0013	BT			DF5188	AF									F1494	K	KW						**K 1100 RS**	92->96
1100	**R 1100 GS**	•	93 -> 99	FD0237	TS	BT				FD0229	TS	BT		DF5153	A			DF5062	A					F1494	K	KW						**R 1100 GS**	93->99
1100	**R 1100 GS**	•	00 -> 01	FD0237	TS	BT				FD0229	TS	BT		DF5153	A			DF5062	A													**R 1100 GS**	00->01
1100	**R 1100 R**	•	93 -> 01	FD0237	TS	BT				FD0229	TS	BT		DF5188	AF			DF5062	A					F1494	K	KW						**R 1100 R**	93->01
1100	**R 1100 RS**	•	92 -> 01	FD0237	TS	BT				FD0013	BT			DF5188	AF									F1494	K	KW						**R 1100 RS**	92->01
1100	**R 1100 RT**	•	94 -> 01	FD0237	TS	BT				FD0229	TS	BT		DF5188	AF			DF5062	A					F1494	K	KW						**R 1100 RT**	94->01
1100	**R 1100 S**	•	96 -> 00	FD0237	TS	BT				FD0229	TS	BT		DF5153	A			DF5062	A					F1490	K	KW						**R 1100 S**	96->00
1100	**R 1100 S**	•	01 -> 05	FD0320	SP	TS	BT			FD0229	TS	BT		DF5108	A			DF5062	A					F1490	K	KW						**R 1100 S**	01->05
1100	**R 1100 S ABS**	•	00 -> 06	FD0319	SP	TS	BT			FD0229	TS	BT						DF5062	A													**R 1100 S ABS**	00->06
1100	**R 1100 S BOXER CUP REPLICA**	•	03 -> 06	FD0237	TS	BT				FD0229	TS	BT		DF5108	A			DF5062	A					F1490	K	KW						**R 1100 S BOXER CUP REPLICA**	03->06
1150	**R 1150 GS**	•	00 -> 01	FD0237	TS	BT				FD0229	TS	BT		DF5153	A			DF5062	A					F1490	K	KW						**R 1150 GS**	00->01
1150	**R 1150 GS**	•	02 -> 03	FD0320	SP	TS	BT			FD0229	TS	BT		DF5153	A			DF5062	A					F1490	K	KW						**R 1150 GS**	02->03
1150	**R 1150 GS ADV**	•	01 -> 05	FD0320	SP	TS	BT			FD0229	TS	BT		DF5153	A			DF5062	A					F1490	K	KW						**R 1150 GS ADV**	01->05
1150	**R 1150 R**	•	99 -> 00	FD0319	SP	TS	BT			FD0229	TS	BT												F1490	K	KW						**R 1150 R**	99->00
1150	**R 1150 R**	•	01 -> 06	FD0319	SP	TS	BT			FD0229	TS	BT		DF5108	A			DF5062	A					F1490	K	KW						**R 1150 R**	01->06
1150	**R 1150 R ROCKSTER**	•	02 -> 05	FD0319	SP	TS	BT			FD0229	TS	BT		DF5108	A			DF5062	A					F1490	K	KW						**R 1150 R ROCKSTER**	02->05
1150	**R 1150 R ROCKSTER**	•	06	FD0319	SP	TS	BT			FD0229	TS	BT		DF5108	A			DF5062	A													**R 1150 R ROCKSTER**	06
1150	**R 1150 RS**	•	00 -> 04	FD0319	SP	TS	BT			FD0229	TS	BT		DF5108	A			DF5062	A					F1490	K	KW						**R 1150 RS**	00->04
1150	**R 1150 RS**	•	05	FD0319	SP	TS	BT			FD0229	TS	BT		DF5108	A			DF5062	A													**R 1150 RS**	05
1150	**R 1150 RT**	•	00 -> 06	FD0320	SP	TS	BT			FD0229	TS	BT		DF5108	A			DF5062	A					F1490	K	KW						**R 1150 RT**	00->06
1200	**HP2 1200 ENDURO**		05 -> 09	FD0216	R01	SP	TS	BT	SH	FD0186	TS	BT		DF5153	A			DF5178	A					F1488	K	KW						**HP2 1200 ENDURO**	05->09
1200	**HP2 1200 MEGAMOTO**	•	07 -> 10	FD0320	SP	TS	BT			FD0229	TS	BT		DF5108	A			DF5178	A					F1488	K	KW						**HP2 1200 MEGAMOTO**	07->10
1200	**HP2 1200 SPORT**	•	08 -> 11	FD0415	R01	SP	TS			FD0186	TS	BT		DF5108	A			DF5178	A					F1488	K	KW						**HP2 1200 SPORT**	08->11
1200	**K 1200 GT**	•	02 -> 05	FD0320	SP	TS	BT			FD0013	BT			DF5108	A									F1497	K	KW						**K 1200 GT**	02->05
1200	**K 1200 GT**	•	06 -> 07	FD0320	SP	TS	BT			FD0013	BT			DF5108	A																	**K 1200 GT**	06->07
1200	**K 1200 GT**	•	08 ->	FD0320	SP	TS	BT			FD0186	TS	BT																				**K 1200 GT**	08->
1200	**K 1200 GT (K41)**	•	02 -> 05	FD0320	SP	TS	BT			FD0013	BT													F1497	K	KW						**K 1200 GT (K41)**	02->05
1200	**K 1200 LT**	•	97 -> 01	FD0237	TS	BT				FD0277	TS	BT		DF5153	A									F1497	K	KW						**K 1200 LT**	97->01
1200	**K 1200 LT**	•	02 -> 08	FD0237	TS	BT				FD0277	TS	BT		DF5108	A									F1497	K	KW						**K 1200 LT**	02->08
1200	**K 1200 R**	•	05 -> 11	FD0319	SP	TS	BT			FD0229	TS	BT		DF5108	A			DF5178	A													**K 1200 R**	05->11
1200	**K 1200 RS**	•	96 -> 00	FD0237	TS	BT				FD0013	BT			DF5153	A									F1497	K	KW						**K 1200 RS**	96->00
1200	**K 1200 RS**	•	01 -> 05	FD0320	SP	TS	BT			FD0013	BT			DF5108	A									F1497	K	KW						**K 1200 RS**	01->05
1200	**K 1200 S**	•	05 -> 08	FD0320	SP	TS	BT			FD0229	TS	BT		DF5108	A			DF5178	A													**K 1200 S**	05->08
1200	**R 1200 C**	•	96 -> 02	FD0237	TS	BT				FD0229	TS	BT		DF5153	A									F1490	K	KW						**R 1200 C**	96->02
1200	**R 1200 C CLASSIC**	•	03 -> 04	FD0319	SP	TS	BT			FD0229	TS	BT		DF5153	A																	**R 1200 C CLASSIC**	03->04
1200	**R 1200 C I/M**	•	03 -> 04	FD0319	SP	TS	BT			FD0229	TS	BT												F1490	K	KW						**R 1200 C I/M**	03->04
1200	**R 1200 C INDEPENDENT**	•	03 ->	FD0319	SP	TS	BT			FD0229	TS	BT												F1490	K	KW						**R 1200 C INDEPENDENT**	03->
1200	**R 1200 C MONTAUK**	•	04 ->	FD0319	SP	TS	BT			FD0229	TS	BT												F1490	K	KW						**R 1200 C MONTAUK**	04->

dfd **DOPPIO FRENO A DISCO** *twin disc / 2 disques de frein nécessaires / 2 discos de freno se requieren / 2 Bremsscheiben erforderlich*

FRENO ANTERIORE *front brake / frein avant / freno delantero / vorne Bremse*

FRENO POSTERIORE *rear brake / frein arrier / freno trasero / hinten Bremse*

FRENO A MANO *hand brake / frein à main / freno de mano / Handbremse*

DISCO ANTERIORE *front disc / disque avant / disco delantero / vorne Bremsscheiben*

FRENO POSTERIORE *rear brake / frein arrier / freno trasero / hinten Bremse*

DISCO MAGGIORATO *oversize disc / disque oversize /disco oversize / oversize Bremsscheiben*

SUPPORTO PINZA *bracket / pattes de déport / soporte de pinza / Bremssatelträger*

SERIE DISCHI FRIZIONE *clutch set / jeu d'embrayage / jeugo d'embrague / Kupplungsatz*

SERIE MOLLE / *clutch spring set / ressort d'embrayage / jeugo muelles d'embrague / Kupplungsatzfedern*

BMW

cc	Modello / Model / Modeles / Modelo / Modell	dfd		Gamma / Range						Gamma / Range					Gamma Range			Gamma Range				Gamma / Range								Modello / Model / Modeles / Modelo / Modell	
1200	**R 1200 CI**	•	00 -> 03	FD0237	TS	BT				FD0229	TS	BT											F1490	K	KW						**R 1200 CI**	00->03
1200	**R 1200 CL**	•	01	FD0319	SP	TS	BT			FD0277	TS	BT											F1490	K	KW						**R 1200 CL**	01
1200	**R 1200 CL**	•	02 -> 04	FD0319	SP	TS	BT			FD0277	TS	BT			DF5153	A							F1490	K	KW						**R 1200 CL**	02->04
1200	**R 1200 CL**	•	05 -> 06	FD0319	SP	TS	BT			FD0277	TS	BT			DF5153	A															**R 1200 CL**	05->06
1200	**R 1200 GS**	•	03 -> 07	FD0320	SP	TS	BT			FD0229	TS	BT			DF5153	A		DF5178	A				F1488	K	KW						**R 1200 GS**	03->07
1200	**R 1200 GS**	•	08 -> 12	FD0320	SP	TS	BT			FD0229	TS	BT											F1488	K	KW						**R 1200 GS**	08->12
1200	**R 1200 GS (W)**	•	13 -> 18	FD0498	R01	SP	TS			FD0216	TS	BT	SH																		**R 1200 GS (W)**	13->18
1200	**R 1200 GS (W) ADVENTURE**	•	13 -> 18	FD0498	R01	SP	TS			FD0216	TS	BT	SH																		**R 1200 GS (W) ADVENTURE**	13->18
1200	**R 1200 GS ADVENTURE**	•	06 -> 07	FD0320	SP	TS	BT			FD0229	TS	BT			DF5153	A		DF5178	A				F1488	K	KW						**R 1200 GS ADVENTURE**	06->07
1200	**R 1200 GS ADVENTURE**	•	08 -> 13	FD0320	SP	TS	BT			FD0229	TS	BT											F1488	K	KW						**R 1200 GS ADVENTURE**	08->13
1200	**R 1200 GS TRIPPLE BLACK**	•	11 ->	FD0320	SP	TS	BT			FD0229	TS	BT																			**R 1200 GS TRIPPLE BLACK**	11->
1200	**R 1200 MONTAUK**	•	02 -> 04	FD0319	SP	TS	BT			FD0229	TS	BT											F1490	K	KW						**R 1200 MONTAUK**	02->04
1200	**R 1200 NINE-T**	•	13 -> 18	FD0498	R01	SP	TS			FD0186	TS	BT											F1488	K	KW						**R 1200 NINE-T**	13->18
1200	**R 1200 NINE-T**	•	19 -> 20	FD0498	R01	SP	TS			FD0186	TS	BT																			**R 1200 NINE-T**	19->20
1200	**R 1200 NINE-T PURE**	•	17 -> 18	FD0498	R01	SP	TS			FD0186	TS	BT											F1488	K	KW						**R 1200 NINE-T PURE**	17->18
1200	**R 1200 NINE-T PURE**	•	19	FD0498	R01	SP	TS			FD0186	TS	BT																			**R 1200 NINE-T PURE**	19
1200	**R 1200 NINE-T RACER**	•	17 -> 18	FD0498	R01	SP	TS			FD0186	TS	BT											F1488	K	KW						**R 1200 NINE-T RACER**	17->18
1200	**R 1200 NINE-T RACER**	•	19 -> 20	FD0498	R01	SP	TS			FD0186	TS	BT																			**R 1200 NINE-T RACER**	19->20
1200	**R 1200 NINE-T SCRAMBLER**	•	15 -> 18	FD0221	R01	B4R	SP	TS	BT	FD0186	TS	BT											F1488	K	KW						**R 1200 NINE-T SCRAMBLER**	15->18
1200	**R 1200 NINE-T SCRAMBLER**	•	19 -> 20	FD0221	R01	B4R	SP	TS	BT	FD0186	TS	BT																			**R 1200 NINE-T SCRAMBLER**	19->20
1200	**R 1200 R**	•	06 -> 14	FD0319	SP	TS	BT			FD0229	TS	BT			DF5108	A		DF5178	A				F1488	K	KW						**R 1200 R**	06->14
1200	**R 1200 R**	•	15 ->	FD0498	R01	SP	TS			FD0229	TS	BT																			**R 1200 R**	15->
1200	**R 1200 R 10**	•	09 -> 12	FD0319	SP	TS	BT			FD0277	TS	BT											F1488	K	KW						**R 1200 R 10**	09->12
1200	**R 1200 RS**	•	14 -> 18	FD0498	R01	SP	TS			FD0229	TS	BT																			**R 1200 RS**	14->18
1200	**R 1200 RT**	•	03 -> 07	FD0320	SP	TS	BT			FD0229	TS	BT			DF5108	A		DF5178	A				F1488	K	KW						**R 1200 RT**	03->07
1200	**R 1200 RT**	•	08 -> 13	FD0320	SP	TS	BT			FD0229	TS	BT						DF5178	A				F1488	K	KW						**R 1200 RT**	08->13
1200	**R 1200 RT**	•	14 -> 18	FD0498	R01	SP	TS			FD0216	TS	BT	SH																		**R 1200 RT**	14->18
1200	**R 1200 S**	•	04 -> 06	FD0320	SP	TS	BT			FD0229	TS	BT			DF5108	A		DF5178	A				F1488	K	KW						**R 1200 S**	04->06
1200	**R 1200 S**	•	07	FD0320	SP	TS	BT			FD0229	TS	BT			DF5108	A		DF5178	A												**R 1200 S**	07
1200	**R 1200 ST**	•	03 -> 04	FD0320	SP	TS	BT			FD0229	TS	BT											F1488	K	KW						**R 1200 ST**	03->04
1200	**R 1200 ST**	•	05 -> 07	FD0320	SP	TS	BT			FD0229	TS	BT			DF5108	A		DF5178	A				F1488	K	KW						**R 1200 ST**	05->07
1250	**R 1250 GS**	•	19 -> 20	FD0540	R01	SP				FD0216	TS	BT	SH																		**R 1250 GS**	19->20
1250	**R 1250 GS ADVENTURE**	•	19 -> 20	FD0540	R01	SP				FD0216	TS	BT	SH																		**R 1250 GS ADVENTURE**	19->20
1250	**R 1250 R**	•	19 -> 20	FD0540	R01	SP				FD0216	TS	BT	SH																		**R 1250 R**	19->20
1250	**R 1250 RS**	•	19 -> 20	FD0540	R01	SP				FD0216	TS	BT	SH																		**R 1250 RS**	19->20
1250	**R 1250 RT**	•	19 -> 20	FD0540	R01	SP				FD0216	TS	BT	SH																		**R 1250 RT**	19->20
1250	**R 1250 RT SPORT**	•	19 -> 20	FD0540	R01	SP				FD0216	TS	BT	SH																		**R 1250 RT SPORT**	19->20
1300	**K 1300 GT**	•	09 -> 11	FD0320	SP	TS	BT			FD0229	TS	BT																			**K 1300 GT**	09->11
1300	**K 1300 GT EE**	•	10 -> 11	FD0320	SP	TS	BT			FD0229	TS	BT																			**K 1300 GT EE**	10->11
1300	**K 1300 GT SE**	•	10 -> 11	FD0320	SP	TS	BT			FD0229	TS	BT																			**K 1300 GT SE**	10->11
1300	**K 1300 R**	•	09 -> 15	FD0319	SP	TS	BT			FD0229	TS	BT						DF5178	A												**K 1300 R**	09->15
1300	**K 1300 R CARBON**	•	12	FD0319	SP	TS	BT			FD0229	TS	BT						DF5178	A												**K 1300 R CARBON**	12
1300	**K 1300 R DYNAMIC**	•	11 -> 15	FD0319	SP	TS	BT			FD0229	TS	BT						DF5178	A												**K 1300 R DYNAMIC**	11->15
1300	**K 1300 S**	•	09 -> 15	FD0320	SP	TS	BT			FD0229	TS	BT						DF5178	A												**K 1300 S**	09->15
1300	**K 1300 S HP**	•	12	FD0320	SP	TS	BT			FD0229	TS	BT						DF5178	A												**K 1300 S HP**	12
1300	**K 1300 S SPORT**	•	12	FD0320	SP	TS	BT			FD0229	TS	BT						DF5178	A												**K 1300 S SPORT**	12
1600	**K 1600 B**	•	17 -> 20	FD0319	SP	TS	BT			FD0216	TS	BT	SH																		**K 1600 B**	17->20
1600	**K 1600 GRAND AMERICA**	•	18 -> 20	FD0319	SP	TS	BT			FD0216	TS	BT	SH																		**K 1600 GRAND AMERICA**	18->20
1600	**K 1600 GT**	•	10 -> 20	FD0319	SP	TS	BT			FD0216	TS	BT	SH																		**K 1600 GT**	10->20
1600	**K 1600 GTL**	•	10 -> 20	FD0319	SP	TS	BT			FD0216	TS	BT	SH																		**K 1600 GTL**	10->20
1600	**K 1600 GTL E**	•	12 ->	FD0319	SP	TS	BT			FD0216	TS	BT	SH																		**K 1600 GTL E**	12->

BOMBARDIER

cc	Modello / Model / Modeles / Modelo / Modell	dfd		Gamma / Range						Gamma / Range					Gamma Range			Gamma Range				Gamma / Range								Modello / Model / Modeles / Modelo / Modell	
50	**DS 50**	•	02 ->	GF1259	std																										**DS 50**	02->

dfd — **DOPPIO FRENO A DISCO** / *twin disc / 2 disques de frein nécessaires / 2 discos de freno se requieren / 2 Bremsscheiben erforderlich*

FRENO ANTERIORE / *front brake / frein avant / freno delantero / vorne Bremse*

FRENO POSTERIORE / *rear brake / frein arrier / freno trasero / hinten Bremse*

FRENO A MANO / *hand brake / frein à main / freno de mano / Handbremse*

DISCO ANTERIORE / *front disc / disque avant / disco delantero / vorne Bremsscheiben*

FRENO POSTERIORE / *rear brake / frein arrier / freno trasero / hinten Bremse*

DISCO MAGGIORATO / *oversize disc / disque oversize /disco oversize / oversize Bremsscheiben*

SUPPORTO PINZA / *bracket / pattes de déport / soporte de pinza / Bremssatelträger*

SERIE DISCHI FRIZIONE / *clutch set / jeu d'embrayage / jeugo d'embrague / Kupplungsatz*

SERIE MOLLE / *clutch spring set / ressort d'embrayage / jeugo muelles d'embrague / Kupplungsatzfedern*

BOMBARDIER

cc	Modello / Model / Modeles / Modelo / Modell	dfd		Gamma / Range						Gamma / Range					Gamma Range		Gamma Range				Gamma / Range		Modello / Model / Modeles / Modelo / Modell	
50	**QUEST 50**	•	03 ->	GF1259	std																		**QUEST 50**	03->
90	**DS 90**	•	02 ->	GF1259	std																		**DS 90**	02->
90	**QUEST 90**	•	03 ->	GF1259	std																		**QUEST 90**	03->
200	**RALLY 200 2x4**	•	03 ->	FD0085	BD																		**RALLY 200 2x4**	03->
330	**OUTLANDER 330**	•	03 ->	FD0301 + FD0318	SV	BV				FD0301	SV	BV											**OUTLANDER 330**	03->
400	**OUTLANDER 400**	•	03 ->	FD0301 + FD0318	SV	BV				FD0301	SV	BV											**OUTLANDER 400**	03->
500	**QUEST 500**	•	02 ->	FD0301 + FD0318	SV	BV				FD0301	SV	BV											**QUEST 500**	02->
500	**TRAXTER 500**	•	01 ->	FD0301 + FD0318	SV	BV				FD0301	SV	BV											**TRAXTER 500**	01->
500	**TRAXTER 500 4x4**	•	99 -> 00	FD0256	TS	BT				FD0256	TS	BT											**TRAXTER 500 4x4**	99-> 00
650	**DS 650**	•	00 -> 01	FD0301 + FD0318	SV	BV				FD0301	SV	BV											**DS 650**	00-> 01
650	**QUEST 650**	•	02 ->	FD0301 + FD0318	SV	BV				FD0301	SV	BV											**QUEST 650**	02->

BRANDY-BRAS

cc	Modello / Model / Modeles / Modelo / Modell	dfd		Gamma / Range						Gamma / Range					Gamma Range		Gamma Range				Gamma / Range		Modello / Model / Modeles / Modelo / Modell	
50	**BRANDY 50**									GF1200	std	FTR	PRO										**BRANDY 50**	
90	**BRANDY 90**									GF1200	std	FTR	PRO										**BRANDY 90**	

BSA

cc	Modello / Model / Modeles / Modelo / Modell	dfd		Gamma / Range						Gamma / Range					Gamma Range		Gamma Range				Gamma / Range		Modello / Model / Modeles / Modelo / Modell	
125	**A 7 - A 10 125**									GF1112	std												**A 7 - A 10 125**	
125	**BANTAM D1 125**			GF1076	std					GF1076	std												**BANTAM D1 125**	
175	**BANTAM D7 175**			GF1075	std	FTR				GF1075	std	FTR											**BANTAM D7 175**	
250	**C15 250**			GF1081	std					GF1081	std												**C15 250**	

BUELL

cc	Modello / Model / Modeles / Modelo / Modell	dfd		Gamma / Range						Gamma / Range					Gamma Range		Gamma Range				Gamma / Range		Modello / Model / Modeles / Modelo / Modell	
500	**BLAST 500**		01 -> 09	FD0132	B4R	SP	TS	BT		FD0136	TS	BT					DF5005	A					**BLAST 500**	01-> 09
984	**XB9R 984 FIREBOLT**		02 -> 10	FD0344	SP					FD0136	TS	BT					DF5005	A					**XB9R 984 FIREBOLT**	02-> 10
984	**XB9S 984 LIGHTNING**		03 -> 10	FD0344	SP					FD0136	TS	BT					DF5005	A					**XB9S 984 LIGHTNING**	03-> 10
984	**XB9SX 984 CITY X**		05 -> 10	FD0344	SP					FD0136	TS	BT					DF5005	A					**XB9SX 984 CITY X**	05-> 10
1125	**CR 1125**		09 -> 10														DF5005	A					**CR 1125**	09-> 10
1125	**R 1125**		08 -> 10														DF5005	A					**R 1125**	08-> 10
1200	**1200 all models**		94 -> 97	FD0270	B4R					FD0210	BT						DF5005	A					**1200 all models**	94-> 97
1200	**M2 1200 CYCLONE**		98 -> 02	FD0246	TS	SH	BH			FD0136	TS	BT					DF5005	A					**M2 1200 CYCLONE**	98-> 02
1200	**RS 1200**		93 ->	FD0270	B4R					FD0210	BT						DF5005	A					**RS 1200**	93->
1200	**RS 1200 X 1**		01 ->	FD0246	TS	SH	BH			FD0136	TS	BT					DF5005	A					**RS 1200 X 1**	01->
1200	**S1 1200 LIGHTNING**		98 -> 02	FD0246	TS	SH	BH			FD0136	TS	BT					DF5005	A					**S1 1200 LIGHTNING**	98-> 02
1200	**S1 1200 WHITELIGHNING**		98 -> 02	FD0246	TS	SH	BH			FD0136	TS	BT					DF5005	A					**S1 1200 WHITELIGHNING**	98-> 02
1200	**S3 1200 THUNDERBOLT**		98 -> 02	FD0246	TS	SH	BH			FD0136	TS	BT					DF5005	A					**S3 1200 THUNDERBOLT**	98-> 02
1200	**X1 1200 LIGHTNING**		01 -> 02	FD0246	TS	SH	BH			FD0136	TS	BT					DF5005	A					**X1 1200 LIGHTNING**	01-> 02
1200	**XB12R 1200 FIREBOLT**		04 -> 08	FD0344	SP					FD0136	TS	BT					DF5005	A					**XB12R 1200 FIREBOLT**	04-> 08
1200	**XB12R 1200 FIREBOLT**		09 -> 10							FD0136	TS	BT					DF5005	A					**XB12R 1200 FIREBOLT**	09-> 10
1200	**XB12S 1200 LIGHTNING**		04 -> 08	FD0344	SP					FD0136	TS	BT					DF5005	A					**XB12S 1200 LIGHTNING**	04-> 08
1200	**XB12SCG 1200 LIGHTNING**		06 -> 08	FD0344	SP					FD0136	TS	BT					DF5005	A					**XB12SCG 1200 LIGHTNING**	06-> 08
1200	**XB12SCG 1200 LIGHTNING**		09 -> 10							FD0136	TS	BT					DF5005	A					**XB12SCG 1200 LIGHTNING**	09-> 10
1200	**XB12SS 1200 LIGHTNING LONG**		06 -> 08	FD0344	SP					FD0136	TS	BT					DF5005	A					**XB12SS 1200 LIGHTNING LONG**	06-> 08
1200	**XB12SS 1200 LIGHTNING LONG**		09 -> 10							FD0136	TS	BT					DF5005	A					**XB12SS 1200 LIGHTNING LONG**	09-> 10
1200	**XB12TT 1200 SUPER TT**		07 -> 10	FD0344	SP					FD0136	TS	BT					DF5005	A					**XB12TT 1200 SUPER TT**	07-> 10
1200	**XB12X 1200 SUPER TT**		06 -> 10	FD0344	SP					FD0136	TS	BT					DF5005	A					**XB12X 1200 SUPER TT**	06-> 10

dfd **DOPPIO FRENO A DISCO** *twin disc / 2 disques de frein nécessaires / 2 discos de freno se requieren / 2 Bremsscheiben erforderlich*

FRENO ANTERIORE *front brake / frein avant / freno delantero / vorne Bremse*

FRENO POSTERIORE *rear brake / frein arrier / freno trasero / hinten Bremse*

FRENO A MANO *hand brake / frein à main / freno de mano / Handbremse*

DISCO ANTERIORE *front disc / disque avant / disco delantero / vorne Bremsscheiben*

FRENO POSTERIORE *rear brake / frein arrier / freno trasero / hinten Bremse*

DISCO MAGGIORATO *oversize disc / disque oversize /disco oversize / oversize Bremsscheiben*

SUPPORTO PINZA *bracket / pattes de déport / soporte de pinza / Bremssattelträger*

SERIE DISCHI FRIZIONE *clutch set / jeu d'embrayage / jeugo d'embrague / Kupplungsatz*

SERIE MOLLE / *clutch spring set / ressort d'embrayage / jeugo muelles d'embrague / Kupplungsatzfedern*

BULTACO

cc	Modello / Model / Modeles / Modelo / Modell	dfd		Gamma / Range						Gamma / Range					Gamma Range				Gamma Range					Gamma / Range										Modello / Model / Modeles / Modelo / Modell	
50	**ASTRO 50**		99 -> 00	FD0162	BT					FD0094	BT	SD			DF4051	AF																		**ASTRO 50**	99->00
50	**LOBITO 50**		99 -> 13	FD0162	BT					FD0094	BT	SD			DF4051	AF								F1475	A	AC	ACM	R	SR	S	SRM	SRS	MO632F	**LOBITO 50**	99->13
50	**LOBITO 50**		14	FD0162	BT					FD0094	BT	SD			DF4051	AF																		**LOBITO 50**	14
74	**LOBITO 74**		76 ->																					F1426	AC									**LOBITO 74**	76->
75	**BRINCO 75**		73 -> 76																					F1429	AC									**BRINCO 75**	73->76
75	**FRONTERA 75**		76 -> 81																					F1426	AC									**FRONTERA 75**	76->81
75	**LOBITO 75**		99 ->	FD0162	BT					FD0142	BD	BA																						**LOBITO 75**	99->
75	**LOBITO 75 MK3**		69 -> 72																					F1426	AC									**LOBITO 75 MK3**	69->72
75	**LOBITO 75 MK6**		73																					F1429	AC									**LOBITO 75 MK6**	73
75	**LOBITO 75 MK8**		74																					F1443	AC									**LOBITO 75 MK8**	74
75	**LOBITO 75 MK8**		75																					F1442	AC									**LOBITO 75 MK8**	75
75	**STREAKER 75**		77 -> 82																					F1426	AC									**STREAKER 75**	77->82
75	**TIRON 75**		71 -> 74																					F1443	AC									**TIRON 75**	71->74
100	**LOBITO 100 MK3**		69 -> 72																					F1426	AC									**LOBITO 100 MK3**	69->72
100	**SHERPA S 100**		61 -> 72	GF1137	std	FTR				GF1137	std	FTR												F1445	AC									**SHERPA S 100**	61->72
124	**SHERPA 124**			GF1137	std	FTR				GF1137	std	FTR																						**SHERPA 124**	
125	**FRONTERA 125**		76 -> 81																					F1426	AC									**FRONTERA 125**	76->81
125	**LOBITO 125**																							F1426	AC									**LOBITO 125**	
125	**LOBITO 125 MK3**		69 -> 72	GF1137	std	FTR				GF1137	std	FTR												F1426	AC									**LOBITO 125 MK3**	69->72
125	**LOBITO 125 MK4/5/7/8**		71 -> 75	GF1137	std	FTR				GF1137	std	FTR												F1426	AC									**LOBITO 125 MK4/5/7/8**	71->75
125	**LOBITO 125 MK6**		73	GF1137	std	FTR				GF1137	std	FTR												F1444	AC									**LOBITO 125 MK6**	73
125	**PURSANG 125 MK5**		72	GF1137	std	FTR				GF1137	std	FTR												F1425	AC									**PURSANG 125 MK5**	72
125	**PURSANG 125 MK6**		73	GF1137	std	FTR				GF1138	std	FTR												F1425	AC									**PURSANG 125 MK6**	73
125	**PURSANG 125 MK7/8**		74 -> 75	GF1137	std	FTR				GF1135	std	FTR												F1426	AC									**PURSANG 125 MK7/8**	74->75
125	**PURSANG 125 MK9/10**		76 -> 77	GF1137	std	FTR				GF1137	std	FTR												F1426	AC									**PURSANG 125 MK9/10**	76->77
125	**SHERPA S 125**		61 -> 72	GF1137	std	FTR				GF1135	std	FTR												F1445	AC									**SHERPA S 125**	61->72
125	**STREAKER 125**		77 -> 82																					F1426	AC									**STREAKER 125**	77->82
125	**TSS 125**																							F1425	AC									**TSS 125**	
150	**SHERPA 150**			GF1137	std	FTR				GF1135	std	FTR																						**SHERPA 150**	
151	**SHERPA 151**			GF1137	std	FTR				GF1135	std	FTR																						**SHERPA 151**	
155	**SHERPA N 155**		60 -> 65	GF1137	std	FTR				GF1138	std	FTR																						**SHERPA N 155**	60->65
175	**CAMPERA 175 MK2**		69 -> 72																					F1426	AC									**CAMPERA 175 MK2**	69->72
175	**LOBITO 175 MK4/5/6/7/8**		71 -> 75																					F1426	AC									**LOBITO 175 MK4/5/6/7/8**	71->75
175	**SENIOR 175**																							F1440	AC									**SENIOR 175**	
175	**SHERPA S 175**		61 -> 72	GF1137	std	FTR				GF1138	std	FTR												F1445	AC									**SHERPA S 175**	61->72
176	**PURSANG 176 MK6**			GF1137	std	FTR				GF1138	std	FTR																						**PURSANG 176 MK6**	
200	**EL TIGRE 200**		66 -> 69																					F1426	AC									**EL TIGRE 200**	66->69
200	**PURSANG 200 METISE**			GF1137	std	FTR				GF1138	std	FTR												F1440	AC									**PURSANG 200 METISE**	
200	**PURSANG 200 MK8/9/10**		74 -> 77	GF1137	std	FTR				GF1137	std	FTR												F1426	AC									**PURSANG 200 MK8/9/10**	74->77
200	**SATURNO 200**																							F1440	AC									**SATURNO 200**	
200	**SHERPA N 200**			GF1137	std	FTR				GF1138	std	FTR																						**SHERPA N 200**	
200	**SHERPA S 200**		61 -> 72	GF1137	std	FTR				GF1138	std	FTR												F1445	AC									**SHERPA S 200**	61->72
200	**TSS 200**																							F1425	AC									**TSS 200**	
250	**ALPINA 250**		71 -> 80																					F1426	AC									**ALPINA 250**	71->80
250	**ASTRO 105 250**		73																					F1425	AC									**ASTRO 105 250**	73
250	**ASTRO 145 250**		75 -> 76																					F1426	AC									**ASTRO 145 250**	75->76
250	**ASTRO 163 250**		77																					F1426	AC									**ASTRO 163 250**	77
250	**ASTRO 195 250**		78 -> 79																					F1425	AC									**ASTRO 195 250**	78->79
250	**ASTRO 90 250**		72																					F1425	AC									**ASTRO 90 250**	72
250	**FRONTERA 250 GM**		77 -> 79	GF1135	std	FTR				GF1135	std	FTR												F1426	AC									**FRONTERA 250 GM**	77->79
250	**FRONTERA 250 MK10**		77 -> 78	GF1135	std	FTR				GF1135	std	FTR												F1425	AC									**FRONTERA 250 MK10**	77->78
250	**FRONTERA 250 MK11/12**		79 -> 81	GF1135	std	FTR				GF1135	std	FTR												F1428	AC									**FRONTERA 250 MK11/12**	79->81
250	**FRONTERA 250 MK9**		75 -> 76	GF1135	std	FTR				GF1135	std	FTR												F1426	AC									**FRONTERA 250 MK9**	75->76
250	**LOBITO 250**			GF1137	std	FTR				GF1137	std	FTR																						**LOBITO 250**	
250	**MATADOR 250 MK2**																							F1440	AC									**MATADOR 250 MK2**	
250	**MATADOR 250 MK3/4/5/9/10**		67 -> 79																					F1426	AC									**MATADOR 250 MK3/4/5/9/10**	67->79
250	**METRALLA 250 GT/GTS**		75 -> 80																					F1426	AC									**METRALLA 250 GT/GTS**	75->80

dfd **DOPPIO FRENO A DISCO** *twin disc / 2 disques de frein nécessaires / 2 discos de freno se requieren / 2 Bremsscheiben erforderlich*

FRENO ANTERIORE *front brake / frein avant / freno delantero / vorne Bremse*

FRENO POSTERIORE *rear brake / frein arrier / freno trasero / hinten Bremse*

FRENO A MANO *hand brake / frein à main / freno de mano / Handbremse*

DISCO ANTERIORE *front disc / disque avant / disco delantero / vorne Bremsscheiben*

FRENO POSTERIORE *rear brake / frein arrier / freno trasero / hinten Bremse*

DISCO MAGGIORATO *oversize disc / disque oversize /disco oversize / oversize Bremsscheiben*

SUPPORTO PINZA *bracket / pattes de déport / soporte de pinza / Bremssatelträger*

SERIE DISCHI FRIZIONE *clutch set / jeu d'embrayage / jeugo d'embrague / Kupplungsatz*

SERIE MOLLE / *clutch spring set / ressort d'embrayage / jeugo muelles d'embrague / Kupplungsatzfedern*

BULTACO

cc	Modello / Model / Modeles / Modelo / Modell	dfd		Gamma / Range						Gamma / Range					Gamma Range		Gamma Range				Gamma / Range										Modello / Model / Modeles / Modelo / Modell	
250	METRALLA 250 MK2		66 -> 74																		F1426	AC									METRALLA 250 MK2	66->74
250	PURSANG 250 MK11/12		78 ->	GF1137	std	FTR				GF1135	std	FTR									F1428	AC									PURSANG 250 MK11/12	78->
250	PURSANG 250 MK2/3/4		67 -> 71	GF1137	std	FTR				GF1135	std	FTR									F1445	AC									PURSANG 250 MK2/3/4	67->71
250	PURSANG 250 MK5		72	GF1137	std	FTR				GF1135	std	FTR									F1425	AC									PURSANG 250 MK5	72
250	PURSANG 250 MK6		73	GF1137	std	FTR				GF1138	std	FTR									F1425	AC									PURSANG 250 MK6	73
250	PURSANG 250 MK7/8/10		75 -> 77	GF1137	std	FTR				GF1135	std	FTR									F1426	AC									PURSANG 250 MK7/8/10	75->77
250	SHERPA 250 T MO		71 -> 81	GF1137	std	FTR				GF1137	std	FTR									F1426	AC									SHERPA 250 T MO	71->81
250	SHERPA T 250 (MOD 49)		68 -> 71	GF1137	std	FTR				GF1138	std	FTR									F1445	AC									SHERPA T 250 (MOD 49)	68->71
250	TSS 250																				F1425	AC									TSS 250	
350	ALPINA 350		71 -> 80																		F1426	AC									ALPINA 350	71->80
350	BANDIDO 350 MK1/2/3		67 -> 73																		F1441	AC									BANDIDO 350 MK1/2/3	67->73
350	MONTADERO 350 MK1/2/3		68 -> 71																		F1441	AC									MONTADERO 350 MK1/2/3	68->71
350	PURSANG 350 MK11/12		78 ->	GF1137	std	FTR				GF1138	std	FTR									F1428	AC									PURSANG 350 MK11/12	78->
350	PURSANG 350 MK5		72	GF1137	std	FTR				GF1138	std	FTR									F1425	AC									PURSANG 350 MK5	72
350	PURSANG 350 MK6		73	GF1137	std	FTR				GF1138	std	FTR									F1425	AC									PURSANG 350 MK6	73
350	SHERPA 350 I -A - N			GF1137	std	FTR				GF1137	std	FTR																			SHERPA 350 I -A - N	
350	SHERPA 350 T MO		71 -> 81	GF1137	std	FTR				GF1138	std	FTR									F1426	AC									SHERPA 350 T MO	71->81
360	ASTRO 105 360		73																		F1425	AC									ASTRO 105 360	73
360	ASTRO 125 360		74																		F1425	AC									ASTRO 125 360	74
360	ASTRO 146 360		75 -> 76																		F1425	AC									ASTRO 146 360	75->76
360	ASTRO 164 360		77																		F1425	AC									ASTRO 164 360	77
360	ASTRO 90 360		72																		F1425	AC									ASTRO 90 360	72
360	BANDIDO 360 MK1/2/3		67 -> 73																		F1441	AC									BANDIDO 360 MK1/2/3	67->73
360	FRONTERA 360 MK9		75 -> 76	GF1135	std	FTR				GF1135	std	FTR									F1425	AC									FRONTERA 360 MK9	75->76
360	MONTADERO 360 MK1/2/3		68 -> 71																		F1441	AC									MONTADERO 360 MK1/2/3	68->71
360	MONTJUIC 360		80 ->	GF1137	std	FTR				GF1135	std	FTR									F1426	AC									MONTJUIC 360	80->
360	PURSANG 360 MK7/8		74 -> 75	GF1135	std	FTR				GF1135	std	FTR									F1425	AC									PURSANG 360 MK7/8	74->75
370	FRONTERA 370 GM		77 -> 79	GF1135	std	FTR				GF1135	std	FTR									F1425	AC									FRONTERA 370 GM	77->79
370	FRONTERA 370 MK10		77 -> 78	GF1135	std	FTR				GF1135	std	FTR									F1425	AC									FRONTERA 370 MK10	77->78
370	FRONTERA 370 MK11/12		79 -> 81	GF1135	std	FTR				GF1135	std	FTR									F1428	AC									FRONTERA 370 MK11/12	79->81
370	PURSANG 370 MK9/10		76 -> 77	GF1135	std	FTR				GF1135	std	FTR									F1425	AC									PURSANG 370 MK9/10	76->77

CAGIVA

cc	Modello / Model / Modeles / Modelo / Modell	dfd		Gamma / Range						Gamma / Range					Gamma Range			Gamma Range				Gamma / Range										Modello / Model / Modeles / Modelo / Modell	
50	BLUES 50		89 ->	FD0091	BT	BD				FD0048	BT																					BLUES 50	89->
50	COCIS 50		88	FD0012	B4R	TS	BT			FD0048	BT										F1584	A	R								COCIS 50	88
50	COCIS 50		89 ->	FD0012	B4R	TS	BT			FD0012	TS	BT																				COCIS 50	89->
50	CORSA 50		98 ->	FD0094	BT	SD	BD																									CORSA 50	98->
50	LUCKY EXPLORER 50		88 ->	FD0012	B4R	TS	BT			FD0048	BT																					LUCKY EXPLORER 50	88->
50	MANTIS 50		98 ->	FD0094	BT	SD	BD			GF1233	std																					MANTIS 50	98->
50	MITO 50		98 -> 01	FD0091	BT	BD				FD0094	BT	SD			DF4050	A	AF	DF4053	A		F1475	A	AC	ACM	R	SR	S	SRM	SRS	MO632F	MITO 50	98->01
50	NUVOLA 50		00 ->	FD0012	B4R	TS	BT																									NUVOLA 50	00->
50	PRIMA 50		92 ->	FD0125	BT					FD0194	BE	BA																				PRIMA 50	92->
50	PROGRESS 50		97 ->	FD0094	BT	SD	BD			GF1233	std																					PROGRESS 50	97->
50	SUPERCITY 50		93 ->	FD0158	BT					FD0012	TS	BT																				SUPERCITY 50	93->
50	W4 PRO ACTION 50		94 ->	FD0012	B4R	TS	BT			FD0048	BT																					W4 PRO ACTION 50	94->
50	WMX 50		89 ->	FD0113	BT					FD0165	BT																					WMX 50	89->
75	COCHIS 75		89 ->	FD0012	B4R	TS	BT			FD0012	TS	BT									F1438	A	R								COCHIS 75	89->
75	PRIMA 75 R		98 -> 01															DF4053	A													PRIMA 75 R	98->01
80	COCIS 80		89 ->	FD0012	B4R	TS	BT			FD0048	BT																					COCIS 80	89->
80	PRIMA 80		92 ->	FD0125	BT					FD0194	BE	BA																				PRIMA 80	92->
80	SUPERCITY 80		94 ->	FD0158	BT					FD0012	TS	BT																				SUPERCITY 80	94->
80	W4 PRO ACTION 80		94 ->	FD0012	B4R	TS	BT			FD0048	BT																					W4 PRO ACTION 80	94->
90	N 90 ENDURO		90 ->	FD0113	BT					FD0165	BT																					N 90 ENDURO	90->
125	ALETTA 125 ELECTRA		-> 83	FD0048	BT					GF0219	std																					ALETTA 125 ELECTRA	-> 83

dfd **DOPPIO FRENO A DISCO** *twin disc / 2 disques de frein nécessaires / 2 discos de freno se requieren / 2 Bremsscheiben erforderlich*

FRENO ANTERIORE *front brake / frein avant / freno delantero / vorne Bremse*

FRENO POSTERIORE *rear brake / frein arrier / freno trasero / hinten Bremse*

FRENO A MANO *hand brake / frein à main / freno de mano / Handbremse*

DISCO ANTERIORE *front disc / disque avant / disco delantero / vorne Bremsscheiben*

FRENO POSTERIORE *rear brake / frein arrier / freno trasero / hinten Bremse*

DISCO MAGGIORATO *oversize disc / disque oversize /disco oversize / oversize Bremsscheiben*

SUPPORTO PINZA *bracket / pattes de déport / soporte de pinza / Bremssatelträger*

SERIE DISCHI FRIZIONE *clutch set / jeu d'embrayage / jeugo d'embrague / Kupplungsatz*

SERIE MOLLE / *clutch spring set / ressort d'embrayage / jeugo muelles d'embrague / Kupplungsatzfedern*

CAGIVA

cc	Modello / Model / Modeles / Modelo / Modell	dfd		Gamma / Range						Gamma / Range				Gamma Range		Gamma Range			Gamma / Range										Modello / Model / Modeles / Modelo / Modell	
125	**ALETTA 125 ELECTRA**		84 ->	FD0048	BT					GF0225	std	FTR																		**ALETTA 125 ELECTRA**	84->
125	**ALETTA 125 ELECTRA CLASSIC**		87 ->	FD0048	BT																									**ALETTA 125 ELECTRA CLASSIC**	87->
125	**ALETTA 125 ELECTRA ruota integrale**		88 ->	FD0048	BT					GF0204	std																			**ALETTA 125 ELECTRA ruota integrale**	88->
125	**ALETTA 125 ORO S2**	•	86 ->	FD0048	BT					FD0048	BT								F1591	A	AC	CC	R	SR						**ALETTA 125 ORO S2**	86->
125	**BLUES 125**		88 -> 92	FD0091	BT	BD				FD0012	TS	BT							F1591	A	AC	CC	R	SR						**BLUES 125**	88->92
125	**BLUES 125**		93	FD0091	BT	BD				FD0048	BT								F1591	A	AC	CC	R	SR						**BLUES 125**	93
125	**BLUES 125**		94 ->	FD0091	BT	BD				FD0048	BT																			**BLUES 125**	94->
125	**CRUISER 125**		87 ->	FD0113	BT					FD0048	BT								F1591	A	AC	CC	R	SR						**CRUISER 125**	87->
125	**DAKAR 125**		85 ->	FD0048	BT					GF0226	std								F1590	A	AC	CC	R	SR						**DAKAR 125**	85->
125	**ELEFANT 125**		-> 83	FD0048	BT					GF0219	std																			**ELEFANT 125**	-> 83
125	**ELEFANT 125**		84	FD0048	BT					GF0225	std	FTR							F1590	A	AC	CC	R	SR						**ELEFANT 125**	84
125	**ELEFANT 125**		85 -> 86	FD0048	BT					GF0226	std								F1590	A	AC	CC	R	SR						**ELEFANT 125**	85->86
125	**ELEFANTRE 125**		87 ->	FD0012	B4R	TS	BT			GF0226	std								F1591	A	AC	CC	R	SR						**ELEFANTRE 125**	87->
125	**FRECCIA 125**		87	FD0113	BT					FD0012	TS	BT																		**FRECCIA 125**	87
125	**FRECCIA 125 C10 all models**		88 ->	FD0158	BT					FD0012	TS	BT							F1590	A	AC	CC	R	SR						**FRECCIA 125 C10 all models**	88->
125	**FRECCIA 125 C12 R**		89 -> 91	FD0158	BT					FD0012	TS	BT							F1591	A	AC	CC	R	SR						**FRECCIA 125 C12 R**	89->91
125	**FRECCIA 125 C9**		88	FD0113	BT					FD0012	TS	BT							F1590	A	AC	CC	R	SR						**FRECCIA 125 C9**	88
125	**GP 125 S ALETTA ORO**	•	85 ->	FD0048	BT					FD0048	BT																			**GP 125 S ALETTA ORO**	85->
125	**K7 125 ENDURO**		91 ->	FD0158	BT					FD0012	TS	BT																		**K7 125 ENDURO**	91->
125	**MITO 125**		91 -> 92	FD0158	BT					FD0012	TS	BT				DF5306	EF		F1591	A	AC	CC	R	SR						**MITO 125**	91->92
125	**MITO 125 525**		06 -> 10	FD0158	BT					FD0012	TS	BT				DF5306	EF													**MITO 125 525**	06->10
125	**MITO 125 EDDY**		93	FD0093	R01	SP	TS	BT		FD0012	TS	BT				DF5306	EF		F1591	A	AC	CC	R	SR						**MITO 125 EDDY**	93
125	**MITO 125 EURO 2**		05 ->	FD0093	R01	SP	TS	BT		FD0012	TS	BT				DF5306	EF		F1591	A	AC	CC	R	SR						**MITO 125 EURO 2**	05->
125	**MITO 125 EV**		94 -> 07	FD0093	R01	SP	TS	BT		FD0012	TS	BT				DF5306	EF		F1591	A	AC	CC	R	SR						**MITO 125 EV**	94->07
125	**MITO 2 125 PRODUCTION RACER**		94 ->	FD0093	R01	SP	TS	BT		FD0012	TS	BT				DF5306	EF		F1591	A	AC	CC	R	SR						**MITO 2 125 PRODUCTION RACER**	94->
125	**N 125**		91 ->	FD0158	BT					FD0048	BT																			**N 125**	91->
125	**NUVOLA 125**		00 ->	FD0012	B4R	TS	BT																							**NUVOLA 125**	00->
125	**PLANET 125**		97 -> 07	FD0093	R01	SP	TS	BT								DF5306	EF													**PLANET 125**	97->07
125	**RAPTOR 125**		03 -> 06	FD0093	R01	SP	TS	BT		FD0012	TS	BT				DF5306	EF													**RAPTOR 125**	03->06
125	**ROADSTER 125**		94 ->	FD0091	BT	BD																								**ROADSTER 125**	94->
125	**SST 125 LOW RIDER**		83 ->	FD0048	BT					GF0203	std								F1585	A	AC	CC								**SST 125 LOW RIDER**	83->
125	**SST 125 ruota integrale**		81 ->	FD0048	BT					GF0204	std								F1585	A	AC	CC								**SST 125 ruota integrale**	81->
125	**SST 125 ruota raggi**		81 ->	FD0048	BT					GF0203	std								F1585	A	AC	CC								**SST 125 ruota raggi**	81->
125	**SUPERCITY 125**		92 -> 00	FD0158	BT					FD0012	TS	BT				DF5306	EF													**SUPERCITY 125**	92->00
125	**SXT 125**		82 ->	FD0048	BT					GF0200	std	FTR							F1590	A	AC	CC	R	SR						**SXT 125**	82->
125	**TAMANACO 125**		88 ->	FD0158	BT					FD0048	BT								F1591	A	AC	CC	R	SR						**TAMANACO 125**	88->
125	**W8 125 PRO ACTION**		96 ->	FD0158	BT					FD0210	BT																			**W8 125 PRO ACTION**	96->
125	**W8 PRO ACTION 125**		92 -> 95	FD0158	BT					FD0012	TS	BT																		**W8 PRO ACTION 125**	92->95
125	**WMX 125**		-> 82	GF0200	std	FTR				GF0200	std	FTR							F1591	A	AC	CC	R	SR						**WMX 125**	-> 82
125	**WMX 125 (mozzi Rimoldi)**		84 ->	GF1181	std					GF0200	std	FTR							F1591	A	AC	CC	R	SR						**WMX 125 (mozzi Rimoldi)**	84->
125	**WMX 125 /3**		-> 83	GF0200	std	FTR				GF0200	std	FTR							F1591	A	AC	CC	R	SR						**WMX 125 /3**	-> 83
125	**WMX 125 CROSS**		86	FD0012	B4R	TS	BT			GF0232	std								F1591	A	AC	CC	R	SR						**WMX 125 CROSS**	86
125	**WMX 125 CROSS**		87 ->	FD0113	BT					GF0232	std																			**WMX 125 CROSS**	87->
125	**WR 125**		93 ->	FD0122	TS	BT	SD	BD		FD0080	SD	BD							F1591	A	AC	CC	R	SR						**WR 125**	93->
125	**WRX 125**		82	GF0200	std	FTR				GF0200	std	FTR							F1591	A	AC	CC	R	SR						**WRX 125**	82
125	**WRX 125 /1**		83 ->	GF0200	std	FTR				GF0200	std	FTR							F1591	A	AC	CC	R	SR						**WRX 125 /1**	83->
125	**WSXT 125 ALETTA ROSSA**		83 ->	FD0048	BT					GF0219	std								F1590	A	AC	CC	R	SR						**WSXT 125 ALETTA ROSSA**	83->
125	**XRX 125**		80 ->	GF0200	std	FTR				GF0200	std	FTR																		**XRX 125**	80->
125	**XSST 125**		-> 80							GF0203	std																			**XSST 125**	-> 80
125	**XSST 125**		81 ->	FD0048	BT					GF0203	std																			**XSST 125**	81->
125	**XSST 125 ruota integrale**		78 ->							GF0204	std																			**XSST 125 ruota integrale**	78->
125	**XWMX 125**		81 ->	GF0200	std	FTR				GF0200	std	FTR																		**XWMX 125**	81->
200	**ELEFANT 200**		85	FD0048	BT					GF0226	std																			**ELEFANT 200**	85
200	**ELEFANT 200 A.E.**		86 ->	FD0048	BT					GF0226	std																			**ELEFANT 200 A.E.**	86->
200	**ROADSTER 200**		96 ->	FD0091	BT	BD																								**ROADSTER 200**	96->
250	**ALA BLU 250**		83 ->	FD0012	B4R	TS	BT			GF0213	std																			**ALA BLU 250**	83->
250	**ALA ROSSA 250**		83 ->	FD0012	B4R	TS	BT			GF0213	std																			**ALA ROSSA 250**	83->

dfd **DOPPIO FRENO A DISCO** *twin disc / 2 disques de frein nécessaires / 2 discos de freno se requieren / 2 Bremsscheiben erforderlich*

FRENO ANTERIORE *front brake / frein avant / freno delantero / vorne Bremse*

FRENO POSTERIORE *rear brake / frein arrier / freno trasero / hinten Bremse*

FRENO A MANO *hand brake / frein à main / freno de mano / Handbremse*

DISCO ANTERIORE *front disc / disque avant / disco delantero / vorne Bremsscheiben*

FRENO POSTERIORE *rear brake / frein arrier / freno trasero / hinten Bremse*

DISCO MAGGIORATO *oversize disc / disque oversize /disco oversize / oversize Bremsscheiben*

SUPPORTO PINZA *bracket / pattes de déport / soporte de pinza / Bremssatelträger*

SERIE DISCHI FRIZIONE *clutch set / jeu d'embrayage / jeugo d'embrague / Kupplungsatz*

SERIE MOLLE / *clutch spring set / ressort d'embrayage / jeugo muelles d'embrague / Kupplungsatzfedern*

CAGIVA

cc	Modello / Model / Modeles / Modelo / Modell	dfd		Gamma / Range						Gamma / Range					Gamma Range		Gamma Range			Gamma / Range										Modello / Model / Modeles / Modelo / Modell	
250	**ALA VERDE 250**		83 ->	FD0012	B4R	TS	BT			GF0212	std																				**ALA VERDE 250**	83->
250	**MXR 250**		81 ->	GF0204	std					GF0204	std									F1592	A	AC	CC								**MXR 250**	81->
250	**RX 250**		81 ->	GF0204	std					GF0204	std									F1592	A	AC	CC								**RX 250**	81->
250	**SST 250**		-> 78							GF0209	std																				**SST 250**	-> 78
250	**SST 250**		80 ->	FD0012	B4R	TS	BT			GF0213	std																				**SST 250**	80->
250	**SST 250 ruota integrale**		-> 82	FD0012	B4R	TS	BT			GF0213	std																				**SST 250 ruota integrale**	-> 82
250	**SSX 250**		82 ->	FD0012	B4R	TS	BT			GF0212	std																				**SSX 250**	82->
250	**ST 250**		82 ->	FD0012	B4R	TS	BT			GF0212	std																				**ST 250**	82->
250	**SX 250**		-> 81	GF0213	std					GF0213	std																				**SX 250**	-> 81
250	**SX 250**		82 ->	FD0012	B4R	TS	BT			GF0213	std									F1593	A	AC	CC	R	SR						**SX 250**	82->
250	**WMX 250**		82 -> 86	FD0012	B4R	TS	BT			GF0200	std	FTR																			**WMX 250**	82-> 86
250	**WMX 250 CROSS**		87 ->	FD0113	BT					GF0232	std																				**WMX 250 CROSS**	87->
250	**WRX 250**		-> 82	GF0200	std	FTR				GF0200	std	FTR																			**WRX 250**	-> 82
250	**WRX 250**		83 ->	FD0012	B4R	TS	BT			GF0200	std	FTR																			**WRX 250**	83->
250	**XSST 250**		-> 80							GF0203	std																				**XSST 250**	-> 80
350	**ALA AZZURRA 350**		83 ->	FD0012	B4R	TS	BT			GF0212	std																				**ALA AZZURRA 350**	83->
350	**ALA AZZURRA 350 GT**	•	87 ->	FD0012	B4R	TS	BT			FD0096	BT																				**ALA AZZURRA 350 GT**	87->
350	**ALA BLU 350**		83 ->	FD0012	B4R	TS	BT			GF0213	std																				**ALA BLU 350**	83->
350	**ALA ROSSA 350**		83 ->	FD0012	B4R	TS	BT			GF0213	std									F1592	A	AC	CC								**ALA ROSSA 350**	83->
350	**ALA VERDE 350**		83 ->	FD0012	B4R	TS	BT			GF0212	std																				**ALA VERDE 350**	83->
350	**DG 350 TRIAL**		83 ->	GF1155	std					GF1155	std																				**DG 350 TRIAL**	83->
350	**ELEFANT 350**		85 ->	FD0096	BT					FD0012	TS	BT																			**ELEFANT 350**	85->
350	**RX 350**		83 ->																	F1592	A	AC	CC								**RX 350**	83->
350	**SST 350**		-> 78	GF0213	std					GF0213	std																				**SST 350**	-> 78
350	**SST 350**		81 ->	FD0012	B4R	TS	BT			GF0213	std																				**SST 350**	81->
350	**SX 350**		-> 82	GF0213	std					GF0213	std																				**SX 350**	-> 82
350	**SX 350**		83 ->	FD0012	B4R	TS	BT			GF0212	std																				**SX 350**	83->
350	**T4 350 R - ER**		87 ->	FD0012	B4R	TS	BT			GF0226	std									F1592	A	AC	CC								**T4 350 R - ER**	87->
350	**W 12 350**		92 ->	FD0158	BT					FD0012	TS	BT																			**W 12 350**	92->
400	**MXR 400**		-> 81	GF0204	std					GF0204	std																				**MXR 400**	-> 81
500	**CANYON 500**		96 -> 00	FD0122	TS	BT	SD	BD		FD0163	TS	BT			DF5210	A															**CANYON 500**	96-> 00
500	**MXR 500**		-> 81	GF0204	std					GF0204	std																				**MXR 500**	-> 81
500	**RIVER 500**	•	99 -> 01	FD0093	R01	SP	TS	BT		FD0012	TS	BT			DF5306	EF															**RIVER 500**	99-> 01
500	**T4 500 E - ER**		87 ->	FD0012	B4R	TS	BT			GF0226	std																				**T4 500 E - ER**	87->
500	**WMX 500**		84 ->	FD0012	B4R	TS	BT			GF0235	std	FTR																			**WMX 500**	84->
600	**CANYON 600**		95 -> 99	FD0122	TS	BT	SD	BD		FD0163	TS	BT			DF5210	A															**CANYON 600**	95-> 99
600	**RIVER 600**		95 -> 99	FD0093	R01	SP	TS	BT		FD0012	TS	BT			DF5306	EF															**RIVER 600**	95-> 99
650	**ALA AZZURRA 650**	•	84 ->	FD0012	B4R	TS	BT			FD0012	TS	BT																			**ALA AZZURRA 650**	84->
650	**ALA AZZURRA 650 GT**	•	87 ->	FD0091	BT	BD				FD0012	TS	BT																			**ALA AZZURRA 650 GT**	87->
650	**ELEFANT 650**		85 ->	FD0096	BT					FD0012	TS	BT																			**ELEFANT 650**	85->
650	**RAPTOR 650**	•	01 -> 05	FD0221	R01	B4R	SP	TS	BT	FD0256	TS	BT																			**RAPTOR 650**	01-> 05
650	**V-RAPTOR 650**	•	01 -> 05	FD0221	R01	B4R	SP	TS	BT	FD0256	TS	BT																			**V-RAPTOR 650**	01-> 05
650	**W 16 650**		93 ->	FD0158	BT					FD0210	BT																				**W 16 650**	93->
750	**DAKAR 750**		87 ->	FD0096	BT					FD0012	TS	BT																			**DAKAR 750**	87->
750	**ELEFANT 750**		87	FD0096	BT					FD0012	TS	BT																			**ELEFANT 750**	87
750	**ELEFANT 750**		88 -> 89	FD0096	BT					FD0158	BT																				**ELEFANT 750**	88-> 89
750	**ELEFANT 750**		93 -> 95	FD0105	TS	BT				FD0186	TS	BT			DF5210	A				F1333	A	AC	Y	YC							**ELEFANT 750**	93-> 95
750	**ELEFANT 750 BIFARO**		90 -> 92	FD0113	BT					FD0162	BT																				**ELEFANT 750 BIFARO**	90-> 92
900	**900 CAT**	•	93 ->	FD0132	B4R	SP	TS	BT		FD0130	TS	BT																			**900 CAT**	93->
900	**CANYON 900 I.E.**		97 ->	FD0105	TS	BT				FD0163	TS	BT																			**CANYON 900 I.E.**	97->
900	**ELEFANT 900 I.E.- GT - AC**		91 -> 94	FD0105	TS	BT				FD0163	TS	BT			DF5210	A				F1335	A	AC	Y	YC							**ELEFANT 900 I.E.- GT - AC**	91-> 94
900	**GRAN CANYON 900**	•	99 -> 04	FD0132	B4R	SP	TS	BT		FD0163	TS	BT			DF5210	A															**GRAN CANYON 900**	99-> 04
906	**ELEFANT 906**		90 ->	FD0105	TS	BT				FD0163	TS	BT																			**ELEFANT 906**	90->
1000	**NAVIGATOR 1000**	•	00 -> 05	FD0132	B4R	SP	TS	BT		FD0163	TS	BT			DF5210	A				F1900	A	AC	CC	R	SR						**NAVIGATOR 1000**	00-> 05
1000	**RAPTOR 1000**	•	00 -> 06	FD0221	R01	B4R	SP	TS	BT	FD0256	TS	BT								F1900	A	AC	CC	R	SR						**RAPTOR 1000**	00-> 06
1000	**RAPTOR 1000 XTRA**	•	02 -> 04	FD0221	R01	B4R	SP	TS	BT	FD0256	TS	BT								F1900	A	AC	CC	R	SR						**RAPTOR 1000 XTRA**	02-> 04
1000	**V-RAPTOR 1000**	•	00 -> 06	FD0221	R01	B4R	SP	TS	BT	FD0256	TS	BT								F1900	A	AC	CC	R	SR						**V-RAPTOR 1000**	00-> 06

dfd DOPPIO FRENO A DISCO
twin disc / 2 disques de frein nécessaires / 2 discos de freno se requieren / 2 Bremsscheiben erforderlich

FRENO ANTERIORE
front brake / frein avant / freno delantero / vorne Bremse

FRENO POSTERIORE
rear brake / frein arrier / freno trasero / hinten Bremse

FRENO A MANO
hand brake / frein à main / freno de mano / Handbremse

DISCO ANTERIORE
front disc / disque avant / disco delantero / vorne Bremsscheiben

FRENO POSTERIORE
rear brake / frein arrier / freno trasero / hinten Bremse

DISCO MAGGIORATO
oversize disc / disque oversize /disco oversize / oversize Bremsscheiben

SUPPORTO PINZA
bracket / pattes de déport / soporte de pinza / Bremssatelträger

SERIE DISCHI FRIZIONE
clutch set / jeu d'embrayage / jeugo d'embrague / Kupplungsatz

SERIE MOLLE / *clutch spring set / ressort d'embrayage / jeugo muelles d'embrague / Kupplungsatzfedern*

CAGIVA

cc	Modello / Model / Modeles / Modelo / Modell	dfd		Gamma / Range						Gamma / Range						Gamma Range		Gamma Range				Gamma / Range								Modello / Model / Modeles / Modelo / Modell	
1000	**X3-RAPTOR 1000**	•	04 ->	FD0305	R01	SP	TS			FD0256	TS	BT																		**X3-RAPTOR 1000**	04->
1000	**X-RAPTOR 1000**	•	03	FD0305	R01	SP	TS			FD0256	TS	BT										F1900	A	AC	CC	R	SR				**X-RAPTOR 1000**	03

CAN AM

cc	Modello / Model / Modeles / Modelo / Modell	dfd		Gamma / Range						Gamma / Range						Gamma Range		Gamma Range				Gamma / Range								Modello / Model / Modeles / Modelo / Modell	
elect	**COMMANDER 2x4 LSV / LSVE**	•	13 -> 15	FD0122 + FD0163	SD	BV				FD0503	SV																			**COMMANDER 2x4 LSV / LSVE**	13->15
elect	**COMMANDER 4x4 STD / XT / SLV**	•	13 -> 15	FD0122 + FD0163	SD	BV				FD0503	SV																			**COMMANDER 4x4 STD / XT / SLV**	13->15
50	**DS 50 MINI**	•	02 -> 07	GF1253	std	FTR				GF1184	std	FTR																		**DS 50 MINI**	02->07
50	**QUEST 50 2T**	•	03 ->	GF1259	std					GF1184	std	FTR																		**QUEST 50 2T**	03->
70	**DS 70**	•	02 -> 07	GF1253	std	FTR				GF1207	std																			**DS 70**	02->07
90	**DS 90 MINI 2T / 4T**	•	02 -> 07	GF1253	std	FTR				GF1184	std	FTR																		**DS 90 MINI 2T / 4T**	02->07
90	**DS 90 MINI 4T**	•	08 -> 20	GF1253	std	FTR				GF1207	std																			**DS 90 MINI 4T**	08->20
90	**DS 90 X / X MINI**	•	08 -> 20	FD0085	BD					FD0085	BD																			**DS 90 X / X MINI**	08->20
90	**QUEST 90 4T**	•	03 ->	GF1253	std	FTR				GF1184	std	FTR																		**QUEST 90 4T**	03->
175	**RALLY 175**	•	03 -> 07	FD0085	BD																									**RALLY 175**	03->07
250	**DS 250 CVT**	•	08 -> 20	FD0383	SV	BV				FD0383	SV	BV																		**DS 250 CVT**	08->20
250	**DS 250 NA / INTER**		06 -> 07							FD0383	SV	BV																		**DS 250 NA / INTER**	06->07
330	**OUTLANDER 330 2x4**	•	04 -> 12	FD0318 + FD0301	SV	BV				FD0301	SV	BV																		**OUTLANDER 330 2x4**	04->12
330	**OUTLANDER 330 4x4**	•	04 -> 12	FD0318 + FD0301	SV	BV				FD0301	SV	BV																		**OUTLANDER 330 4x4**	04->12
400	**OUTLANDER 400 2x4**	•	04 -> 12	FD0318 + FD0301	SV	BV				FD0301	SV	BV																		**OUTLANDER 400 2x4**	04->12
400	**OUTLANDER 400 4x4**	•	05 -> 14	FD0318 + FD0301	SV	BV				FD0301	SV	BV																		**OUTLANDER 400 4x4**	05->14
400	**OUTLANDER 400 MAX STD/XT/EFI 4x4**	•	06 -> 14	FD0318 + FD0301	SV	BV				FD0301	SV	BV																		**OUTLANDER 400 MAX STD/XT/EFI 4x4**	06->14
400	**OUTLANDER 400 MAX 4x4**	•	04 -> 12	FD0318 + FD0301	SV	BV				FD0301	SV	BV																		**OUTLANDER 400 MAX 4x4**	04->12
400	**OUTLANDER 400 XT 4x4**	•	04 -> 14	FD0318 + FD0301	SV	BV				FD0301	SV	BV																		**OUTLANDER 400 XT 4x4**	04->14
450	**DS 450 EFI / X / XC all models**	•	08 -> 15	FD0504	SV					FD0503	SV																			**DS 450 EFI / X / XC all models**	08->15
450	**OUTLANDER 450 6x6 MAX / PRO (dx / right)**	•	19 -> 20	FD0505	SV					FD0505	SV																			**OUTLANDER 450 6x6 MAX / PRO (dx / right)**	19->20
450	**OUTLANDER 450 6x6 MAX / PRO (sx / left)**	•	19 -> 20	FD0506	SV					FD0506	SV																			**OUTLANDER 450 6x6 MAX / PRO (sx / left)**	19->20
450	**OUTLANDER 450 DPS / PRO / PRP +**	•	19 -> 20	FD0505 + FD0506	SV					FD0505	SV																			**OUTLANDER 450 DPS / PRO / PRP +**	19->20
450	**OUTLANDER 450 L / L MAX EFI**	•	15 -> 18	FD0505 + FD0506	SV					FD0505	SV																			**OUTLANDER 450 L / L MAX EFI**	15->18
500	**OUTLANDER 500 4x4**	•	07 -> 12	FD0318 + FD0301	SV	BV				FD0301	SV	BV																		**OUTLANDER 500 4x4**	07->12
500	**OUTLANDER 500 EFI STD / DPS / XT**	•	13 -> 14	FD0506 + FD0505	SV					FD0505	SV																			**OUTLANDER 500 EFI STD / DPS / XT**	13->14
500	**OUTLANDER 500 L / L MAX EFI**	•	15	FD0506 + FD0505	SV					FD0505	SV																			**OUTLANDER 500 L / L MAX EFI**	15
500	**OUTLANDER 500 MAX 4X4**	•	07 -> 12	FD0318 + FD0301	SV	BV				FD0301	SV	BV																		**OUTLANDER 500 MAX 4X4**	07->12
500	**OUTLANDER 500 MAX XT 4X4**	•	07 -> 12	FD0318 + FD0301	SV	BV				FD0301	SV	BV																		**OUTLANDER 500 MAX XT 4X4**	07->12
500	**OUTLANDER 500 XT 4X4**	•	07 -> 12	FD0318 + FD0301	SV	BV				FD0301	SV	BV																		**OUTLANDER 500 XT 4X4**	07->12
500	**QUEST 500**	•	02 -> 04	FD0318 + FD0301	SV	BV				FD0318	SV	BV																		**QUEST 500**	02->04
500	**QUEST 500 XT**	•	02 -> 04	FD0318 + FD0301	SV	BV				FD0318	SV	BV																		**QUEST 500 XT**	02->04
500	**RENEGADE 500 EFI (dx / right)**	•	13 -> 15	FD0505	SV					FD0505	SV																			**RENEGADE 500 EFI (dx / right)**	13->15
500	**RENEGADE 500 EFI (sx / left)**	•	13 -> 15	FD0506	SV					FD0506	SV																			**RENEGADE 500 EFI (sx / left)**	13->15
500	**RENEGADE 500 EFI EU model**	•	13	FD0505 + FD0506	SV					FD0505	SV																			**RENEGADE 500 EFI EU model**	13
500	**RENEGADE 500 HO EFI**	•	08 -> 12	FD0318 + FD0301	SV	BV				FD0301	SV	BV																		**RENEGADE 500 HO EFI**	08->12
500	**TRAXTER 500 all models**	•	02 -> 05	FD0318 + FD0301	SV	BV				FD0318	SV	BV																		**TRAXTER 500 all models**	02->05
570	**OUTLANDER 570 L / L MAX EFI**	•	15 -> 20	FD0506 + FD0505	SV					FD0505	SV																			**OUTLANDER 570 L / L MAX EFI**	15->20
570	**OUTLANDER 570 XMR (dx / right)**	•	16 -> 19	FD0505	SV					FD0505	SV																			**OUTLANDER 570 XMR (dx / right)**	16->19
570	**OUTLANDER 570 XMR (sx / left)**	•	16 -> 19	FD0506	SV					FD0506	SV																			**OUTLANDER 570 XMR (sx / left)**	16->19
570	**RENEGADE 570 EFI / XMR (dx / right)**	•	16 -> 19	FD0505	SV					FD0505	SV																			**RENEGADE 570 EFI / XMR (dx / right)**	16->19
570	**RENEGADE 570 EFI / XMR (sx / left)**	•	16 -> 19	FD0506	SV					FD0506	SV																			**RENEGADE 570 EFI / XMR (sx / left)**	16->19
600	**RYKER 600 ACE**	•	19 -> 20	FD0122 + FD0163	SD	BV				FD0318	SV	BV																		**RYKER 600 ACE**	19->20
650	**DS 650**	•	00 -> 05	FD0318 + FD0301	SV	BV				FD0301	SV	BV																		**DS 650**	00->05
650	**DS 650 BAJA**	•	02 -> 04	FD0318 + FD0301	SV	BV				FD0301	SV	BV																		**DS 650 BAJA**	02->04
650	**DS 650 X**	•	05 -> 09	FD0318 + FD0301	SV	BV				FD0301	SV	BV																		**DS 650 X**	05->09
650	**OUTLANDER 650 4x4**	•	06 -> 12	FD0318 + FD0301	SV	BV				FD0301	SV	BV																		**OUTLANDER 650 4x4**	06->12
650	**OUTLANDER 650 6x6 DPS / MAX (dx / right)**	•	18 -> 20	FD0505	SV					FD0505	SV																			**OUTLANDER 650 6x6 DPS / MAX (dx / right)**	18->20
650	**OUTLANDER 650 6x6 DPS / MAX (sx / left)**	•	18 -> 20	FD0506	SV					FD0506	SV																			**OUTLANDER 650 6x6 DPS / MAX (sx / left)**	18->20
650	**OUTLANDER 650 6x6 EFI INTERNATIONAL**	•	19 -> 20	FD0505 + FD0506	SV					FD0505	SV																			**OUTLANDER 650 6x6 EFI INTERNATIONAL**	19->20

dfd **DOPPIO FRENO A DISCO** *twin disc / 2 disques de frein nécessaires / 2 discos de freno se requieren / 2 Bremsscheiben erforderlich*

FRENO ANTERIORE *front brake / frein avant / freno delantero / vorne Bremse*

FRENO POSTERIORE *rear brake / frein arrier / freno trasero / hinten Bremse*

FRENO A MANO *hand brake / frein à main / freno de mano / Handbremse*

DISCO ANTERIORE *front disc / disque avant / disco delantero / vorne Bremsscheiben*

FRENO POSTERIORE *rear brake / frein arrier / freno trasero / hinten Bremse*

DISCO MAGGIORATO *oversize disc / disque oversize /disco oversize / oversize Bremsscheiben*

SUPPORTO PINZA *bracket / pattes de déport / soporte de pinza / Bremssatelträger*

SERIE DISCHI FRIZIONE *clutch set / jeu d'embrayage / jeugo d'embrague / Kupplungsatz*

SERIE MOLLE / *clutch spring set / ressort d'embrayage / jeugo muelles d'embrague / Kupplungsatzfedern*

CAN AM

cc	Modello / Model / Modeles / Modelo / Modell	dfd		Gamma / Range						Gamma / Range						Gamma Range		Gamma Range				Gamma / Range						Modello / Model / Modeles / Modelo / Modell	
650	OUTLANDER 650 EFI STD / DPS / XT / XMR	•	13 -> 20	FD0505 + FD0506	SV					FD0505	SV																	OUTLANDER 650 EFI STD / DPS / XT / XMR	13->20
650	OUTLANDER 650 MAX EFI STD / DPS / XT / X	•	13 -> 20	FD0505 + FD0506	SV					FD0505	SV																	OUTLANDER 650 MAX EFI STD / DPS / XT / X	13->20
650	OUTLANDER 650 MAX XT-P	•	10 -> 12	FD0318 + FD0301	SV	BV				FD0301	SV	BV																OUTLANDER 650 MAX XT-P	10->12
650	OUTLANDER 650 XT / MAX / MAX XT 4x4	•	06 -> 12	FD0318 + FD0301	SV	BV				FD0301	SV	BV																OUTLANDER 650 XT / MAX / MAX XT 4x4	06->12
650	QUEST 650	•	03	FD0318 + FD0301	SV	BV				FD0318	SV	BV																QUEST 650	03
650	QUEST 650 MAX	•	04	FD0318 + FD0301	SV	BV				FD0318	SV	BV																QUEST 650 MAX	04
650	RENEGADE 650 XXC	•	18 -> 20	FD0505 + FD0506	SV					FD0505	SV																	RENEGADE 650 XXC	18->20
650	TRAXTER 650 all models	•	05	FD0318 + FD0301	SV	BV				FD0318	SV	BV																TRAXTER 650 all models	05
800	COMMANDER 800 (model with locking rear diff)	•	14 -> 15	FD0122 + FD0163	SD	BV				FD0503	SV																	COMMANDER 800 (model with locking rear diff)	14->15
800	COMMANDER 800 IS MARKET	•	13	FD0122 + FD0163	SD	BV				FD0503	SV																	COMMANDER 800 IS MARKET	13
800	COMMANDER 800 MAX R DPS (dx / right)	•	16 -> 20	FD0548	SV					FD0318	SV	BV																COMMANDER 800 MAX R DPS (dx / right)	16->20
800	COMMANDER 800 MAX R DPS (sx / left)	•	16 -> 20	FD0549	SV					FD0301	SV	BV																COMMANDER 800 MAX R DPS (sx / left)	16->20
800	COMMANDER 800 R / DPS / STD / XT / XTI	•	11 -> 20	FD0122 + FD0163	SD	BV				FD0122	SD	BV																COMMANDER 800 R / DPS / STD / XT / XTI	11->20
800	DEFENDER 800 HD8 all models (dx / right)	•	16 -> 20	FD0558	SV					FD0554	SV																	DEFENDER 800 HD8 all models (dx / right)	16->20
800	DEFENDER 800 HD8 all models (sx / left)	•	16 -> 20	FD0557	SV					FD0553	SV																	DEFENDER 800 HD8 all models (sx / left)	16->20
800	OUTLANDER 800 4x4	•	06 -> 09	FD0318 + FD0301	SV	BV				FD0301	SV	BV																OUTLANDER 800 4x4	06->09
800	OUTLANDER 800 MAX / MAX XT / MAX LTD 4x4	•	06 -> 09	FD0318 + FD0301	SV	BV				FD0301	SV	BV																OUTLANDER 800 MAX / MAX XT / MAX LTD 4x4	06->09
800	OUTLANDER 800 MAX R / XT / XT-P / LTD	•	10 -> 13	FD0318 + FD0301	SV	BV				FD0301	SV	BV																OUTLANDER 800 MAX R / XT / XT-P / LTD	10->13
800	OUTLANDER 800 R all models	•	10 -> 12	FD0318 + FD0301	SV	BV				FD0301	SV	BV																OUTLANDER 800 R all models	10->12
800	OUTLANDER 800 R MAX EFI / DPS / XT / XT-P	•	12 -> 15	FD0505 + FD0506	SV					FD0505	SV																	OUTLANDER 800 R MAX EFI / DPS / XT / XT-P	12->15
800	OUTLANDER 800 XT	•	06 -> 12	FD0318 + FD0301	SV	BV				FD0301	SV	BV																OUTLANDER 800 XT	06->12
800	RENEGADE 800 EFI	•	07 -> 11	FD0318 + FD0301	SV	BV				FD0301	SV	BV																RENEGADE 800 EFI	07->11
800	RENEGADE 800 R / XXC	•	10 -> 11	FD0318 + FD0301	SV	BV				FD0301	SV	BV																RENEGADE 800 R / XXC	10->11
800	RENEGADE 800 STD / XXC / EFI EUROPE	•	12 -> 14	FD0505 + FD0506	SV					FD0505	SV																	RENEGADE 800 STD / XXC / EFI EUROPE	12->14
800	RENEGADE 800 X	•	08 -> 11	FD0318 + FD0301	SV	BV				FD0301	SV	BV																RENEGADE 800 X	08->11
800	TRAXTER 800 HD8 (dx / right)	•	16 -> 20	FD0558	SV					FD0554	SV																	TRAXTER 800 HD8 (dx / right)	16->20
800	TRAXTER 800 HD8 (sx / left)	•	16 -> 20	FD0557	SV					FD0553	SV																	TRAXTER 800 HD8 (sx / left)	16->20
800	TRAXTER 800 HD8 T (dx / right)	•	17	FD0558	SV					FD0554	SV																	TRAXTER 800 HD8 T (dx / right)	17
800	TRAXTER 800 HD8 T (sx / left)	•	17	FD0557	SV					FD0553	SV																	TRAXTER 800 HD8 T (sx / left)	17
800	TRAXTER MAX 800 HD8 MAX (dx / right)	•	17	FD0558	SV					FD0554	SV																	TRAXTER MAX 800 HD8 MAX (dx / right)	17
800	TRAXTER MAX 800 HD8 MAX (sx / left)	•	17	FD0557	SV					FD0553	SV																	TRAXTER MAX 800 HD8 MAX (sx / left)	17
850	OUTLANDER 850 EFI / MAX EFI / DPS / XT / XT-P / XMR	•	16 -> 20	FD0505 + FD0506	SV					FD0505	SV																	OUTLANDER 850 EFI / MAX EFI / DPS / XT / XT-P / XMR	16->20
850	RENEGADE 850 EFI X XC (dx / right)	•	16 -> 19	FD0505	SV					FD0505	SV																	RENEGADE 850 EFI X XC (dx / right)	16->19
850	RENEGADE 850 EFI X XC (sx / left)	•	16 -> 19	FD0506	SV					FD0506	SV																	RENEGADE 850 EFI X XC (sx / left)	16->19
850	RENEGADE 850 STD / XXC	•	20	FD0505 + FD0506	SV					FD0505	SV																	RENEGADE 850 STD / XXC	20
900	RYKER 900	•	19 -> 20	FD0122 + FD0163	SD	BV				FD0318	SV	BV																RYKER 900	19->20
900	X3 900 all models (dx / right)	•	17 -> 19	FD0558	SV																							X3 900 all models (dx / right)	17->19
900	X3 900 all models (sx / left)	•	17 -> 19	FD0557	SV																							X3 900 all models (sx / left)	17->19
1000	COMMANDER 1000 MAX R DPS / XT / LTD (dx / right)	•	14 -> 20	FD0548	SV					FD0318	SV	BV																COMMANDER 1000 MAX R DPS / XT / LTD (dx / right)	14->20
1000	COMMANDER 1000 MAX R DPS / XT / LTD (sx / left)	•	14 -> 20	FD0549	SV					FD0301	SV	BV																COMMANDER 1000 MAX R DPS / XT / LTD (sx / left)	14->20
1000	COMMANDER 1000 R (model with locking rear diff)	•	14 -> 15	FD0122 + FD0163	SD	BV				FD0503	SV																	COMMANDER 1000 R (model with locking rear diff)	14->15
1000	COMMANDER 1000 R DPS / XT	•	20	FD0548 + FD0549	SV					FD0122	SD	BV																COMMANDER 1000 R DPS / XT	20
1000	COMMANDER 1000 R LTD	•	12 -> 20	FD0122 + FD0163	SD	BV				FD0122	SD	BV																COMMANDER 1000 R LTD	12->20
1000	COMMANDER 1000 R STD / DPS / X / XT / XTP	•	12 -> 19	FD0122 + FD0163	SD	BV				FD0122	SD	BV																COMMANDER 1000 R STD / DPS / X / XT / XTP	12->19
1000	COMMANDER 1000 X / IS MARKET	•	13	FD0122 + FD0163	SD	BV				FD0503	SV																	COMMANDER 1000 X / IS MARKET	13
1000	DEFENDER 1000 HD10 all models (dx/right)	•	16 -> 20	FD0558	SV					FD0554	SV																	DEFENDER 1000 HD10 all models (dx/right)	16->20
1000	DEFENDER 1000 HD10 all models (sx/left)	•	16 -> 20	FD0557	SV					FD0553	SV																	DEFENDER 1000 HD10 all models (sx/left)	16->20
1000	MAVERICK 1000 MAX STD (dx/right)	•	14 -> 15	FD0548	SV					FD0318	SV	BV																MAVERICK 1000 MAX STD (dx/right)	14->15
1000	MAVERICK 1000 MAX STD (sx/left)	•	14 -> 15	FD0549	SV					FD0301	SV	BV																MAVERICK 1000 MAX STD (sx/left)	14->15
1000	MAVERICK 1000 R XMR (dx/right)	•	14 -> 18	FD0122	SD	BV				FD0318	SV	BV																MAVERICK 1000 R XMR (dx/right)	14->18
1000	MAVERICK 1000 R XMR (sx/left)	•	13 -> 18	FD0163	SD	BV				FD0301	SV	BV																MAVERICK 1000 R XMR (sx/left)	13->18
1000	MAVERICK 1000 STD / X RS / XXC (dx/right)	•	13 -> 14	FD0122	SD	BV				FD0318	SV	BV																MAVERICK 1000 STD / X RS / XXC (dx/right)	13->14
1000	MAVERICK 1000 STD / X RS / XXC (sx/left)	•	13 -> 14	FD0163	SD	BV				FD0301	SV	BV																MAVERICK 1000 STD / X RS / XXC (sx/left)	13->14
1000	MAVERICK 1000 STD / XRS / XRS-DPS / XXC / XMR (dx/right)	•	13 -> 18	FD0122	SD	BV				FD0318	SV	BV																MAVERICK 1000 STD / XRS / XRS-DPS / XXC / XMR (dx/right)	13->18
1000	MAVERICK 1000 STD / XRS / XRS-DPS / XXC / XMR (sx/left)	•	13 -> 18	FD0163	SD	BV				FD0301	SV	BV																MAVERICK 1000 STD / XRS / XRS-DPS / XXC / XMR (sx/left)	13->18
1000	MAVERICK 1000 XDS-DPS (dx / right)	•	15	FD0548	SV					FD0318	SV	BV																MAVERICK 1000 XDS-DPS (dx / right)	15
1000	MAVERICK 1000 XDS-DPS (sx/left)	•	15	FD0549	SV					FD0301	SV	BV																MAVERICK 1000 XDS-DPS (sx/left)	15

dfd **DOPPIO FRENO A DISCO** *twin disc / 2 disques de frein nécessaires / 2 discos de freno se requieren / 2 Bremsscheiben erforderlich*

FRENO ANTERIORE *front brake / frein avant / freno delantero / vorne Bremse*

FRENO POSTERIORE *rear brake / frein arrier / freno trasero / hinten Bremse*

FRENO A MANO *hand brake / frein à main / freno de mano / Handbremse*

DISCO ANTERIORE *front disc / disque avant / disco delantero / vorne Bremsscheiben*

FRENO POSTERIORE *rear brake / frein arrier / freno trasero / hinten Bremse*

DISCO MAGGIORATO *oversize disc / disque oversize /disco oversize / oversize Bremsscheiben*

SUPPORTO PINZA *bracket / pattes de déport / soporte de pinza / Bremssatelträger*

SERIE DISCHI FRIZIONE *clutch set / jeu d'embrayage / jeugo d'embrague / Kupplungsatz*

SERIE MOLLE / *clutch spring set / ressort d'embrayage / jeugo muelles d'embrague / Kupplungsatzfedern*

CAN AM

cc	Modello / Model / Modeles / Modelo / Modell	dfd		Gamma / Range						Gamma / Range					Gamma Range	Gamma Range				Gamma / Range										Modello / Model / Modeles / Modelo / Modell	
1000	OUTLANDER 1000 6x6 EFI / MAX / DPS (dx/right)	•	15 -> 20	FD0505	SV					FD0505	SV																			OUTLANDER 1000 6x6 EFI / MAX / DPS (dx/right)	15->20
1000	OUTLANDER 1000 6x6 EFI / MAX / DPS (sx/left)	•	15 -> 20	FD0506	SV					FD0506	SV																			OUTLANDER 1000 6x6 EFI / MAX / DPS (sx/left)	15->20
1000	OUTLANDER 1000 MAX EFI / LTD / XMR / DPS / XT / XTP	•	13 -> 20	FD0505 + FD0506	SV					FD0505	SV																			OUTLANDER 1000 MAX EFI / LTD / XMR / DPS / XT / XTP	13->20
1000	OUTLANDER 1000 STD / EFI / DPS / XT / XTP / XMR	•	13 -> 20	FD0505 + FD0506	SV					FD0505	SV																			OUTLANDER 1000 STD / EFI / DPS / XT / XTP / XMR	13->20
1000	RENEGADE 1000 R EFI / XMR	•	20	FD0505 + FD0506	SV					FD0505	SV																			RENEGADE 1000 R EFI / XMR	20
1000	RENEGADE 1000 R EFI / XMR (dx/right)	•	16 -> 19	FD0505	SV					FD0505	SV																			RENEGADE 1000 R EFI / XMR (dx/right)	16->19
1000	RENEGADE 1000 R EFI / XMR (sx/left)	•	16 -> 19	FD0506	SV					FD0506	SV																			RENEGADE 1000 R EFI / XMR (sx/left)	16->19
1000	RENEGADE 1000 STD / XXC / EFI (dx/right)	•	12 -> 19	FD0505	SV					FD0505	SV																			RENEGADE 1000 STD / XXC / EFI (dx/right)	12->19
1000	RENEGADE 1000 STD / XXC / EFI (sx/left)	•	12 -> 19	FD0506	SV					FD0506	SV																			RENEGADE 1000 STD / XXC / EFI (sx/left)	12->19
1000	RENEGADE 1000 STD / XXC / EFI EUROPE	•	12 -> 20	FD0505 + FD0506	SV					FD0505	SV																			RENEGADE 1000 STD / XXC / EFI EUROPE	12->20
1000	SPYDER 1000	•	13 -> 15	FD0498	TS																									SPYDER 1000	13->15
1000	TRAXTER 1000 HD10 (dx/right)	•	17 -> 20	FD0558	SV					FD0554	SV																			TRAXTER 1000 HD10 (dx/right)	17->20
1000	TRAXTER 1000 HD10 (sx/left)	•	17 -> 20	FD0557	SV					FD0553	SV																			TRAXTER 1000 HD10 (sx/left)	17->20
1000	TRAXTER 1000 HD10 XMR (dx/right)	•	18	FD0558	SV					FD0554	SV																			TRAXTER 1000 HD10 XMR (dx/right)	18
1000	TRAXTER 1000 HD10 XMR (sx/left)	•	18	FD0557	SV					FD0553	SV																			TRAXTER 1000 HD10 XMR (sx/left)	18
1330	SPYDER 1330	•	15 -> 20	FD0498	TS																									SPYDER 1330	15->20

CANNONDALE

cc	Modello / Model / Modeles / Modelo / Modell	dfd		Gamma / Range						Gamma / Range					Gamma Range	Gamma Range				Gamma / Range										Modello / Model / Modeles / Modelo / Modell	
400	MX 400		00 ->	FD0193	TS	BT	X01	SD	BD	FD0144	SD	BD																		MX 400	00->
440	BLAZE 440	•	03 ->	FD0301 + FD0318	SV	BV				FD0301	SV	BV																		BLAZE 440	03->
440	C 440 R		03 ->	FD0193	TS	BT	X01	SD	BD	FD0144	SD	BD																		C 440 R	03->
440	CANNIBAL 440	•	03 ->	FD0301 + FD0318	SV	BV				FD0301	SV	BV																		CANNIBAL 440	03->
440	E 440 R/A		03 ->	FD0193	TS	BT	X01	SD	BD	FD0144	SD	BD																		E 440 R/A	03->
440	GLAMIS 440	•	03 ->	FD0301 + FD0318	SV	BV				FD0301	SV	BV																		GLAMIS 440	03->
440	MOTO 440	•	03 ->	FD0301 + FD0318	SV	BV				FD0301	SV	BV																		MOTO 440	03->
440	S 440		03 ->	FD0093	R01	SP	TS	BT		FD0144	SD	BD																		S 440	03->
440	SPEED 440	•	03 ->	FD0301 + FD0318	SV	BV				FD0301	SV	BV																		SPEED 440	03->
440	X 440		03 ->	FD0193	TS	BT	X01	SD	BD	FD0144	SD	BD																		X 440	03->

CASAL

cc	Modello / Model / Modeles / Modelo / Modell	dfd		Gamma / Range						Gamma / Range					Gamma Range	Gamma Range				Gamma / Range										Modello / Model / Modeles / Modelo / Modell	
	old models																			F1586	A									old models	
	old models CASAL-SACHS																			F1578	A									old models CASAL-SACHS	
50	50 CICLOMOTORI			GF1280	std					GF1280	std																			50 CICLOMOTORI	
50	50 CICLOMOTORI (diam.110)			GF1283	std					GF1283	std																			50 CICLOMOTORI (diam.110)	
50	50 CICLOMOTORI (diam.140)			GF1284	std					GF1284	std																			50 CICLOMOTORI (diam.140)	
50	RZ 50			FD0031	BT																									RZ 50	

CCM

cc	Modello / Model / Modeles / Modelo / Modell	dfd		Gamma / Range						Gamma / Range					Gamma Range	Gamma Range				Gamma / Range										Modello / Model / Modeles / Modelo / Modell	
404	DS 404		03 -> 04	FD0186	TS	BT	X01	SD	BD	FD0206	TS	BT																		DS 404	03->04
404	DS 404 SUPERMOTO		03 -> 04	FD0186	TS	BT	X01	SD	BD	FD0206	TS	BT																		DS 404 SUPERMOTO	03->04
404	E 404		03 -> 04	FD0186	TS	BT	X01	SD	BD	FD0206	TS	BT																		E 404	03->04
450	MX 450		08 ->	FD0186	X01	SD	BD			FD0349	X01	SD	BD																	MX 450	08->
600	C 25 600		96 ->	FD0186	TS	BT	X01	SD	BD	FD0206	TS	BT																		C 25 600	96->
600	RS 600		01 ->	FD0186	TS	BT	X01	SD	BD	FD0206	TS	BT																		RS 600	01->
604	SPORT 604 E		99 ->	FD0186	TS	BT	X01	SD	BD	FD0206	TS	BT																		SPORT 604 E	99->
604	SUPERMOTO 604 E		99 ->	FD0186	TS	BT	X01	SD	BD	FD0206	TS	BT																		SUPERMOTO 604 E	99->
644	DS 644		02 ->	FD0186	TS	BT	X01	SD	BD	FD0206	TS	BT																		DS 644	02->
644	R 30 644		02 ->	FD0186	TS	BT	X01	SD	BD	FD0206	TS	BT																		R 30 644	02->

dfd **DOPPIO FRENO A DISCO** *twin disc / 2 disques de frein nécessaires / 2 discos de freno se requieren / 2 Bremsscheiben erforderlich*

FRENO ANTERIORE *front brake / frein avant / freno delantero / vorne Bremse*

FRENO POSTERIORE *rear brake / frein arrier / freno trasero / hinten Bremse*

FRENO A MANO *hand brake / frein à main / freno de mano / Handbremse*

DISCO ANTERIORE *front disc / disque avant / disco delantero / vorne Bremsscheiben*

FRENO POSTERIORE *rear brake / frein arrier / freno trasero / hinten Bremse*

DISCO MAGGIORATO *oversize disc / disque oversize /disco oversize / oversize Bremsscheiben*

SUPPORTO PINZA *bracket / pattes de déport / soporte de pinza / Bremssatelträger*

SERIE DISCHI FRIZIONE *clutch set / jeu d'embrayage / jeugo d'embrague / Kupplungsatz*

SERIE MOLLE / *clutch spring set / ressort d'embrayage / jeugo muelles d'embrague / Kupplungsatzfedern*

CECTEK

cc	Modello / Model / Modeles / Modelo / Modell	dfd		Gamma / Range						Gamma / Range						Gamma Range		Gamma Range				Gamma / Range		Modello / Model / Modeles / Modelo / Modell	
500	GLADIATOR 500 EFI	•	09 ->	FD0383	SV	BV				FD0085	BD													GLADIATOR 500 EFI	09->
500	I ESTOC 500	•	10 ->	FD0523	BE					FD0085	BD													I ESTOC 500	10->
500	KING COBRA 500 EFI	•	09 ->	FD0523	BE					FD0086	BT													KING COBRA 500 EFI	09->
500	QUADRIFT 500 EFI	•	09 ->	FD0523	BE					FD0087	BT													QUADRIFT 500 EFI	09->

CF MOTO

cc	Modello / Model / Modeles / Modelo / Modell	dfd		Gamma / Range						Gamma / Range						Gamma Range		Gamma Range				Gamma / Range		Modello / Model / Modeles / Modelo / Modell	
150	CF 150 2C JETMAX		12	FD0331	BT					FD0331	BT													CF 150 2C JETMAX	12
150	NK 150		15 -> 19	FD0075	BT					FD0136	TS	BT												NK 150	15->19
250	CF 250 T-6A V-NIGHT (dx / right)	•	12	FD0122	SD	BV				FD0122	SD	BV												CF 250 T-6A V-NIGHT (dx / right)	12
250	CF 250 T-6A V-NIGHT (sx / left)	•	12	FD0163	SD	BV				FD0163	SD	BV												CF 250 T-6A V-NIGHT (sx / left)	12
250	NK 250 ABS		19	FD0075	BT					FD0136	TS	BT												NK 250 ABS	19
300	NK 300 ABS		19 -> 20	FD0075	BT					FD0136	TS	BT												NK 300 ABS	19->20
400	C FORCE 400	•	14 -> 17	FD0566	SV					FD0388	SV													C FORCE 400	14->17
400	C FORCE 400 S	•	18 -> 20	FD0555	SV					FD0388	SV													C FORCE 400 S	18->20
400	NK 400 ABS	•	19 -> 20	FD0216	R01	SP	TS	BT	SH	FD0206	TS	BT												NK 400 ABS	19->20
450	C FORCE 450 L	•	16	FD0566	SV																			C FORCE 450 L	16
450	TERRALANDER 450	•	12 -> 13	FD0566	SV																			TERRALANDER 450	12->13
500	C FORCE 500	•	14 -> 16	FD0566	SV					FD0388	SV													C FORCE 500	14->16
500	C FORCE 500 H0 2 UP	•	18	FD0555	SV					FD0388	SV													C FORCE 500 H0 2 UP	18
500	C FORCE 500 S SWB	•	18 -> 19	FD0555	SV					FD0388	SV													C FORCE 500 S SWB	18->19
500	U FORCE 500	•	18 -> 19	FD0555	SV					FD0556	SV													U FORCE 500	18->19
500	Z FORCE 500 TRIAL	•	18 -> 20	FD0555	SV					FD0556	SV													Z FORCE 500 TRIAL	18->20
550	U FORCE 550	•	14 -> 18	FD0122 + FD0163	SD	BV				FD0073	X01	SD	BD											U FORCE 550	14->18
600	C FORCE 600 EPS	•	19 -> 20	FD0555	SV					FD0388	SV													C FORCE 600 EPS	19->20
600	RANCHER 600	•	12	FD0122 + FD0163	SD	BV				FD0388	SV													RANCHER 600	12
600	TERRACROSS 600	•	12	FD0122 + FD0163	SD	BV				FD0388	SV													TERRACROSS 600	12
600	TERRALANDER 600	•	12	FD0566	SV					FD0388	SV													TERRALANDER 600	12
600	Z FORCE 600	•	13 -> 15	FD0122 + FD0163	SD	BV																		Z FORCE 600	13->15
625	TERRACROSS 625 EX	•	12 -> 13	FD0122 + FD0163	SD	BV				FD0388	SV													TERRACROSS 625 EX	12->13
650	GT 650 J ABS	•	19 -> 20	FD0216	R01	SP	TS	BT	SH	FD0206	TS	BT												GT 650 J ABS	19->20
650	MT 650 J ABS	•	19 -> 20	FD0216	R01	SP	TS	BT	SH	FD0206	TS	BT												MT 650 J ABS	19->20
650	NK 650	•	12 -> 13	FD0228 + FD0227	B4R	SP	TS	BT		FD0207	TS	BT												NK 650	12->13
650	NK 650 J	•	14 -> 20	FD0216	R01	SP	TS	BT	SH	FD0206	TS	BT												NK 650 J	14->20
650	TK-G 650	•	16	FD0216	R01	SP	TS	BT	SH	FD0206	TS	BT												TK-G 650	16
650	TR 650	•	12 -> 13	FD0228 + FD0227	B4R	SP	TS	BT		FD0207	TS	BT												TR 650	12->13
650	TR 650	•	14 -> 15	FD0216	R01	SP	TS	BT	SH	FD0206	TS	BT												TR 650	14->15
700	CL-X 700 ADVENTURE		20	FD0221	R01	B4R	SP	TS	BT	FD0186	TS	BT												CL-X 700 ADVENTURE	20
700	CL-X 700 HERITAGE		20	FD0221	R01	B4R	SP	TS	BT	FD0186	TS	BT												CL-X 700 HERITAGE	20
700	CL-X 700 SPORT		20	FD0221	R01	B4R	SP	TS	BT	FD0186	TS	BT												CL-X 700 SPORT	20
800	C FORCE 800	•	14 -> 16	FD0566	SV					FD0388	SV													C FORCE 800	14->16
800	C FORCE 800 XC SPS	•	19	FD0555	SV					FD0556	SV													C FORCE 800 XC SPS	19
800	TERRALANDER 800	•	12 -> 13	FD0566	SV					FD0388	SV													TERRALANDER 800	12->13
800	U FORCE 800	•	14 -> 17	FD0122 + FD0163	SD	BV				FD0073	X01	SD	BD											U FORCE 800	14->17
800	U FORCE 800	•	18 -> 20	FD0555	SV					FD0556	SV													U FORCE 800	18->20
800	Z FORCE 800 EX	•	14 -> 17	FD0122 + FD0163	SD	BV				FD0073	X01	SD	BD											Z FORCE 800 EX	14->17
800	Z FORCE 800 EX	•	18 -> 20	FD0555	SV					FD0556	SV													Z FORCE 800 EX	18->20
800	Z FORCE 800 TRIAL	•	18 -> 19	FD0555	SV					FD0556	SV													Z FORCE 800 TRIAL	18->19
1000	C FORCE 1000	•	18 -> 20	FD0555	SV					FD0556	SV													C FORCE 1000	18->20
1000	U FORCE 1000	•	18 -> 20	FD0555	SV					FD0556	SV													U FORCE 1000	18->20
1000	Z FORCE 1000	•	18 -> 20	FD0555	SV					FD0556	SV													Z FORCE 1000	18->20

dfd **DOPPIO FRENO A DISCO** *twin disc / 2 disques de frein nécessaires / 2 discos de freno se requieren / 2 Bremsscheiben erforderlich*

FRENO ANTERIORE *front brake / frein avant / freno delantero / vorne Bremse*

FRENO POSTERIORE *rear brake / frein arrier / freno trasero / hinten Bremse*

FRENO A MANO *hand brake / frein à main / freno de mano / Handbremse*

DISCO ANTERIORE *front disc / disque avant / disco delantero / vorne Bremsscheiben*

FRENO POSTERIORE *rear brake / frein arrier / freno trasero / hinten Bremse*

DISCO MAGGIORATO *oversize disc / disque oversize /disco oversize / oversize Bremsscheiben*

SUPPORTO PINZA *bracket / pattes de déport / soporte de pinza / Bremssatelträger*

SERIE DISCHI FRIZIONE *clutch set / jeu d'embrayage / jeugo d'embrague / Kupplungsatz*

SERIE MOLLE / *clutch spring set / ressort d'embrayage / jeugo muelles d'embrague / Kupplungsatzfedern*

CH RACING

cc	Modello / Model / Modeles / Modelo / Modell	dfd		Gamma / Range						Gamma / Range						Gamma Range				Gamma Range						Gamma / Range										Modello / Model / Modeles / Modelo / Modell	
50	**WSM 50 MOTARD**		05 ->	FD0162	BT					FD0094	BT	SD														F1540	A	AC	ACM	R	SR	SRM	SRS		MO613F	**WSM 50 MOTARD**	05->
50	**WXE 50 ENDURO**		05 ->	FD0162	BT					FD0094	BT	SD																									**WXE 50 ENDURO**	05->
125	**WSM 125 MOTARD**		05 ->	FD0162	BT					FD0094	BT	SD																									**WSM 125 MOTARD**	05->
125	**WXE 125 ENDURO**		05 ->	FD0162	BT					FD0094	BT	SD														F1540	A	AC	ACM	R	SR	SRM	SRS		MO613F	**WXE 125 ENDURO**	05->

CIMATTI

cc	Modello / Model / Modeles / Modelo / Modell	dfd		Gamma / Range						Gamma / Range						Gamma Range				Gamma Range						Gamma / Range										Modello / Model / Modeles / Modelo / Modell	
50	**Gringo 50**		85 ->	FD0074	BD	BA																															**Gringo 50**	85->
50	**Gringo 50 old models**			FD0031	BT																																**Gringo 50 old models**	

CPI

cc	Modello / Model / Modeles / Modelo / Modell	dfd		Gamma / Range						Gamma / Range						Gamma Range				Gamma Range						Gamma / Range										Modello / Model / Modeles / Modelo / Modell	
50	**GTR 50**		02	FD0195	BT	SE				FD0249	SE	BE	BA																								**GTR 50**	02
50	**GTR 50**		03 -> 05	FD0256	TS	BT				FD0249	SE	BE	BA																										**GTR 50**	03->05
50	**GTS 50**		02 -> 03	FD0195	BT	SE				FD0249	SE	BE	BA																										**GTS 50**	02->03
50	**SUPERCROSS 50**		03 -> 05	FD0094	BT	SD	BD			FD0094	BT	SD																										**SUPERCROSS 50**	03->05
50	**SUPERMOTO 50**		03 -> 05	FD0094	BT	SD	BD			FD0094	BT	SD																										**SUPERMOTO 50**	03->05
125	**GTR 125**		02	FD0195	BT	SE				FD0249	SE	BE	BA																										**GTR 125**	02
125	**GTS 125**		02 -> 03	FD0195	BT	SE				FD0249	SE	BE	BA																										**GTS 125**	02->03
125	**SAHEL 125**		02 ->	FD0193	TS	BT	X01	SD	BD	FD0114	X01	SD	BD																										**SAHEL 125**	02->
150	**X-LARGE 150**	•	02 -> 03	FD0256	TS	BT				FD0256	TS	BT																										**X-LARGE 150**	02->03
200	**GTR 200**		02	FD0195	BT	SE				FD0249	SE	BE	BA																										**GTR 200**	02
200	**GTS 200**		02 -> 03	FD0195	BT	SE				FD0249	SE	BE	BA																										**GTS 200**	02->03
200	**X-LARGE 200**	•	02 -> 03	FD0256	TS	BT				FD0256	TS	BT																										**X-LARGE 200**	02->03
250	**XS 250**	•	07 ->	FD0383	SV	BV																															**XS 250**	07->
250	**XS 250 POWER QUAD**	•	06 ->	FD0085	BD					FD0434	SV																											**XS 250 POWER QUAD**	06->

CZ - JAWA

cc	Modello / Model / Modeles / Modelo / Modell	dfd		Gamma / Range						Gamma / Range						Gamma Range				Gamma Range						Gamma / Range										Modello / Model / Modeles / Modelo / Modell	
	JAWA			GF1279	std																																**JAWA**	
50	**50 MINARELLI**		03 -> 04	FD0094	BT	SD	BD																														**50 MINARELLI**	03->04
50	**ROBBY 50**		03 -> 04	FD0094	BT	SD	BD																														**ROBBY 50**	03->04
100	**ROBBY 100**		03 -> 04	FD0094	BT	SD	BD																														**ROBBY 100**	03->04
125	**CHOPPER 125**		03 -> 04	FD0094	BT	SD	BD			GF1131	std																											**CHOPPER 125**	03->04
125	**CZ 125 2T**			FD0013	SP	BT																															**CZ 125 2T**	
125	**CZ 125 MX**			FD0013	SP	BT																															**CZ 125 MX**	
125	**DANDY 125**		03 -> 04	FD0094	BT	SD	BD			FD0094	BT	SD																										**DANDY 125**	03->04
125	**JAWA 125**		-> 74	GF1131	std					GF1131	std																											**JAWA 125**	->74
125	**JAWA 125**		75 ->	GF1133	std					GF1131	std																											**JAWA 125**	75->
125	**SCRAMBLER CROSS 125**			GF1132	std					GF1132	std																											**SCRAMBLER CROSS 125**	
125	**SPORT 125**		03 -> 04	FD0094	BT	SD	BD			FD0094	BT	SD																										**SPORT 125**	03->04
125	**TRAVEL 125**		03 -> 04	FD0094	BT	SD	BD			GF1131	std																											**TRAVEL 125**	03->04
175	**JAWA 175**		-> 74	GF1131	std					GF1131	std																											**JAWA 175**	->74
175	**JAWA 175**		75 ->	GF1133	std					GF1131	std																											**JAWA 175**	75->
180	**CZ 180**		92	FD0013	SP	BT																															**CZ 180**	92
180	**CZ 180**		93 ->	FD0012	B4R	TS	BT																															**CZ 180**	93->
250	**JAWA 250**		-> 74	GF1131	std					GF1131	std																											**JAWA 250**	->74
250	**JAWA 250**		75 ->	GF1133	std					GF1131	std																											**JAWA 250**	75->
250	**JAWA 250 CROSS**			GF1132	std					GF1132	std																											**JAWA 250 CROSS**	
250	**SCRAMBLER CROSS 250**			GF1132	std					GF1132	std																											**SCRAMBLER CROSS 250**	
300	**TRAIL 300**		93 ->	FD0013	SP	BT																															**TRAIL 300**	93->

dfd **DOPPIO FRENO A DISCO** *twin disc / 2 disques de frein nécessaires / 2 discos de freno se requieren / 2 Bremsscheiben erforderlich*

FRENO ANTERIORE *front brake / frein avant / freno delantero / vorne Bremse*

FRENO POSTERIORE *rear brake / frein arrier / freno trasero / hinten Bremse*

FRENO A MANO *hand brake / frein à main / freno de mano / Handbremse*

DISCO ANTERIORE *front disc / disque avant / disco delantero / vorne Bremsscheiben*

FRENO POSTERIORE *rear brake / frein arrier / freno trasero / hinten Bremse*

DISCO MAGGIORATO *oversize disc / disque oversize /disco oversize / oversize Bremsscheiben*

SUPPORTO PINZA *bracket / pattes de déport / soporte de pinza / Bremssatelträger*

SERIE DISCHI FRIZIONE *clutch set / jeu d'embrayage / jeugo d'embrague / Kupplungsatz*

SERIE MOLLE / *clutch spring set / ressort d'embrayage / jeugo muelles d'embrague / Kupplungsatzfedern*

CZ - JAWA

cc	Modello / Model / Modeles / Modelo / Modell	dfd		Gamma / Range						Gamma / Range					Gamma Range	Gamma Range				Gamma / Range		Modello / Model / Modeles / Modelo / Modell	
350	CALIFORNIAN 350		03 -> 04							GF1131	std											CALIFORNIAN 350	03->04
350	CHOPPER 350		03 -> 04							GF1131	std											CHOPPER 350	03->04
350	JAWA 350		-> 74	GF1131	std					GF1131	std											JAWA 350	->74
350	JAWA 350		75 ->	GF1133	std					GF1131	std											JAWA 350	75->
350	SCRAMBLER CROSS 350			GF1132	std					GF1132	std											SCRAMBLER CROSS 350	
350	TRAMP 350		03 -> 04							GF1131	std											TRAMP 350	03->04
380	SCRAMBLER CROSS 380			GF1132	std					GF1132	std											SCRAMBLER CROSS 380	
400	JAWA 400 CROSS			GF1132	std					GF1132	std											JAWA 400 CROSS	

DAELIM

cc	Modello / Model / Modeles / Modelo / Modell	dfd		Gamma / Range						Gamma / Range					Gamma Range	Gamma Range				Gamma / Range		Modello / Model / Modeles / Modelo / Modell	
125	DAYSTAR 125		00 ->	FD0130	TS	BT																DAYSTAR 125	00->
125	ROADWIN 125		04 ->	FD0130	TS	BT				FD0208	BT											ROADWIN 125	04->
125	ROCKET 125		99 ->	FD0130	TS	BT				GF1194	std	FTR										ROCKET 125	99->
150	ROADWIN 150 X5		06 ->	FD0130	TS	BT				FD0208	BT											ROADWIN 150 X5	06->
250	ROADWIN 250		08 ->	FD0130	TS	BT				FD0208	BT											ROADWIN 250	08->
250	S2 250		06 ->	FD0130	TS	BT				FD0080	SV	BV										S2 250	06->
250	ST 250 SECTOR QUAD		05 -> 06	FD0085	BD					FD0417	BE	BA										ST 250 SECTOR QUAD	05->06

DB MOTORS

cc	Modello / Model / Modeles / Modelo / Modell	dfd		Gamma / Range						Gamma / Range					Gamma Range	Gamma Range				Gamma / Range		Modello / Model / Modeles / Modelo / Modell	
50	PIRAT 50 ZZ		00 ->	FD0012	B4R	TS	BT			FD0012	TS	BT										PIRAT 50 ZZ	00->
50	SPORT 50 ZZ		00 ->	FD0012	B4R	TS	BT															SPORT 50 ZZ	00->

DERBI

cc	Modello / Model / Modeles / Modelo / Modell	dfd		Gamma / Range						Gamma / Range					Gamma Range	Gamma Range				Gamma / Range		Modello / Model / Modeles / Modelo / Modell	
50	all models 50		88 ->	GF1267	std					GF1267	std											all models 50	88->
50	all models 50 camme 8mm		83 ->	GF1249	std	FTR				GF1249	std	FTR										all models 50 camme 8mm	83->
50	all models 50 camme 10mm		-> 82	GF1261	std					GF1261	std											all models 50 camme 10mm	->82
50	all models 50 con freno a disco		83 ->	FD0142	BD	BA				GF1249	std	FTR										all models 50 con freno a disco	83->
50	AVENTURA 50		96 ->	FD0142	BD	BA				GF1277	std											AVENTURA 50	96->
50	BLACK DEVIL 50		04 ->	FD0195	BT	SE				FD0094	BT	SD										BLACK DEVIL 50	04->
50	BOX 50		94 ->	GF1277	std					GF1277	std											BOX 50	94->
50	COPPA 50 FDT		86 ->	FD0142	BD	BA				GF1277	std											COPPA 50 FDT	86->
50	COPPA 50 FDX		87 ->	FD0142	BD	BA				GF1277	std											COPPA 50 FDX	87->
50	DERBI 50																			F1596	A	DERBI 50	
50	DIABLO 50 SUPER																			F1595	A	DIABLO 50 SUPER	
50	DRD RACING 50 R		05 ->	FD0195	BT	SE				FD0094	BT	SD										DRD RACING 50 R	05->
50	DRD RACING 50 SM		05 ->	FD0195	BT	SE				FD0094	BT	SD										DRD RACING 50 SM	05->
50	DS 50 WORLD CHAMPION		88 ->	FD0142	BD	BA				GF1277	std									F1598	A	DS 50 WORLD CHAMPION	88->
50	EASY 50		96 ->	FD0012	B4R	TS	BT			GF1233	std											EASY 50	96->
50	FD 50 JUMBO		85 ->	FD0142	BD	BA				GF1277	std											FD 50 JUMBO	85->
50	FDS 50		86 ->	FD0094	BT	SD	BD			GF1265	std									F1598	A	FDS 50	86->
50	FENIX 50		94	FD0094	BT	SD	BD			GF1277	std									F1474	A	FENIX 50	94
50	FENIX 50		95 -> 98	FD0094	BT	SD	BD			FD0094	BT	SD					DF4040	A		F1474	A	FENIX 50	95->98
50	FURAX 50		96	FD0142	BD	BA				GF1277	std											FURAX 50	96
50	FURAX 50		97 ->	FD0094	BT	SD	BD			FD0094	BT	SD										FURAX 50	97->
50	FY 50 JUMBO		84 ->							GF1277	std											FY 50 JUMBO	84->
50	GPR 50 NUDE		04 -> 05	FD0256	TS	BT				FD0094	BT	SD			DF4050	A	AF			F1475	A	AC ACM R SR S SRM SRS MO632F	GPR 50 NUDE	04->05
50	GPR 50 NUDE		06 -> 08	FD0256	TS	BT				FD0094	BT	SD			DF5125	A	AF			F1475	A	AC ACM R SR S SRM SRS MO632F	GPR 50 NUDE	06->08
50	GPR 50 NUDE SPORT		08	FD0256	TS	BT				FD0094	BT	SD			DF5125	A	AF			F1475	A	AC ACM R SR S SRM SRS MO632F	GPR 50 NUDE SPORT	08

dfd **DOPPIO FRENO A DISCO** *twin disc / 2 disques de frein nécessaires / 2 discos de freno se requieren / 2 Bremsscheiben erforderlich*

FRENO ANTERIORE *front brake / frein avant / freno delantero / vorne Bremse*

FRENO POSTERIORE *rear brake / frein arrier / freno trasero / hinten Bremse*

FRENO A MANO *hand brake / frein à main / freno de mano / Handbremse*

DISCO ANTERIORE *front disc / disque avant / disco delantero / vorne Bremsscheiben*

FRENO POSTERIORE *rear brake / frein arrier / freno trasero / hinten Bremse*

DISCO MAGGIORATO *oversize disc / disque oversize /disco oversize / oversize Bremsscheiben*

SUPPORTO PINZA *bracket / pattes de déport / soporte de pinza / Bremssattelträger*

SERIE DISCHI FRIZIONE *clutch set / jeu d'embrayage / jeugo d'embrague / Kupplungsatz*

SERIE MOLLE / *clutch spring set / ressort d'embrayage / jeugo muelles d'embrague / Kupplungsatzfedern*

DERBI

cc	Modello / Model / Modeles / Modelo / Modell	dfd		Gamma / Range						Gamma / Range					Gamma Range		Gamma Range				Gamma / Range												Modello / Model / Modeles / Modelo / Modell	
50	**GPR 50 NUDE TUNING**		06 -> 08	FD0256	TS	BT				FD0094	BT	SD			DF5125	A	AF						F1475	A	AC	ACM	R	SR	S	SRM	SRS	MO632F	**GPR 50 NUDE TUNING**	06->08
50	**GPR 50 R**		97 -> 01	FD0162	BT					FD0094	BT	SD			DF4050	A	AF		DF4053	A			F1475	A	AC	ACM	R	SR	S	SRM	SRS	MO632F	**GPR 50 R**	97->01
50	**GPR 50 R DRD PRO EU2**		05 -> 09	FD0162	BT					FD0094	BT	SD			DF5125	A	AF						F1475	A	AC	ACM	R	SR	S	SRM	SRS	MO632F	**GPR 50 R DRD PRO EU2**	05->09
50	**GPR 50 R DRD RACING EU2**		05 -> 08	FD0162	BT					FD0094	BT	SD											F1475	A	AC	ACM	R	SR	S	SRM	SRS	MO632F	**GPR 50 R DRD RACING EU2**	05->08
50	**GPR 50 R EU2 - REPLICA EU2**		08	FD0162	BT					FD0094	BT	SD			DF5125	A	AF						F1475	A	AC	ACM	R	SR	S	SRM	SRS	MO632F	**GPR 50 R EU2 - REPLICA EU2**	08
50	**GPR 50 R X-RACE EU2**		06 -> 09	FD0162	BT					FD0094	BT	SD											F1475	A	AC	ACM	R	SR	S	SRM	SRS	MO632F	**GPR 50 R X-RACE EU2**	06->09
50	**GPR 50 R X-TREME EU2**		05 -> 08	FD0162	BT					FD0094	BT	SD											F1475	A	AC	ACM	R	SR	S	SRM	SRS	MO632F	**GPR 50 R X-TREME EU2**	05->08
50	**GPR 50 RACING**		04 ->	FD0256	TS	BT				FD0094	BT	SD			DF4050	A	AF						F1475	A	AC	ACM	R	SR	S	SRM	SRS	MO632F	**GPR 50 RACING**	04->
50	**GPR 50 RACING EU2**		06	FD0162	BT					FD0094	BT	SD			DF5125	A	AF						F1475	A	AC	ACM	R	SR	S	SRM	SRS	MO632F	**GPR 50 RACING EU2**	06
50	**GPR 50 REPLICA - R EU2**		06	FD0162	BT					FD0094	BT	SD			DF5125	A	AF						F1475	A	AC	ACM	R	SR	S	SRM	SRS	MO632F	**GPR 50 REPLICA - R EU2**	06
50	**GPR 50 REPLICA 2T**		07	FD0162	BT					FD0094	BT	SD			DF5125	A	AF						F1475	A	AC	ACM	R	SR	S	SRM	SRS	MO632F	**GPR 50 REPLICA 2T**	07
50	**GPR 50 REPLICA PESEK EU2**		07	FD0162	BT					FD0094	BT	SD			DF5125	A	AF						F1475	A	AC	ACM	R	SR	S	SRM	SRS	MO632F	**GPR 50 REPLICA PESEK EU2**	07
50	**GPR 50 SM DRD PRO EU2**		05 -> 08	FD0162	BT					FD0094	BT	SD			DF5125	A	AF						F1475	A	AC	ACM	R	SR	S	SRM	SRS	MO632F	**GPR 50 SM DRD PRO EU2**	05->08
50	**GPR 50 SM DRD RACING EU2**		05 -> 08	FD0162	BT					FD0094	BT	SD											F1475	A	AC	ACM	R	SR	S	SRM	SRS	MO632F	**GPR 50 SM DRD RACING EU2**	05->08
50	**GPR 50 SM DRD RACING LTD EU2**		07	FD0162	BT					FD0094	BT	SD											F1475	A	AC	ACM	R	SR	S	SRM	SRS	MO632F	**GPR 50 SM DRD RACING LTD EU2**	07
50	**GPR 50 SM X-RACE EU2**		06 -> 09	FD0162	BT					FD0094	BT	SD											F1475	A	AC	ACM	R	SR	S	SRM	SRS	MO632F	**GPR 50 SM X-RACE EU2**	06->09
50	**GPR 50 SM X-TREME EU2**		05 -> 08	FD0162	BT					FD0094	BT	SD											F1475	A	AC	ACM	R	SR	S	SRM	SRS	MO632F	**GPR 50 SM X-TREME EU2**	05->08
50	**GPR 50 SPORT**		96 -> 01	FD0098	BE	BA				FD0048	BT												F1475	A	AC	ACM	R	SR	S	SRM	SRS	MO632F	**GPR 50 SPORT**	96->01
50	**MANHATTAN 50**		99 ->	FD0094	BT	SD	BD			GF1233	std																							**MANHATTAN 50**	99->
50	**old models 50 (3 dischi)**																						F1599	A									**old models 50 (3 dischi)**	
50	**old models 50 (5 dischi)**																						F1597	A									**old models 50 (5 dischi)**	
50	**RD 2 50**		89 ->																				F1598	A									**RD 2 50**	89->
50	**RECORD 50**		98 ->	FD0142	BD	BA				GF1233	std																							**RECORD 50**	98->
50	**SABANA 50**		90	FD0142	BD	BA				FD0142	BD	BA																						**SABANA 50**	90
50	**SENDA 50**		94 ->	FD0094	BT	SD	BD			GF1277	std				DF4052	A							F1475	A	AC	ACM	R	SR	S	SRM	SRS	MO632F	**SENDA 50**	94->
50	**SENDA 50 EX**		95 -> 97	FD0094	BT	SD	BD			FD0094	BT	SD							DF4040	A			F1475	A	AC	ACM	R	SR	S	SRM	SRS	MO632F	**SENDA 50 EX**	95->97
50	**SENDA 50 L**		99 ->	FD0094	BT	SD	BD			FD0094	BT	SD							DF4040	A			F1475	A	AC	ACM	R	SR	S	SRM	SRS	MO632F	**SENDA 50 L**	99->
50	**SENDA 50 L 6V**		94 -> 97	FD0094	BT	SD	BD			FD0094	BT	SD			DF4052	A							F1475	A	AC	ACM	R	SR	S	SRM	SRS	MO632F	**SENDA 50 L 6V**	94->97
50	**SENDA 50 R**		94 -> 96	FD0094	BT	SD	BD			FD0094	BT	SD											F1475	A	AC	ACM	R	SR	S	SRM	SRS	MO632F	**SENDA 50 R**	94->96
50	**SENDA 50 R**		97	FD0094	BT	SD	BD			FD0094	BT	SD							DF4040	A			F1475	A	AC	ACM	R	SR	S	SRM	SRS	MO632F	**SENDA 50 R**	97
50	**SENDA 50 R**		98 -> 99	FD0094	BT	SD	BD			FD0094	BT	SD			DF4052	A			DF4040	A			F1475	A	AC	ACM	R	SR	S	SRM	SRS	MO632F	**SENDA 50 R**	98->99
50	**SENDA 50 R**		00 -> 04	FD0094	BT	SD	BD			FD0094	BT	SD											F1475	A	AC	ACM	R	SR	S	SRM	SRS	MO632F	**SENDA 50 R**	00->04
50	**SENDA 50 R 6V**		94 -> 97	FD0094	BT	SD	BD			FD0094	BT	SD			DF4052	A							F1475	A	AC	ACM	R	SR	S	SRM	SRS	MO632F	**SENDA 50 R 6V**	94->97
50	**SENDA 50 R DRD**		03 -> 04	FD0162	BT					FD0094	BT	SD											F1475	A	AC	ACM	R	SR	S	SRM	SRS	MO632F	**SENDA 50 R DRD**	03->04
50	**SENDA 50 R RACER**		02 ->	FD0162	BT					FD0094	BT	SD			DF4052	A			DF4040	A			F1475	A	AC	ACM	R	SR	S	SRM	SRS	MO632F	**SENDA 50 R RACER**	02->
50	**SENDA 50 R XTREAM**		00 -> 01	FD0162	BT					FD0094	BT	SD							DF4040	A			F1475	A	AC	ACM	R	SR	S	SRM	SRS	MO632F	**SENDA 50 R XTREAM**	00->01
50	**SENDA 50 SM**		99 ->	FD0094	BT	SD	BD			FD0094	BT	SD											F1475	A	AC	ACM	R	SR	S	SRM	SRS	MO632F	**SENDA 50 SM**	99->
50	**SENDA 50 SM DRD BLACK EDITION**	•	03 ->	FD0195	BT	SE				FD0094	BT	SD											F1475	A	AC	ACM	R	SR	S	SRM	SRS	MO632F	**SENDA 50 SM DRD BLACK EDITION**	03->
50	**SENDA 50 SM DRD RACING**	•	03 -> 04	FD0094	BT	SD	BD			FD0094	BT	SD											F1475	A	AC	ACM	R	SR	S	SRM	SRS	MO632F	**SENDA 50 SM DRD RACING**	03->04
50	**SENDA 50 SM DRD RACING LTD**		05 ->	FD0094	BT	SD	BD																F1475	A	AC	ACM	R	SR	S	SRM	SRS	MO632F	**SENDA 50 SM DRD RACING LTD**	05->
50	**SENDA 50 SM DRT**		02 ->	FD0162	BT					FD0094	BT	SD											F1475	A	AC	ACM	R	SR	S	SRM	SRS	MO632F	**SENDA 50 SM DRT**	02->
50	**SENDA 50 SM RACER**		02 ->	FD0162	BT					FD0094	BT	SD			DF4052	A			DF4040	A			F1475	A	AC	ACM	R	SR	S	SRM	SRS	MO632F	**SENDA 50 SM RACER**	02->
50	**SENDA 50 SM XTREAM**		00 -> 01	FD0162	BT					FD0094	BT	SD			DF4051	AF			DF4040	A			F1475	A	AC	ACM	R	SR	S	SRM	SRS	MO632F	**SENDA 50 SM XTREAM**	00->01
50	**SENDA 50 SR**		99 -> 00	FD0094	BT	SD	BD			FD0094	BT	SD							DF4040	A			F1475	A	AC	ACM	R	SR	S	SRM	SRS	MO632F	**SENDA 50 SR**	99->00
50	**SENDA 50 SR**		01 ->	FD0162	BT					FD0094	BT	SD			DF4052	A			DF4040	A			F1475	A	AC	ACM	R	SR	S	SRM	SRS	MO632F	**SENDA 50 SR**	01->
50	**SENDA 50 SUPERMOTARD**		97 -> 99	FD0094	BT	SD	BD			FD0094	BT	SD			DF4052	A			DF4040	A			F1475	A	AC	ACM	R	SR	S	SRM	SRS	MO632F	**SENDA 50 SUPERMOTARD**	97->99
50	**SENDA 50 SUPERMOTARD**		00 ->	FD0162	BT					FD0094	BT	SD			DF4051	AF							F1475	A	AC	ACM	R	SR	S	SRM	SRS	MO632F	**SENDA 50 SUPERMOTARD**	00->
50	**SENDA 50 X-TREME**		94 -> 04	FD0094	BT	SD	BD			FD0094	BT	SD											F1475	A	AC	ACM	R	SR	S	SRM	SRS	MO632F	**SENDA 50 X-TREME**	94->04
50	**SPORT EDITION 50**		95 ->	FD0094	BT	SD	BD																											**SPORT EDITION 50**	95->
50	**ST 50 PADDOCK**		96 ->	FD0094	BT	SD	BD			GF1233	std																							**ST 50 PADDOCK**	96->
50	**STINGER 50**		96 ->	FD0094	BT	SD	BD																											**STINGER 50**	96->
50	**TRICAMPEONA 50 7 C-4**																						F1595	A									**TRICAMPEONA 50 7 C-4**	
50	**URBAN 50**		94 ->	GF1277	std					GF1277	std																							**URBAN 50**	94->
50	**X-RACE 50 R**		05 ->	FD0094	BT	SD	BD			FD0094	BT	SD																						**X-RACE 50 R**	05->
50	**X-TREME 50 R**		05 ->	FD0094	BT	SD	BD			FD0094	BT	SD																						**X-TREME 50 R**	05->
50	**YUMBO 50 FDS SAVANNAH**		88 ->												DF4052	A																		**YUMBO 50 FDS SAVANNAH**	88->
75	**COPPA 75 SPORT**		85 ->	FD0142	BD	BA																												**COPPA 75 SPORT**	85->

dfd **DOPPIO FRENO A DISCO** *twin disc / 2 disques de frein nécessaires / 2 discos de freno se requieren / 2 Bremsscheiben erforderlich*

FRENO ANTERIORE *front brake / frein avant / freno delantero / vorne Bremse*

FRENO POSTERIORE *rear brake / frein arrier / freno trasero / hinten Bremse*

FRENO A MANO *hand brake / frein à main / freno de mano / Handbremse*

DISCO ANTERIORE *front disc / disque avant / disco delantero / vorne Bremsscheiben*

FRENO POSTERIORE *rear brake / frein arrier / freno trasero / hinten Bremse*

DISCO MAGGIORATO *oversize disc / disque oversize /disco oversize / oversize Bremsscheiben*

SUPPORTO PINZA *bracket / pattes de déport / soporte de pinza / Bremssatelträger*

SERIE DISCHI FRIZIONE *clutch set / jeu d'embrayage / jeugo d'embrague / Kupplungsatz*

SERIE MOLLE / *clutch spring set / ressort d'embrayage / jeugo muelles d'embrague / Kupplungsatzfedern*

DERBI

cc	Modello / Model / Modeles / Modelo / Modell	dfd		Gamma / Range							Gamma / Range					Gamma Range				Gamma Range						Gamma / Range										Modello / Model / Modeles / Modelo / Modell	
75	**GPR 75 SPORT**		90	FD0098	BE	BA				FD0048	BT																									**GPR 75 SPORT**	90
75	**TT8 75**		-> 83	GF1265	std					GF1265	std																									**TT8 75**	-> 83
75	**TT8 75**		84 ->	FD0012	B4R	TS	BT			GF1277	std																									**TT8 75**	84->
75	**TT8 75 (camme 10mm)**		-> 83	GF1277	std					GF1277	std																									**TT8 75 (camme 10mm)**	-> 83
75	**YUMBO 75 RD-2 FDS**		87	FD0142	BD	BA				GF1277	std																									**YUMBO 75 RD-2 FDS**	87
80	**GPR 80 CUP**		04 ->	FD0256	TS	BT				FD0094	BT	SD														F1475	A	AC	ACM	R	SR	S	SRM	SRS	MO632F	**GPR 80 CUP**	04->
125	**GP1 125**		06 -> 08	FD0256	TS	BT				FD0256	TS	BT																									**GP1 125**	06-> 08
125	**GPR 125 4T**		09	FD0380	TS	BT				FD0077	BT																									**GPR 125 4T**	09
125	**GPR 125 NUDE**		04 -> 06	FD0380	TS	BT				FD0094	BT	SD				DF5125	A	AF																		**GPR 125 NUDE**	04-> 06
125	**GPR 125 RACING**		04 -> 06	FD0380	TS	BT				FD0094	BT	SD				DF5125	A	AF																		**GPR 125 RACING**	04-> 06
125	**MULHACEN 125**		07 ->	FD0281	BD	BE	BA			FD0012	TS	BT																									**MULHACEN 125**	07->
125	**SENDA 125 R 4T**		04 ->	FD0195	BT	SE				FD0094	BT	SD																									**SENDA 125 R 4T**	04->
125	**SENDA 125 X-TREME SM 4T**		04 ->	FD0195	BT	SE				FD0094	BT	SD																									**SENDA 125 X-TREME SM 4T**	04->
125	**TERRA 125**		07 -> 08	FD0444	BT					FD0077	BT																									**TERRA 125**	07-> 08
125	**TERRA 125 ADVENTURE**		08 ->	FD0444	BT					FD0323	BD	BE	BA																								**TERRA 125 ADVENTURE**	08->
125	**TT8 125**		-> 83	GF1265	std					GF1265	std																									**TT8 125**	-> 83
125	**TT8 125**		84 ->	GF1277	std					GF1277	std																									**TT8 125**	84->
125	**TT8 125 (camme 10 mm)**		-> 83	GF1277	std					GF1277	std																									**TT8 125 (camme 10 mm)**	-> 83
250	**GP1 250**		05 ->	FD0256	TS	BT				FD0256	TS	BT																									**GP1 250**	05->
250	**RC 250**		85 ->	FD0012	B4R	TS	BT																													**RC 250**	85->
659	**MULHACEN 659**		05 ->	FD0352	R01	SP	TS			FD0256	TS	BT																									**MULHACEN 659**	05->
659	**MULHACEN 659 CAFE**		08 ->	FD0352	R01	SP	TS			FD0256	TS	BT																									**MULHACEN 659 CAFE**	08->

DUCATI

cc	Modello / Model / Modeles / Modelo / Modell	dfd		Gamma / Range						Gamma / Range							Tipo	Gamma / Range								AC	YC	Modello / Model / Modeles / Modelo / Modell	
250	**250**		-> 76	GF0184	std					GF0183	std																			**250**	-> 76
250	**250 DESMO**		-> 77	FD0013	SP	BT				GF0201	std																			**250 DESMO**	-> 77
350	**350**		-> 76	GF0184	std					GF0183	std																			**350**	-> 76
350	**350 DESMO**		-> 77	FD0013	SP	BT				GF0201	std																			**350 DESMO**	-> 77
350	**350 F3**	•	86 ->	FD0012	B4R	BT	TS			FD0012	B4R	BT	TS																	**350 F3**	86->
350	**350 INDIANA**		87 ->	FD0096	BT					FD0012	B4R	BT	TS																	**350 INDIANA**	87->
350	**350 S-GTL**		75 ->	FD0012	B4R	BT	TS																							**350 S-GTL**	75->
350	**350 SPORT GTV-SL-XL**	•	75 ->	FD0012	B4R	BT	TS																							**350 SPORT GTV-SL-XL**	75->
350	**SUPERSPORT 350**		91 -> 92	FD0093	R01	SP	BT	TS		FD0012	B4R	BT	TS			DF5306	EF													**SUPERSPORT 350**	91-> 92
400	**400 DESMO F3**	•	87 ->	FD0012	B4R	BT	TS			FD0012	B4R	BT	TS																	**400 DESMO F3**	87->
400	**MONSTER 400**		00 -> 06	FD0221	R01	B4R	SP	BT	TS	FD0012	B4R	BT	TS			DF5306	EF	DF4023	A	F1565	oil	A	AC	R	SR					**MONSTER 400**	00-> 06
400	**MONSTER 400**		07 -> 08	FD0186	BT	TS				FD0012	B4R	BT	TS			DF5306	EF	DF4023	A	F1565	oil	A	AC	R	SR					**MONSTER 400**	07-> 08
400	**MONSTER 400**		95 -> 99	FD0012	B4R	BT	TS			FD0012	B4R	BT	TS			DF5306	EF	DF4023	A	F1333	oil	A	AC	Y	YC					**MONSTER 400**	95-> 99
400	**MONSTER 400 DARK IE**		05	FD0221	R01	B4R	SP	BT	TS	FD0012	B4R	BT	TS			DF5306	EF	DF4023	A	F1565	oil	A	AC	R	SR					**MONSTER 400 DARK IE**	05
400	**SCRAMBLER 400 SIXTY TWO**		16	FD0216	R01	SP	TS	BT		FD0206	BT	TS																		**SCRAMBLER 400 SIXTY TWO**	16
400	**SUPERSPORT 400**		93 -> 97	FD0093	R01	SP	BT	TS		FD0012	B4R	BT	TS			DF5306	EF	DF4023	A	F1333	oil	A	AC	Y	YC					**SUPERSPORT 400**	93-> 97
450	**450**		-> 76	GF0184	std					GF0183	std																			**450**	-> 76
500	**500 GTL SPORT DESMO**		75 ->	FD0012	B4R	BT	TS																							**500 GTL SPORT DESMO**	75->
500	**500 GTV**	•	77 ->	FD0012	B4R	BT	TS																							**500 GTV**	77->
500	**500 PANTAH**	•	77 ->	FD0012	B4R	BT	TS																							**500 PANTAH**	77->
500	**500 S**		75 ->	FD0012	B4R	BT	TS																							**500 S**	75->
502	**502 SINGLE**	•	93 ->	FD0093	R01	SP	BT	TS		FD0012	B4R	BT	TS																	**502 SINGLE**	93->
502	**502 SUPERMONO**	•	93 ->	FD0093	R01	SP	BT	TS		FD0012	B4R	BT	TS																	**502 SUPERMONO**	93->
550	**550 SUPERMONO**	•	92 ->	FD0093	R01	SP	BT	TS		FD0012	B4R	BT	TS							F1332	dry	Y	YC							**550 SUPERMONO**	92->
600	**600 SL**	•	76 ->	FD0013	SP	BT				FD0013	SP	BT																		**600 SL**	76->
600	**600 TL PANTAH**	•	76 ->	FD0013	SP	BT				FD0013	SP	BT																		**600 TL PANTAH**	76->
600	**MONSTER 600**		00 -> 01	FD0221	R01	B4R	SP	BT	TS	FD0012	B4R	BT	TS			DF5306	EF	DF4023	A	F1565	oil	A	AC	R	SR					**MONSTER 600**	00-> 01
600	**MONSTER 600**		93 -> 97	FD0093	R01	SP	BT	TS		FD0012	B4R	BT	TS			DF5306	EF	DF4023	A	F1333	oil	A	AC	Y	YC					**MONSTER 600**	93-> 97
600	**MONSTER 600**		98 -> 99	FD0093	R01	SP	BT	TS		FD0012	B4R	BT	TS			DF5306	EF	DF4023	A	F1565	oil	A	AC	R	SR					**MONSTER 600**	98-> 99
600	**MONSTER 600 CITY - CITY DARK -DARK**		99	FD0093	R01	SP	BT	TS		FD0012	B4R	BT	TS			DF5306	EF	DF4023	A	F1565	oil	A	AC	R	SR					**MONSTER 600 CITY - CITY DARK -DARK**	99

dfd **DOPPIO FRENO A DISCO** *twin disc / 2 disques de frein nécessaires / 2 discos de freno se requieren / 2 Bremsscheiben erforderlich*

FRENO ANTERIORE *front brake / frein avant / freno delantero / vorne Bremse*

FRENO POSTERIORE *rear brake / frein arrier / freno trasero / hinten Bremse*

FRENO A MANO *hand brake / frein à main / freno de mano / Handbremse*

DISCO ANTERIORE *front disc / disque avant / disco delantero / vorne Bremsscheiben*

FRENO POSTERIORE *rear brake / frein arrier / freno trasero / hinten Bremse*

SUPPORTO PINZA *bracket / pattes de déport / soporte de pinza / Bremssattelträger*

SERIE DISCHI FRIZIONE *clutch set / jeu d'embrayage / jeugo d'embrague / Kupplungsatz*

KIT 48 DENTI *kit 48 splines / kit 48 raineres/ kit 48 dientes / kit 48 nuten*

SERIE MOLLE / *clutch spring set / ressort d'embrayage / jeugo muelles d'embrague / Kupplungsatzfedern*

DUCATI

cc	Modello / Model / Modeles / Modelo / Modell	dfd		Gamma / Range						Gamma / Range					Tipo	Gamma / Range							AC	YC	Modello / Model / Modeles / Modelo / Modell	
600	**MONSTER 600 DARK**		98	FD0093	R01	SP	BT	TS		FD0012	B4R	BT	TS		DF5306 EF DF4023 A	F1565	oil	A	AC	R	SR					**MONSTER 600 DARK**	98
600	**SUPERSPORT 600**		91 -> 97	FD0093	R01	SP	BT	TS		FD0012	B4R	BT	TS		DF5306 EF DF4023 A	F1333	oil	A	AC	Y	YC					**SUPERSPORT 600**	91->97
620	**MONSTER 620**	•	05 -> 06	FD0186	BT	TS				FD0012	B4R	BT	TS		DF5240 EF DF4023 A	F1489	oil	A	AC							**MONSTER 620**	05->06
620	**MONSTER 620 (5 marce - single disk)**		04	FD0221	R01	B4R	SP	BT	TS	FD0012	B4R	BT	TS		DF5306 EF DF4023 A	F1565	oil	A	AC	R	SR					**MONSTER 620 (5 marce - single disk)**	04
620	**MONSTER 620 (6 marce)**	•	04	FD0221	R01	B4R	SP	BT	TS	FD0012	B4R	BT	TS		DF5306 EF DF4023 A	F1489	oil	A	AC							**MONSTER 620 (6 marce)**	04
620	**MONSTER 620 DARK**	•	05 -> 06	FD0186	BT	TS				FD0012	B4R	BT	TS		DF5240 EF DF4023 A	F1489	oil	A	AC							**MONSTER 620 DARK**	05->06
620	**MONSTER 620 DARK (single disk)**		05	FD0221	R01	B4R	SP	BT	TS	FD0012	B4R	BT	TS		DF5306 EF DF4023 A	F1489	oil	A	AC							**MONSTER 620 DARK (single disk)**	05
620	**MONSTER 620 IE**	•	02 -> 04	FD0221	R01	B4R	SP	BT	TS	FD0012	B4R	BT	TS		DF5306 EF DF4023 A	F1565	oil	A	AC	R	SR					**MONSTER 620 IE**	02->04
620	**MULTISTRADA 620**	•	06	FD0186	BT	TS				FD0256	BT	TS			DF5240 EF DF4023 A	F1489	oil	A	AC							**MULTISTRADA 620**	06
620	**MULTISTRADA 620 DARK (single disk)**		06	FD0221	R01	B4R	SP	BT	TS	FD0256	BT	TS			DF5306 EF DF4023 A	F1489	oil	A	AC							**MULTISTRADA 620 DARK (single disk)**	06
620	**SPORT 620**	•	03 -> 04	FD0221	R01	B4R	SP	BT	TS	FD0256	BT	TS			DF5306 EF DF4023 A	F1565	oil	A	AC	R	SR					**SPORT 620**	03->04
620	**SUPERSPORT 620**	•	03 -> 04	FD0221	R01	B4R	SP	BT	TS	FD0256	BT	TS			DF5306 EF DF4023 A	F1565	oil	A	AC	R	SR					**SUPERSPORT 620**	03->04
650	**650 DESMO**	•	87 ->	FD0013	SP	BT				FD0012	B4R	BT	TS													**650 DESMO**	87->
650	**650 INDIANA**	•	86	FD0012	B4R	BT	TS			FD0012	B4R	BT	TS													**650 INDIANA**	86
650	**650 INDIANA**		87 ->	FD0096	BT					FD0012	B4R	BT	TS													**650 INDIANA**	87->
695	**MONSTER 695**	•	07 -> 08	FD0186	BT	TS				FD0012	B4R	BT	TS		DF5240 EF DF4023 A	F1489	oil	A	AC							**MONSTER 695**	07->08
696	**MONSTER 696 (700cc)**	•	08 -> 14	FD0221	R01	B4R	SP	BT	TS	FD0256	BT	TS			DF5306 EF DF4023 A	F1489	oil	A	AC							**MONSTER 696 (700cc)**	08->14
748	**748**	•	02	FD0221	R01	B4R	SP	BT	TS	FD0012	B4R	BT	TS		DF5306 EF DF5019 A	F1335	dry	A	AC	Y	YC			FK1329	AC YC	**748**	02
748	**748 BIPOSTO**	•	01	FD0093	R01	SP	BT	TS		FD0012	B4R	BT	TS		DF5306 EF DF5019 A	F1545	dry	A	AC					FK1329	AC YC	**748 BIPOSTO**	01
748	**748 BIPOSTO - SP**	•	95 -> 01	FD0093	R01	SP	BT	TS		FD0012	B4R	BT	TS		DF5306 EF DF5019 A	F1335	dry	A	AC	Y	YC			FK1329	AC YC	**748 BIPOSTO - SP**	95->01
748	**748 R**	•	00	FD0221	R01	B4R	SP	BT	TS	FD0012	B4R	BT	TS		DF5306 EF DF5019 A												**748 R**	00
748	**748 R**	•	01 -> 02	FD0305	R01	SP	TS			FD0012	B4R	BT	TS		DF5214 EF DF5019 A												**748 R**	01->02
748	**748 RACING (con antisaltellamento)**	•	98 -> 99	FD0221	R01	B4R	SP	BT	TS	FD0012	B4R	BT	TS			F1336	dry	A	AC	Y	YC			FK1331	AC YC	**748 RACING (con antisaltellamento)**	98->99
748	**748 RS (con antisaltellamento)**	•	00 -> 01	FD0221	R01	B4R	SP	BT	TS	FD0012	B4R	BT	TS			F1336	dry	A	AC	Y	YC			FK1331	AC YC	**748 RS (con antisaltellamento)**	00->01
748	**748 S**	•	00 -> 02	FD0221	R01	B4R	SP	BT	TS	FD0012	B4R	BT	TS		DF5306 EF DF5019 A	F1335	dry	A	AC	Y	YC			FK1329	AC YC	**748 S**	00->02
748	**748 SP**	•	95 -> 97	FD0093	R01	SP	BT	TS		FD0012	B4R	BT	TS		DF5306 EF DF5019 A												**748 SP**	95->97
748	**748 SPS**	•	98 -> 99	FD0221	R01	B4R	SP	BT	TS	FD0012	B4R	BT	TS		DF5306 EF DF5019 A	F1335	dry	A	AC	Y	YC			FK1329	AC YC	**748 SPS**	98->99
748	**748 TESTA BASSA**	•	01	FD0221	R01	B4R	SP	BT	TS	FD0012	B4R	BT	TS			F1335	dry	A	AC	Y	YC			FK1329	AC YC	**748 TESTA BASSA**	01
749	**749 (748cc)**	•	03 -> 06	FD0305	R01	SP	TS			FD0256	BT	TS			DF5307 EF DF5155 A	F1545	dry	A	AC					FK1329	AC YC	**749 (748cc)**	03->06
749	**749 DARK (748cc)**	•	04 -> 06	FD0305	R01	SP	TS			FD0256	BT	TS			DF5307 EF DF5155 A	F1545	dry	A	AC					FK1329	AC YC	**749 DARK (748cc)**	04->06
749	**749 R (748cc)**	•	04 -> 06	FD0305	R01	SP	TS			FD0256	BT	TS			DF5307 EF DF5155 A	F1336	dry	A	AC	Y	YC			FK1331	AC YC	**749 R (748cc)**	04->06
749	**749 S (748cc)**	•	03 -> 06	FD0305	R01	SP	TS			FD0256	BT	TS			DF5307 EF DF5155 A	F1545	dry	A	AC					FK1329	AC YC	**749 S (748cc)**	03->06
750	**750 ENDURANCE**	•	87 ->	FD0093	R01	SP	BT	TS		FD0013	SP	BT														**750 ENDURANCE**	87->
750	**750 F1 DESMO**	•	86 ->	FD0013	SP	BT				FD0012	B4R	BT	TS													**750 F1 DESMO**	86->
750	**750 LAGUNA SECA**	•	87 ->	FD0093	R01	SP	BT	TS		FD0013	SP	BT														**750 LAGUNA SECA**	87->
750	**750 PASO**	•	87 ->	FD0013	SP	BT				FD0013	SP	BT														**750 PASO**	87->
750	**750 SS**	•	76 ->	FD0013	SP	BT				FD0013	SP	BT														**750 SS**	76->
750	**MONSTER 750**	•	00 -> 01	FD0221	R01	B4R	SP	BT	TS	FD0012	B4R	BT	TS		DF5306 EF DF4023 A	F1565	oil	A	AC	R	SR					**MONSTER 750**	00->01
750	**MONSTER 750**	•	96 -> 97	FD0093	R01	SP	BT	TS		FD0012	B4R	BT	TS		DF5306 EF DF4023 A	F1333	oil	A	AC	Y	YC					**MONSTER 750**	96->97
750	**MONSTER 750**	•	98 -> 99	FD0093	R01	SP	BT	TS		FD0012	B4R	BT	TS		DF5306 EF DF4023 A	F1565	oil	A	AC	R	SR					**MONSTER 750**	98->99
750	**MONSTER 750 CITY - CITY DARK**	•	99	FD0093	R01	SP	BT	TS		FD0012	B4R	BT	TS		DF5306 EF DF4023 A	F1565	oil	A	AC	R	SR					**MONSTER 750 CITY - CITY DARK**	99
750	**MONSTER 750 IE**	•	02	FD0221	R01	B4R	SP	BT	TS	FD0012	B4R	BT	TS		DF5306 EF DF4023 A	F1565	oil	A	AC	R	SR					**MONSTER 750 IE**	02
750	**SPORT 750**	•	-> 76	FD0013	SP	BT				FD0012	B4R	BT	TS													**SPORT 750**	-> 76
750	**SPORT 750**		00 -> 02	FD0221	R01	B4R	SP	BT	TS	FD0256	BT	TS			DF5306 EF DF4023 A	F1565	oil	A	AC	R	SR					**SPORT 750**	00->02
750	**SPORT 750**	•	88 -> 90	FD0013	SP	BT				FD0013	SP	BT														**SPORT 750**	88->90
750	**SUPERSPORT 750**		91 -> 98	FD0093	R01	SP	BT	TS		FD0012	B4R	BT	TS		DF5306 EF DF4023 A	F1333	oil	A	AC	Y	YC					**SUPERSPORT 750**	91->98
750	**SUPERSPORT 750**		99 -> 02	FD0221	R01	B4R	SP	BT	TS	FD0012	B4R	BT	TS		DF5306 EF DF4023 A	F1565	oil	A	AC	R	SR					**SUPERSPORT 750**	99->02
750	**SUPERSPORT 750 IE**	•	00 -> 02	FD0221	R01	B4R	SP	BT	TS	FD0012	B4R	BT	TS		DF5306 EF DF4023 A	F1565	oil	A	AC	R	SR					**SUPERSPORT 750 IE**	00->02
795	**MONSTER 795**	•	13	FD0221	R01	B4R	SP	BT	TS	FD0256	BT	TS			DF5231 A	F1489	oil	A	AC							**MONSTER 795**	13
796	**HYPERMOTARD 796 (800cc)**	•	10 -> 12	FD0221	R01	B4R	SP	BT	TS	FD0256	BT	TS			DF5249 EF DF5231 A	F1489	oil	A	AC							**HYPERMOTARD 796 (800cc)**	10->12
796	**MONSTER 796 (800cc)**	•	11 -> 14	FD0221	R01	B4R	SP	BT	TS	FD0256	BT	TS			DF5231 A	F1489	oil	A	AC							**MONSTER 796 (800cc)**	11->14
797	**MONSTER 797 (803 cc) (APTC clutch)**		17 -> 20	FD0498	R01	SP	TS			FD0206	BT	TS				F1341	oil	AC								**MONSTER 797 (803 cc) (APTC clutch)**	17->20
797	**MONSTER 797 (803 cc) (FCC clutch)**		19 -> 20	FD0498	R01	SP	TS			FD0206	BT	TS				F1340	oil	A	AC	R	SR	Q	QC			**MONSTER 797 (803 cc) (FCC clutch)**	19->20
797	**MONSTER 797 PLUS (800 cc) (APTC clutch)**		17 -> 19	FD0498	R01	SP	TS			FD0206	BT	TS				F1341	oil	AC								**MONSTER 797 PLUS (800 cc) (APTC clutch)**	17->19
797	**MONSTER 797 PLUS (800 cc) (FCC clutch)**		19	FD0498	R01	SP	TS			FD0206	BT	TS				F1340	oil	A	AC	R	SR	Q	QC			**MONSTER 797 PLUS (800 cc) (FCC clutch)**	19
800	**MONSTER 800**	•	03 -> 04	FD0221	R01	B4R	SP	BT	TS	FD0012	B4R	BT	TS		DF5306 EF DF4023 A	F1565	oil	A	AC	R	SR					**MONSTER 800**	03->04
800	**MONSTER 800 S2R**	•	05 -> 07	FD0186	BT	TS				FD0012	B4R	BT	TS		DF5240 EF DF5231 A	F1489	oil	A	AC							**MONSTER 800 S2R**	05->07

dfd **DOPPIO FRENO A DISCO** *twin disc / 2 disques de frein nécessaires / 2 discos de freno se requieren / 2 Bremsscheiben erforderlich*

FRENO ANTERIORE *front brake / frein avant / freno delantero / vorne Bremse*

FRENO POSTERIORE *rear brake / frein arrier / freno trasero / hinten Bremse*

FRENO A MANO *hand brake / frein à main / freno de mano / Handbremse*

DISCO ANTERIORE *front disc / disque avant / disco delantero / vorne Bremsscheiben*

FRENO POSTERIORE *rear brake / frein arrier / freno trasero / hinten Bremse*

SUPPORTO PINZA *bracket / pattes de déport / soporte de pinza / Bremssattelträger*

SERIE DISCHI FRIZIONE *clutch set / jeu d'embrayage / jeugo d'embrague / Kupplungsatz*

KIT 48 DENTI *kit 48 splines / kit 48 raineres/ kit 48 dientes / kit 48 nuten*

SERIE MOLLE / *clutch spring set / ressort d'embrayage / jeugo muelles d'embrague / Kupplungsatzfedern*

DUCATI

cc	Modello / Model / Modeles / Modelo / Modell	dfd			Gamma / Range						Gamma / Range									Tipo	Gamma / Range							AC	YC	Modello / Model / Modeles / Modelo / Modell	
800	MONSTER 800 S2R DARK	•	05 -> 06	FD0186	BT	TS				FD0012	B4R	BT	TS		DF5240	EF	DF5231	A	F1489	oil	A	AC								MONSTER 800 S2R DARK	05->06
800	SCRAMBLER 800 CAFE RACER (APTC clutch)		17 -> 20	FD0498	R01	SP	TS			FD0206	BT	TS							F1341	oil	AC									SCRAMBLER 800 CAFE RACER (APTC clutch)	17->20
800	SCRAMBLER 800 CAFE RACER (FCC clutch)		17 -> 20	FD0498	R01	SP	TS			FD0206	BT	TS							F1340	oil	A	AC	R	SR	Q	QC				SCRAMBLER 800 CAFE RACER (FCC clutch)	17->20
800	SCRAMBLER 800 CLASSIC (APTC clutch)		15 -> 18	FD0498	R01	SP	TS			FD0206	BT	TS							F1341	oil	AC									SCRAMBLER 800 CLASSIC (APTC clutch)	15->18
800	SCRAMBLER 800 CLASSIC (FCC clutch)		16 -> 18	FD0498	R01	SP	TS			FD0206	BT	TS							F1340	oil	A	AC	R	SR	Q	QC				SCRAMBLER 800 CLASSIC (FCC clutch)	16->18
800	SCRAMBLER 800 DESERT SLED (APTC clutch)		17 -> 20	FD0498	R01	SP	TS			FD0206	BT	TS							F1341	oil	AC									SCRAMBLER 800 DESERT SLED (APTC clutch)	17->20
800	SCRAMBLER 800 DESERT SLED (FCC clutch)		17 -> 20	FD0498	R01	SP	TS			FD0206	BT	TS							F1340	oil	A	AC	R	SR	Q	QC				SCRAMBLER 800 DESERT SLED (FCC clutch)	17->20
800	SCRAMBLER 800 ENDURO		15 ->	FD0498	R01	SP	TS			FD0206	BT	TS							F1341	oil	AC									SCRAMBLER 800 ENDURO	15->
800	SCRAMBLER 800 FLAT TRACK PRO (APTC clutch)		16	FD0498	R01	SP	TS			FD0206	BT	TS							F1341	oil	AC									SCRAMBLER 800 FLAT TRACK PRO (APTC clutch)	16
800	SCRAMBLER 800 FLAT TRACK PRO (FCC clutch)		16	FD0498	R01	SP	TS			FD0206	BT	TS							F1340	oil	A	AC	R	SR	Q	QC				SCRAMBLER 800 FLAT TRACK PRO (FCC clutch)	16
800	SCRAMBLER 800 FULL THROTTLE (APTC clutch)		15 -> 20	FD0498	R01	SP	TS			FD0206	BT	TS							F1341	oil	AC									SCRAMBLER 800 FULL THROTTLE (APTC clutch)	15->20
800	SCRAMBLER 800 FULL THROTTLE (FCC clutch)		16 -> 20	FD0498	R01	SP	TS			FD0206	BT	TS							F1340	oil	A	AC	R	SR	Q	QC				SCRAMBLER 800 FULL THROTTLE (FCC clutch)	16->20
800	SCRAMBLER 800 ICON (APTC clutch)		15 -> 20	FD0498	R01	SP	TS			FD0206	BT	TS							F1341	oil	AC									SCRAMBLER 800 ICON (APTC clutch)	15->20
800	SCRAMBLER 800 ICON (FCC clutch)		16 -> 20	FD0498	R01	SP	TS			FD0206	BT	TS							F1340	oil	A	AC	R	SR	Q	QC				SCRAMBLER 800 ICON (FCC clutch)	16->20
800	SCRAMBLER 800 ICON DARK (APTC clutch)		20	FD0498	R01	SP	TS			FD0206	BT	TS							F1341	oil	AC									SCRAMBLER 800 ICON DARK (APTC clutch)	20
800	SCRAMBLER 800 ICON DARK (FCC clutch)		20	FD0498	R01	SP	TS			FD0206	BT	TS							F1340	oil	A	AC	R	SR	Q	QC				SCRAMBLER 800 ICON DARK (FCC clutch)	20
800	SCRAMBLER 800 ITALIAN INDEPENDENT (APTC clutch)		16	FD0498	R01	SP	TS			FD0206	BT	TS							F1341	oil	AC									SCRAMBLER 800 ITALIAN INDEPENDENT (APTC clutch)	16
800	SCRAMBLER 800 ITALIAN INDEPENDENT (FCC clutch)		16 -> 0	FD0498	R01	SP	TS			FD0206	BT	TS							F1340	oil	A	AC	R	SR	Q	QC				SCRAMBLER 800 ITALIAN INDEPENDENT (FCC clutch)	16-> 0
800	SCRAMBLER 800 MACH 2.0 (APTC clutch)		18	FD0498	R01	SP	TS			FD0206	BT	TS							F1341	oil	AC									SCRAMBLER 800 MACH 2.0 (APTC clutch)	18
800	SCRAMBLER 800 MACH 2.0 (FCC clutch)		18	FD0498	R01	SP	TS			FD0206	BT	TS							F1340	oil	A	AC	R	SR	Q	QC				SCRAMBLER 800 MACH 2.0 (FCC clutch)	18
800	SCRAMBLER 800 STREET CLASSIC (APTC clutch)		18	FD0498	R01	SP	TS			FD0206	BT	TS							F1341	oil	AC									SCRAMBLER 800 STREET CLASSIC (APTC clutch)	18
800	SCRAMBLER 800 STREET CLASSIC (FCC clutch)		18	FD0498	R01	SP	TS			FD0206	BT	TS							F1340	oil	A	AC	R	SR	Q	QC				SCRAMBLER 800 STREET CLASSIC (FCC clutch)	18
800	SCRAMBLER 800 URBAN ENDURO (APTC clutch)		15 -> 16	FD0498	R01	SP	TS			FD0206	BT	TS							F1341	oil	AC									SCRAMBLER 800 URBAN ENDURO (APTC clutch)	15->16
800	SCRAMBLER 800 URBAN ENDURO (FCC clutch)		16	FD0498	R01	SP	TS			FD0206	BT	TS							F1340	oil	A	AC	R	SR	Q	QC				SCRAMBLER 800 URBAN ENDURO (FCC clutch)	16
800	SPORT 800	•	03 -> 06	FD0221	R01	B4R	SP	BT	TS	FD0256	BT	TS			DF5306	EF	DF4023	A	F1565	oil	A	AC	R	SR						SPORT 800	03->06
800	SUPERSPORT 800	•	03 -> 06	FD0221	R01	B4R	SP	BT	TS	FD0256	BT	TS			DF5306	EF	DF4023	A	F1565	oil	A	AC	R	SR						SUPERSPORT 800	03->06
821	HYPERMOTARD 821	•	13 -> 15	FD0498	R01	SP	TS			FD0256	BT	TS							F1341	oil	AC									HYPERMOTARD 821	13->15
821	HYPERMOTARD 821 HYPERSTRADA	•	13 -> 15	FD0498	R01	SP	TS			FD0256	BT	TS							F1341	oil	AC									HYPERMOTARD 821 HYPERSTRADA	13->15
821	HYPERMOTARD 821 LOW SEAT	•	15	FD0498	R01	SP	TS			FD0256	BT	TS							F1341	oil	AC									HYPERMOTARD 821 LOW SEAT	15
821	HYPERMOTARD 821 SP	•	13 -> 15	FD0498	R01	SP	TS			FD0256	BT	TS							F1341	oil	AC									HYPERMOTARD 821 SP	13->15
821	MONSTER 821 (APTC clutch)	•	14 -> 16	FD0498	R01	SP	TS			FD0256	BT	TS							F1341	oil	AC									MONSTER 821 (APTC clutch)	14->16
821	MONSTER 821 (FCCC clutch)	•	17 -> 19	FD0498	R01	SP	TS			FD0256	BT	TS							F1340	oil	A	AC	R	SR	Q	QC				MONSTER 821 (FCCC clutch)	17->19
821	MONSTER 821 DARK (APTC clutch)	•	15 -> 16	FD0498	R01	SP	TS			FD0256	BT	TS							F1341	oil	AC									MONSTER 821 DARK (APTC clutch)	15->16
821	MONSTER 821 DARK (FCC clutch)	•	17 -> 20	FD0498	R01	SP	TS			FD0256	BT	TS							F1340	oil	A	AC	R	SR	Q	QC				MONSTER 821 DARK (FCC clutch)	17->20
821	MONSTER 821 STEALTH	•	19 -> 20	FD0498	R01	SP	TS			FD0256	BT	TS							F1340	oil	A	AC	R	SR	Q	QC				MONSTER 821 STEALTH	19->20
821	MONSTER 821 STRIPES (APTC clutch)	•	15 -> 16	FD0498	R01	SP	TS			FD0256	BT	TS							F1341	oil	AC									MONSTER 821 STRIPES (APTC clutch)	15->16
821	MONSTER 821 STRIPES (FCC clutch)	•	17	FD0498	R01	SP	TS			FD0256	BT	TS							F1340	oil	A	AC	R	SR	Q	QC				MONSTER 821 STRIPES (FCC clutch)	17
848	848 848	•	08 -> 10	FD0221	R01	B4R	SP	BT	TS	FD0256	BT	TS			DF5307	EF	DF5231	A	F1587	oil	R	SR								848 848	08->10
848	848 848 EVO	•	11 -> 12	FD0415	R01	SP	TS			FD0256	BT	TS					DF5231	A	F1587	oil	R	SR								848 848 EVO	11->12
848	848 848 EVO CORSE SE	•	12	FD0415	R01	SP	TS			FD0256	BT	TS							F1587	oil	R	SR								848 848 EVO CORSE SE	12
848	STREETFIGHTER 848	•	12	FD0221	R01	B4R	SP	BT	TS	FD0256	BT	TS					DF5231	A	F1587	oil	R	SR								STREETFIGHTER 848	12
848	STREETFIGHTER 848	•	13 -> 15	FD0221	R01	B4R	SP	BT	TS	FD0256	BT	TS							F1587	oil	R	SR								STREETFIGHTER 848	13->15
848	STREETFIGHTER 848 S	•	12	FD0221	R01	B4R	SP	BT	TS	FD0256	BT	TS					DF5231	A	F1587	oil	R	SR								STREETFIGHTER 848 S	12
848	SUPERBIKE (848 cc) 848 EVO CORSE SE - EVO - USA	•	13	FD0415	R01	SP	TS			FD0256	BT	TS							F1587	oil	R	SR								SUPERBIKE (848 cc) 848 EVO CORSE SE - EVO - USA	13
848	SUPERBIKE (850cc) 848 EVO CORSE - EVO - HAYDEN - USA	•	08 -> 12	FD0221	R01	B4R	SP	BT	TS	FD0256	BT	TS							F1587	oil	R	SR								SUPERBIKE (850cc) 848 EVO CORSE - EVO - HAYDEN - USA	08->12
850	850 GT - GTS	•	77 ->	FD0008	BT																									850 GT - GTS	77->
851	851 all models	•	91 -> 92	FD0093	R01	SP	BT	TS		FD0012	B4R	BT	TS		DF5306	EF	DF4023	A	F1336	dry	A	AC	Y	YC			FK1331	AC	YC	851 all models	91->92
888	888 all models	•	93 -> 95	FD0093	R01	SP	BT	TS		FD0012	B4R	BT	TS		DF5306	EF	DF4023	A	F1336	dry	A	AC	Y	YC			FK1331	AC	YC	888 all models	93->95
888	888 DESMOQUATTRO	•	93 -> 94	FD0093	R01	SP	BT	TS		FD0012	B4R	BT	TS		DF5306	EF	DF4023	A												888 DESMOQUATTRO	93->94
888	888 SUPERBIKE STRADA	•	94 -> 95	FD0213	R01	B4R	BT	TS		FD0012	B4R	BT	TS		DF5306	EF	DF4023	A	F1336	dry	A	AC	Y	YC			FK1331	AC	YC	888 SUPERBIKE STRADA	94->95
899	PANIGALE 899 ABS - USA	•	14 -> 15	FD0498	R01	SP	TS			FD0256	BT	TS			DF5307	EF			F1587	oil	R	SR								PANIGALE 899 ABS - USA	14->15
900	900 I.E. PASO	•	90 -> 91	FD0093	R01	SP	BT	TS		FD0012	B4R	BT	TS																	900 I.E. PASO	90->91
900	MH 900	•	01 -> 02	FD0221	R01	B4R	SP	BT	TS	FD0256	BT	TS			DF5306	EF	DF5019	A	F1335	dry	A	AC	Y	YC			FK1329	AC	YC	MH 900	01->02
900	MONSTER 900	•	93 -> 99	FD0093	R01	SP	BT	TS		FD0012	B4R	BT	TS		DF5306	EF	DF4023	A	F1335	dry	A	AC	Y	YC			FK1329	AC	YC	MONSTER 900	93->99
900	MONSTER 900 CITY - CITY DARK	•	99	FD0093	R01	SP	BT	TS		FD0012	B4R	BT	TS		DF5306	EF			F1335	dry	A	AC	Y	YC			FK1329	AC	YC	MONSTER 900 CITY - CITY DARK	99
900	MONSTER 900 CROMO	•	98 -> 99	FD0093	R01	SP	BT	TS		FD0012	B4R	BT	TS		DF5306	EF			F1335	dry	A	AC	Y	YC			FK1329	AC	YC	MONSTER 900 CROMO	98->99
900	MONSTER 900 IE	•	00 -> 01	FD0221	R01	B4R	SP	BT	TS	FD0012	B4R	BT	TS		DF5306	EF	DF4023	A	F1335	dry	A	AC	Y	YC			FK1329	AC	YC	MONSTER 900 IE	00->01

dfd **DOPPIO FRENO A DISCO** *twin disc / 2 disques de frein nécessaires / 2 discos de freno se requieren / 2 Bremsscheiben erforderlich*

FRENO ANTERIORE *front brake / frein avant / freno delantero / vorne Bremse*

FRENO POSTERIORE *rear brake / frein arrier / freno trasero / hinten Bremse*

FRENO A MANO *hand brake / frein à main / freno de mano / Handbremse*

DISCO ANTERIORE *front disc / disque avant / disco delantero / vorne Bremsscheiben*

FRENO POSTERIORE *rear brake / frein arrier / freno trasero / hinten Bremse*

SUPPORTO PINZA *bracket / pattes de déport / soporte de pinza / Bremssattelträger*

SERIE DISCHI FRIZIONE *clutch set / jeu d'embrayage / jeugo d'embrague / Kupplungsatz*

KIT 48 DENTI *kit 48 splines / kit 48 raineres/ kit 48 dientes / kit 48 nuten*

SERIE MOLLE / *clutch spring set / ressort d'embrayage / jeugo muelles d'embrague / Kupplungsatzfedern*

DUCATI

cc	Modello / Model / Modeles / Modelo / Modell	dfd		Gamma / Range						Gamma / Range							Tipo	Gamma / Range						AC	YC	Modello / Model / Modeles / Modelo / Modell	
900	**MONSTER 900 IE**	•	02	FD0221	R01	B4R	SP	BT	TS	FD0012	B4R	BT	TS		DF5306	EF	DF4023	A	F1545	dry	A	AC					FK1329	AC	YC	**MONSTER 900 IE**	02
900	**MONSTER 900 SPECIAL**	•	98	FD0093	R01	SP	BT	TS		FD0012	B4R	BT	TS		DF5306	EF			F1335	dry	A	AC	Y	YC			FK1329	AC	YC	**MONSTER 900 SPECIAL**	98
900	**SPORT 900**	•	02	FD0221	R01	B4R	SP	BT	TS	FD0256	BT	TS			DF5306	EF	DF4023	A	F1335	dry	A	AC	Y	YC			FK1329	AC	YC	**SPORT 900**	02
900	**SUPERSPORT 900**	•	78 -> 89	FD0093	R01	SP	BT	TS		FD0012	B4R	BT	TS																	**SUPERSPORT 900**	78->89
900	**SUPERSPORT 900**	•	98 -> 99	FD0221	R01	B4R	SP	BT	TS	FD0256	BT	TS			DF5306	EF	DF4023	A	F1335	dry	A	AC	Y	YC			FK1329	AC	YC	**SUPERSPORT 900**	98->99
900	**SUPERSPORT 900 F.E.**	•	98	FD0221	R01	B4R	SP	BT	TS	FD0256	BT	TS			DF5306	EF	DF4023	A	F1335	dry	A	AC	Y	YC			FK1329	AC	YC	**SUPERSPORT 900 F.E.**	98
900	**SUPERSPORT 900 IE**	•	00 -> 02	FD0221	R01	B4R	SP	BT	TS	FD0256	BT	TS			DF5306	EF	DF4023	A	F1335	dry	A	AC	Y	YC			FK1329	AC	YC	**SUPERSPORT 900 IE**	00->02
900	**SUPERSPORT 900 SUPERLIGHT**	•	91 -> 97	FD0221	R01	B4R	SP	BT	TS	FD0256	BT	TS			DF5306	EF	DF4023	A	F1335	dry	A	AC	Y	YC			FK1329	AC	YC	**SUPERSPORT 900 SUPERLIGHT**	91->97
906	**906 PASO**	•	89 ->	FD0013	SP	BT				FD0013	SP	BT																	**906 PASO**	89->
907	**907 IE**	•	90 -> 93	FD0013	SP	BT				FD0013	SP	BT			DF5306	EF			F1336	dry	A	AC	Y	YC			FK1331	AC	YC	**907 IE**	90->93
916	**916 BIPOSTO SENNA**	•	94 -> 98	FD0093	R01	SP	BT	TS		FD0012	B4R	BT	TS		DF5306	EF	DF5019	A	F1335	dry	A	AC	Y	YC			FK1329	AC	YC	**916 BIPOSTO SENNA**	94->98
916	**916 SP**	•	94 -> 96	FD0093	R01	SP	BT	TS		FD0012	B4R	BT	TS		DF5306	EF	DF5019	A	F1334	dry	Y	YC					FK1330	AC	YC	**916 SP**	94->96
916	**916 SPS - SPS I/II/III (996cc)**	•	97 -> 00	FD0221	R01	B4R	SP	BT	TS	FD0012	B4R	BT	TS		DF5306	EF			F1334	dry	Y	YC					FK1330	AC	YC	**916 SPS - SPS I/II/III (996cc)**	97->00
916	**MONSTER 916 S4**	•	01 -> 02	FD0221	R01	B4R	SP	BT	TS	FD0012	B4R	BT	TS		DF5306	EF	DF4023	A	F1335	dry	A	AC	Y	YC			FK1329	AC	YC	**MONSTER 916 S4**	01->02
916	**MONSTER 916 S4 FOGGY**	•	02	FD0221	R01	B4R	SP	BT	TS	FD0012	B4R	BT	TS		DF5306	EF	DF4023	A	F1335	dry	A	AC	Y	YC			FK1329	AC	YC	**MONSTER 916 S4 FOGGY**	02
916	**RACING (996cc) 916 (con antisaltellamento)**	•	97 -> 98	FD0221	R01	B4R	SP	BT	TS	FD0012	B4R	BT	TS						F1336	dry	A	AC	Y	YC			FK1331	AC	YC	**RACING (996cc) 916 (con antisaltellamento)**	97->98
916	**ST4 916**	•	02 -> 03	FD0221	R01	B4R	SP	BT	TS	FD0257					DF5306	EF	DF4023	A	F1545	dry	A	AC					FK1329	AC	YC	**ST4 916**	02->03
916	**ST4 916**	•	99 -> 01	FD0221	R01	B4R	SP	BT	TS	FD0256	BT	TS			DF5306	EF	DF4023	A	F1335	dry	A	AC	Y	YC			FK1329	AC	YC	**ST4 916**	99->01
936	**SUPERSPORT 936**	•	17 -> 19	FD0498	R01	SP	TS			FD0256	BT	TS							F1340	oil	A	AC	R	SR	Q	QC				**SUPERSPORT 936**	17->19
936	**SUPERSPORT 936 S**	•	17 -> 19	FD0498	R01	SP	TS			FD0256	BT	TS							F1340	oil	A	AC	R	SR	Q	QC				**SUPERSPORT 936 S**	17->19
939	**HYPERMOTARD 939**	•	16 -> 18	FD0498	R01	SP	TS			FD0256	BT	TS							F1340	oil	A	AC	R	SR	Q	QC				**HYPERMOTARD 939**	16->18
939	**HYPERMOTARD 939 HYPERSTRADA**	•	16	FD0498	R01	SP	TS			FD0256	BT	TS							F1340	oil	A	AC	R	SR	Q	QC				**HYPERMOTARD 939 HYPERSTRADA**	16
939	**HYPERMOTARD 939 SP - SP U**	•	16 -> 18	FD0498	R01	SP	TS			FD0256	BT	TS							F1340	oil	A	AC	R	SR	Q	QC				**HYPERMOTARD 939 SP - SP U**	16->18
944	**ST2 944**	•	02 -> 03	FD0221	R01	B4R	SP	BT	TS	FD0256	BT	TS			DF5306	EF	DF4023	A	F1545	dry	A	AC					FK1329	AC	YC	**ST2 944**	02->03
944	**ST2 944**	•	97 -> 01	FD0221	R01	B4R	SP	BT	TS	FD0258	SP	BT	TS		DF5306	EF	DF4023	A	F1335	dry	A	AC	Y	YC			FK1329	AC	YC	**ST2 944**	97->01
950	**HYPERMOTARD 950**	•	19	FD0498	R01	SP	TS			FD0256	BT	TS							F1340	oil	A	AC	R	SR	Q	QC				**HYPERMOTARD 950**	19
950	**HYPERMOTARD 950 SP - SP U**	•	19	FD0498	R01	SP	TS			FD0256	BT	TS							F1340	oil	A	AC	R	SR	Q	QC				**HYPERMOTARD 950 SP - SP U**	19
950	**MULTISTRADA 950**	•	17 -> 20	FD0498	R01	SP	TS			FD0186	BT	TS							F1340	oil	A	AC	R	SR	Q	QC				**MULTISTRADA 950**	17->20
950	**MULTISTRADA 950 S - S TOURING**	•	19 -> 20	FD0498	R01	SP	TS			FD0186	BT	TS							F1340	oil	A	AC	R	SR	Q	QC				**MULTISTRADA 950 S - S TOURING**	19->20
950	**MULTISTRADA 950 SW - S SW**	•	18 -> 20	FD0498	R01	SP	TS			FD0186	BT	TS							F1340	oil	A	AC	R	SR	Q	QC				**MULTISTRADA 950 SW - S SW**	18->20
950	**MULTISTRADA 950 TOURING**	•	17 -> 18	FD0498	R01	SP	TS			FD0186	BT	TS							F1340	oil	A	AC	R	SR	Q	QC				**MULTISTRADA 950 TOURING**	17->18
955	**PANIGALE 955 959**	•	16 -> 19	FD0498	R01	SP	TS			FD0256	BT	TS							F1484	oil	R	SR	Q	QC						**PANIGALE 955 959**	16->19
955	**PANIGALE 955 V2**	•	20	FD0415	R01	SP	TS			FD0256	BT	TS							F1484	oil	R	SR	Q	QC						**PANIGALE 955 V2**	20
956	**PANIGALE 956 959**	•	17	FD0498	R01	SP	TS			FD0256	BT	TS			DF5307	EF			F1484	oil	R	SR	Q	QC						**PANIGALE 956 959**	17
959	**PANIGALE 959 959**	•	18	FD0498	R01	SP	TS			FD0256	BT	TS			DF5307	EF			F1484	oil	R	SR	Q	QC						**PANIGALE 959 959**	18
959	**PANIGALE 959 959 CORSE / CORSE U**	•	18 -> 19	FD0498	R01	SP	TS			FD0256	BT	TS			DF5307	EF			F1484	oil	R	SR	Q	QC						**PANIGALE 959 959 CORSE / CORSE U**	18->19
992	**ST3 992**	•	04 ->	FD0221	R01	B4R	SP	BT	TS	FD0256	BT	TS																		**ST3 992**	04->
992	**ST3S 992 ABS**	•	06 ->	FD0221	R01	B4R	SP	BT	TS	FD0256	BT	TS																		**ST3S 992 ABS**	06->
996	**996**	•	99 -> 01	FD0221	R01	B4R	SP	BT	TS	FD0012	B4R	BT	TS		DF5214	EF	DF5019	A	F1335	dry	A	AC	Y	YC			FK1329	AC	YC	**996**	99->01
996	**996 R**	•	01	FD0305	R01	SP	TS			FD0256	BT	TS			DF5214	EF	DF5019	A	F1334	dry	Y	YC					FK1330	AC	YC	**996 R**	01
996	**996 RS (con antisaltellamento)**	•	00 -> 01	FD0221	R01	B4R	SP	BT	TS	FD0012	B4R	BT	TS						F1336	dry	A	AC	Y	YC			FK1331	AC	YC	**996 RS (con antisaltellamento)**	00->01
996	**996 S**	•	01	FD0221	R01	B4R	SP	BT	TS	FD0012	B4R	BT	TS		DF5306	EF	DF5019	A	F1334	dry	Y	YC					FK1330	AC	YC	**996 S**	01
996	**MONSTER 996 S4R**	•	03 -> 06	FD0221	R01	B4R	SP	BT	TS	FD0012	B4R	BT	TS		DF5306	EF	DF5231	A	F1545	dry	A	AC					FK1329	AC	YC	**MONSTER 996 S4R**	03->06
996	**ST4S 996**	•	01	FD0221	R01	B4R	SP	BT	TS	FD0256	BT	TS			DF5306	EF	DF4023	A	F1335	dry	A	AC	Y	YC			FK1329	AC	YC	**ST4S 996**	01
996	**ST4S 996**	•	02 -> 04	FD0221	R01	B4R	SP	BT	TS	FD0256	BT	TS			DF5306	EF	DF4023	A	F1545	dry	A	AC					FK1329	AC	YC	**ST4S 996**	02->04
996	**ST4S 996**	•	05	FD0221	R01	B4R	SP	BT	TS	FD0256	BT	TS			DF5306	EF	DF4023	A	F1587	oil	R	SR								**ST4S 996**	05
996	**ST4S 996 ABS**	•	03 -> 04	FD0221	R01	B4R	SP	BT	TS	FD0256	BT	TS					DF4023	A	F1545	dry	A	AC					FK1329	AC	YC	**ST4S 996 ABS**	03->04
996	**ST4S 996 ABS**	•	05	FD0221	R01	B4R	SP	BT	TS	FD0256	BT	TS					DF4023	A	F1587	oil	R	SR								**ST4S 996 ABS**	05
998	**998**	•	02 -> 03	FD0305	R01	SP	TS			FD0012	B4R	BT	TS						F1335	dry	A	AC	Y	YC			FK1329	AC	YC	**998**	02->03
998	**998 MATRIX**	•	04	FD0305	R01	SP	TS			FD0012	B4R	BT	TS						F1335	dry	A	AC	Y	YC			FK1329	AC	YC	**998 MATRIX**	04
998	**998 R**	•	02	FD0305	R01	SP	TS			FD0012	B4R	BT	TS						F1334	dry	Y	YC					FK1330	AC	YC	**998 R**	02
998	**998 R - S**	•	02 -> 03	FD0305	R01	SP	TS			FD0012	B4R	BT	TS		DF5214	EF	DF5019	A												**998 R - S**	02->03
998	**998 RS (con antisaltellamento)**	•	02 -> 03	FD0305	R01	SP	TS			FD0012	B4R	BT	TS						F1336	dry	A	AC	Y	YC			FK1331	AC	YC	**998 RS (con antisaltellamento)**	02->03
998	**998 S**	•	02 -> 04	FD0305	R01	SP	TS			FD0012	B4R	BT	TS		DF5306	EF	DF5019	A												**998 S**	02->04
998	**998 S**	•	05 -> 06	FD0305	R01	SP	TS			FD0012	B4R	BT	TS		DF5306	EF	DF5019	A	F1545	dry	A	AC					FK1329	AC	YC	**998 S**	05->06
998	**998 S (pinza radiale)**	•	02 -> 03	FD0305	R01	SP	TS			FD0012	B4R	BT	TS		DF5306	EF	DF5019	A												**998 S (pinza radiale)**	02->03
998	**998 S BAYLISS - BOSTROM**	•	02	FD0305	R01	SP	TS			FD0012	B4R	BT	TS						F1335	dry	A	AC	Y	YC			FK1329	AC	YC	**998 S BAYLISS - BOSTROM**	02

dfd **DOPPIO FRENO A DISCO** *twin disc / 2 disques de frein nécessaires / 2 discos de freno se requieren / 2 Bremsscheiben erforderlich*

FRENO ANTERIORE *front brake / frein avant / freno delantero / vorne Bremse*

FRENO POSTERIORE *rear brake / frein arrier / freno trasero / hinten Bremse*

FRENO A MANO *hand brake / frein à main / freno de mano / Handbremse*

DISCO ANTERIORE *front disc / disque avant / disco delantero / vorne Bremsscheiben*

FRENO POSTERIORE *rear brake / frein arrier / freno trasero / hinten Bremse*

SUPPORTO PINZA *bracket / pattes de déport / soporte de pinza / Bremssattelträger*

SERIE DISCHI FRIZIONE *clutch set / jeu d'embrayage / jeugo d'embrague / Kupplungsatz*

KIT 48 DENTI *kit 48 splines / kit 48 raineres/ kit 48 dientes / kit 48 nuten*

SERIE MOLLE / *clutch spring set / ressort d'embrayage / jeugo muelles d'embrague / Kupplungsatzfedern*

DUCATI

cc	Modello / Model / Modeles / Modelo / Modell	dfd		Gamma / Range						Gamma / Range										Tipo	Gamma / Range						AC	YC	Modello / Model / Modeles / Modelo / Modell	
998	**998 S FINAL EDITION**	•	04	FD0305	R01	SP	TS			FD0012	B4R	BT	TS							F1545	dry	A	AC				FK1329	AC	YC	**998 S FINAL EDITION**	04
998	**PANIGALE 998 V4 R**	•	19 -> 20	FD0415	R01	SP	TS			FD0256	BT	TS								F1337	dry	Y	YC							**PANIGALE 998 V4 R**	19->20
999	**999 (998cc)**	•	03 -> 06	FD0305	R01	SP	TS			FD0256	BT	TS			DF5307	EF	DF5155	A	F1545	dry	A	AC				FK1329	AC	YC	**999 (998cc)**	03->06
999	**999 R (998cc)**	•	03 -> 04	FD0305	R01	SP	TS			FD0256	BT	TS			DF5307	EF	DF5155	A	F1334	dry	Y	YC				FK1330	AC	YC	**999 R (998cc)**	03->04
999	**999 R (998cc)**	•	05 -> 06	FD0305	R01	SP	TS			FD0256	BT	TS			DF5307	EF	DF5155	A	F1545	dry	A	AC				FK1329	AC	YC	**999 R (998cc)**	05->06
999	**999 RS (998cc) (con antisaltellamento)**	•	04 -> 05	FD0305	R01	SP	TS			FD0256	BT	TS			DF5307	EF	DF5155	A	F1336	dry	A	AC	Y	YC		FK1331	AC	YC	**999 RS (998cc) (con antisaltellamento)**	04->05
999	**999 S (998cc)**	•	02 -> 04	FD0305	R01	SP	TS			FD0256	BT	TS			DF5307	EF	DF5155	A	F1334	dry	Y	YC				FK1330	AC	YC	**999 S (998cc)**	02->04
999	**999 S (998cc)**	•	05 -> 07	FD0305	R01	SP	TS			FD0256	BT	TS			DF5307	EF	DF5155	A	F1545	dry	A	AC							**999 S (998cc)**	05->07
1000	**1000 all models**	•	84 ->	FD0013	SP	BT				FD0013	SP	BT																	**1000 all models**	84->
1000	**1000 BIPOSTO**	•	07 ->	FD0216	R01	SP	TS	BT		FD0206	BT	TS																	**1000 BIPOSTO**	07->
1000	**1000 MILLE REPLICA**	•	05 ->	FD0013	SP	BT				FD0013	SP	BT																	**1000 MILLE REPLICA**	05->
1000	**1000 S2 DESMO**	•	85 ->	FD0013	SP	BT				FD0013	SP	BT																	**1000 S2 DESMO**	85->
1000	**DESMOSEDICI 1000 RR**	•	08	FD0415	R01	SP	TS			FD0256	BT	TS							F1336	dry	A	AC	Y	YC		FK1331	AC	YC	**DESMOSEDICI 1000 RR**	08
1000	**GT 1000**	•	07 -> 10	FD0216	R01	SP	TS	BT		FD0206	BT	TS			DF5306	EF	DF4023	A	F1587	oil	R	SR							**GT 1000**	07->10
1000	**GT 1000 TOURING**	•	09	FD0216	R01	SP	TS	BT		FD0256	BT	TS			DF5306	EF	DF4023	A	F1587	oil	R	SR							**GT 1000 TOURING**	09
1000	**HYPERMOTARD 1000**	•	06	FD0305	R01	SP	TS			FD0256	BT	TS																	**HYPERMOTARD 1000**	06
1000	**MONSTER 1000**	•	03 -> 05	FD0305	R01	SP	TS			FD0012	B4R	BT	TS		DF5306	EF	DF4023	A	F1545	dry	A	AC				FK1329	AC	YC	**MONSTER 1000**	03->05
1000	**MONSTER 1000 S**	•	05	FD0305	R01	SP	TS			FD0012	B4R	BT	TS		DF5306	EF	DF4023	A	F1545	dry	A	AC				FK1329	AC	YC	**MONSTER 1000 S**	05
1000	**MONSTER 1000 S2R**	•	06 -> 08	FD0221	R01	B4R	SP	BT	TS	FD0256	BT	TS			DF5240	EF	DF5231	A	F1545	dry	A	AC				FK1329	AC	YC	**MONSTER 1000 S2R**	06->08
1000	**MONSTER 1000 S4R**	•	07 -> 08	FD0305	R01	SP	TS			FD0256	BT	TS			DF5307	EF	DF5231	A	F1545	dry	A	AC				FK1329	AC	YC	**MONSTER 1000 S4R**	07->08
1000	**MONSTER 1000 S4RS**	•	06 -> 08	FD0305	R01	SP	TS			FD0256	BT	TS					DF5231	A	F1545	dry	A	AC				FK1329	AC	YC	**MONSTER 1000 S4RS**	06->08
1000	**MONSTER 1000 S4RS TRICOLORE**	•	08	FD0305	R01	SP	TS			FD0256	BT	TS					DF5231	A	F1545	dry	A	AC				FK1329	AC	YC	**MONSTER 1000 S4RS TRICOLORE**	08
1000	**MULTISTRADA 1000**	•	03 -> 06	FD0221	R01	B4R	SP	BT	TS	FD0256	BT	TS					DF5231	A	F1545	dry	A	AC				FK1329	AC	YC	**MULTISTRADA 1000**	03->06
1000	**MULTISTRADA 1000 DS**	•	05	FD0221	R01	B4R	SP	BT	TS	FD0256	BT	TS					DF5231	A	F1545	dry	A	AC				FK1329	AC	YC	**MULTISTRADA 1000 DS**	05
1000	**MULTISTRADA 1000 DS S**	•	05	FD0221	R01	B4R	SP	BT	TS	FD0256	BT	TS					DF5231	A	F1545	dry	A	AC				FK1329	AC	YC	**MULTISTRADA 1000 DS S**	05
1000	**MULTISTRADA 1000 S**	•	06	FD0221	R01	B4R	SP	BT	TS	FD0256	BT	TS					DF5231	A	F1545	dry	A	AC				FK1329	AC	YC	**MULTISTRADA 1000 S**	06
1000	**PANIGALE 1000 V4R (998)**	•	19 -> 20	FD0415	R01	SP	TS			FD0256	BT	TS							F1337	dry	Y	YC							**PANIGALE 1000 V4R (998)**	19->20
1000	**PAUL SMART 1000 L.E.**	•	06	FD0216	R01	SP	TS	BT		FD0206	BT	TS			DF5306	EF	DF4023	A	F1545	dry	A	AC				FK1329	AC	YC	**PAUL SMART 1000 L.E.**	06
1000	**SPORT 1000**	•	06	FD0216	R01	SP	TS	BT		FD0206	BT	TS			DF5306	EF	DF4023	A	F1545	dry	A	AC				FK1329	AC	YC	**SPORT 1000**	06
1000	**SPORT 1000**	•	07 -> 08	FD0216	R01	SP	TS	BT		FD0206	BT	TS			DF5306	EF	DF4023	A	F1587	oil	R	SR							**SPORT 1000**	07->08
1000	**SPORT 1000 CLASSIC GT**	•	07 -> 10	FD0216	R01	SP	TS	BT		FD0206	BT	TS							F1587	oil	R	SR							**SPORT 1000 CLASSIC GT**	07->10
1000	**SPORT 1000 MONOPOSTO JPN**	•	07	FD0216	R01	SP	TS	BT		FD0206	BT	TS							F1545	dry	A	AC				FK1329	AC	YC	**SPORT 1000 MONOPOSTO JPN**	07
1000	**SPORT 1000 S**	•	07 -> 09	FD0216	R01	SP	TS	BT		FD0206	BT	TS					DF4023	A	F1587	oil	R	SR							**SPORT 1000 S**	07->09
1000	**ST3 1000**	•	04	FD0221	R01	B4R	SP	BT	TS	FD0256	BT	TS			DF5306	EF	DF4023	A	F1545	dry	A	AC				FK1329	AC	YC	**ST3 1000**	04
1000	**ST3 1000**	•	05 -> 07	FD0221	R01	B4R	SP	BT	TS	FD0256	BT	TS			DF5306	EF	DF4023	A	F1587	oil	R	SR							**ST3 1000**	05->07
1000	**SUPERSPORT 1000**	•	03 -> 06	FD0221	R01	B4R	SP	BT	TS	FD0256	BT	TS			DF5306	EF	DF4023	A	F1545	dry	A	AC				FK1329	AC	YC	**SUPERSPORT 1000**	03->06
1098	**1098 (1100cc)**	•	07 -> 08	FD0415	R01	SP	TS			FD0256	BT	TS							F1535	dry	A	AC				FK1327	AC	YC	**1098 (1100cc)**	07->08
1098	**1098 R (1200cc)**	•	08 -> 09	FD0415	R01	SP	TS			FD0256	BT	TS							F1336	dry	A	AC	Y	YC		FK1331	AC	YC	**1098 R (1200cc)**	08->09
1098	**1098 R BAYLISS (1200cc)**	•	09	FD0415	R01	SP	TS			FD0256	BT	TS							F1336	dry	A	AC	Y	YC		FK1331	AC	YC	**1098 R BAYLISS (1200cc)**	09
1098	**1098 S (1100cc)**	•	07 -> 08	FD0415	R01	SP	TS			FD0256	BT	TS							F1535	dry	A	AC				FK1327	AC	YC	**1098 S (1100cc)**	07->08
1098	**1098 S TRICOLORE (1100cc)**	•	07 -> 08	FD0415	R01	SP	TS			FD0256	BT	TS							F1535	dry	A	AC				FK1327	AC	YC	**1098 S TRICOLORE (1100cc)**	07->08
1098	**STREETFIGHTER 1098 S**	•	13	FD0415	R01	SP	TS			FD0256	BT	TS							F1534	dry	A	AC				FK1328	AC	YC	**STREETFIGHTER 1098 S**	13
1100	**HYPERMOTARD 1100**	•	07 -> 09	FD0221	R01	B4R	SP	BT	TS	FD0256	BT	TS			DF5249	EF	DF5231	A	F1535	dry	A	AC				FK1327	AC	YC	**HYPERMOTARD 1100**	07->09
1100	**HYPERMOTARD 1100 EVO**	•	10 -> 12	FD0221	R01	B4R	SP	BT	TS	FD0256	BT	TS			DF5249	EF	DF5231	A	F1534	dry	A	AC				FK1328	AC	YC	**HYPERMOTARD 1100 EVO**	10->12
1100	**HYPERMOTARD 1100 EVO SP**	•	10 -> 12	FD0415	R01	SP	TS			FD0256	BT	TS			DF5249	EF	DF5231	A	F1534	dry	A	AC				FK1328	AC	YC	**HYPERMOTARD 1100 EVO SP**	10->12
1100	**HYPERMOTARD 1100 S**	•	07 -> 09	FD0415	R01	SP	TS			FD0256	BT	TS			DF5249	EF	DF5231	A	F1535	dry	A	AC				FK1327	AC	YC	**HYPERMOTARD 1100 S**	07->09
1100	**MONSTER 1100**	•	09 -> 10	FD0221	R01	B4R	SP	BT	TS	FD0256	BT	TS					DF5231	A	F1534	dry	A	AC				FK1328	AC	YC	**MONSTER 1100**	09->10
1100	**MONSTER 1100 DIESEL**	•	13	FD0221	R01	B4R	SP	BT	TS	FD0256	BT	TS					DF5231	A	F1340	oil	A	AC	R	SR	Q	QC				**MONSTER 1100 DIESEL**	13
1100	**MONSTER 1100 EVO**	•	12 -> 13	FD0221	R01	B4R	SP	BT	TS	FD0256	BT	TS					DF5231	A	F1340	oil	A	AC	R	SR	Q	QC				**MONSTER 1100 EVO**	12->13
1100	**MONSTER 1100 EVO - EVO ABS**	•	12 -> 13	FD0221	R01	B4R	SP	BT	TS	FD0256	BT	TS					DF5231	A	F1340	oil	A	AC	R	SR	Q	QC				**MONSTER 1100 EVO - EVO ABS**	12->13
1100	**MONSTER 1100 EVO ANNIVERSARY**	•	13	FD0221	R01	B4R	SP	BT	TS	FD0256	BT	TS					DF5231	A	F1340	oil	A	AC	R	SR	Q	QC				**MONSTER 1100 EVO ANNIVERSARY**	13
1100	**MONSTER 1100 S**	•	09 -> 10	FD0221	R01	B4R	SP	BT	TS	FD0256	BT	TS			DF5307	EF	DF5231	A	F1534	dry	A	AC				FK1328	AC	YC	**MONSTER 1100 S**	09->10
1100	**MULTISTRADA 1100**	•	07 -> 09	FD0221	R01	B4R	SP	BT	TS	FD0256	BT	TS					DF5231	A	F1587	oil	R	SR							**MULTISTRADA 1100**	07->09
1100	**MULTISTRADA 1100 S**	•	07 -> 09	FD0221	R01	B4R	SP	BT	TS	FD0256	BT	TS					DF5231	A	F1587	oil	R	SR							**MULTISTRADA 1100 S**	07->09
1100	**PANIGALE 1100 V4**	•	18 -> 20	FD0415	R01	SP	TS			FD0256	BT	TS							F1339	oil	R	SR	Q	QC					**PANIGALE 1100 V4**	18->20
1100	**PANIGALE 1100 V4 CORSE**	•	19 -> 20	FD0415	R01	SP	TS			FD0256	BT	TS							F1339	oil	R	SR	Q	QC					**PANIGALE 1100 V4 CORSE**	19->20
1100	**PANIGALE 1100 V4 S**	•	18 -> 20	FD0415	R01	SP	TS			FD0256	BT	TS							F1339	oil	R	SR	Q	QC					**PANIGALE 1100 V4 S**	18->20

dfd **DOPPIO FRENO A DISCO** *twin disc / 2 disques de frein nécessaires / 2 discos de freno se requieren / 2 Bremsscheiben erforderlich*

FRENO ANTERIORE *front brake / frein avant / freno delantero / vorne Bremse*

FRENO POSTERIORE *rear brake / frein arrier / freno trasero / hinten Bremse*

FRENO A MANO *hand brake / frein à main / freno de mano / Handbremse*

DISCO ANTERIORE *front disc / disque avant / disco delantero / vorne Bremsscheiben*

FRENO POSTERIORE *rear brake / frein arrier / freno trasero / hinten Bremse*

SUPPORTO PINZA *bracket / pattes de déport / soporte de pinza / Bremssattelträger*

SERIE DISCHI FRIZIONE *clutch set / jeu d'embrayage / jeugo d'embrague / Kupplungsatz*

KIT 48 DENTI *kit 48 splines / kit 48 raineres/ kit 48 dientes / kit 48 nuten*

SERIE MOLLE / *clutch spring set / ressort d'embrayage / jeugo muelles d'embrague / Kupplungsatzfedern*

DUCATI

cc	Modello / Model / Modeles / Modelo / Modell	dfd		Gamma / Range							Gamma / Range							Tipo	Gamma / Range							AC	YC	Modello / Model / Modeles / Modelo / Modell	
1100	**PANIGALE 1100 V4 SPECIALE**	•	18 -> 19	FD0415	R01	SP	TS			FD0256	BT	TS						F1339	oil	R	SR	Q	QC					**PANIGALE 1100 V4 SPECIALE**	18->19
1100	**SCRAMBLER 1100**		18 -> 19	FD0498	R01	SP	TS			FD0206	BT	TS						F1340	oil	A	AC	R	SR	Q	QC			**SCRAMBLER 1100**	18->19
1100	**SCRAMBLER 1100 SPECIAL**		18 -> 19	FD0498	R01	SP	TS			FD0206	BT	TS						F1340	oil	A	AC	R	SR	Q	QC			**SCRAMBLER 1100 SPECIAL**	18->19
1100	**SCRAMBLER 1100 SPORT**		18 -> 19	FD0498	R01	SP	TS			FD0206	BT	TS						F1340	oil	A	AC	R	SR	Q	QC			**SCRAMBLER 1100 SPORT**	18->19
1100	**STREETFIGHTER 1100**	•	10 -> 11	FD0415	R01	SP	TS			FD0256	BT	TS						F1534	dry	A	AC					FK1328	AC	YC	**STREETFIGHTER 1100**	10->11
1100	**STREETFIGHTER 1100 S**	•	10 -> 12	FD0415	R01	SP	TS			FD0256	BT	TS						F1534	dry	A	AC					FK1328	AC	YC	**STREETFIGHTER 1100 S**	10->12
1198	**1198 (1200cc)**	•	09 -> 11	FD0415	R01	SP	TS			FD0256	BT	TS						F1534	dry	A	AC					FK1328	AC	YC	**1198 (1200cc)**	09->11
1198	**1198 R CORSE (1200cc)**	•	10	FD0415	R01	SP	TS			FD0256	BT	TS						F1336	dry	A	AC	Y	YC			FK1331	AC	YC	**1198 R CORSE (1200cc)**	10
1198	**1198 S (1200cc)**	•	09 -> 10	FD0415	R01	SP	TS			FD0256	BT	TS						F1534	dry	A	AC					FK1328	AC	YC	**1198 S (1200cc)**	09->10
1198	**1198 S CORSE (1200cc)**	•	10	FD0415	R01	SP	TS			FD0256	BT	TS						F1534	dry	A	AC					FK1328	AC	YC	**1198 S CORSE (1200cc)**	10
1198	**1198 SP (1200cc)**	•	11	FD0415	R01	SP	TS			FD0256	BT	TS						F1336	dry	A	AC	Y	YC			FK1331	AC	YC	**1198 SP (1200cc)**	11
1198	**PANIGALE 1198 R**	•	15	FD0415	R01	SP	TS			FD0256	BT	TS						F1484	oil	R	SR	Q	QC					**PANIGALE 1198 R**	15
1199	**PANIGALE 1199 (1200cc)**	•	12 -> 14	FD0415	R01	SP	TS			FD0256	BT	TS						F1340	oil	A	AC	R	SR	Q	QC			**PANIGALE 1199 (1200cc)**	12->14
1199	**PANIGALE 1199 R**	•	17	FD0415	R01	SP	TS			FD0256	BT	TS						F1484	oil	R	SR	Q	QC					**PANIGALE 1199 R**	17
1199	**PANIGALE 1199 R (1200cc)**	•	13 -> 14	FD0415	R01	SP	TS			FD0256	BT	TS						F1340	oil	A	AC	R	SR	Q	QC			**PANIGALE 1199 R (1200cc)**	13->14
1199	**PANIGALE 1199 S (1200cc)**	•	12 -> 14	FD0415	R01	SP	TS			FD0256	BT	TS						F1340	oil	A	AC	R	SR	Q	QC			**PANIGALE 1199 S (1200cc)**	12->14
1199	**PANIGALE 1199 TRICOLORE (1200cc)**	•	12 -> 13	FD0415	R01	SP	TS			FD0256	BT	TS						F1340	oil	A	AC	R	SR	Q	QC			**PANIGALE 1199 TRICOLORE (1200cc)**	12->13
1200	**DIAVEL 1200**	•	11 -> 13	FD0415	R01	SP	TS			FD0216	R01	BT	TS					F1340	oil	A	AC	R	SR	Q	QC			**DIAVEL 1200**	11->13
1200	**DIAVEL 1200 AMG**	•	13	FD0415	R01	SP	TS			FD0216	R01	BT	TS					F1340	oil	A	AC	R	SR	Q	QC			**DIAVEL 1200 AMG**	13
1200	**DIAVEL 1200 CARBON**	•	11 -> 13	FD0415	R01	SP	TS			FD0216	R01	BT	TS					F1340	oil	A	AC	R	SR	Q	QC			**DIAVEL 1200 CARBON**	11->13
1200	**DIAVEL 1200 CARBON BRA**	•	12 -> 14	FD0415	R01	SP	TS			FD0216	R01	BT	TS					F1340	oil	A	AC	R	SR	Q	QC			**DIAVEL 1200 CARBON BRA**	12->14
1200	**DIAVEL 1200 CARBON FL**	•	15	FD0415	R01	SP	TS			FD0216	R01	BT	TS					F1340	oil	A	AC	R	SR	Q	QC			**DIAVEL 1200 CARBON FL**	15
1200	**DIAVEL 1200 CROMO**	•	13 ->	FD0415	R01	SP	TS			FD0216	R01	BT	TS					F1340	oil	A	AC	R	SR	Q	QC			**DIAVEL 1200 CROMO**	13->
1200	**DIAVEL 1200 STRADA**	•	13 -> 14	FD0415	R01	SP	TS			FD0216	R01	BT	TS					F1340	oil	A	AC	R	SR	Q	QC			**DIAVEL 1200 STRADA**	13->14
1200	**DIAVEL 1200 WHITE STRIPE**	•	13 -> 14	FD0415	R01	SP	TS			FD0216	R01	BT	TS					F1340	oil	A	AC	R	SR	Q	QC			**DIAVEL 1200 WHITE STRIPE**	13->14
1200	**MONSTER 1200**	•	14 -> 20	FD0498	R01	SP	TS			FD0186	BT	TS						F1340	oil	A	AC	R	SR	Q	QC			**MONSTER 1200**	14->20
1200	**MONSTER 1200 R**	•	16 -> 19	FD0415	R01	SP	TS			FD0256	BT	TS						F1340	oil	A	AC	R	SR	Q	QC			**MONSTER 1200 R**	16->19
1200	**MONSTER 1200 S**	•	14 -> 20	FD0415	R01	SP	TS			FD0256	BT	TS						F1340	oil	A	AC	R	SR	Q	QC			**MONSTER 1200 S**	14->20
1200	**MULTISTRADA 1200**	•	10 -> 14	FD0221	R01	B4R	SP	BT	TS	FD0256	BT	TS						F1340	oil	A	AC	R	SR	Q	QC			**MULTISTRADA 1200**	10->14
1200	**MULTISTRADA 1200**	•	15 -> 17	FD0498	R01	SP	TS			FD0186	BT	TS						F1340	oil	A	AC	R	SR	Q	QC			**MULTISTRADA 1200**	15->17
1200	**MULTISTRADA 1200 ENDURO**	•	16 -> 18	FD0498	R01	SP	TS			FD0186	BT	TS						F1340	oil	A	AC	R	SR	Q	QC			**MULTISTRADA 1200 ENDURO**	16->18
1200	**MULTISTRADA 1200 ENDURO PRO**	•	18	FD0498	R01	SP	TS			FD0186	BT	TS						F1340	oil	A	AC	R	SR	Q	QC			**MULTISTRADA 1200 ENDURO PRO**	18
1200	**MULTISTRADA 1200 ENDURO TOURING**	•	16 -> 18	FD0498	R01	SP	TS			FD0186	BT	TS						F1340	oil	A	AC	R	SR	Q	QC			**MULTISTRADA 1200 ENDURO TOURING**	16->18
1200	**MULTISTRADA 1200 S**	•	15 -> 17	FD0415	R01	SP	TS			FD0256	BT	TS						F1340	oil	A	AC	R	SR	Q	QC			**MULTISTRADA 1200 S**	15->17
1200	**MULTISTRADA 1200 S D AIR**	•	15 -> 17	FD0415	R01	SP	TS			FD0256	BT	TS						F1340	oil	A	AC	R	SR	Q	QC			**MULTISTRADA 1200 S D AIR**	15->17
1200	**MULTISTRADA 1200 S GT**	•	13 -> 14	FD0221	R01	B4R	SP	BT	TS	FD0256	BT	TS						F1340	oil	A	AC	R	SR	Q	QC			**MULTISTRADA 1200 S GT**	13->14
1200	**MULTISTRADA 1200 S PIKES PEAK**	•	11 -> 15	FD0221	R01	B4R	SP	BT	TS	FD0256	BT	TS						F1340	oil	A	AC	R	SR	Q	QC			**MULTISTRADA 1200 S PIKES PEAK**	11->15
1200	**MULTISTRADA 1200 S PIKES PEAK**	•	16 -> 17	FD0415	R01	SP	TS			FD0186	BT	TS						F1340	oil	A	AC	R	SR	Q	QC			**MULTISTRADA 1200 S PIKES PEAK**	16->17
1200	**MULTISTRADA 1200 S SPORT**	•	10 -> 12	FD0221	R01	B4R	SP	BT	TS	FD0256	BT	TS						F1340	oil	A	AC	R	SR	Q	QC			**MULTISTRADA 1200 S SPORT**	10->12
1200	**MULTISTRADA 1200 S TOURING**	•	10 -> 14	FD0221	R01	B4R	SP	BT	TS	FD0256	BT	TS						F1340	oil	A	AC	R	SR	Q	QC			**MULTISTRADA 1200 S TOURING**	10->14
1200	**MULTISTRADA 1200 S TOURING**	•	15 -> 17	FD0415	R01	SP	TS			FD0186	BT	TS						F1340	oil	A	AC	R	SR	Q	QC			**MULTISTRADA 1200 S TOURING**	15->17
1200	**MULTISTRADA 1200 S TOURING D-AIR**	•	14	FD0221	R01	B4R	SP	BT	TS	FD0256	BT	TS						F1340	oil	A	AC	R	SR	Q	QC			**MULTISTRADA 1200 S TOURING D-AIR**	14
1200	**MULTISTRADA 1200 SPORT PACK**	•	17 -> 18	FD0498	R01	SP	TS			FD0186	BT	TS						F1340	oil	A	AC	R	SR	Q	QC			**MULTISTRADA 1200 SPORT PACK**	17->18
1200	**MULTISTRADA 1200 TOURING**	•	15 -> 17	FD0415	R01	SP	TS			FD0186	BT	TS						F1340	oil	A	AC	R	SR	Q	QC			**MULTISTRADA 1200 TOURING**	15->17
1200	**PANIGALE 1200 R**	•	16	FD0415	R01	SP	TS			FD0256	BT	TS						F1484	oil	R	SR	Q	QC					**PANIGALE 1200 R**	16
1200	**XDIAVEL 1200**	•	16 -> 18	FD0415	R01	SP	TS			FD0216	R01	BT	TS					F1340	oil	A	AC	R	SR	Q	QC			**XDIAVEL 1200**	16->18
1200	**XDIAVEL 1200 S**	•	16 -> 18	FD0415	R01	SP	TS			FD0216	R01	BT	TS					F1340	oil	A	AC	R	SR	Q	QC			**XDIAVEL 1200 S**	16->18
1260	**DIAVEL 1260**	•	19 -> 20	FD0415	R01	SP	TS			FD0216	R01	BT	TS					F1340	oil	A	AC	R	SR	Q	QC			**DIAVEL 1260**	19->20
1260	**DIAVEL 1260 S**	•	19 -> 20	FD0415	R01	SP	TS			FD0216	R01	BT	TS					F1340	oil	A	AC	R	SR	Q	QC			**DIAVEL 1260 S**	19->20
1262	**MULTISTRADA 1262 S**	•	18 -> 20	FD0415	R01	SP	TS			FD0186	BT	TS						F1340	oil	A	AC	R	SR	Q	QC			**MULTISTRADA 1262 S**	18->20
1262	**MULTISTRADA 1262 S D-AIR**	•	18 -> 20	FD0415	R01	SP	TS			FD0186	BT	TS						F1340	oil	A	AC	R	SR	Q	QC			**MULTISTRADA 1262 S D-AIR**	18->20
1262	**MULTISTRADA 1262 S GRAND TOUR**	•	20	FD0415	R01	SP	TS			FD0186	BT	TS						F1340	oil	A	AC	R	SR	Q	QC			**MULTISTRADA 1262 S GRAND TOUR**	20
1262	**MULTISTRADA 1262 S PIKES PEAK**	•	18 -> 20	FD0415	R01	SP	TS			FD0186	BT	TS						F1340	oil	A	AC	R	SR	Q	QC			**MULTISTRADA 1262 S PIKES PEAK**	18->20
1262	**MULTISTRADA 1262 S TOURING**	•	18 -> 20	FD0415	R01	SP	TS			FD0186	BT	TS						F1340	oil	A	AC	R	SR	Q	QC			**MULTISTRADA 1262 S TOURING**	18->20
1262	**MULTISTRADA 1262 TOURING**	•	18 -> 20	FD0415	R01	SP	TS			FD0186	BT	TS						F1340	oil	A	AC	R	SR	Q	QC			**MULTISTRADA 1262 TOURING**	18->20
1262	**XDIAVEL 1262**	•	16 -> 20	FD0415	R01	SP	TS			FD0216	R01	BT	TS					F1340	oil	A	AC	R	SR	Q	QC			**XDIAVEL 1262**	16->20
1262	**XDIAVEL 1262 S**	•	16 -> 20	FD0415	R01	SP	TS			FD0216	R01	BT	TS					F1340	oil	A	AC	R	SR	Q	QC			**XDIAVEL 1262 S**	16->20

dfd **DOPPIO FRENO A DISCO** *twin disc / 2 disques de frein nécessaires / 2 discos de freno se requieren / 2 Bremsscheiben erforderlich*

FRENO ANTERIORE *front brake / frein avant / freno delantero / vorne Bremse*

FRENO POSTERIORE *rear brake / frein arrier / freno trasero / hinten Bremse*

FRENO A MANO *hand brake / frein à main / freno de mano / Handbremse*

DISCO ANTERIORE *front disc / disque avant / disco delantero / vorne Bremsscheiben*

FRENO POSTERIORE *rear brake / frein arrier / freno trasero / hinten Bremse*

SUPPORTO PINZA *bracket / pattes de déport / soporte de pinza / Bremssattelträger*

SERIE DISCHI FRIZIONE *clutch set / jeu d'embrayage / jeugo d'embrague / Kupplungsatz*

KIT 48 DENTI *kit 48 splines / kit 48 raineres/ kit 48 dientes / kit 48 nuten*

SERIE MOLLE / *clutch spring set / ressort d'embrayage / jeugo muelles d'embrague / Kupplungsatzfedern*

DUCATI

cc	Modello / Model / Modeles / Modelo / Modell	dfd			Gamma / Range					Gamma / Range									Tipo	Gamma / Range							AC	YC	Modello / Model / Modeles / Modelo / Modell	
1262	XDIAVEL 1262 SPORT PACK	•	17 -> 18	FD0415	R01	SP	TS		FD0216	R01	BT	TS						F1340	oil	A	AC	R	SR	Q	QC				XDIAVEL 1262 SPORT PACK	17->18
1299	PANIGALE 1299 (1285-1299-1300CC)	•	15 -> 17	FD0415	R01	SP	TS		FD0256	BT	TS							F1484	oil	R	SR	Q	QC						PANIGALE 1299 (1285-1299-1300CC)	15->17
1299	PANIGALE 1299 R FINAL EDITION 1285cc	•	18	FD0415	R01	SP	TS		FD0256	BT	TS							F1338	oil	R	SR	Q	QC						PANIGALE 1299 R FINAL EDITION 1285cc	18
1299	PANIGALE 1299 S (1285-1299-1300cc)	•	15 -> 17	FD0415	R01	SP	TS		FD0256	BT	TS							F1484	oil	R	SR	Q	QC						PANIGALE 1299 S (1285-1299-1300cc)	15->17
1299	PANIGALE 1299 SUPER LEGGERA RACING	•	17	FD0415	R01	SP	TS		FD0256	BT	TS							F1338	oil	R	SR	Q	QC						PANIGALE 1299 SUPER LEGGERA RACING	17
	ricambio per campana Z48 codice kit F1327																	F1327	dry	A	AC	Y	YC						ricambio per campana Z48 codice kit F1327	
	ricambio per campana Z48 codice kit F1328																	F1328	dry	A	AC	Y	YC						ricambio per campana Z48 codice kit F1328	
	ricambio per campana Z48 codice kit F1329																	F1329	dry	A	AC	Y	YC						ricambio per campana Z48 codice kit F1329	
	ricambio per campana Z48 codice kit F1330																	F1330	dry	A	AC	Y	YC						ricambio per campana Z48 codice kit F1330	
	ricambio per campana Z48 codice kit F1331																	F1331	dry	A	AC	Y	YC						ricambio per campana Z48 codice kit F1331	
	ricambio per campana Z48 Evoluzione STM antisaltellamento																	F1337	dry	Y	YC								ricambio per campana Z48 Evoluzione STM antisaltellamento	

E-TON

cc	Modello / Model / Modeles / Modelo / Modell	dfd			Gamma / Range						Gamma / Range						Gamma Range		Gamma Range				Gamma / Range									Modello / Model / Modeles / Modelo / Modell	
40	JXL E 40 VIPER JNR		03 -> 05							GF1184	std	FTR																				JXL E 40 VIPER JNR	03->05
50	RXL 50 VIPER	•	03 -> 05							FD0085	BT																					RXL 50 VIPER	03->05
70	RXL 70 VIPER	•	03 -> 05	GF1253	std	FTR				FD0085	BT																					RXL 70 VIPER	03->05
90	DXL 90 RANGER	•	03 -> 04	GF1253	std	FTR				GF1184	std	FTR																				DXL 90 RANGER	03->04
90	RXL 90 VIPER	•	03 -> 05	GF1253	std	FTR				FD0085	BT																					RXL 90 VIPER	03->05
150	LXL / CLX 150 CHALLENGER	•	03 -> 05	GF1043	std	FTR	PRO			FD0163	TS	BT																				LXL / CLX 150 CHALLENGER	03->05
150	RXL 150 VIPER	•	05 -> 06	GF1043	std	FTR	PRO			FD0163	TS	BT																				RXL 150 VIPER	05->06
150	RXL 150 VIPER	•	07 ->	GF1043	std	FTR	PRO			FD0417	BE	BA																				RXL 150 VIPER	07->
150	ST EXL 150 VIPER	•	05 ->	FD0085	BT	BD				FD0163	TS	BT																				ST EXL 150 VIPER	05->
150	ST EXL 150 YUKON	•	05 ->	GF1043	std	FTR	PRO			FD0163	TS	BT																				ST EXL 150 YUKON	05->
250	VXL 250 VECTOR - ST VECTOR	•	06 ->	FD0085	BT	BD				FD0417	BE	BA																				VXL 250 VECTOR - ST VECTOR	06->
300	VTL 300 VORTEX - ST VORTEX	•	07 ->	FD0085	BT	BD				FD0417	BE	BA																				VTL 300 VORTEX - ST VORTEX	07->

FACTORY

cc	Modello / Model / Modeles / Modelo / Modell	dfd			Gamma / Range						Gamma / Range						Gamma Range		Gamma Range				Gamma / Range									Modello / Model / Modeles / Modelo / Modell	
50	HELIX 50		04 ->							FD0085	BD																					HELIX 50	04->
50	R12 50 PHANTOM AGUA		06 ->	FD0315	BD					FD0094	BT	SD																				R12 50 PHANTOM AGUA	06->
50	R14 50 PHANTOM AGUA		04 ->	FD0315	BD					FD0094	BT	SD																				R14 50 PHANTOM AGUA	04->
50	R14 50 PHANTOM AIRE		03 ->	FD0094	BT	SD	BD																									R14 50 PHANTOM AIRE	03->
50	REX 50		04 ->							FD0085	BD																					REX 50	04->
50	RP 50 DESERT		04 ->	FD0195	BT	SE				FD0094	BT	SD																				RP 50 DESERT	04->
50	SM 50 CHRONO		04 ->	FD0195	BT	SE				FD0094	BT	SD																				SM 50 CHRONO	04->
50	SP 50 CHRONO		04 ->	FD0195	BT	SE				FD0094	BT	SD																				SP 50 CHRONO	04->
50	YR 50 DESERT		04 ->	FD0195	BT	SE				FD0094	BT	SD																				YR 50 DESERT	04->
65	R2 65 PHANTOM		04 ->	FD0315	BD					FD0094	BT	SD																				R2 65 PHANTOM	04->
100	100 HELIX		04 ->							FD0085	BT																					100 HELIX	04->
100	100 REX		04 ->							FD0085	BT																					100 REX	04->
100	HELIX 100		04 ->							FD0085	BD																					HELIX 100	04->
100	REX 100		04 ->							FD0085	BD																					REX 100	04->
125	YR 125		06 ->	FD0075	BT					FD0094	BT	SD																				YR 125	06->
250	YR 250		99 ->	FD0186	TS	BT	X01	SD	BD	FD0206	TS	BT																				YR 250	99->

FANTIC

cc	Modello / Model / Modeles / Modelo / Modell	dfd			Gamma / Range						Gamma / Range						Gamma Range		Gamma Range				Gamma / Range									Modello / Model / Modeles / Modelo / Modell	
50	BIG WEEL 50		94 ->	FD0175	BA					FD0165	BT																					BIG WEEL 50	94->
50	CABALLERO 50 MOTARD		10 ->	FD0511	BD					FD0329	X01	SD	BD									F1540	A	AC	ACM	R	SR	SRM	SRS		MO613F	CABALLERO 50 MOTARD	10->

dfd **DOPPIO FRENO A DISCO** *twin disc / 2 disques de frein nécessaires / 2 discos de freno se requieren / 2 Bremsscheiben erforderlich*

FRENO ANTERIORE *front brake / frein avant / freno delantero / vorne Bremse*

FRENO POSTERIORE *rear brake / frein arrier / freno trasero / hinten Bremse*

FRENO A MANO *hand brake / frein à main / freno de mano / Handbremse*

DISCO ANTERIORE *front disc / disque avant / disco delantero / vorne Bremsscheiben*

FRENO POSTERIORE *rear brake / frein arrier / freno trasero / hinten Bremse*

SUPPORTO PINZA *bracket / pattes de déport / soporte de pinza / Bremssattelträger*

SERIE DISCHI FRIZIONE *clutch set / jeu d'embrayage / jeugo d'embrague / Kupplungsatz*

KIT 48 DENTI *kit 48 splines / kit 48 raineres/ kit 48 dientes / kit 48 nuten*

SERIE MOLLE / *clutch spring set / ressort d'embrayage / jeugo muelles d'embrague / Kupplungsatzfedern*

FANTIC

cc	Modello / Model / Modeles / Modelo / Modell	dfd		Gamma / Range						Gamma / Range					Gamma Range		Gamma Range			Gamma / Range										Modello / Model / Modeles / Modelo / Modell	
50	CABALLERO 50 RC		90 ->	FD0012	B4R	TS	BT			FD0048	BT																			CABALLERO 50 RC	90->
50	CABALLERO 50 REG. SUPER 6 M		-> 83	GF0097	std	FTR				GF0097	std	FTR																			CABALLERO 50 REG. SUPER 6 M	-> 83
50	CABALLERO 50 REGOLARITA		10 ->	FD0511	BD					FD0329	X01	SD	BD							F1540	A	AC	ACM	R	SR	SRM	SRS		MO613F	CABALLERO 50 REGOLARITA	10->
50	CASA 50		75 ->	GF0200	std	FTR				GF0200	std	FTR																		CASA 50	75->
50	COMPETIZIONE 50		75 ->	GF0200	std	FTR				GF0200	std	FTR																		COMPETIZIONE 50	75->
50	ENDURO 50		83 ->	GF0097	std	FTR				GF0097	std	FTR																		ENDURO 50	83->
50	ENDURO 50 COMPETITION		-> 82	GF0200	std	FTR				GF0200	std	FTR																		ENDURO 50 COMPETITION	-> 82
50	ENDURO 50 REPLICA		80 ->	GF0200	std	FTR				GF0200	std	FTR																		ENDURO 50 REPLICA	80->
50	FAST 50		88 ->	FD0098	BE	BA				GF0200	std	FTR																		FAST 50	88->
50	GRAN TURISMO 50 FOUR (FM. 200)		-> 82	GF0200	std	FTR				GF0200	std	FTR																		GRAN TURISMO 50 FOUR (FM. 200)	-> 82
50	GRINTA 50		95 ->	FD0175	BA					FD0165	BT																			GRINTA 50	95->
50	ISSIMO 50		84 ->	GF1151	std					GF1151	std																			ISSIMO 50	84->
50	ISSIMO 50 (ruote lega)			GF1151	std					GF1151	std																			ISSIMO 50 (ruote lega)	
50	ISSIMO 50 (ruote raggi)			GF0151	std	PRO				GF0151	std	PRO																		ISSIMO 50 (ruote raggi)	
50	KOALA 50		87 ->	FD0048	BT					FD0048	BT																			KOALA 50	87->
50	LEADER 50		95 ->	FD0175	BA					FD0165	BT																			LEADER 50	95->
50	MX 50 REGOLARITA COMPETIZIONE		08 ->	FD0193	X01	SD	BD			FD0114	X01	SD	BD							F1540	A	AC	ACM	R	SR	SRM	SRS		MO613F	MX 50 REGOLARITA COMPETIZIONE	08->
50	OASIS 50 0,1		86 -> 87	FD0098	BE	BA				FD0103	BT									F1530	A	AC	CC	R	SR					OASIS 50 0,1	86-> 87
50	OASIS 50 .1 K.S.		87 ->	FD0098	BE	BA				GF0220	std									F1530	A	AC	CC	R	SR					OASIS 50 .1 K.S.	87->
50	OASIS 50 .1 RALLY		86 ->	FD0098	BE	BA				GF0220	std									F1530	A	AC	CC	R	SR					OASIS 50 .1 RALLY	86->
50	OASIS 50 .1 KICK		87 ->	FD0098	BE	BA				GF0244	std									F1530	A	AC	CC	R	SR					OASIS 50 .1 KICK	87->
50	QUEENIE 50		95 ->	FD0175	BA					GF1200	std	FTR	PRO																	QUEENIE 50	95->
50	R 6 50 SUPER			GF0097	std	FTR				GF0097	std	FTR																		R 6 50 SUPER	
50	RAIDER 50		81 -> 85	FD0071	BT					GF0220	std									F1530	A	AC	CC	R	SR					RAIDER 50	81-> 85
50	RAIDER 50 0,1		86 ->	FD0071	BT					GF0220	std									F1530	A	AC	CC	R	SR					RAIDER 50 0,1	86->
50	REGOLARITA 50 CASA		06 ->	FD0281	BD					FD0085	BD									F1540	A	AC	ACM	R	SR	SRM	SRS		MO613F	REGOLARITA 50 CASA	06->
50	REGOLARITA 50 COMPETIZIONE		08 ->	FD0193	X01	SD	BD			FD0114	X01	SD	BD							F1540	A	AC	ACM	R	SR	SRM	SRS		MO613F	REGOLARITA 50 COMPETIZIONE	08->
50	REPLICA 50		-> 80	GF0200	std	FTR				GF0200	std	FTR																		REPLICA 50	-> 80
50	SPRINTER 50		84 ->	GF0152	std	FTR	PRO			GF0152	std	FTR	PRO																	SPRINTER 50	84->
50	SPRINTER 50 3V. R (FM. 248)		83 ->	GF0152	std	FTR	PRO			GF0152	std	FTR	PRO																	SPRINTER 50 3V. R (FM. 248)	83->
50	STRADA 50 (FM. 240)		82 ->	FD0071	BT					GF0200	std	FTR																		STRADA 50 (FM. 240)	82->
50	STRADA 50 SUPER SIX		73 ->	FD0031	BT					GF0200	std	FTR																		STRADA 50 SUPER SIX	73->
50	SUPERSEI 50 MOTARD		06 ->	FD0281	BD					FD0085	BD									F1540	A	AC	ACM	R	SR	SRM	SRS		MO613F	SUPERSEI 50 MOTARD	06->
50	TRAILMATIC 50 (FM. 283)		83 ->	GF0220	std					GF0220	std																			TRAILMATIC 50 (FM. 283)	83->
50	TRIAL 50 .1 (FM.268)		86	FD0074	BD					GF0220	std									F1530	A	AC	CC	R	SR					TRIAL 50 .1 (FM.268)	86
50	TRIAL 50 .1 H2O		87	FD0074	BD					GF0244	std									F1530	A	AC	CC	R	SR					TRIAL 50 .1 H2O	87
50	TRIAL 50 0,5		89	FD0094	SD	BD				FD0094	SD	BD								F1530	A	AC	CC	R	SR					TRIAL 50 0,5	89
50	TRIAL 50 0,7		90	FD0094	SD	BD				FD0094	SD	BD								F1530	A	AC	CC	R	SR					TRIAL 50 0,7	90
50	TRIAL 50 0,9		91 ->	FD0094	SD	BD				FD0094	SD	BD								F1530	A	AC	CC	R	SR					TRIAL 50 0,9	91->
50	TRIAL 50 I SERIE (mozzi centrali)		-> 83	GF0153	std					GF0097	std	FTR								F1522	A									TRIAL 50 I SERIE (mozzi centrali)	-> 83
50	TRIAL 50 II mozzi conici		83 -> 84	GF0220	std					GF0220	std									F1522	A									TRIAL 50 II mozzi conici	83-> 84
50	TRIAL 50 JUNIOR		87	GF0220	std					GF0224	std									F1530	A	AC	CC	R	SR					TRIAL 50 JUNIOR	87
65	MX 65 REGOLARITA COMPETIZIONE		08 ->	FD0193	X01	SD	BD			FD0114	X01	SD	BD																	MX 65 REGOLARITA COMPETIZIONE	08->
80	CROSS 80 COMPETITION		-> 80	GF0200	std	FTR				GF0200	std	FTR																		CROSS 80 COMPETITION	-> 80
80	CROSS 80 COMPETITION		81 ->	GF0200	std	FTR				GF0204	std																			CROSS 80 COMPETITION	81->
80	ENDURO 80		80 ->	GF0200	std	FTR				GF0204	std																			ENDURO 80	80->
80	REGOLARITA 80 COMPETIZIONE		08 ->	FD0193	TS	BT	X01	SD	BD	FD0114	X01	SD	BD																	REGOLARITA 80 COMPETIZIONE	08->
80	TRIAL 80		-> 83	GF0097	std	FTR				GF0097	std	FTR																		TRIAL 80	-> 83
85	MX 85 REGOLARITA COMPETIZIONE		08 ->	FD0193	X01	SD	BD			FD0114	X01	SD	BD																	MX 85 REGOLARITA COMPETIZIONE	08->
125	CABALLERO 125 ENDURO 2T		12 ->	FD0193	X01	SD	BD			FD0329	X01	SD	BD																	CABALLERO 125 ENDURO 2T	12->
125	CABALLERO 125 MOTARD 2T		10 ->	FD0193	X01	SD	BD			FD0329	X01	SD	BD																	CABALLERO 125 MOTARD 2T	10->
125	CABALLERO 125 MOTARD 4T		10 ->	FD0511	BD					FD0329	X01	SD	BD																	CABALLERO 125 MOTARD 4T	10->
125	CABALLERO 125 REGOLARITA		81 -> 84	GF0200	std	FTR				GF0204	std									F1524	A									CABALLERO 125 REGOLARITA	81-> 84
125	CABALLERO 125 REGOLARITA 4T		10 ->	FD0511	BD					FD0329	X01	SD	BD																	CABALLERO 125 REGOLARITA 4T	10->
125	CROSS 125 COMPETITION		80 ->	GF0200	std	FTR				GF0204	std																			CROSS 125 COMPETITION	80->
125	ENDURO 125		80 ->	GF0200	std	FTR				GF0204	std																			ENDURO 125	80->
125	MX 125 REGOLARITA CASA		08 ->	FD0281	BD					FD0085	BD																			MX 125 REGOLARITA CASA	08->

dfd **DOPPIO FRENO A DISCO** *twin disc / 2 disques de frein nécessaires / 2 discos de freno se requieren / 2 Bremsscheiben erforderlich*

FRENO ANTERIORE *front brake / frein avant / freno delantero / vorne Bremse*

FRENO POSTERIORE *rear brake / frein arrier / freno trasero / hinten Bremse*

FRENO A MANO *hand brake / frein à main / freno de mano / Handbremse*

DISCO ANTERIORE *front disc / disque avant / disco delantero / vorne Bremsscheiben*

FRENO POSTERIORE *rear brake / frein arrier / freno trasero / hinten Bremse*

DISCO MAGGIORATO *oversize disc / disque oversize /disco oversize / oversize Bremsscheiben*

SUPPORTO PINZA *bracket / pattes de déport / soporte de pinza / Bremssatelträger*

SERIE DISCHI FRIZIONE *clutch set / jeu d'embrayage / jeugo d'embrague / Kupplungsatz*

SERIE MOLLE / *clutch spring set / ressort d'embrayage / jeugo muelles d'embrague / Kupplungsatzfedern*

FANTIC

cc	Modello / Model / Modeles / Modelo / Modell	dfd		Gamma / Range						Gamma / Range					Gamma Range		Gamma Range				Gamma / Range						Modello / Model / Modeles / Modelo / Modell	
125	RAIDER 125		-> 82																		F1526	A	AC	CC				RAIDER 125	-> 82
125	RAIDER 125		83 -> 84	FD0048	BT					GF0221	std	FTR									F1526	A	AC	CC				RAIDER 125	83 -> 84
125	RAIDER 125		85 ->	FD0048	BT					GF0221	std	FTR																RAIDER 125	85 ->
125	RAIDER 125 LC		83	FD0048	BT					GF0221	std	FTR																RAIDER 125 LC	83
125	RAIDER 125 LC		84 ->	FD0048	BT					GF0221	std	FTR									F1526	A	AC	CC				RAIDER 125 LC	84 ->
125	REGOLARITA 125 COMPETIZIONE		08 ->	FD0511	BD					FD0114	X01	SD	BD															REGOLARITA 125 COMPETIZIONE	08 ->
125	RSX 125		81 ->	GF0084	std					GF0084	std																	RSX 125	81 ->
125	SPORT 125		-> 84	FD0069	BT					GF0201	std										F1526	A	AC	CC				SPORT 125	-> 84
125	SPORT 125 HP1 (FM.265)		85 ->	FD0103	BT					GF0229	std										F1526	A	AC	CC				SPORT 125 HP1 (FM.265)	85 ->
125	SPORT 125 MK II		-> 84	FD0069	BT					GF0201	std										F1526	A	AC	CC				SPORT 125 MK II	-> 84
125	SPORT 125 MK II (f.a.tel.1706338)		85 ->	FD0069	BT					GF0229	std										F1526	A	AC	CC				SPORT 125 MK II (f.a.tel.1706338)	85 ->
125	STRADA 125 (FM. 4000-A)		83 ->	FD0069	BT					GF0201	std										F1526	A	AC	CC				STRADA 125 (FM. 4000-A)	83 ->
125	SUPER MOTARD 125		08 ->	FD0281	BD					FD0085	BD																	SUPER MOTARD 125	08 ->
125	SUPERSEI 125 MOTARD		08 ->	FD0281	BD					FD0114	X01	SD	BD															SUPERSEI 125 MOTARD	08 ->
125	TRIAL 125 .1 Progress 1		87 -> 88	FD0074	BD					GF0200	std	FTR									F1553	A						TRIAL 125 .1 Progress 1	87 -> 88
125	TRIAL 125 .1 Progress 2		85 -> 86	FD0074	BD					GF0200	std	FTR									F1553	A						TRIAL 125 .1 Progress 2	85 -> 86
125	TRIAL 125 .3 PROFESSIONAL (FM 361)		87 -> 88	FD0074	BD					FD0074	BD																	TRIAL 125 .3 PROFESSIONAL (FM 361)	87 -> 88
125	TRIAL 125 0,5		89 -> 90	FD0094	SD	BD				FD0094	SD	BD									F1526	A	AC	CC				TRIAL 125 0,5	89 -> 90
125	TRIAL 125 0,9		91 ->	FD0094	SD	BD				FD0094	SD	BD									F1526	A	AC	CC				TRIAL 125 0,9	91 ->
125	TRIAL 125 7 DAYS (mozzi centrali)																				F1524	A						TRIAL 125 7 DAYS (mozzi centrali)	
125	TRIAL 125 7 DAYS (mozzi conici)																				F1524	A						TRIAL 125 7 DAYS (mozzi conici)	
125	TRIAL 125 7 DAYS mozzi conici			GF0200	std	FTR				GF0200	std	FTR																TRIAL 125 7 DAYS mozzi conici	
125	TRIAL 125 7 DAYS(mozzi centrali)			GF0097	std	FTR				GF0084	std																	TRIAL 125 7 DAYS(mozzi centrali)	
125	TRIAL 125 I SERIE. (tEL. grig. m. cen)			GF0153	std					GF0097	std	FTR									F1524	A						TRIAL 125 I SERIE. (tEL. grig. m. cen)	
125	TRIAL 125 II SERIE (tel.rosso, m.cen)			GF0097	std	FTR				GF0097	std	FTR									F1524	A						TRIAL 125 II SERIE (tel.rosso, m.cen)	
125	TRIAL 125 III SERIE (mozzi conici)			GF0200	std	FTR				GF0200	std	FTR									F1524	A						TRIAL 125 III SERIE (mozzi conici)	
125	TRIAL 125 PROFESSIONAL (FM.237)		83 -> 84	GF0200	std	FTR				GF0200	std	FTR									F1526	A	AC	CC				TRIAL 125 PROFESSIONAL (FM.237)	83 -> 84
125	TZ 125 SM		12 ->	FD0093	R01	SP	TS	BT																				TZ 125 SM	12 ->
200	CABALLERO 200 MOTARD 4T		10 ->	FD0511	BD					FD0329	X01	SD	BD															CABALLERO 200 MOTARD 4T	10 ->
200	CABALLERO 200 REGOLARITA 4T		10 ->	FD0511	BD					FD0329	X01	SD	BD															CABALLERO 200 REGOLARITA 4T	10 ->
200	TRIAL 200		85 -> 86	FD0074	BD					GF0200	std	FTR									F1553	A						TRIAL 200	85 -> 86
200	TRIAL 200 (FM. 350)		78 ->	GF0200	std	FTR				GF0200	std	FTR									F1524	A						TRIAL 200 (FM. 350)	78 ->
200	TRIAL 200 Progress 1		86 ->	FD0074	BD					GF0200	std	FTR									F1525	A	AC	CC				TRIAL 200 Progress 1	86 ->
201	TRIAL 201 Progress2		86 ->	FD0074	BD					GF0200	std	FTR									F1525	A	AC	CC				TRIAL 201 Progress2	86 ->
240	TRIAL 240 (FM 363)		87 -> 88	FD0074	BD					FD0074	BD										F1553	A						TRIAL 240 (FM 363)	87 -> 88
240	TRIAL 240 (FM. 450)		-> 83	GF0200	std	FTR				GF0200	std	FTR																TRIAL 240 (FM. 450)	-> 83
240	TRIAL 240 SEVEN DAYS (FM. 289)		86	GF0221	std	FTR				GF0200	std	FTR									F1553	A						TRIAL 240 SEVEN DAYS (FM. 289)	86
241	TRIAL 241 PROFESSIONAL		86	FD0074	BD					GF0200	std	FTR									F1553	A						TRIAL 241 PROFESSIONAL	86
249	TRIAL 249		90 ->	FD0094	SD	BD				FD0094	SD	BD																TRIAL 249	90 ->
250	COACH 250		91 ->	FD0094	BT	SD	BD			GF0200	std	FTR																COACH 250	91 ->
250	K-ROO 250		91 -> 92	FD0094	BT	SD	BD			FD0094	BT	SD									F1553	A						K-ROO 250	91 -> 92
250	K-ROO 250		93 ->	FD0142	BD	BA				FD0142	BD	BA																K-ROO 250	93 ->
250	RAIDER 250 (FM. 259)		85 ->	FD0091	BT	BD				GF0227	std																	RAIDER 250 (FM. 259)	85 ->
300	TRIAL 300 (FM. 403)		84	GF0221	std	FTR				GF0200	std	FTR									F1553	A						TRIAL 300 (FM. 403)	84
301	TRIAL 301 Progress 1 (FM. 266)		85	FD0074	BD					GF0200	std	FTR									F1553	A						TRIAL 301 Progress 1 (FM. 266)	85
301	TRIAL 301 Progress 2		86	FD0074	BD					GF0200	std	FTR									F1553	A						TRIAL 301 Progress 2	86
303	TRIAL 303 (FM 364)		87 -> 88	FD0074	BD					FD0074	BD										F1553	A						TRIAL 303 (FM 364)	87 -> 88
305	TRIAL 305		89	FD0094	SD	BD				FD0094	SD	BD									F1553	A						TRIAL 305	89
307	TRIAL 307		90 -> 91	FD0094	SD	BD				FD0094	SD	BD									F1553	A						TRIAL 307	90 -> 91

FB MINARELLI

cc	Modello / Model / Modeles / Modelo / Modell	dfd		Gamma / Range						Gamma / Range					Gamma Range		Gamma Range				Gamma / Range						Modello / Model / Modeles / Modelo / Modell	
50	RIEJU MARATHON 50		74 ->	GF1241	std					GF1241	std																	RIEJU MARATHON 50	74 ->
80	MR 80			FD0142	BD	BA				GF1156	std																	MR 80	

dfd — **DOPPIO FRENO A DISCO** *twin disc / 2 disques de frein nécessaires / 2 discos de freno se requieren / 2 Bremsscheiben erforderlich*

FRENO ANTERIORE *front brake / frein avant / freno delantero / vorne Bremse*

FRENO POSTERIORE *rear brake / frein arrier / freno trasero / hinten Bremse*

FRENO A MANO *hand brake / frein à main / freno de mano / Handbremse*

DISCO ANTERIORE *front disc / disque avant / disco delantero / vorne Bremsscheiben*

FRENO POSTERIORE *rear brake / frein arrier / freno trasero / hinten Bremse*

DISCO MAGGIORATO *oversize disc / disque oversize /disco oversize / oversize Bremsscheiben*

SUPPORTO PINZA *bracket / pattes de déport / soporte de pinza / Bremssatelträger*

SERIE DISCHI FRIZIONE *clutch set / jeu d'embrayage / jeugo d'embrague / Kupplungsatz*

SERIE MOLLE / *clutch spring set / ressort d'embrayage / jeugo muelles d'embrague / Kupplungsatzfedern*

GARELLI

cc	Modello / Model / Modeles / Modelo / Modell	dfd		Gamma / Range						Gamma / Range						Gamma Range		Gamma Range				Gamma / Range								Modello / Model / Modeles / Modelo / Modell	
50	**BASIC 50 (ruota lega fondermonte)**			GF1151	std					GF1151	std																			**BASIC 50 (ruota lega fondermonte)**	
50	**BASIC 50 (ruota lega grimeca)**			GF0210	std	FTR	PRO			GF0210	std	FTR	PRO																	**BASIC 50 (ruota lega grimeca)**	
50	**BASIC 50 (ruota raggi)**			GF0151	std	PRO				GF0151	std	PRO																		**BASIC 50 (ruota raggi)**	
50	**ciclomotori 50 corpo elastico 1veloc.**																					F1547	A							**ciclomotori 50 corpo elastico 1veloc.**	
50	**ciclomotori 50 disco avviamento**																					F1546	A							**ciclomotori 50 disco avviamento**	
50	**CICLONE 50 I SERIE (ruota raggi)**			GF0153	std					GF0153	std																			**CICLONE 50 I SERIE (ruota raggi)**	
50	**CICLONE 50 II SERIE (ruota lega)**			GF0153	std					GF0153	std																			**CICLONE 50 II SERIE (ruota lega)**	
50	**CICLONE 50 N DE LUXE SELF MIX L.C**			FD0031	BT					GF0153	std																			**CICLONE 50 N DE LUXE SELF MIX L.C**	
50	**CICLONE 50 N/N DE LUXE SELF MIX L**			GF0153	std					GF0153	std																			**CICLONE 50 N/N DE LUXE SELF MIX L**	
50	**CPR 50**		02 ->	FD0175	BA																									**CPR 50**	02->
50	**EUREKA 50**			GF0151	std	PRO				GF0151	std	PRO																		**EUREKA 50**	
50	**FORMUNO 50 (a tel.n. 2701551)**		87 ->	GF0228	std					GF0210	std	FTR	PRO																	**FORMUNO 50 (a tel.n. 2701551)**	87->
50	**FORMUNO 50 (da tel. n 2701552)**		87 ->	GF0245	std	FTR				GF0210	std	FTR	PRO																	**FORMUNO 50 (da tel. n 2701552)**	87->
50	**FORMUNO 50 F1 RAID**		87 ->							GF0210	std	FTR	PRO																	**FORMUNO 50 F1 RAID**	87->
50	**FX 50**		02 ->	FD0175	BA																									**FX 50**	02->
50	**GRAN TURISMO 50 (ruota lega)**			GF0153	std					GF0153	std																			**GRAN TURISMO 50 (ruota lega)**	
50	**GULP 50**			GF0151	std	PRO				GF0151	std	PRO										F1544	A							**GULP 50**	
50	**JUNIOR 50 TURISMO (ruota raggi)**			GF0152	std	FTR	PRO			GF0152	std	FTR	PRO																	**JUNIOR 50 TURISMO (ruota raggi)**	
50	**KL 50 SV**			GF0153	std					GF0153	std											F1544	A							**KL 50 SV**	
50	**KRS 50**		02 ->	FD0219	SE	BE	BA																							**KRS 50**	02->
50	**NOI 50 (ruota lega fondermonte)**			GF1151	std					GF1151	std											F1549	A							**NOI 50 (ruota lega fondermonte)**	
50	**NOI 50 (ruota lega grimeca)**			GF0210	std	FTR	PRO			GF0210	std	FTR	PRO									F1549	A							**NOI 50 (ruota lega grimeca)**	
50	**NOI 50 (ruota raggi)**			GF0151	std	PRO				GF0151	std	PRO										F1549	A							**NOI 50 (ruota raggi)**	
50	**NOI 50 MATIC**			GF0151	std	PRO				GF0151	std	PRO										F1549	A							**NOI 50 MATIC**	
50	**SAHEL 50**		91 ->	FD0098	BE	BA				FD0094	BT	SD																		**SAHEL 50**	91->
50	**STARTER 50**		02 ->	FD0175	BA																									**STARTER 50**	02->
50	**SUPER VIP 50**			GF0151	std	PRO				GF0151	std	PRO																		**SUPER VIP 50**	
50	**TEAM MATIC 50**		88 ->	GF0246	std	FTR				GF0210	std	FTR	PRO																	**TEAM MATIC 50**	88->
50	**TIGER 50 XLE**		86 ->	FD0098	BE	BA				FD0074	BD	BA										F1533	A	AC	CC	R	SR			**TIGER 50 XLE**	86->
50	**URKA 50**		91 ->	FD0012	B4R	TS	BT																							**URKA 50**	91->
50	**VIP 50 (ruota lega grimeca)**			GF0210	std	FTR	PRO			GF0210	std	FTR	PRO									F1549	A							**VIP 50 (ruota lega grimeca)**	
50	**VIP 50 (ruota raggi)**			GF0151	std	PRO				GF0151	std	PRO										F1549	A							**VIP 50 (ruota raggi)**	
50	**VIP 50 ruota lega (fondermonte)**			GF1151	std					GF1151	std											F1549	A							**VIP 50 ruota lega (fondermonte)**	
80	**SAHEL 80**		89 ->	FD0098	BE	BA				FD0094	BT	SD																		**SAHEL 80**	89->
125	**FREELAND 125**		02 ->	FD0219	SE	BE	BA																							**FREELAND 125**	02->
125	**GTA 125**	•	86	FD0048	BT					FD0048	BT											F1532	A	AC	CC					**GTA 125**	86
125	**GTA 125**	•	87																			F1532	A	AC	CC					**GTA 125**	87
125	**JOKER 2 125**		02 ->	FD0075	BT																									**JOKER 2 125**	02->
125	**RAIDER 125**		02 ->	FD0085	BT	BD																								**RAIDER 125**	02->
125	**TIGER 125**																					F1524	A							**TIGER 125**	
125	**TIGER 125 XLE**		86 ->	FD0091	BT	BD				FD0103	BT											F1532	A	AC	CC					**TIGER 125 XLE**	86->
125	**TIGER 125 XR**			FD0012	B4R	TS	BT			GF0200A	std											F1532	A	AC	CC					**TIGER 125 XR**	
125	**TIGER 125 XRD**			FD0012	B4R	TS	BT			GF0200A	std											F1532	A	AC	CC					**TIGER 125 XRD**	
125	**TRS 125 ACQUA SM**																					F1532	A	AC	CC					**TRS 125 ACQUA SM**	
125	**TSR 125**			FD0069	BT					GF0201	std											F1524	A							**TSR 125**	
125	**TSR 125 SELF MIX**			FD0028	BT					GF0201	std											F1524	A							**TSR 125 SELF MIX**	
150	**FREELAND 150**		02 ->	FD0219	SE	BE	BA																							**FREELAND 150**	02->
150	**JOKER 2 150**		02 ->	FD0075	BT																									**JOKER 2 150**	02->
320	**TRIAL 320**		-> 85	GF0200	std	FTR				GF0200	std	FTR										F1532	A	AC	CC					**TRIAL 320**	-> 85
320	**TRIAL 320**		86 ->	FD0094	SD	BD				GF0200	std	FTR																		**TRIAL 320**	86->

GAS GAS

cc	Modello / Model / Modeles / Modelo / Modell	dfd		Gamma / Range						Gamma / Range						Gamma Range		Gamma Range				Gamma / Range								Modello / Model / Modeles / Modelo / Modell	
50	**EC 50 BOY**		01 ->	FD0268	X01	BD				FD0268	X01	BD																		**EC 50 BOY**	01->
50	**EC 50 ROOKIE**		01 -> 04	FD0162	BT					FD0268	X01	BD																		**EC 50 ROOKIE**	01->04

dfd **DOPPIO FRENO A DISCO** *twin disc / 2 disques de frein nécessaires / 2 discos de freno se requieren / 2 Bremsscheiben erforderlich*

FRENO ANTERIORE *front brake / frein avant / freno delantero / vorne Bremse*

FRENO POSTERIORE *rear brake / frein arrier / freno trasero / hinten Bremse*

FRENO A MANO *hand brake / frein à main / freno de mano / Handbremse*

DISCO ANTERIORE *front disc / disque avant / disco delantero / vorne Bremsscheiben*

FRENO POSTERIORE *rear brake / frein arrier / freno trasero / hinten Bremse*

DISCO MAGGIORATO *oversize disc / disque oversize /disco oversize / oversize Bremsscheiben*

SUPPORTO PINZA *bracket / pattes de déport / soporte de pinza / Bremssatelträger*

SERIE DISCHI FRIZIONE *clutch set / jeu d'embrayage / jeugo d'embrague / Kupplungsatz*

SERIE MOLLE / *clutch spring set / ressort d'embrayage / jeugo muelles d'embrague / Kupplungsatzfedern*

GAS GAS

cc	Modello / Model / Modeles / Modelo / Modell	dfd		Gamma / Range						Gamma / Range					Gamma Range				Gamma Range						Gamma / Range									Modello / Model / Modeles / Modelo / Modell	
50	**EC 50 ROOKIE**		05 ->	FD0195	BT	SE				FD0292	X01	BD																						**EC 50 ROOKIE**	05->
50	**SM 50 ROOKIE**		02 ->	FD0162	BT					FD0268	X01	BD																						**SM 50 ROOKIE**	02->
50	**TXT 50 BOY**		01 -> 03	FD0268	X01	BD				FD0268	X01	BD																						**TXT 50 BOY**	01->03
50	**TXT 50 BOY**		04 ->	FD0094	SD	BD				FD0094	SD	BD																						**TXT 50 BOY**	04->
50	**TXT 50 ROOKIE**		02 -> 03	FD0268	X01	BD				FD0268	X01	BD																						**TXT 50 ROOKIE**	02->03
50	**WILD 50 HP**	•	04 ->	FD0186	X01	SD	BD			FD0186	X01	SD	BD																					**WILD 50 HP**	04->
65	**MC 65**		05 ->	FD0268	X01	BD				FD0268	X01	BD																						**MC 65**	05->
80	**MC 80**		95 -> 02	FD0186	X01	SD	BD			FD0091	BD				DF5042	OE	AF		DF5024	A	AP	OE												**MC 80**	95->02
80	**TXT 80 ROOKIE**		02 -> 03	FD0268	X01	BD				FD0268	X01	BD																						**TXT 80 ROOKIE**	02->03
125	**CROSS 125**		94 ->	FD0186	TS	BT	X01	SD	BD	FD0091	BT																							**CROSS 125**	94->
125	**DELTA 125**		91	FD0142	BD	BA																												**DELTA 125**	91
125	**EC 125 2T RACING**		13 -> 15	FD0193	X01	SD	BD			FD0349	X01	SD	BD		DF5042	OE	AF		DF5024	A	AP	OE			F1436	A	AC	CC	R	SR				**EC 125 2T RACING**	13->15
125	**EC 125 MC**		97 -> 99	FD0186	X01	SD	BD			FD0206	X01	SD	BD												F1436	A	AC	CC	R	SR				**EC 125 MC**	97->99
125	**EC 125 MC**		00 -> 07	FD0193	X01	SD	BD			FD0114	X01	SD	BD												F1436	A	AC	CC	R	SR				**EC 125 MC**	00->07
125	**EC 125 MX**		02 -> 07	FD0193	X01	SD	BD			FD0114	X01	SD	BD		DF5042	OE	AF		DF5024	A	AP	OE			F1436	A	AC	CC	R	SR				**EC 125 MX**	02->07
125	**EC 125 SM**		02 -> 07	FD0093	R01	SP	TS	BT		FD0114	X01	SD	BD		DF5042	OE	AF		DF5024	A	AP	OE			F1436	A	AC	CC	R	SR				**EC 125 SM**	02->07
125	**EC 125 SYXDAYS**		10	FD0193	X01	SD	BD			FD0114	X01	SD	BD		DF5042	OE	AF		DF5024	A	AP	OE			F1436	A	AC	CC	R	SR				**EC 125 SYXDAYS**	10
125	**EC 125 SYXDAYS**		11	FD0193	X01	SD	BD			FD0349	X01	SD	BD		DF5042	OE	AF		DF5024	A	AP	OE			F1436	A	AC	CC	R	SR				**EC 125 SYXDAYS**	11
125	**ENDURCROSS 125**		94 ->	FD0186	TS	BT	X01	SD	BD	FD0091	BT																							**ENDURCROSS 125**	94->
125	**HALLEY 125 EH-SM**		09																						F1436	A	AC	CC	R	SR				**HALLEY 125 EH-SM**	09
125	**JT 12 125**		95 ->	FD0142	BD	BA				FD0142	BD	BA																						**JT 12 125**	95->
125	**MC 125**		96 -> 02	FD0186	X01	SD	BD			FD0206	X01	SD	BD		DF5042	OE	AF		DF5024	A	AP	OE												**MC 125**	96->02
125	**MC 125**		03 -> 09	FD0193	X01	SD	BD			FD0114	X01	SD	BD		DF5042	OE	AF		DF5024	A	AP	OE												**MC 125**	03->09
125	**MC 125**		10 ->	FD0193	X01	SD	BD			FD0114	X01	SD	BD																						**MC 125**	10->
125	**PAMPERA 125**		96 -> 01	FD0142	BD	BA				FD0142	BD	BA													F1561	CC	R	SR						**PAMPERA 125**	96->01
125	**PAMPERA 125**		02 -> 03	FD0142	BD	BA				FD0142	BD	BA																						**PAMPERA 125**	02->03
125	**PAMPERA 125**		04 ->	FD0195	BT	SE				FD0268	X01	BD																						**PAMPERA 125**	04->
125	**SM 125**		02 ->	FD0093	R01	SP	TS	BT		FD0114	X01	SD	BD																						**SM 125**	02->
125	**TRIAL 125**		91 ->	FD0142	BD					FD0142	BD																								**TRIAL 125**	91->
125	**TT 125**		95 ->	FD0186	TS	BT	X01	SD	BD	FD0142	BD	BA													F1561	CC	R	SR						**TT 125**	95->
125	**TT 125 ENDURCROSS**		93 ->	FD0186	TS	BT	X01	SD	BD	FD0091	BT																								**TT 125 ENDURCROSS**	93->
125	**TX 125 RANDONE**		12 -> 13	FD0292	X01	BD				FD0315	BD																								**TX 125 RANDONE**	12->13
125	**TXT 125**		01 -> 03	FD0268	X01	BD				FD0268	X01	BD			DF5126	A			DF5131	A															**TXT 125**	01->03
125	**TXT 125 (Formula caliper)**		12 -> 13	FD0481	SD	BD				FD0315	BD																								**TXT 125 (Formula caliper)**	12->13
125	**TXT 125 GP**		19 -> 20	FD0552	SD					FD0315	BD																								**TXT 125 GP**	19->20
125	**TXT 125 PRO**		04 -> 13	FD0292	X01	BD				FD0315	BD				DF5130	A			DF5131	A															**TXT 125 PRO**	04->13
125	**TXT 125 PRO RACING**		14	FD0512	BD					FD0315	BD				DF5112	A			DF5131	A															**TXT 125 PRO RACING**	14
125	**TXT 125 PRO REPLICA**		13	FD0512	BD					FD0315	BD				DF5112	A			DF5131	A															**TXT 125 PRO REPLICA**	13
125	**TXT 125 RACING**		19 -> 20	FD0552	SD					FD0315	BD																								**TXT 125 RACING**	19->20
140	**JTR 140 CONTACT**		96 ->	FD0142	BD	BA				FD0142	BD	BA																								**JTR 140 CONTACT**	96->
150	**JT 16 150**		95 ->	FD0142	BD	BA				FD0142	BD	BA																								**JT 16 150**	95->
160	**JT 160**		95	FD0142	BD	BA				FD0142	BD	BA																								**JT 160**	95
200	**EC 200 2T**		99	FD0186	X01	SD	BD			FD0206	X01	SD	BD		DF5042	OE	AF		DF5024	A	AP	OE			F1469	A	AC	CC	R	SR	Q	QC		**EC 200 2T**	99
200	**EC 200 2T**		00 -> 10	FD0193	X01	SD	BD			FD0114	X01	SD	BD		DF5042	OE	AF		DF5024	A	AP	OE			F1469	A	AC	CC	R	SR	Q	QC		**EC 200 2T**	00->10
200	**EC 200 2T**		11	FD0193	X01	SD	BD			FD0349	X01	SD	BD		DF5042	OE	AF		DF5024	A	AP	OE			F1469	A	AC	CC	R	SR	Q	QC		**EC 200 2T**	11
200	**EC 200 2T R**		18 -> 19	FD0193	X01	SD	BD			FD0349	X01	SD	BD		DF5042	OE	AF		DF5024	A	AP	OE			F1469	A	AC	CC	R	SR	Q	QC		**EC 200 2T R**	18->19
200	**EC 200 2T RACING**		13 -> 17	FD0193	X01	SD	BD			FD0349	X01	SD	BD		DF5042	OE	AF		DF5024	A	AP	OE			F1469	A	AC	CC	R	SR	Q	QC		**EC 200 2T RACING**	13->17
200	**EC 200 MX**		02 -> 10	FD0193	X01	SD	BD			FD0114	X01	SD	BD		DF5042	OE	AF		DF5024	A	AP	OE			F1469	A	AC	CC	R	SR	Q	QC		**EC 200 MX**	02->10
200	**EC 200 SM**		02 -> 07	FD0093	R01	SP	TS	BT		FD0114	X01	SD	BD		DF5042	OE	AF		DF5024	A	AP	OE			F1469	A	AC	CC	R	SR	Q	QC		**EC 200 SM**	02->07
200	**EC 200 SYXDAYS**		10	FD0193	X01	SD	BD			FD0114	X01	SD	BD		DF5042	OE	AF		DF5024	A	AP	OE			F1469	A	AC	CC	R	SR	Q	QC		**EC 200 SYXDAYS**	10
200	**HOBBY 200**		07												DF5042	OE	AF		DF5024	A	AP	OE												**HOBBY 200**	07
200	**PAMPERA 200**		92 -> 01	FD0142	BD					FD0142	BD														F1561	CC	R	SR						**PAMPERA 200**	92->01
200	**TX 200**		97 -> 99	FD0094	SD	BD				FD0094	SD	BD													F1561	CC	R	SR						**TX 200**	97->99
200	**TXT 200**		00 -> 03	FD0268	X01	BD				FD0268	X01	BD			DF5126	A			DF5131	A														**TXT 200**	00->03
200	**TXT 200 PRO**		04 -> 13	FD0292	X01	BD				FD0315	BD				DF5130	A			DF5131	A														**TXT 200 PRO**	04->13
240	**WILD 240 HP**	•	04 ->	FD0186	X01	SD	BD			FD0186	X01	SD	BD																					**WILD 240 HP**	04->
250	**CROSS 250**		95 ->	FD0186	X01	SD	BD			FD0073	X01	SD	BD																					**CROSS 250**	95->

dfd **DOPPIO FRENO A DISCO** *twin disc / 2 disques de frein nécessaires / 2 discos de freno se requieren / 2 Bremsscheiben erforderlich*

FRENO ANTERIORE *front brake / frein avant / freno delantero / vorne Bremse*

FRENO POSTERIORE *rear brake / frein arrier / freno trasero / hinten Bremse*

FRENO A MANO *hand brake / frein à main / freno de mano / Handbremse*

DISCO ANTERIORE *front disc / disque avant / disco delantero / vorne Bremsscheiben*

FRENO POSTERIORE *rear brake / frein arrier / freno trasero / hinten Bremse*

DISCO MAGGIORATO *oversize disc / disque oversize /disco oversize / oversize Bremsscheiben*

SUPPORTO PINZA *bracket / pattes de déport / soporte de pinza / Bremssatelträger*

SERIE DISCHI FRIZIONE *clutch set / jeu d'embrayage / jeugo d'embrague / Kupplungsatz*

SERIE MOLLE / *clutch spring set / ressort d'embrayage / jeugo muelles d'embrague / Kupplungsatzfedern*

GAS GAS

cc	Modello / Model / Modeles / Modelo / Modell	dfd			Gamma / Range						Gamma / Range					Gamma Range		Gamma Range					Gamma / Range									Modello / Model / Modeles / Modelo / Modell	
250	**EC 250 2T**		97 -> 99	FD0186	X01	SD	BD			FD0206	X01	SD	BD			DF5042	OE AF	DF5024	A AP OE			F1469	A	AC	CC	R	SR	Q	QC			**EC 250 2T**	97->99
250	**EC 250 2T**		00 -> 10	FD0193	X01	SD	BD			FD0114	X01	SD	BD			DF5042	OE AF	DF5024	A AP OE			F1469	A	AC	CC	R	SR	Q	QC			**EC 250 2T**	00->10
250	**EC 250 2T**		11 -> 17	FD0193	X01	SD	BD			FD0349	X01	SD	BD			DF5042	OE AF	DF5024	A AP OE			F1469	A	AC	CC	R	SR	Q	QC			**EC 250 2T**	11->17
250	**EC 250 2T R**		18 -> 19	FD0193	X01	SD	BD			FD0349	X01	SD	BD			DF5042	OE AF	DF5024	A AP OE			F1469	A	AC	CC	R	SR	Q	QC			**EC 250 2T R**	18->19
250	**EC 250 2T RACING**		13 -> 17	FD0193	X01	SD	BD			FD0349	X01	SD	BD			DF5042	OE AF	DF5024	A AP OE			F1469	A	AC	CC	R	SR	Q	QC			**EC 250 2T RACING**	13->17
250	**EC 250 MX**		01 -> 07	FD0193	X01	SD	BD			FD0114	X01	SD	BD			DF5042	OE AF	DF5024	A AP OE			F1469	A	AC	CC	R	SR	Q	QC			**EC 250 MX**	01->07
250	**EC 250 SM**		02 -> 07	FD0093	R01	SP	TS	BT		FD0114	X01	SD	BD			DF5042	OE AF	DF5024	A AP OE			F1469	A	AC	CC	R	SR	Q	QC			**EC 250 SM**	02->07
250	**EC 250 SYXDAYS**		10	FD0186	X01	SD	BD			FD0206	X01	SD	BD			DF5042	OE AF	DF5024	A AP OE			F1469	A	AC	CC	R	SR	Q	QC			**EC 250 SYXDAYS**	10
250	**EC F 250 4T**		10 -> 15	FD0186	X01	SD	BD			FD0206	X01	SD	BD			DF5042	OE AF	DF5024	A AP OE			F2846	A	AC	CC	R	SR	Q	QC			**EC F 250 4T**	10->15
250	**ENDURCROSS 250**		95 ->	FD0186	X01	SD	BD									DF5042	OE AF	DF5024	A AP OE													**ENDURCROSS 250**	95->
250	**JT 250 CONTACT**		94 ->	FD0142	BD					FD0142	BD					DF5042	OE AF	DF5024	A AP OE													**JT 250 CONTACT**	94->
250	**JT 25 250**		91 ->	FD0142	BD					FD0142	BD																					**JT 25 250**	91->
250	**JTR 250 CONTACT**		96 ->	FD0142	BD					FD0142	BD																					**JTR 250 CONTACT**	96->
250	**MC 250**		97 -> 99	FD0186	X01	SD	BD			FD0206	X01	SD	BD			DF5042	OE AF	DF5024	A AP OE			F1469	A	AC	CC	R	SR	Q	QC			**MC 250**	97->99
250	**MC 250**		00 -> 09	FD0193	X01	SD	BD			FD0114	X01	SD	BD			DF5042	OE AF	DF5024	A AP OE			F1469	A	AC	CC	R	SR	Q	QC			**MC 250**	00->09
250	**PAMPERA 250**		96 -> 99	FD0094	SD	BD				FD0094	SD	BD																				**PAMPERA 250**	96->99
250	**PAMPERA 250**		00 -> 01	FD0195	BT	SE				FD0268	X01	BD										F1561	CC	R	SR							**PAMPERA 250**	00->01
250	**SM 250**		02 ->	FD0093	R01	SP	TS	BT		FD0114	X01	SD	BD			DF5042	OE AF	DF5024	A AP OE			F1469	A	AC	CC	R	SR	Q	QC			**SM 250**	02->
250	**T 25 250 CONTACT**		93	FD0142	BD					FD0142	BD					DF5042	OE AF	DF5024	A AP OE													**T 25 250 CONTACT**	93
250	**TT 250**		95 ->	FD0186	X01	SD	BD			FD0206	X01	SD	BD																			**TT 250**	95->
250	**TXT 250**		00 -> 03	FD0268	X01	BD				FD0268	X01	BD				DF5126	A	DF5131	A													**TXT 250**	00->03
250	**TXT 250 (FORMULA CALIPER)**		12 -> 13	FD0292	X01	BD				FD0315	BD																					**TXT 250 (FORMULA CALIPER)**	12->13
250	**TXT 250 GP**		19 -> 20	FD0552	SD					FD0315	BD																					**TXT 250 GP**	19->20
250	**TXT 250 PRO**		07 -> 11	FD0292	X01	BD				FD0315	BD					DF5130	A	DF5131	A													**TXT 250 PRO**	07->11
250	**TXT 250 PRO RACING**		14 -> 19	FD0512	BD					FD0315	BD					DF5112	A	DF5131	A													**TXT 250 PRO RACING**	14->19
250	**TXT 250 PRO REPLICA**		13 -> 14	FD0512	BD					FD0315	BD					DF5112	A	DF5131	A													**TXT 250 PRO REPLICA**	13->14
250	**TXT 250 RACING**		19 -> 20	FD0552	SD					FD0315	BD																					**TXT 250 RACING**	19->20
270	**JTR 270 CONTACT**		96 ->	FD0142	BD					FD0142	BD																					**JTR 270 CONTACT**	96->
270	**TX 270**		-> 99	FD0094	SD	BD				FD0094	SD	BD																				**TX 270**	->99
280	**PAMPERA 280**		00 -> 01	FD0142	BD					FD0142	BD											F1561	CC	R	SR							**PAMPERA 280**	00->01
280	**PAMPERA 280**		04 ->	FD0195	BT	SE				FD0268	X01	BD																				**PAMPERA 280**	04->
280	**TXT 280**		92 -> 99	FD0142	BD					FD0142	BD											F1561	CC	R	SR							**TXT 280**	92->99
280	**TXT 280**		00 -> 03	FD0268	X01	BD				FD0268	X01	BD				DF5126	A	DF5131	A													**TXT 280**	00->03
280	**TXT 280**		04	FD0292	X01	BD				FD0315	BD					DF5130	A	DF5131	A													**TXT 280**	04
280	**TXT 280 GP**		19 -> 20	FD0552	SD					FD0315	BD																					**TXT 280 GP**	19->20
280	**TXT 280 PRO RACING**		14 -> 19	FD0512	BD					FD0315	BD					DF5112	A	DF5131	A													**TXT 280 PRO RACING**	14->19
280	**TXT 280 PRO REPLICA**		13	FD0512	BD					FD0315	BD					DF5112	A	DF5131	A													**TXT 280 PRO REPLICA**	13
280	**TXT 280 RACING**		19 -> 20	FD0552	SD					FD0315	BD																					**TXT 280 RACING**	19->20
300	**EC 300 2T**		98 -> 99	FD0186	X01	SD	BD			FD0206	X01	SD	BD			DF5042	OE AF	DF5024	A AP OE			F1469	A	AC	CC	R	SR	Q	QC			**EC 300 2T**	98->99
300	**EC 300 2T**		00 -> 10	FD0193	X01	SD	BD			FD0114	X01	SD	BD			DF5042	OE AF	DF5024	A AP OE			F1469	A	AC	CC	R	SR	Q	QC			**EC 300 2T**	00->10
300	**EC 300 2T**		11 -> 17	FD0193	X01	SD	BD			FD0349	X01	SD	BD			DF5042	OE AF	DF5024	A AP OE			F1469	A	AC	CC	R	SR	Q	QC			**EC 300 2T**	11->17
300	**EC 300 2T R**		18 -> 19	FD0193	X01	SD	BD			FD0349	X01	SD	BD			DF5042	OE AF	DF5024	A AP OE			F1469	A	AC	CC	R	SR	Q	QC			**EC 300 2T R**	18->19
300	**EC 300 2T RACING**		13 -> 17	FD0193	X01	SD	BD			FD0349	X01	SD	BD			DF5042	OE AF	DF5024	A AP OE			F1469	A	AC	CC	R	SR	Q	QC			**EC 300 2T RACING**	13->17
300	**EC 300 MC**		02 -> 10	FD0193	X01	SD	BD			FD0114	X01	SD	BD			DF5042	OE AF	DF5024	A AP OE			F1469	A	AC	CC	R	SR	Q	QC			**EC 300 MC**	02->10
300	**EC 300 SM**		02 -> 07	FD0093	R01	SP	TS	BT		FD0114	X01	SD	BD					DF5024	A AP OE			F1469	A	AC	CC	R	SR	Q	QC			**EC 300 SM**	02->07
300	**EC 300 SYXDAYS**		10	FD0193	X01	SD	BD			FD0114	X01	SD	BD			DF5042	OE AF	DF5024	A AP OE			F1469	A	AC	CC	R	SR	Q	QC			**EC 300 SYXDAYS**	10
300	**EC F 300 4T**		13 -> 15	FD0193	X01	SD	BD			FD0114	X01	SD	BD			DF5042	OE AF	DF5024	A AP OE			F1469	A	AC	CC	R	SR	Q	QC			**EC F 300 4T**	13->15
300	**MC 300**		96 -> 09	FD0186	X01	SD	BD			FD0206	X01	SD	BD			DF5042	OE AF	DF5024	A AP OE			F1469	A	AC	CC	R	SR	Q	QC			**MC 300**	96->09
300	**TXT 300**		04 -> 06	FD0292	X01	BD				FD0315	BD					DF5130	A	DF5131	A													**TXT 300**	04->06
300	**TXT 300 GP**		19 -> 20	FD0552	SD					FD0315	BD																					**TXT 300 GP**	19->20
300	**TXT 300 PRO RACING**		14 -> 19	FD0512	BD					FD0315	BD					DF5112	A	DF5131	A													**TXT 300 PRO RACING**	14->19
300	**TXT 300 PRO REPLICA**		13	FD0512	BD					FD0315	BD					DF5112	A	DF5131	A													**TXT 300 PRO REPLICA**	13
300	**TXT 300 RACING**		19 -> 20	FD0552	SD					FD0315	BD																					**TXT 300 RACING**	19->20
300	**WILD 300 HP**	•	03 ->	FD0186	X01	SD	BD			FD0186	X01	SD	BD																			**WILD 300 HP**	03->
320	**JT 32 320**		91 ->	FD0142	BD	BA				FD0142	BD	BA																				**JT 32 320**	91->
320	**TXT 320**		92 -> 99	FD0142	BD					FD0142	BD											F1561	CC	R	SR							**TXT 320**	92->99
320	**TXT 320**		00 -> 03	FD0268	X01	BD				FD0268	X01	BD																				**TXT 320**	00->03

dfd **DOPPIO FRENO A DISCO** *twin disc / 2 disques de frein nécessaires / 2 discos de freno se requieren / 2 Bremsscheiben erforderlich*

FRENO ANTERIORE *front brake / frein avant / freno delantero / vorne Bremse*

FRENO POSTERIORE *rear brake / frein arrier / freno trasero / hinten Bremse*

FRENO A MANO *hand brake / frein à main / freno de mano / Handbremse*

DISCO ANTERIORE *front disc / disque avant / disco delantero / vorne Bremsscheiben*

FRENO POSTERIORE *rear brake / frein arrier / freno trasero / hinten Bremse*

DISCO MAGGIORATO *oversize disc / disque oversize /disco oversize / oversize Bremsscheiben*

SUPPORTO PINZA *bracket / pattes de déport / soporte de pinza / Bremssatelträger*

SERIE DISCHI FRIZIONE *clutch set / jeu d'embrayage / jeugo d'embrague / Kupplungsatz*

SERIE MOLLE / *clutch spring set / ressort d'embrayage / jeugo muelles d'embrague / Kupplungsatzfedern*

GAS GAS

cc	Modello / Model / Modeles / Modelo / Modell	dfd		Gamma / Range						Gamma / Range					Gamma Range				Gamma Range						Gamma / Range										Modello / Model / Modeles / Modelo / Modell	
325	**HALLEY 325 PCX**		87 ->	FD0094	BT	SD	BD			FD0094	BT	SD																							**HALLEY 325 PCX**	87->
327	**GT 327 CONTACT**			FD0094	BT	SD	BD			FD0094	BT	SD																							**GT 327 CONTACT**	
327	**TRIAL 327**		89 ->	FD0142	BD					FD0142	BD																								**TRIAL 327**	89->
350	**JT 350**		95 ->	FD0142	BD	BA				FD0142	BD	BA																							**JT 350**	95->
370	**JTR 370 CONTACT**		96 ->	FD0142	BD	BA				FD0142	BD	BA																							**JTR 370 CONTACT**	96->
370	**PAMPERA 370**		96 ->	FD0094	BT	SD	BD			FD0094	BT	SD																							**PAMPERA 370**	96->
400	**EC 400 FSE**		03 -> 04	FD0193	X01	SD	BD			FD0114	X01	SD	BD		DF5042	OE	AF		DF5024	A	AP	OE			F1469	A	AC	CC	R	SR	Q	QC			**EC 400 FSE**	03-> 04
400	**FSE 400 SM 4T**		02 -> 07	FD0093	R01	SP	TS	BT		FD0114	X01	SD	BD												F1469	A	AC	CC	R	SR	Q	QC			**FSE 400 SM 4T**	02-> 07
400	**PAMPERA 400**		06 -> 07	FD0193	X01	SD	BD			FD0114	X01	SD	BD		DF5042	OE	AF		DF5024	A	AP	OE														**PAMPERA 400**	06-> 07
450	**EC 450 FSE**		05 -> 09	FD0193	X01	SD	BD			FD0114	X01	SD	BD		DF5042	OE	AF		DF5024	A	AP	OE			F1469	A	AC	CC	R	SR	Q	QC			**EC 450 FSE**	05-> 09
450	**EC 450 FSR**		05 -> 09	FD0193	X01	SD	BD			FD0114	X01	SD	BD		DF5042	OE	AF		DF5024	A	AP	OE			F1469	A	AC	CC	R	SR	Q	QC			**EC 450 FSR**	05-> 09
450	**EC F 450 4T**		13 -> 15	FD0193	X01	SD	BD			FD0114	X01	SD	BD		DF5042	OE	AF		DF5024	A	AP	OE			F1889	A	AC	CC	R	SR	Q	QC			**EC F 450 4T**	13-> 15
450	**FSR 450 SM**		08 ->	FD0093	R01	SP	TS	BT		FD0114	X01	SD	BD												F1469	A	AC	CC	R	SR	Q	QC			**FSR 450 SM**	08->
450	**PAMPERA 450**		07 -> 08	FD0193	X01	SD	BD			FD0114	X01	SD	BD												F1469	A	AC	CC	R	SR	Q	QC			**PAMPERA 450**	07-> 08
450	**WILD 450 HP**	•	03 ->	FD0186	X01	SD	BD			FD0186	X01	SD	BD																							**WILD 450 HP**	03->
510	**EC 510 FSE/FSR**		05 -> 08	FD0193	X01	SD	BD			FD0114	X01	SD	BD												F1469	A	AC	CC	R	SR	Q	QC			**EC 510 FSE/FSR**	05-> 08
515	**SM 515 FSR**		07 -> 08	FD0193	X01	SD	BD			FD0114	X01	SD	BD												F1469	A	AC	CC	R	SR	Q	QC			**SM 515 FSR**	07-> 08

GENERIC

cc	Modello / Model / Modeles / Modelo / Modell	dfd		Gamma / Range						Gamma / Range					Gamma Range				Gamma Range						Gamma / Range										Modello / Model / Modeles / Modelo / Modell	
50	**IDEO 50**		05 ->	FD0223	BA					GF1200	std	FTR	PRO																							**IDEO 50**	05->
50	**ROC 50**		08 ->	FD0223	BA																															**ROC 50**	08->
50	**SM 50 MINI TRIGGER**		08 -> 09	FD0522	BT					FD0522	BT																									**SM 50 MINI TRIGGER**	08-> 09
50	**STROKE 50**		08 ->	FD0223	BA																															**STROKE 50**	08->
50	**TOXIC 50**		07 ->	FD0281	BD	BE	BA			FD0196	BE	BA																								**TOXIC 50**	07->
50	**TRIGGER 50 SM**		06 ->	FD0281	BD	BE	BA			FD0196	BE	BA																								**TRIGGER 50 SM**	06->
50	**TRIGGER 50 SM COMPETITION**		08 ->	FD0281	BD	BE	BA			FD0196	BE	BA																								**TRIGGER 50 SM COMPETITION**	08->
50	**TRIGGER 50 X**		06 ->	FD0281	BD	BE	BA			FD0196	BE	BA																								**TRIGGER 50 X**	06->
50	**TRIGGER 50 X COMPETITION**		08 ->	FD0281	BD	BE	BA			FD0196	BE	BA																								**TRIGGER 50 X COMPETITION**	08->
50	**X 50 MINI TRIGGER**		08 -> 09	FD0522	BT					FD0522	BT																									**X 50 MINI TRIGGER**	08-> 09
50	**XOR 50**		05 ->	FD0223	BA					GF1200	std	FTR	PRO																							**XOR 50**	05->
125	**IDEO 125**		05 ->	FD0223	BA					GF1200	std	FTR	PRO																							**IDEO 125**	05->
125	**SOHO 125**		07 ->	FD0223	BA																															**SOHO 125**	07->
125	**STROKE 125**		07 ->	FD0223	BA																															**STROKE 125**	07->
125	**XOR 125**		05 ->	FD0223	BA					GF1200	std	FTR	PRO																							**XOR 125**	05->
125	**ZION 125**		08 ->	FD0423	BE	BA																														**ZION 125**	08->

GILERA *(Gilera ciclomotori pag. 124)*

cc	Modello / Model / Modeles / Modelo / Modell	dfd		Gamma / Range						Gamma / Range					Gamma Range				Gamma Range						Gamma / Range										Modello / Model / Modeles / Modelo / Modell	
50	**EAGLET 50**		96 ->	FD0098	BE	BA				FD0165	BT																									**EAGLET 50**	96->
50	**ECO 50**			GF0151	std	PRO				GF0190	std	PRO																									**ECO 50**	
50	**GSM 50 (motore Derbi)**		01 ->	FD0094	BT	SD	BD			FD0094	BT	SD			DF4069	A			DF4070	A					F1475	A	AC	ACM	R	SR	S	SRM	SRS	MO632F	**GSM 50 (motore Derbi)**	01->
50	**GSM 50 (motore Morini 6M)**		99 -> 00	FD0094	BT	SD	BD			FD0094	BT	SD													F1188	A	AC	R	SR					MO631F	**GSM 50 (motore Morini 6M)**	99-> 00
50	**R1 50**		90 ->	FD0121	BT					GF1182	std														F1560	A									**R1 50**	90->
50	**RC 50**																								F1560	A									**RC 50**	
50	**RC 50 TOP RALLY**		90 ->	FD0165	BT					FD0165	BT														F1188	A	AC	R	SR					MO631F	**RC 50 TOP RALLY**	90->
50	**SMT 50 SUPERMOTARD**		01 -> 02	FD0094	BT	SD	BD			FD0094	BT	SD													F1188	A	AC	R	SR					MO631F	**SMT 50 SUPERMOTARD**	01-> 02
50	**SMT 50 SUPERMOTARD**		03 -> 17	FD0094	BT	SD	BD			FD0094	BT	SD													F1475	A	AC	ACM	R	SR	S	SRM	SRS	MO632F	**SMT 50 SUPERMOTARD**	03-> 17
50	**ZULU 50**		01 ->	FD0094	BT	SD	BD			FD0094	BT	SD			DF4069	A			DF4070	A					F1475	A	AC	ACM	R	SR	S	SRM	SRS	MO632F	**ZULU 50**	01->
80	**TG1 80**			FD0028	BT					GF0204	std																									**TG1 80**	
80	**TG2 80**			FD0028	BT					GF0204	std																									**TG2 80**	
80	**TG3 80**			FD0028	BT					GF0204	std																									**TG3 80**	
98	**GIUBILEO 98**			GF0084	std					GF0097	std	FTR																									**GIUBILEO 98**	

dfd **DOPPIO FRENO A DISCO** *twin disc / 2 disques de frein nécessaires / 2 discos de freno se requieren / 2 Bremsscheiben erforderlich*

FRENO ANTERIORE *front brake / frein avant / freno delantero / vorne Bremse*

FRENO POSTERIORE *rear brake / frein arrier / freno trasero / hinten Bremse*

FRENO A MANO *hand brake / frein à main / freno de mano / Handbremse*

DISCO ANTERIORE *front disc / disque avant / disco delantero / vorne Bremsscheiben*

FRENO POSTERIORE *rear brake / frein arrier / freno trasero / hinten Bremse*

DISCO MAGGIORATO *oversize disc / disque oversize /disco oversize / oversize Bremsscheiben*

SUPPORTO PINZA *bracket / pattes de déport / soporte de pinza / Bremssatelträger*

SERIE DISCHI FRIZIONE *clutch set / jeu d'embrayage / jeugo d'embrague / Kupplungsatz*

SERIE MOLLE / *clutch spring set / ressort d'embrayage / jeugo muelles d'embrague / Kupplungsatzfedern*

GILERA *(Gilera ciclomotori pag. 124)*

cc	**Modello** / Model / Modeles / Modelo / Modell	dfd			**Gamma** / Range						**Gamma** / Range					**Gamma** Range				**Gamma** Range						**Gamma** / Range								**Modello** / Model / Modeles / Modelo / Modell	
124	**GIUBILEO 124**			GF0084	std					GF0097	std	FTR																						**GIUBILEO 124**	
125	**APACHE 125**		91 ->	FD0113	BT					FD0124	TS	BT																						**APACHE 125**	91->
125	**ARCORE 125**			GF0204	std					GF0097	std	FTR																						**ARCORE 125**	
125	**ARIZONA 125**		83 ->	FD0012	B4R	TS	BT			GF0214	std															F1189	A	AC						**ARIZONA 125**	83->
125	**CMM APTS 125**		87 ->	FD0091	BT	BD				FD0012	TS	BT																						**CMM APTS 125**	87->
125	**CRONO 125**		91 ->	FD0115	B4R	BT	BD			FD0012	TS	BT														F1189	A	AC						**CRONO 125**	91->
125	**CX 125**		91 ->	FD0115	B4R	BT	BD			FD0012	TS	BT																						**CX 125**	91->
125	**E1 125**			GF0200	std	FTR				GF0204	std																							**E1 125**	
125	**E1 125 COMPETIZIONE**			GF0200	std	FTR				GF0204	std																							**E1 125 COMPETIZIONE**	
125	**ER 125**		87 ->	FD0091	BT	BD				GF0214	std															F1189	A	AC						**ER 125**	87->
125	**FAST BIKE 125**		87 ->	FD0091	BT	BD				FD0012	TS	BT																						**FAST BIKE 125**	87->
125	**GFR 125**		93 -> 94	FD0115	B4R	BT	BD			FD0012	TS	BT			DF5306	EF																		**GFR 125**	93->94
125	**GR1 125**			FD0028	BT					GF0204	std																							**GR1 125**	
125	**GSM 125**		00 ->	FD0094	BT	SD	BD																											**GSM 125**	00->
125	**HX 125 LC**		83 ->	FD0012	B4R	TS	BT			GF0200A	std																							**HX 125 LC**	83->
125	**KK 125 APTS**		87 ->	FD0091	BT	BD				FD0012	TS	BT														F1189	A	AC						**KK 125 APTS**	87->
125	**KZ 125**		86 ->	FD0091	BT	BD				FD0012	TS	BT														F1189	A	AC						**KZ 125**	86->
125	**KZ 125 ENDURANCE**		88 ->	FD0091	BT	BD				FD0012	TS	BT														F1189	A	AC						**KZ 125 ENDURANCE**	88->
125	**MX-I 125**		88 -> 89	FD0115	B4R	BT	BD			FD0012	TS	BT														F1189	A	AC						**MX-I 125**	88->89
125	**MXR 125**		90 ->	FD0115	B4R	BT	BD			FD0012	TS	BT														F1189	A	AC						**MXR 125**	90->
125	**R1 125 S**		88 ->	FD0091	BT	BD				FD0012	TS	BT																						**R1 125 S**	88->
125	**RC 125 RALLY**		87 -> 88	FD0091	BT	BD				GF0214	std															F1189	A	AC						**RC 125 RALLY**	87->88
125	**RC 125 TOP RALLY**		89 ->	FD0113	BT					FD0124	TS	BT			DF5068	A																		**RC 125 TOP RALLY**	89->
125	**RRT 125 NEBRASKA**		87 ->	FD0091	BT	BD				GF0214	std															F1189	A	AC						**RRT 125 NEBRASKA**	87->
125	**RRT 125 NEBRASKA (ruote tubles)**	•	87 ->	FD0091	BT	BD				GF0219	std															F1189	A	AC						**RRT 125 NEBRASKA (ruote tubles)**	87->
125	**RTX 125**			FD0091	BT	BD				GF0214	std															F1189	A	AC						**RTX 125**	
125	**RV 125**		83 ->	FD0069	BT					GF0201	std															F1189	A	AC						**RV 125**	83->
125	**RV 125 ES**		87 ->	FD0091	BT	BD				GF0201	std																							**RV 125 ES**	87->
125	**RX 125**		84 ->	FD0012	B4R	TS	BT			GF0214	std															F1189	A	AC						**RX 125**	84->
125	**RX 125 ARIZONA HAWK**		86 ->	FD0091	BT	BD				GF0214	std															F1189	A	AC						**RX 125 ARIZONA HAWK**	86->
125	**SP 01 125**		89	FD0115	B4R	BT	BD			FD0012	TS	BT														F1189	A	AC						**SP 01 125**	89
125	**SP 02 125**		90 ->	FD0115	B4R	BT	BD			FD0012	TS	BT														F1189	A	AC						**SP 02 125**	90->
125	**SURFER 125**		00 ->	FD0094	BT	SD	BD																											**SURFER 125**	00->
125	**TG1 125**			FD0028	BT					GF0201	std																							**TG1 125**	
125	**TG2 125**			FD0028	BT					GF0201	std																							**TG2 125**	
125	**TG3 125**			FD0028	BT					GF0201	std																							**TG3 125**	
125	**XR1 125**		88 ->	FD0091	BT	BD				FD0012	TS	BT														F1189	A	AC						**XR1 125**	88->
125	**XR2 125**		89 ->	FD0091	BT	BD				FD0012	TS	BT														F1189	A	AC						**XR2 125**	89->
150	**ARCORE 150**			GF0207	std					GF0204	std																							**ARCORE 150**	
175	**MAD MUD 175**		02 ->	FD0195	BT	SE				FD0196	BE	BA																						**MAD MUD 175**	02->
200	**ARIZONA HAWK 200**		86 ->	FD0091	BT	BD				GF0214	std																							**ARIZONA HAWK 200**	86->
200	**ER 200**		87 ->	FD0091	BT	BD				GF0214	std															F1189	A	AC						**ER 200**	87->
200	**FAST BIKE 200**		87 ->	FD0091	BT	BD				FD0012	TS	BT														F1189	A	AC						**FAST BIKE 200**	87->
200	**RTX 200**		86 ->	FD0091	BT	BD				GF0214	std															F1189	A	AC						**RTX 200**	86->
200	**RV 200**		85 -> 86	FD0069	BT					FD0012	TS	BT														F1189	A	AC						**RV 200**	85->86
200	**RV 200 ES**		87 ->	FD0091	BT	BD				FD0012	TS	BT														F1189	A	AC						**RV 200 ES**	87->
200	**RX 200**		85 ->	FD0012	B4R	TS	BT			GF0214	std															F1189	A	AC						**RX 200**	85->
200	**RX 200 ARIZONA HAWK**		86 ->	FD0012	B4R	TS	BT			GF0214	std															F1189	A	AC						**RX 200 ARIZONA HAWK**	86->
200	**T4 200**			FD0028	BT					GF0201	std																							**T4 200**	
200	**T4C 200**			FD0028	BT					GF0201	std																							**T4C 200**	
200	**T4S 200**			FD0028	BT					GF0201	std																							**T4S 200**	
250	**HX 250 LC**		83 ->	FD0012	B4R	TS	BT			GF1182	std																							**HX 250 LC**	83->
250	**NGR 250**	•	85 ->	FD0048	BT					FD0012	TS	BT														F1187	A							**NGR 250**	85->
250	**RC 250 RALLY**		87 ->	FD0091	BT	BD				FD0012	TS	BT														F1187	A							**RC 250 RALLY**	87->
250	**RX 250 ARIZONA RALLY**		86 ->	FD0012	B4R	TS	BT			GF1182	std															F1187	A							**RX 250 ARIZONA RALLY**	86->
350	**DAKOTA 350**		86 ->	FD0091	BT	BD				GF0227	std															F1186	A	AC						**DAKOTA 350**	86->
350	**ER 350**		87 ->	FD0091	BT	BD				GF0227	std																							**ER 350**	87->

dfd **DOPPIO FRENO A DISCO** *twin disc / 2 disques de frein nécessaires / 2 discos de freno se requieren / 2 Bremsscheiben erforderlich*

FRENO ANTERIORE *front brake / frein avant / freno delantero / vorne Bremse*

FRENO POSTERIORE *rear brake / frein arrier / freno trasero / hinten Bremse*

FRENO A MANO *hand brake / frein à main / freno de mano / Handbremse*

DISCO ANTERIORE *front disc / disque avant / disco delantero / vorne Bremsscheiben*

FRENO POSTERIORE *rear brake / frein arrier / freno trasero / hinten Bremse*

DISCO MAGGIORATO *oversize disc / disque oversize /disco oversize / oversize Bremsscheiben*

SUPPORTO PINZA *bracket / pattes de déport / soporte de pinza / Bremssatelträger*

SERIE DISCHI FRIZIONE *clutch set / jeu d'embrayage / jeugo d'embrague / Kupplungsatz*

SERIE MOLLE / *clutch spring set / ressort d'embrayage / jeugo muelles d'embrague / Kupplungsatzfedern*

GILERA *(Gilera ciclomotori pag. 124)*

GILERA *(Gilera ciclomotori pag. 124)*

cc	Modello / Model / Modeles / Modelo / Modell	dfd		Gamma / Range						Gamma / Range					Gamma Range	Gamma Range	Gamma / Range								Modello / Model / Modeles / Modelo / Modell	
350	**XRT 350**		88 ->	FD0091	BT	BD				FD0012	TS	BT					F1186	A	AC						**XRT 350**	88->
500	**DAKOTA 500**		87 ->	FD0091	BT	BD											F1186	A	AC						**DAKOTA 500**	87->
500	**ER 500**		87 ->	FD0091	BT	BD				GF0227	std						F1186	A	AC						**ER 500**	87->
500	**SATURNO 500 PIUMA**		90 ->	FD0093	R01	SP	TS	BT		FD0012	TS	BT													**SATURNO 500 PIUMA**	90->
600	**RC 600**		89 -> 90	FD0113	BT					FD0124	TS	BT					F1646	A	R						**RC 600**	89-> 90
600	**RC 600**		91	FD0158	BT					FD0124	TS	BT					F1646	A	R						**RC 600**	91
600	**RC 600**		92 ->	FD0158	BT					FD0124	TS	BT													**RC 600**	92->
600	**RC 600 NORDWEST**	•	90 ->	FD0115	B4R	BT	BD			FD0160	BT						F1646	A	R						**RC 600 NORDWEST**	90->
600	**RC 600 R**		91 ->	FD0158	BT					FD0124	TS	BT					F1646	A	R						**RC 600 R**	91->
600	**RC 600 TOP RALLY**		90 ->	FD0113	BT					FD0124	TS	BT					F1646	A	R						**RC 600 TOP RALLY**	90->
600	**SUPERSPORT 600**	•	02 ->	FD0305	R01	SP	TS			FD0256	TS	BT													**SUPERSPORT 600**	02->
600	**XRT 600**		88 ->	FD0091	BT	BD				FD0012	TS	BT					F1646	A	R						**XRT 600**	88->

GILERA (CICLOMOTORI)

GILERA (CICLOMOTORI)

cc	Modello / Model / Modeles / Modelo / Modell		Gamma / Range				Gamma / Range			MASSETTE AVVIAMENTO *STARTER CLUTH SHOES*	MASSETTE FRIZIONE *CLUTH SHOES*	Modello / Model / Modeles / Modelo / Modell	
50	**CB 1 50**		GF0151	std	PRO		GF0190	std	PRO			**CB 1 50**	
50	**CBA 50**		GF0151	std	PRO		GF0190	std	PRO	F1199		**CBA 50**	
50	**CBA variatore 50**	86 ->	GF0151	std	PRO		GF0190	std	PRO	F1200		**CBA variatore 50**	86->
50	**TREND 50**	89 ->	GF0152	std	FTR	PRO	GF0190	std	PRO			**TREND 50**	89->
50	**TREND 50**	89 ->								F1199	F1196	**TREND 50**	89->
50	**TREND 50 con variatore**	89 ->								F1200		**TREND 50 con variatore**	89->

HARLEY DAVIDSON

HARLEY DAVIDSON

cc	Modello / Model / Modeles / Modelo / Modell	dfd		Gamma / Range						Gamma / Range					Gamma Range	Gamma Range	Gamma / Range								Modello / Model / Modeles / Modelo / Modell	
elect	**LiveWire - ELW LIVEWIRE**	•	20	FD0498	SP	TS				FD0256	TS	BT													**LiveWire - ELW LIVEWIRE**	20
500	**XG 500 STREET**		14 -> 15	FD0528	SH					FD0528	SH														**XG 500 STREET**	14-> 15
500	**XG 500 STREET**		16 -> 20	FD0216	SH					FD0528	SH														**XG 500 STREET**	16-> 20
750	**XG 750 STREET**		14 -> 15	FD0528	SH					FD0528	SH														**XG 750 STREET**	14-> 15
750	**XG 750 STREET**		16 -> 20	FD0216	SH					FD0528	SH														**XG 750 STREET**	16-> 20
750	**XG-A 750 STREET ROD**		17 -> 20	FD0216	SH					FD0528	SH														**XG-A 750 STREET ROD**	17-> 20
883	**XL 883 C SPORTSTER CUSTOM**		05 -> 13	FD0387	SH					FD0386	SH														**XL 883 C SPORTSTER CUSTOM**	05-> 13
883	**XL 883 CUSTOM 53**		99 -> 03	FD0157	SH	BH				FD0150	SH														**XL 883 CUSTOM 53**	99-> 03
883	**XL 883 L SPORTSTER LOW**		05 -> 10	FD0387	SH					FD0386	SH														**XL 883 L SPORTSTER LOW**	05-> 10
883	**XL 883 L SUPER LOW**		11 -> 13	FD0387	SH					FD0386	SH														**XL 883 L SUPER LOW**	11-> 13
883	**XL 883 L SUPER LOW**		14 -> 19	FD0525	SH					FD0541	SH														**XL 883 L SUPER LOW**	14-> 19
883	**XL 883 N IRON**		09 -> 13	FD0387	SH					FD0386	SH														**XL 883 N IRON**	09-> 13
883	**XL 883 N IRON**		14 -> 20	FD0525	SH					FD0541	SH														**XL 883 N IRON**	14-> 20
883	**XL 883 R ROADSTER**	•	14 -> 15	FD0525	SH					FD0541	SH														**XL 883 R ROADSTER**	14-> 15
883	**XL 883 R SPORTSTER**		09 -> 10	FD0387	SH					FD0386	SH														**XL 883 R SPORTSTER**	09-> 10
883	**XL 883 SPORTSTER**		00 -> 03	FD0290	SH					FD0290	SH														**XL 883 SPORTSTER**	00-> 03
883	**XL 883 SPORTSTER**		05 -> 09	FD0387	SH					FD0386	SH														**XL 883 SPORTSTER**	05-> 09
883	**XL 883 SPORTSTER STANDARD**		04	FD0387	SH					FD0386	SH														**XL 883 SPORTSTER STANDARD**	04
883	**XLC 883 SPORTSTER CUSTOM**		00 -> 03	FD0290	SH					FD0290	SH														**XLC 883 SPORTSTER CUSTOM**	00-> 03
883	**XLC 883 SPORTSTER CUSTOM**		04	FD0387	SH					FD0386	SH														**XLC 883 SPORTSTER CUSTOM**	04
883	**XLH 883 R FLAT TRACK**		00 -> 04	FD0290	SH					FD0290	SH														**XLH 883 R FLAT TRACK**	00-> 04
883	**XLH 883 SPORTSTER**		84 -> 86	FD0157	SH	BH				FD0155	SH	BH														**XLH 883 SPORTSTER**	84-> 86
883	**XLH 883 SPORTSTER**		87 -> 99	FD0157	SH	BH				FD0150	SH														**XLH 883 SPORTSTER**	87-> 99
1000	**XL 1000 SPORTSTER**		78	FD0153	SH	BH				FD0154	SH	BH														**XL 1000 SPORTSTER**	78
1000	**XLCH 1000 SPORSTER**		73	FD0151	SH					FD0154	SH	BH														**XLCH 1000 SPORSTER**	73
1000	**XLCH 1000 SPORTSTER**		78 -> 83	FD0153	SH	BH				FD0154	SH	BH														**XLCH 1000 SPORTSTER**	78-> 83
1000	**XLH 1000 SPORTSTER**		79 -> 81	FD0153	SH	BH				FD0154	SH	BH														**XLH 1000 SPORTSTER**	79-> 81
1000	**XLH 1000 SPORTSTER**		82 -> 83	FD0153	SH	BH				FD0155	SH	BH														**XLH 1000 SPORTSTER**	82-> 83
1000	**XLH 1000 SPORTSTER**		84 -> 87	FD0157	SH	BH				FD0155	SH	BH														**XLH 1000 SPORTSTER**	84-> 87

dfd **DOPPIO FRENO A DISCO** *twin disc / 2 disques de frein nécessaires / 2 discos de freno se requieren / 2 Bremsscheiben erforderlich*

FRENO ANTERIORE *front brake / frein avant / freno delantero / vorne Bremse*

FRENO POSTERIORE *rear brake / frein arrier / freno trasero / hinten Bremse*

FRENO A MANO *hand brake / frein à main / freno de mano / Handbremse*

DISCO ANTERIORE *front disc / disque avant / disco delantero / vorne Bremsscheiben*

FRENO POSTERIORE *rear brake / frein arrier / freno trasero / hinten Bremse*

DISCO MAGGIORATO *oversize disc / disque oversize /disco oversize / oversize Bremsscheiben*

SUPPORTO PINZA *bracket / pattes de déport / soporte de pinza / Bremssatelträger*

SERIE DISCHI FRIZIONE *clutch set / jeu d'embrayage / jeugo d'embrague / Kupplungsatz*

SERIE MOLLE / *clutch spring set / ressort d'embrayage / jeugo muelles d'embrague / Kupplungsatzfedern*

HARLEY DAVIDSON

cc	Modello / Model / Modeles / Modelo / Modell	dfd		Gamma / Range						Gamma / Range						Gamma Range		Gamma Range				Gamma / Range								Modello / Model / Modeles / Modelo / Modell	
1000	XLS 1000 ANNIVERSARY		82	FD0153	SH	BH				FD0155	SH	BH																		XLS 1000 ANNIVERSARY	82
1000	XLS 1000 ROADSTER		79 -> 81	FD0153	SH	BH				FD0154	SH	BH																		XLS 1000 ROADSTER	79->81
1000	XLS 1000 SPORTSTER		82 -> 83	FD0153	SH	BH				FD0155	SH	BH																		XLS 1000 SPORTSTER	82->83
1000	XLX 1000 61		83	FD0153	SH	BH				FD0155	SH	BH																		XLX 1000 61	83
1000	XLX 1000 61		84	FD0157	SH	BH				FD0155	SH	BH																		XLX 1000 61	84
1100	XLH 1100 SPORSTER		86 -> 87	FD0157	SH	BH				FD0155	SH	BH																		XLH 1100 SPORSTER	86->87
1100	XLH 1100 SPORSTER (LATE MODEL)		87 -> 99	FD0150	SH																									XLH 1100 SPORSTER (LATE MODEL)	87->99
1130	VRSCA 1130 V-ROD	•	02 -> 04	FD0290	SH					FD0290	SH																			VRSCA 1130 V-ROD	02->04
1130	VRSCA 1130 V-ROD	•	05	FD0389	SH	BH				FD0389	SH	BH																		VRSCA 1130 V-ROD	05
1130	VRSCA 1130 V-ROD	•	06 -> 07	FD0405	SH					FD0405	SH																			VRSCA 1130 V-ROD	06->07
1130	VRSCB 1130 V-ROD	•	05	FD0389	SH	BH				FD0389	SH	BH																		VRSCB 1130 V-ROD	05
1130	VRSCD 1130 NIGHT ROD	•	06 -> 07	FD0405	SH					FD0405	SH																			VRSCD 1130 NIGHT ROD	06->07
1130	VRSCDX 1130 NIGHT ROAD SPECIAL	•	07	FD0405	SH					FD0405	SH																			VRSCDX 1130 NIGHT ROAD SPECIAL	07
1130	VRSCR 1130 STREET ROD	•	06 -> 07	FD0405	SH					FD0405	SH																			VRSCR 1130 STREET ROD	06->07
1200	FLH 1200		73 -> 78	FD0151	SH					FD0151	SH																			FLH 1200	73->78
1200	FLHS 1200		77 -> 80	FD0151	SH					FD0151	SH																			FLHS 1200	77->80
1200	FX 1200		73	FD0151	SH					FD0151	SH																			FX 1200	73
1200	FX 1200		74 -> 77							FD0151	SH																			FX 1200	74->77
1200	FX 1200		78 -> 79	FD0153	SH	BH				FD0151	SH																			FX 1200	78->79
1200	FXE 1200		74 -> 77	FD0152	BH					FD0151	SH																			FXE 1200	74->77
1200	FXE 1200		78 -> 80	FD0153	SH	BH				FD0151	SH																			FXE 1200	78->80
1200	FXS 1200		78 -> 80	FD0153	SH	BH				FD0151	SH																			FXS 1200	78->80
1200	XL 1200 C		97 -> 99	FD0157	SH	BH				FD0150	SH																			XL 1200 C	97->99
1200	XL 1200 C SPORTSTER CUSTOM /CA/CB		05 -> 13	FD0387	SH					FD0386	SH																			XL 1200 C SPORTSTER CUSTOM /CA/CB	05->13
1200	XL 1200 C SPORTSTER CUSTOM 110TH ANN.		13	FD0387	SH					FD0386	SH																			XL 1200 C SPORTSTER CUSTOM 110TH ANN.	13
1200	XL 1200 C SPORTSTER CUSTOM CA/CB		14 -> 19	FD0525	SH					FD0541	SH																			XL 1200 C SPORTSTER CUSTOM CA/CB	14->19
1200	XL 1200 CX ROADSTER		16 -> 20	FD0525	SH					FD0541	SH																			XL 1200 CX ROADSTER	16->20
1200	XL 1200 L SPORTSTER LOW		07 -> 09	FD0387	SH					FD0386	SH																			XL 1200 L SPORTSTER LOW	07->09
1200	XL 1200 N SPORTSTER NIGHTSTER		08 -> 12	FD0387	SH					FD0386	SH																			XL 1200 N SPORTSTER NIGHTSTER	08->12
1200	XL 1200 NS IRON		19 -> 20	FD0525	SH					FD0541	SH																			XL 1200 NS IRON	19->20
1200	XL 1200 R SPORTSTER ROADSTER	•	05 -> 09	FD0387	SH					FD0386	SH																			XL 1200 R SPORTSTER ROADSTER	05->09
1200	XL 1200 R SPORTSTER ROADSTER	•	18	FD0525	SH					FD0541	SH																			XL 1200 R SPORTSTER ROADSTER	18
1200	XL 1200 S		97 -> 99	FD0157	SH	BH				FD0150	SH																			XL 1200 S	97->99
1200	XL 1200 series		74 -> 77	FD0152	BH																									XL 1200 series	74->77
1200	XL 1200 SPORTSTER		00 -> 03	FD0290	SH					FD0290	SH																			XL 1200 SPORTSTER	00->03
1200	XL 1200 SPORTSTER		14 -> 17	FD0525	SH					FD0541	SH																			XL 1200 SPORTSTER	14->17
1200	XL 1200 SPORTSTER STANDARD		04 -> 13	FD0387	SH					FD0386	SH																			XL 1200 SPORTSTER STANDARD	04->13
1200	XL 1200 T SUPER LOW		15 -> 19	FD0525	SH					FD0541	SH																			XL 1200 T SUPER LOW	15->19
1200	XL 1200 V SEVENTY TWO		13	FD0387	SH					FD0386	SH																			XL 1200 V SEVENTY TWO	13
1200	XL 1200 V SEVENTY TWO		14 -> 16	FD0525	SH					FD0541	SH																			XL 1200 V SEVENTY TWO	14->16
1200	XL 1200 X FORTY EIGHT		11 -> 13	FD0387	SH					FD0386	SH																			XL 1200 X FORTY EIGHT	11->13
1200	XL 1200 X FORTY EIGHT 115TH ANNIVERSARY		18	FD0525	SH					FD0541	SH																			XL 1200 X FORTY EIGHT 115TH ANNIVERSARY	18
1200	XL 1200 X FORTY EIGHT		14 -> 20	FD0525	SH					FD0541	SH																			XL 1200 X FORTY EIGHT	14->20
1200	XL 1200 XS FORTY EIGHT SPECIAL		18 -> 19	FD0525	SH					FD0541	SH																			XL 1200 XS FORTY EIGHT SPECIAL	18->19
1200	XLC 1200 SPORTSTER CUSTOM		00 -> 03	FD0290	SH					FD0290	SH																			XLC 1200 SPORTSTER CUSTOM	00->03
1200	XLC 1200 SPORTSTER CUSTOM		04	FD0387	SH					FD0386	SH																			XLC 1200 SPORTSTER CUSTOM	04
1200	XLH 1200 SPORTSTER		88 -> 99	FD0157	SH	BH				FD0150	SH																			XLH 1200 SPORTSTER	88->99
1200	XLR 1200 SPORTSTER ROADSTER	•	04	FD0387	SH					FD0386	SH																			XLR 1200 SPORTSTER ROADSTER	04
1200	XLS 1200 SPORTSTER SPORT	•	00 -> 03	FD0290	SH					FD0290	SH																			XLS 1200 SPORTSTER SPORT	00->03
1200	XLS 1200 SPORTSTER SPORT	•	04	FD0387	SH					FD0386	SH																			XLS 1200 SPORTSTER SPORT	04
1200	XR 1200 SPORTSTER /X	•	09 -> 12	FD0533	SH					FD0386	SH																			XR 1200 SPORTSTER /X	09->12
1250	VRSCA 1250 V-ROD	•	08 -> 10	FD0405	SH					FD0405	SH																			VRSCA 1250 V-ROD	08->10
1250	VRSCD 1250 NIGHT ROD	•	08 -> 09	FD0405	SH					FD0405	SH																			VRSCD 1250 NIGHT ROD	08->09
1250	VRSCDX 1250 NIGHT ROD SPECIAL/ANNIV.	•	08 -> 17	FD0405	SH					FD0405	SH																			VRSCDX 1250 NIGHT ROD SPECIAL/ANNIV.	08->17
1250	VRSCF 1250 V-ROD MUSCLE	•	09 -> 17	FD0405	SH					FD0405	SH																			VRSCF 1250 V-ROD MUSCLE	09->17
1250	VRSCSE 1250 SCREAMIN' EAGLE V-ROD	•	05 -> 06	FD0389	SH	BH				FD0389	SH	BH																		VRSCSE 1250 SCREAMIN' EAGLE V-ROD	05->06
1250	VRSCX 1250	•	07	FD0405	SH					FD0405	SH																			VRSCX 1250	07

dfd **DOPPIO FRENO A DISCO** *twin disc / 2 disques de frein nécessaires / 2 discos de freno se requieren / 2 Bremsscheiben erforderlich*

FRENO ANTERIORE *front brake / frein avant / freno delantero / vorne Bremse*

FRENO POSTERIORE *rear brake / frein arrier / freno trasero / hinten Bremse*

FRENO A MANO *hand brake / frein à main / freno de mano / Handbremse*

DISCO ANTERIORE *front disc / disque avant / disco delantero / vorne Bremsscheiben*

FRENO POSTERIORE *rear brake / frein arrier / freno trasero / hinten Bremse*

DISCO MAGGIORATO *oversize disc / disque oversize /disco oversize / oversize Bremsscheiben*

SUPPORTO PINZA *bracket / pattes de déport / soporte de pinza / Bremssatelträger*

SERIE DISCHI FRIZIONE *clutch set / jeu d'embrayage / jeugo d'embrague / Kupplungsatz*

SERIE MOLLE / *clutch spring set / ressort d'embrayage / jeugo muelles d'embrague / Kupplungsatzfedern*

cc	Modello / Model / Modeles / Modelo / Modell	dfd	Anni	Freno anteriore	Gamma / Range		Freno posteriore	Gamma / Range		Freno a mano	Disco anteriore	Gamma Range	Freno posteriore (disco)	Gamma Range	Disco maggiorato	Supporto pinza	Serie dischi frizione	Gamma / Range	Serie molle
1340	FLH 1340 80		78 -> 80	FD0151	SH		FD0151	SH											
1340	FLH 1340 80/HERITAGE		81	FD0151	SH		FD0156	BH											
1340	FLH 1340 CLASSIC	•	82	FD0154	SH	BH	FD0156	BH											
1340	FLH 1340 MODELS		86 -> 99	FD0157	SH	BH	FD0149	SH	BH										
1340	FLHR 1340 ELECTRA GLIDE ROAD KING	•	94 -> 98	FD0157	SH	BH	FD0149	SH	BH										
1340	FLHS 1340 ELECTRA GLIDE SPORT	•	90 -> 99	FD0157	SH	BH	FD0149	SH	BH										
1340	FLHT 1340		84	FD0157	SH	BH	FD0156	BH											
1340	FLHT 1340 ELECTRA GLIDE	•	85 -> 86	FD0157	SH	BH													
1340	FLHT 1340 ELECTRA GLIDE	•	95 -> 98	FD0157	SH	BH	FD0149	SH	BH										
1340	FLSTN 1340 HTGE. SOFTAIL NOST./SPC'L		93 -> 99	FD0157	SH	BH	FD0150	SH											
1340	FXB 1340 80/STURGIS		80 -> 82	FD0153	SH	BH	FD0151	SH											
1340	FXB 1340 series		74 -> 77	FD0152	BH														
1340	FXD 1340 DYNA SUPER GLIDE		95 -> 98	FD0157	SH	BH	FD0150	SH											
1340	FXDB 1340 STURGIS/DAYTONA		91 -> 92	FD0157	SH	BH	FD0150	SH											
1340	FXDL 1340 DYNA LOW RIDER		93 -> 99	FD0157	SH	BH	FD0150	SH											
1340	FXDS 1340 DYNA LOW RIDER CONV.		94 -> 99	FD0157	SH	BH	FD0150	SH											
1340	FXDWG 1340 DYNA WIDE GLIDE		93 -> 98	FD0157	SH	BH	FD0150	SH											
1340	FXE 1340		82 -> 83	FD0153	SH	BH	FD0155	SH	BH										
1340	FXE 1340		85 -> 86	FD0157	SH	BH	FD0155	SH	BH										
1340	FXE 1340 80		78 -> 81	FD0153	SH	BH	FD0151	SH											
1340	FXEF 1340		84 -> 85	FD0157	SH	BH	FD0155	SH	BH										
1340	FXEF 1340 FAT BOB		79 -> 83	FD0153	SH	BH	FD0151	SH											
1340	FXLR 1340 LOW RIDER/CUSTOM		87 -> 99	FD0157	SH	BH	FD0150	SH											
1340	FXR 1340		78 -> 81	FD0153	SH	BH	FD0151	SH											
1340	FXR 1340 SUPER GLIDE		82 -> 83	FD0153	SH	BH	FD0155	SH	BH										
1340	FXR 1340 SUPER GLIDE		84 -> 86	FD0157	SH	BH	FD0155	SH	BH										
1340	FXR 1340 SUPER GLIDE		87 -> 94	FD0157	SH	BH	FD0150	SH											
1340	FXRD 1340 SPORT GLIDE GTE		85 -> 86	FD0157	SH	BH	FD0155	SH	BH										
1340	FXRS 1340 LOW GLIDE		82 -> 84	FD0153	SH	BH	FD0155	SH	BH										
1340	FXRS 1340 LOW RIDER		85 -> 86	FD0157	SH	BH	FD0155	SH	BH										
1340	FXRS 1340 LOW RIDER SPORT CONV.		87 -> 94	FD0157	SH	BH	FD0150	SH											
1340	FXRT 1340 SPORT GLIDE		85 -> 86	FD0157	SH	BH	FD0155	SH	BH										
1340	FXRT 1340 SPORT GLIDE		87 -> 94	FD0157	SH	BH	FD0150	SH											
1340	FXRT 1340 SUPER GLIDE II		83	FD0153	SH	BH	FD0155	SH	BH										
1340	FXS 1340 LOW RIDER		79 -> 81	FD0153	SH	BH	FD0151	SH											
1340	FXS 1340 LOW RIDER		82	FD0153	SH	BH	FD0155	SH	BH										
1340	FXSB 1340 LOW RIDER		83	FD0153	SH	BH	FD0155	SH	BH										
1340	FXSB 1340 LOW RIDER		84 -> 85	FD0157	SH	BH	FD0155	SH	BH										
1340	FXST 1340 ICE BOB		99	FD0157	SH	BH	FD0150	SH											
1340	FXST 1340 SOFTAIL		84 -> 86	FD0157	SH	BH	FD0155	SH	BH										
1340	FXST 1340 SOFTAIL STANDARD		99	FD0157	SH	BH	FD0150	SH											
1340	FXSTB 1340 BAD BOY		95 -> 97	FD0157	SH	BH	FD0149	SH	BH										
1340	FXSTB 1340 NIGHT TRAIN		99	FD0157	SH	BH	FD0150	SH											
1340	FXSTC 1340 SOFTAIL CUSTOM		85 -> 86	FD0157	SH	BH	FD0155	SH	BH										
1340	FXSTC 1340 SOFTAIL CUSTOM		87 -> 99	FD0157	SH	BH	FD0150	SH											
1340	FXSTS 1340 SPRINGER SOFTAIL		88 -> 99	FD0157	SH	BH	FD0150	SH											
1340	FXWG 1340 80/WIDE GLIDE		80 -> 81	FD0153	SH	BH	FD0151	SH											
1340	FXWG 1340 WIDE GLIDE		80 -> 83	FD0153	SH	BH	FD0155	SH	BH										
1340	FXWG 1340 WIDE GLIDE		84 -> 86	FD0157	SH	BH	FD0155	SH	BH										
1450	FLHR 1450 ROAD KING	•	99	FD0157	SH	BH	FD0149	SH	BH										
1450	FLHR 1450 ROAD KING	•	00 -> 04	FD0290	SH		FD0290	SH											
1450	FLHR/FLHRI 1450 ROAD KING	•	05 -> 06	FD0389	SH	BH	FD0389	SH	BH										
1450	FLHRC 1450 ROAD KING CLASSIC	•	99	FD0157	SH	BH	FD0149	SH	BH										
1450	FLHRCI 1450 ROAD KING CLASSIC	•	00 -> 04	FD0290	SH		FD0290	SH											
1450	FLHRCI 1450 ROAD KING CLASSIC	•	05 -> 06	FD0389	SH	BH	FD0389	SH	BH										
1450	FLHRI 1450 ROAD KING	•	00 -> 04	FD0290	SH		FD0290	SH											
1450	FLHRS/FLHRSI 1450 ROAD KING CUSTOM	•	05 -> 06	FD0389	SH	BH	FD0389	SH	BH										

Modello / Model / Modeles / Modelo / Modell	Anni
FLH 1340 80	78->80
FLH 1340 80/HERITAGE	81
FLH 1340 CLASSIC	82
FLH 1340 MODELS	86->99
FLHR 1340 ELECTRA GLIDE ROAD KING	94->98
FLHS 1340 ELECTRA GLIDE SPORT	90->99
FLHT 1340	84
FLHT 1340 ELECTRA GLIDE	85->86
FLHT 1340 ELECTRA GLIDE	95->98
FLSTN 1340 HTGE. SOFTAIL NOST./SPC'L	93->99
FXB 1340 80/STURGIS	80->82
FXB 1340 series	74->77
FXD 1340 DYNA SUPER GLIDE	95->98
FXDB 1340 STURGIS/DAYTONA	91->92
FXDL 1340 DYNA LOW RIDER	93->99
FXDS 1340 DYNA LOW RIDER CONV.	94->99
FXDWG 1340 DYNA WIDE GLIDE	93->98
FXE 1340	82->83
FXE 1340	85->86
FXE 1340 80	78->81
FXEF 1340	84->85
FXEF 1340 FAT BOB	79->83
FXLR 1340 LOW RIDER/CUSTOM	87->99
FXR 1340	78->81
FXR 1340 SUPER GLIDE	82->83
FXR 1340 SUPER GLIDE	84->86
FXR 1340 SUPER GLIDE	87->94
FXRD 1340 SPORT GLIDE GTE	85->86
FXRS 1340 LOW GLIDE	82->84
FXRS 1340 LOW RIDER	85->86
FXRS 1340 LOW RIDER SPORT CONV.	87->94
FXRT 1340 SPORT GLIDE	85->86
FXRT 1340 SPORT GLIDE	87->94
FXRT 1340 SUPER GLIDE II	83
FXS 1340 LOW RIDER	79->81
FXS 1340 LOW RIDER	82
FXSB 1340 LOW RIDER	83
FXSB 1340 LOW RIDER	84->85
FXST 1340 ICE BOB	99
FXST 1340 SOFTAIL	84->86
FXST 1340 SOFTAIL STANDARD	99
FXSTB 1340 BAD BOY	95->97
FXSTB 1340 NIGHT TRAIN	99
FXSTC 1340 SOFTAIL CUSTOM	85->86
FXSTC 1340 SOFTAIL CUSTOM	87->99
FXSTS 1340 SPRINGER SOFTAIL	88->99
FXWG 1340 80/WIDE GLIDE	80->81
FXWG 1340 WIDE GLIDE	80->83
FXWG 1340 WIDE GLIDE	84->86
FLHR 1450 ROAD KING	99
FLHR 1450 ROAD KING	00->04
FLHR/FLHRI 1450 ROAD KING	05->06
FLHRC 1450 ROAD KING CLASSIC	99
FLHRCI 1450 ROAD KING CLASSIC	00->04
FLHRCI 1450 ROAD KING CLASSIC	05->06
FLHRI 1450 ROAD KING	00->04
FLHRS/FLHRSI 1450 ROAD KING CUSTOM	05->06

dfd **DOPPIO FRENO A DISCO** *twin disc / 2 disques de frein nécessaires / 2 discos de freno se requieren / 2 Bremsscheiben erforderlich*

FRENO ANTERIORE *front brake / frein avant / freno delantero / vorne Bremse*

FRENO POSTERIORE *rear brake / frein arrier / freno trasero / hinten Bremse*

FRENO A MANO *hand brake / frein à main / freno de mano / Handbremse*

DISCO ANTERIORE *front disc / disque avant / disco delantero / vorne Bremsscheiben*

FRENO POSTERIORE *rear brake / frein arrier / freno trasero / hinten Bremse*

DISCO MAGGIORATO *oversize disc / disque oversize /disco oversize / oversize Bremsscheiben*

SUPPORTO PINZA *bracket / pattes de déport / soporte de pinza / Bremssatteltäger*

SERIE DISCHI FRIZIONE *clutch set / jeu d'embrayage / jeugo d'embrague / Kupplungsatz*

SERIE MOLLE / *clutch spring set / ressort d'embrayage / jeugo muelles d'embrague / Kupplungsatzfedern*

HARLEY DAVIDSON

cc	Modello / Model / Modeles / Modelo / Modell	dfd		Gamma / Range						Gamma / Range					Gamma Range		Gamma Range				Gamma / Range		Modello / Model / Modeles / Modelo / Modell	
1450	FLHT 1450 ELECTRA GLIDE	•	99	FD0157	SH	BH				FD0149	SH	BH											FLHT 1450 ELECTRA GLIDE	99
1450	FLHT 1450 ELECTRA GLIDE	•	00 -> 04	FD0290	SH					FD0290	SH												FLHT 1450 ELECTRA GLIDE	00->04
1450	FLHT/FLHTI 1450 ELECTRA GLIDE STANDARD	•	05 -> 06	FD0389	SH	BH				FD0389	SH	BH											FLHT/FLHTI 1450 ELECTRA GLIDE STANDARD	05->06
1450	FLHTC 1450 ELECTRA GLIDE CLASSIC	•	00 -> 04	FD0290	SH					FD0290	SH												FLHTC 1450 ELECTRA GLIDE CLASSIC	00->04
1450	FLHTC/FLHTCI 1450 ELECTRA GLIDE CLASSIC	•	05 -> 06	FD0389	SH	BH				FD0389	SH	BH											FLHTC/FLHTCI 1450 ELECTRA GLIDE CLASSIC	05->06
1450	FLHTCU 1450 ELECTRA GLIDE ULTRA CLASSIC	•	99	FD0157	SH	BH				FD0149	SH	BH											FLHTCU 1450 ELECTRA GLIDE ULTRA CLASSIC	99
1450	FLHTCUI 1450 ELECTRA GLIDE ULTRA CLASSIC	•	00 -> 04	FD0290	SH					FD0290	SH												FLHTCUI 1450 ELECTRA GLIDE ULTRA CLASSIC	00->04
1450	FLHTCUI 1450 ULTRA CLASSIC ELECTRA GILDE	•	05 -> 06	FD0389	SH	BH				FD0389	SH	BH											FLHTCUI 1450 ULTRA CLASSIC ELECTRA GILDE	05->06
1450	FLHXI 1450 STREET GLIDE	•	06	FD0389	SH	BH				FD0389	SH	BH											FLHXI 1450 STREET GLIDE	06
1450	FLSTC 1450 HERITAGE SOFTAIL CLASSIC		00 -> 04	FD0290	SH					FD0290	SH												FLSTC 1450 HERITAGE SOFTAIL CLASSIC	00->04
1450	FLSTC/FLSTCI 1450 HERITAGE SOFTAIL CLASSIC		05 -> 06	FD0389	SH	BH				FD0389	SH	BH											FLSTC/FLSTCI 1450 HERITAGE SOFTAIL CLASSIC	05->06
1450	FLSTCI 1450 HERITAGE SOFTAIL CLASSIC		00 -> 04	FD0290	SH					FD0290	SH												FLSTCI 1450 HERITAGE SOFTAIL CLASSIC	00->04
1450	FLSTF 1450 FAT BOY SOFTAIL		00 -> 04	FD0290	SH					FD0290	SH												FLSTF 1450 FAT BOY SOFTAIL	00->04
1450	FLSTF/FLSTFI 1450 FAT BOY		05 -> 06	FD0389	SH	BH				FD0389	SH	BH											FLSTF/FLSTFI 1450 FAT BOY	05->06
1450	FLSTFI 1450 FAT BOY SOFTAIL		00 -> 04	FD0290	SH					FD0290	SH												FLSTFI 1450 FAT BOY SOFTAIL	00->04
1450	FLSTN/FLSTNI 1450 SOFTAIL DELUXE		05 -> 06	FD0389	SH	BH				FD0389	SH	BH											FLSTN/FLSTNI 1450 SOFTAIL DELUXE	05->06
1450	FLSTS 1450 HERITAGE SOFTAIL SPRINGER		00 -> 04	FD0157	SH	BH				FD0290	SH												FLSTS 1450 HERITAGE SOFTAIL SPRINGER	00->04
1450	FLSTSC/FLSTSCI 1450 SOFTAIL SPRINGER CLASSIC		05 -> 06	FD0157	SH	BH				FD0389	SH	BH											FLSTSC/FLSTSCI 1450 SOFTAIL SPRINGER CLASSIC	05->06
1450	FLSTSI 1450 HERITAGE SOFTAIL SPRINGER		00 -> 04	FD0157	SH	BH				FD0290	SH												FLSTSI 1450 HERITAGE SOFTAIL SPRINGER	00->04
1450	FLTR 1450 ROAD GLIDE	•	00 -> 04	FD0290	SH					FD0290	SH												FLTR 1450 ROAD GLIDE	00->04
1450	FLTR 1450 ROAD GLIDE	•	05 -> 06	FD0389	SH	BH				FD0389	SH	BH											FLTR 1450 ROAD GLIDE	05->06
1450	FLTRSEI 1450		00 -> 04	FD0290	SH					FD0290	SH												FLTRSEI 1450	00->04
1450	FXD 1450 DYNA SUPER GLIDE		99	FD0157	SH	BH				FD0150	SH												FXD 1450 DYNA SUPER GLIDE	99
1450	FXD 1450 DYNA SUPER GLIDE		00 -> 04	FD0290	SH					FD0290	SH												FXD 1450 DYNA SUPER GLIDE	00->04
1450	FXD/FXDI 1450 SUPER GLIDE		05 -> 06	FD0389	SH	BH				FD0389	SH	BH											FXD/FXDI 1450 SUPER GLIDE	05->06
1450	FXDBI 1450 STREET BOB		06	FD0389	SH	BH				FD0389	SH	BH											FXDBI 1450 STREET BOB	06
1450	FXDC/FXDCI 1450 SUPER GLIDE CUSTOM		05 -> 06	FD0389	SH	BH				FD0389	SH	BH											FXDC/FXDCI 1450 SUPER GLIDE CUSTOM	05->06
1450	FXDL 1450 DYNA LOW RIDER	•	00 -> 04	FD0290	SH					FD0290	SH												FXDL 1450 DYNA LOW RIDER	00->04
1450	FXDL/FXDLI 1450 LOW RIDER		05 -> 06	FD0389	SH	BH				FD0389	SH	BH											FXDL/FXDLI 1450 LOW RIDER	05->06
1450	FXDS 1450 DYNA CONVERTIBLE	•	00 -> 04	FD0290	SH					FD0290	SH												FXDS 1450 DYNA CONVERTIBLE	00->04
1450	FXDWG 1450 DYNA WIDE CLASSIC		99	FD0157	SH	BH				FD0150	SH												FXDWG 1450 DYNA WIDE CLASSIC	99
1450	FXDWG 1450 DYNA WIDE GLIDE	•	00 -> 04	FD0290	SH					FD0290	SH												FXDWG 1450 DYNA WIDE GLIDE	00->04
1450	FXDWG/FXDWGI 1450 WIDE GLIDE		05 -> 06	FD0389	SH	BH				FD0389	SH	BH											FXDWG/FXDWGI 1450 WIDE GLIDE	05->06
1450	FXDX 1450 DYNA SUPER GLIDE CLASSIC		99	FD0157	SH	BH				FD0150	SH												FXDX 1450 DYNA SUPER GLIDE CLASSIC	99
1450	FXDX 1450 DYNA SUPER GLIDE SPORT	•	00 -> 04	FD0290	SH					FD0290	SH												FXDX 1450 DYNA SUPER GLIDE SPORT	00->04
1450	FXDX/FXDXI 1450 SUPER GLIDE SPORT	•	05 -> 06	FD0389	SH	BH				FD0389	SH	BH											FXDX/FXDXI 1450 SUPER GLIDE SPORT	05->06
1450	FXDXT 1450 DYNA SUPER GLIDE T-SPORT	•	01 -> 04	FD0290	SH					FD0290	SH												FXDXT 1450 DYNA SUPER GLIDE T-SPORT	01->04
1450	FXR 1450		00 -> 04	FD0290	SH					FD0290	SH												FXR 1450	00->04
1450	FXST 1450 SOFTAIL STANDARD		00 -> 04	FD0290	SH					FD0290	SH												FXST 1450 SOFTAIL STANDARD	00->04
1450	FXST/FXSTI 1450 SOFTAIL STANDARD		05 -> 06	FD0389	SH	BH				FD0416	SH												FXST/FXSTI 1450 SOFTAIL STANDARD	05->06
1450	FXSTB 1450 SOFTAIL NIGHT TRAIN		00 -> 04	FD0290	SH					FD0290	SH												FXSTB 1450 SOFTAIL NIGHT TRAIN	00->04
1450	FXSTB/FXSTBI 1450 NIGHT TRAIN		05 -> 06	FD0389	SH	BH				FD0389	SH	BH											FXSTB/FXSTBI 1450 NIGHT TRAIN	05->06
1450	FXSTBI 1450 SOFTAIL NIGHT TRAIN		00 -> 04	FD0290	SH					FD0290	SH												FXSTBI 1450 SOFTAIL NIGHT TRAIN	00->04
1450	FXSTD 1450 SOFTAIL DEUCE		00 -> 04	FD0290	SH					FD0290	SH												FXSTD 1450 SOFTAIL DEUCE	00->04
1450	FXSTD/FXSTDI 1450 DEUCE		05 -> 06	FD0389	SH	BH				FD0389	SH	BH											FXSTD/FXSTDI 1450 DEUCE	05->06
1450	FXSTDI 1450 SOFTAIL DEUCE		00 -> 04	FD0290	SH					FD0290	SH												FXSTDI 1450 SOFTAIL DEUCE	00->04
1450	FXSTI 1450 SOFTAIL STANDARD		00 -> 04	FD0290	SH					FD0290	SH												FXSTI 1450 SOFTAIL STANDARD	00->04
1450	FXSTS 1450 SPRINGER SOFTAIL		00 -> 04	FD0157	SH	BH				FD0290	SH												FXSTS 1450 SPRINGER SOFTAIL	00->04
1450	FXSTS/FXSTSI 1450 SPRINGER SOFTAIL		05 -> 06	FD0157	SH	BH				FD0389	SH	BH											FXSTS/FXSTSI 1450 SPRINGER SOFTAIL	05->06
1450	FXSTSI 1450 SPRINGER SOFTAIL		00 -> 04	FD0157	SH	BH				FD0290	SH												FXSTSI 1450 SPRINGER SOFTAIL	00->04
1584	FLD 1584 SWITCHBACK		15	FD0533	SH					FD0436	SH												FLD 1584 SWITCHBACK	15
1584	FLHR 1584 ROAD KING	•	07	FD0389	SH	BH				FD0389	SH	BH											FLHR 1584 ROAD KING	07
1584	FLHR 1584 ROAD KING	•	08 -> 09	FD0405	SH					FD0405	SH												FLHR 1584 ROAD KING	08->09
1584	FLHRC 1584 ROAD KING CLASSIC	•	07	FD0389	SH	BH				FD0389	SH	BH											FLHRC 1584 ROAD KING CLASSIC	07
1584	FLHRC 1584 ROAD KING CLASSIC	•	08 -> 10	FD0405	SH					FD0405	SH												FLHRC 1584 ROAD KING CLASSIC	08->10
1584	FLHRS 1584 ROAD KING CUSTOM	•	07	FD0389	SH	BH				FD0389	SH	BH											FLHRS 1584 ROAD KING CUSTOM	07
1584	FLHT 1584 ELECTRA GLIDE STANDARD	•	07	FD0389	SH	BH				FD0389	SH	BH											FLHT 1584 ELECTRA GLIDE STANDARD	07

dfd **DOPPIO FRENO A DISCO** *twin disc / 2 disques de frein nécessaires / 2 discos de freno se requieren / 2 Bremsscheiben erforderlich*

FRENO ANTERIORE *front brake / frein avant / freno delantero / vorne Bremse*

FRENO POSTERIORE *rear brake / frein arrier / freno trasero / hinten Bremse*

FRENO A MANO *hand brake / frein à main / freno de mano / Handbremse*

DISCO ANTERIORE *front disc / disque avant / disco delantero / vorne Bremsscheiben*

FRENO POSTERIORE *rear brake / frein arrier / freno trasero / hinten Bremse*

DISCO MAGGIORATO *oversize disc / disque oversize /disco oversize / oversize Bremsscheiben*

SUPPORTO PINZA *bracket / pattes de déport / soporte de pinza / Bremssatelträger*

SERIE DISCHI FRIZIONE *clutch set / jeu d'embrayage / jeugo d'embrague / Kupplungsatz*

SERIE MOLLE / *clutch spring set / ressort d'embrayage / jeugo muelles d'embrague / Kupplungsatzfedern*

HARLEY DAVIDSON

cc	Modello / Model / Modeles / Modelo / Modell	dfd		Gamma / Range						Gamma / Range						Gamma Range		Gamma Range				Gamma / Range								Modello / Model / Modeles / Modelo / Modell	
1584	FLHT 1584 ELECTRA GLIDE STANDARD	•	08 -> 10	FD0405	SH					FD0405	SH																			FLHT 1584 ELECTRA GLIDE STANDARD	08->10
1584	FLHT 1584 ELECTRA GLIDE ULTRA LTD	•	10	FD0405	SH					FD0405	SH																			FLHT 1584 ELECTRA GLIDE ULTRA LTD	10
1584	FLHTC 1584 ELECTRA GLIDE CLASSIC	•	07	FD0389	SH	BH				FD0389	SH	BH																		FLHTC 1584 ELECTRA GLIDE CLASSIC	07
1584	FLHTC 1584 ELECTRA GLIDE CLASSIC	•	08 -> 09	FD0405	SH					FD0405	SH																			FLHTC 1584 ELECTRA GLIDE CLASSIC	08->09
1584	FLHTCU 1584 ULTRA CLASSIC ELECTRA GILDE	•	08 -> 10	FD0405	SH					FD0405	SH																			FLHTCU 1584 ULTRA CLASSIC ELECTRA GILDE	08->10
1584	FLHTCU 1584 ULTRA CLASSIC ELECTRA GLIDE	•	07	FD0389	SH	BH				FD0389	SH	BH																		FLHTCU 1584 ULTRA CLASSIC ELECTRA GLIDE	07
1584	FLHX 1584 STREET GLIDE	•	07	FD0389	SH	BH				FD0389	SH	BH																		FLHX 1584 STREET GLIDE	07
1584	FLHX 1584 STREET GLIDE/TOURING	•	08 -> 12	FD0405	SH					FD0405	SH																			FLHX 1584 STREET GLIDE/TOURING	08->12
1584	FLS 1584 SOFTAIL SLIM		15	FD0533	SH					FD0436	SH																			FLS 1584 SOFTAIL SLIM	15
1584	FLSTB 1584 SOFTAIL CROSS BONES		09 -> 11	FD0157	SH	BH				FD0436	SH																			FLSTB 1584 SOFTAIL CROSS BONES	09->11
1584	FLSTC 1584 HERITAGE SOFTAIL CLASSIC		07	FD0389	SH	BH				FD0389	SH	BH																		FLSTC 1584 HERITAGE SOFTAIL CLASSIC	07
1584	FLSTC 1584 HERITAGE SOFTAIL CLASSIC		08 -> 11	FD0443	SH					FD0436	SH																			FLSTC 1584 HERITAGE SOFTAIL CLASSIC	08->11
1584	FLSTC 1584 HERITAGE SOFTAIL CLASSIC		15	FD0533	SH					FD0436	SH																			FLSTC 1584 HERITAGE SOFTAIL CLASSIC	15
1584	FLSTF 1584 FAT BOY		07	FD0389	SH	BH				FD0416	SH																			FLSTF 1584 FAT BOY	07
1584	FLSTF 1584 FAT BOY		15	FD0533	SH					FD0436	SH																			FLSTF 1584 FAT BOY	15
1584	FLSTF 1584 FAT BOY /LO		08 -> 11	FD0443	SH					FD0436	SH																			FLSTF 1584 FAT BOY /LO	08->11
1584	FLSTFB 1584 FAT BOY LO		15	FD0533	SH					FD0436	SH																			FLSTFB 1584 FAT BOY LO	15
1584	FLSTN 1584 SOFTAIL DELUXE		07	FD0389	SH	BH				FD0389	SH	BH																		FLSTN 1584 SOFTAIL DELUXE	07
1584	FLSTN 1584 SOFTAIL DELUXE		08 -> 11	FD0443	SH					FD0436	SH																			FLSTN 1584 SOFTAIL DELUXE	08->11
1584	FLSTN 1584 SOTAIL DELUXE		15	FD0533	SH					FD0436	SH																			FLSTN 1584 SOTAIL DELUXE	15
1584	FLSTSC 1584 SOFTAIL SPRINGER CLASSIC		07	FD0157	SH	BH				FD0389	SH	BH																		FLSTSC 1584 SOFTAIL SPRINGER CLASSIC	07
1584	FLSTSF 1584 SOTFAIL FAT BOY SPECIAL		10 -> 11	FD0443	SH					FD0436	SH																			FLSTSF 1584 SOTFAIL FAT BOY SPECIAL	10->11
1584	FLTR 1584 ROAD GLIDE	•	07	FD0389	SH	BH				FD0389	SH	BH																		FLTR 1584 ROAD GLIDE	07
1584	FLTR 1584 ROAD GLIDE	•	08 -> 09	FD0405	SH					FD0405	SH																			FLTR 1584 ROAD GLIDE	08->09
1584	FXCW 1584 ROCKER		08 -> 09	FD0443	SH					FD0436	SH																			FXCW 1584 ROCKER	08->09
1584	FXCWC 1584 ROCKER C		08 -> 11	FD0443	SH					FD0436	SH																			FXCWC 1584 ROCKER C	08->11
1584	FXD 1584 DYNA SUPER GLIDE		07	FD0389	SH	BH				FD0389	SH	BH																		FXD 1584 DYNA SUPER GLIDE	07
1584	FXD 1584 DYNA SUPER GLIDE		08 -> 09	FD0443	SH					FD0436	SH																			FXD 1584 DYNA SUPER GLIDE	08->09
1584	FXDB 1584 DYNA STREET BOB		07	FD0389	SH	BH				FD0389	SH	BH																		FXDB 1584 DYNA STREET BOB	07
1584	FXDB 1584 DYNA STREET BOB		08 -> 13	FD0443	SH					FD0436	SH																			FXDB 1584 DYNA STREET BOB	08->13
1584	FXDC 1584 DYNA SUPER GLIDE CUSTOM		07	FD0389	SH	BH				FD0389	SH	BH																		FXDC 1584 DYNA SUPER GLIDE CUSTOM	07
1584	FXDC 1584 DYNA SUPER GLIDE CUSTOM		08 -> 12	FD0443	SH					FD0436	SH																			FXDC 1584 DYNA SUPER GLIDE CUSTOM	08->12
1584	FXDC 1584 DYNA SUPER GLIDE CUSTOM 110TH ANN		13	FD0443	SH					FD0436	SH																			FXDC 1584 DYNA SUPER GLIDE CUSTOM 110TH ANN	13
1584	FXDF 1584 DYNA FAT BOB	•	08 -> 12	FD0443	SH					FD0436	SH																			FXDF 1584 DYNA FAT BOB	08->12
1584	FXDL 1584 DYNA LOW RIDER		07	FD0389	SH	BH				FD0389	SH	BH																		FXDL 1584 DYNA LOW RIDER	07
1584	FXDL 1584 DYNA LOW RIDER		08 -> 15	FD0443	SH					FD0436	SH																			FXDL 1584 DYNA LOW RIDER	08->15
1584	FXDWG 1584 DYNA WIDE GLIDE		07	FD0389	SH	BH				FD0389	SH	BH																		FXDWG 1584 DYNA WIDE GLIDE	07
1584	FXDWG 1584 DYNA WIDE GLIDE		08 -> 12	FD0443	SH					FD0436	SH																			FXDWG 1584 DYNA WIDE GLIDE	08->12
1584	FXS 1584 BLACKLINE		12 -> 13	FD0443	SH					FD0436	SH																			FXS 1584 BLACKLINE	12->13
1584	FXSB 1584 BREAKOUT		15	FD0533	SH					FD0436	SH																			FXSB 1584 BREAKOUT	15
1584	FXST 1584 SOFTAIL STANDARD		07	FD0389	SH	BH				FD0389	SH	BH																		FXST 1584 SOFTAIL STANDARD	07
1584	FXSTB 1584 NIGHT TRAIN		07	FD0389	SH	BH				FD0416	SH																			FXSTB 1584 NIGHT TRAIN	07
1584	FXSTB 1584 NIGHT TRAIN		08 -> 09	FD0443	SH					FD0436	SH																			FXSTB 1584 NIGHT TRAIN	08->09
1584	FXSTC 1584 SOFTAIL CUSTOM		07	FD0389	SH	BH				FD0416	SH																			FXSTC 1584 SOFTAIL CUSTOM	07
1584	FXSTC 1584 SOFTAIL CUSTOM		08 -> 09	FD0443	SH					FD0436	SH																			FXSTC 1584 SOFTAIL CUSTOM	08->09
1584	FXSTD 1584 SOFTAIL DEUCE		07	FD0389	SH	BH				FD0389	SH	BH																		FXSTD 1584 SOFTAIL DEUCE	07
1690	FLD 1690 SWITCHBACK		12 -> 16	FD0443	SH					FD0436	SH																			FLD 1690 SWITCHBACK	12->16
1690	FLHR 1690 ROAD KING	•	11 -> 16	FD0405	SH					FD0405	SH																			FLHR 1690 ROAD KING	11->16
1690	FLHRC 1690 ROAD KING CLASSIC	•	11 -> 16	FD0405	SH					FD0405	SH																			FLHRC 1690 ROAD KING CLASSIC	11->16
1690	FLHTC 1690 ELECTRA GLIDE CLASSIC		11	FD0405	SH					FD0405	SH																			FLHTC 1690 ELECTRA GLIDE CLASSIC	11
1690	FLHTCSE2 1690 SCREAMIN' EAGLE ELECTRA GILDE 2	•	05 -> 06	FD0389	SH	BH				FD0389	SH	BH																		FLHTCSE2 1690 SCREAMIN' EAGLE ELECTRA GILDE 2	05->06
1690	FLHTCU 1690 ULTRA CLASSIC ELECTRA GLIDE	•	13 -> 16	FD0405	SH					FD0405	SH																			FLHTCU 1690 ULTRA CLASSIC ELECTRA GLIDE	13->16
1690	FLHTCUL 1690 ULTRA CLASSIC ELECTRA GLIDE LOW	•	15 -> 16	FD0405	SH					FD0405	SH																			FLHTCUL 1690 ULTRA CLASSIC ELECTRA GLIDE LOW	15->16
1690	FLHTCUTG 1690 TRI GLIDE ULTRA CLASSIC TRIKE		10 -> 13	FD0405	SH					FD0529	SH																			FLHTCUTG 1690 TRI GLIDE ULTRA CLASSIC TRIKE	10->13
1690	FLHTK 1690 ELECTRA GLIDE ULTRA LTD		11 -> 16	FD0405	SH					FD0405	SH																			FLHTK 1690 ELECTRA GLIDE ULTRA LTD	11->16
1690	FLHTK-ANV 1690 ELECTRA GLIDE ULTRA LTD /110TH ANN.		13	FD0405	SH					FD0405	SH																			FLHTK-ANV 1690 ELECTRA GLIDE ULTRA LTD /110TH ANN.	13
1690	FLHTKL 1690 ELECTRA GLIDE ULTRA LTD LOW		11 -> 16	FD0405	SH					FD0405	SH																			FLHTKL 1690 ELECTRA GLIDE ULTRA LTD LOW	11->16

dfd **DOPPIO FRENO A DISCO** *twin disc / 2 disques de frein nécessaires / 2 discos de freno se requieren / 2 Bremsscheiben erforderlich*

FRENO ANTERIORE *front brake / frein avant / freno delantero / vorne Bremse*

FRENO POSTERIORE *rear brake / frein arrier / freno trasero / hinten Bremse*

FRENO A MANO *hand brake / frein à main / freno de mano / Handbremse*

DISCO ANTERIORE *front disc / disque avant / disco delantero / vorne Bremsscheiben*

FRENO POSTERIORE *rear brake / frein arrier / freno trasero / hinten Bremse*

DISCO MAGGIORATO *oversize disc / disque oversize /disco oversize / oversize Bremsscheiben*

SUPPORTO PINZA *bracket / pattes de déport / soporte de pinza / Bremssatelträger*

SERIE DISCHI FRIZIONE *clutch set / jeu d'embrayage / jeugo d'embrague / Kupplungsatz*

SERIE MOLLE / *clutch spring set / ressort d'embrayage / jeugo muelles d'embrague / Kupplungsatzfedern*

HARLEY DAVIDSON

cc	Modello / Model / Modeles / Modelo / Modell	dfd		Gamma / Range						Gamma / Range					Gamma Range		Gamma Range				Gamma / Range										Modello / Model / Modeles / Modelo / Modell	
1690	FLHX 1690 STREET GLIDE		11 -> 16	FD0405	SH					FD0405	SH																					FLHX 1690 STREET GLIDE	11->16
1690	FLHXS 1690 STREET GLIDE SPECIAL		15 -> 16	FD0405	SH					FD0405	SH																					FLHXS 1690 STREET GLIDE SPECIAL	15->16
1690	FLHXXX 1690 STREET GLIDE TRIKE		10 -> 11	FD0405	SH					FD0529	SH																					FLHXXX 1690 STREET GLIDE TRIKE	10->11
1690	FLS 1690 SOFTAIL SLIM		13 -> 14	FD0443	SH					FD0436	SH																					FLS 1690 SOFTAIL SLIM	13->14
1690	FLS 1690 SOFTAIL SLIM		15 -> 17	FD0533	SH					FD0436	SH																					FLS 1690 SOFTAIL SLIM	15->17
1690	FLSTC 1690 HERITAGE SOFTAIL CLASSIC		15 -> 17	FD0533	SH					FD0436	SH																					FLSTC 1690 HERITAGE SOFTAIL CLASSIC	15->17
1690	FLSTC 1690 HERITAGE SOFTAIL CLASSIC /110TH ANN.		13 -> 14	FD0443	SH					FD0436	SH																					FLSTC 1690 HERITAGE SOFTAIL CLASSIC /110TH ANN.	13->14
1690	FLSTF 1690 FAT BOY		12 -> 14	FD0443	SH					FD0436	SH																					FLSTF 1690 FAT BOY	12->14
1690	FLSTF 1690 FAT BOY		15 -> 17	FD0533	SH					FD0436	SH																					FLSTF 1690 FAT BOY	15->17
1690	FLSTFB 1690 FAT BOY LO		15 -> 16	FD0533	SH					FD0436	SH																					FLSTFB 1690 FAT BOY LO	15->16
1690	FLSTFB 1690 FAT BOY SPECIAL/LO		12 -> 13	FD0443	SH					FD0436	SH																					FLSTFB 1690 FAT BOY SPECIAL/LO	12->13
1690	FLSTFSE 1690 SCREAMIN' EAGLE FAT BOY		05 -> 06	FD0389	SH	BH				FD0389	SH	BH																					FLSTFSE 1690 SCREAMIN' EAGLE FAT BOY	05->06
1690	FLSTN 1690 SOFTAIL DELUXE		12 -> 14	FD0443	SH					FD0436	SH																					FLSTN 1690 SOFTAIL DELUXE	12->14
1690	FLSTN 1690 SOFTAIL DELUXE		15 -> 16	FD0533	SH					FD0436	SH																					FLSTN 1690 SOFTAIL DELUXE	15->16
1690	FLTRX 1690 ROAD GLIDE		15 -> 16	FD0405	SH					FD0405	SH																					FLTRX 1690 ROAD GLIDE	15->16
1690	FLTRXS 1690 ROAD GLIDE SPECIAL		15 -> 16	FD0405	SH					FD0405	SH																					FLTRXS 1690 ROAD GLIDE SPECIAL	15->16
1690	FXDB 1690 DYNA STREET BOB		13 -> 17	FD0443	SH					FD0436	SH																					FXDB 1690 DYNA STREET BOB	13->17
1690	FXDC 1690 SUPER GLIDE CUSTOM		14	FD0443	SH					FD0436	SH																					FXDC 1690 SUPER GLIDE CUSTOM	14
1690	FXDF 1690 DYNA FAT BOB	•	13 -> 17	FD0443	SH					FD0436	SH																					FXDF 1690 DYNA FAT BOB	13->17
1690	FXDL 1690 LOW RIDER		15 -> 17	FD0443	SH					FD0436	SH																					FXDL 1690 LOW RIDER	15->17
1690	FXDWG 1690 DYNA WIDE GLIDE		13 -> 17	FD0443	SH					FD0436	SH																					FXDWG 1690 DYNA WIDE GLIDE	13->17
1690	FXSB 1690 BREAKOUT		13 -> 14	FD0443	SH					FD0436	SH																					FXSB 1690 BREAKOUT	13->14
1690	FXSB 1690 BREAKOUT		15 -> 17	FD0533	SH					FD0436	SH																					FXSB 1690 BREAKOUT	15->17
1745	FLDE 1745 SOFTAIL DELUXE		18 -> 20	FD0533	SH					FD0542	SH																					FLDE 1745 SOFTAIL DELUXE	18->20
1745	FLFB 1745 FAT BOY		18 -> 19	FD0533	SH					FD0542	SH																					FLFB 1745 FAT BOY	18->19
1745	FLHC 1745 HERITAGE CLASSIC		18 -> 20	FD0533	SH					FD0542	SH																					FLHC 1745 HERITAGE CLASSIC	18->20
1745	FLHR 1745 ROAD KING	•	17 -> 20	FD0405	SH					FD0405	SH																					FLHR 1745 ROAD KING	17->20
1745	FLHRC 1745 ROAD KING CLASSIC	•	17 -> 19	FD0405	SH					FD0405	SH																					FLHRC 1745 ROAD KING CLASSIC	17->19
1745	FLHT 1745 ELECTRA GLIDE STANDARD	•	19 -> 20	FD0405	SH					FD0405	SH																					FLHT 1745 ELECTRA GLIDE STANDARD	19->20
1745	FLHTCU 1745 ELECTRA GLIDE ULTRA CLASSIC	•	17 -> 19	FD0405	SH					FD0405	SH																					FLHTCU 1745 ELECTRA GLIDE ULTRA CLASSIC	17->19
1745	FLHTK 1745 ULTRA LTD	•	17 -> 20	FD0405	SH					FD0405	SH																					FLHTK 1745 ULTRA LTD	17->20
1745	FLHTKL 1745 ULTRA LTD LOW	•	17 -> 19	FD0405	SH					FD0405	SH																					FLHTKL 1745 ULTRA LTD LOW	17->19
1745	FLHX 1745 STREET GLIDE	•	17 -> 19	FD0405	SH					FD0405	SH																					FLHX 1745 STREET GLIDE	17->19
1745	FLHXS 1745 STREET GLIDE SPECIAL	•	17 -> 19	FD0405	SH					FD0405	SH																					FLHXS 1745 STREET GLIDE SPECIAL	17->19
1745	FLSB 1745 SPORT GLIDE		18 -> 20	FD0533	SH					FD0542	SH																					FLSB 1745 SPORT GLIDE	18->20
1745	FLSL 1745 SOFTAIL SLIM		18 -> 20	FD0533	SH					FD0542	SH																					FLSL 1745 SOFTAIL SLIM	18->20
1745	FLTRU 1745 ROAD GLIDE ULTRA	•	17 -> 19	FD0405	SH					FD0405	SH																					FLTRU 1745 ROAD GLIDE ULTRA	17->19
1745	FLTRX 1745 ROAD GLIDE	•	17 -> 20	FD0405	SH					FD0405	SH																					FLTRX 1745 ROAD GLIDE	17->20
1745	FLTRXS 1745 ROAD GLIDE /SPECIAL	•	15 -> 20	FD0405	SH					FD0405	SH																					FLTRXS 1745 ROAD GLIDE /SPECIAL	15->20
1745	FXBB 1745 STREET BOB		18 -> 20	FD0533	SH					FD0542	SH																					FXBB 1745 STREET BOB	18->20
1745	FXBR 1745 BREAKOUT		18 -> 19	FD0533	SH					FD0542	SH																					FXBR 1745 BREAKOUT	18->19
1745	FXFB 1745 FAT BOB		18 -> 19	FD0533	SH					FD0542	SH																					FXFB 1745 FAT BOB	18->19
1745	FXLR 1745 LOW RIDER		18 -> 20	FD0533	SH					FD0542	SH																					FXLR 1745 LOW RIDER	18->20
1800	FLSS 1800 SOFTAIL SLIM S		16 -> 17	FD0533	SH					FD0436	SH																					FLSS 1800 SOFTAIL SLIM S	16->17
1800	FLSTFBS 1800 FAT BOY S		16 -> 17	FD0533	SH					FD0436	SH																					FLSTFBS 1800 FAT BOY S	16->17
1800	FXDLS 1800 LOW RIDER S	•	16 -> 17	FD0443	SH					FD0436	SH																					FXDLS 1800 LOW RIDER S	16->17
1800	FXSBSE 1800 CVO BREAKOUT		13	FD0443	SH					FD0436	SH																					FXSBSE 1800 CVO BREAKOUT	13
1800	FXSE 1800 CVO PRO STREET BREAKOUT	•	17	FD0533	SH					FD0405	SH																					FXSE 1800 CVO PRO STREET BREAKOUT	17
1868	FLFBS 1868 FAT BOY	•	18 -> 20	FD0533	SH					FD0542	SH																					FLFBS 1868 FAT BOY	18->20
1868	FLHCS 1868 HERITAGE CLASSIC		18 -> 20	FD0533	SH					FD0542	SH																					FLHCS 1868 HERITAGE CLASSIC	18->20
1868	FLHTK 1868 ULTRA LTD	•	17 -> 20	FD0405	SH					FD0405	SH																					FLHTK 1868 ULTRA LTD	17->20
1868	FLHTX 1868 ULTRA LIMITED	•	18 -> 20	FD0405	SH					FD0405	SH																					FLHTX 1868 ULTRA LIMITED	18->20
1868	FLHXSE 1868 CVO STREET GLIDE	•	17 -> 18	FD0405	SH					FD0405	SH																					FLHXSE 1868 CVO STREET GLIDE	17->18
1868	FLTR 1868 ROAD GLIDE ULTRA	•	19 -> 20	FD0405	SH					FD0405	SH																					FLTR 1868 ROAD GLIDE ULTRA	19->20
1868	FLTRK 1868 ROAD GLIDE LIMITED	•	20	FD0405	SH					FD0405	SH																					FLTRK 1868 ROAD GLIDE LIMITED	20
1868	FLTRXS 1868 ROAD GLIDE SPECIAL	•	19 -> 20	FD0405	SH					FD0405	SH																					FLTRXS 1868 ROAD GLIDE SPECIAL	19->20
1868	FXBRS 1868 BREAKOUT		18 -> 20	FD0533	SH					FD0542	SH																					FXBRS 1868 BREAKOUT	18->20

dfd **DOPPIO FRENO A DISCO** *twin disc / 2 disques de frein nécessaires / 2 discos de freno se requieren / 2 Bremsscheiben erforderlich*

FRENO ANTERIORE *front brake / frein avant / freno delantero / vorne Bremse*

FRENO POSTERIORE *rear brake / frein arrier / freno trasero / hinten Bremse*

FRENO A MANO *hand brake / frein à main / freno de mano / Handbremse*

DISCO ANTERIORE *front disc / disque avant / disco delantero / vorne Bremsscheiben*

FRENO POSTERIORE *rear brake / frein arrier / freno trasero / hinten Bremse*

DISCO MAGGIORATO *oversize disc / disque oversize /disco oversize / oversize Bremsscheiben*

SUPPORTO PINZA *bracket / pattes de déport / soporte de pinza / Bremssatelträger*

SERIE DISCHI FRIZIONE *clutch set / jeu d'embrayage / jeugo d'embrague / Kupplungsatz*

SERIE MOLLE / *clutch spring set / ressort d'embrayage / jeugo muelles d'embrague / Kupplungsatzfedern*

HARLEY DAVIDSON

cc	Modello / Model / Modeles / Modelo / Modell	dfd			Gamma / Range						Gamma / Range					Gamma Range		Gamma Range				Gamma / Range										Modello / Model / Modeles / Modelo / Modell	
1868	**FXDRS 1868 SOFTAIL FXDR**	•	19 -> 20	FD0533	SH					FD0542	SH																					**FXDRS 1868 SOFTAIL FXDR**	19->20
1868	**FXFBS 1868 FAT BOB**	•	18 -> 20	FD0533	SH					FD0542	SH																					**FXFBS 1868 FAT BOB**	18->20
1868	**FXLRS 1868 LOW RIDER S**	•	20	FD0533	SH					FD0436	SH																					**FXLRS 1868 LOW RIDER S**	20
1917	**FLHTKSE 1917 CVO ULTRALTD**	•	18 -> 20	FD0405	SH					FD0405	SH																					**FLHTKSE 1917 CVO ULTRALTD**	18->20
1917	**FLHXES 1917 CVO STREET GLIDE**	•	19 -> 20	FD0405	SH					FD0405	SH																					**FLHXES 1917 CVO STREET GLIDE**	19->20
1917	**FLTRXSE 1917 CVO ROAD GLIDE CUSTOM**	•	18 -> 19	FD0405	SH					FD0405	SH																					**FLTRXSE 1917 CVO ROAD GLIDE CUSTOM**	18->19

HERCULES

cc	Modello / Model / Modeles / Modelo / Modell	dfd			Gamma / Range						Gamma / Range					Gamma Range		Gamma Range				Gamma / Range										Modello / Model / Modeles / Modelo / Modell	
50	**CHOPPER 50**	•		FD0031	BT																											**CHOPPER 50**	
50	**GIPSY 50**		93 ->	FD0196	BE	BA				GF1043	std	FTR	PRO																			**GIPSY 50**	93->
50	**LIMBO 50**		93 ->	GF1198	std					GF1043	std	FTR	PRO																			**LIMBO 50**	93->
50	**RX - 9 / RX - 9 50 AIRCOOLED**			FD0031	BT																											**RX - 9 / RX - 9 50 AIRCOOLED**	
50	**SAMBA SR 50**		93 ->	GF1043	std	FTR	PRO			GF1043	std	FTR	PRO																			**SAMBA SR 50**	93->
50	**SUPRA 50 4 GP**			FD0031	BT																											**SUPRA 50 4 GP**	
50	**ULTRA 50**		79 -> 83	FD0031	BT																											**ULTRA 50**	79->83
80	**AC 80 CHOP**		81 ->	FD0031	BT																											**AC 80 CHOP**	81->
80	**CHOPPER 80**		81 ->	FD0031	BT																											**CHOPPER 80**	81->
80	**Lotus 80 SA**			FD0031	BT																											**Lotus 80 SA**	
80	**Lotus 80 SW**			FD0012	B4R	TS	BT																									**Lotus 80 SW**	
80	**SAMBA SR 80**		93 ->	FD0192	BT					GF1043	std	FTR	PRO																			**SAMBA SR 80**	93->
80	**ULTRA 80**		81 ->	FD0031	BT																											**ULTRA 80**	81->
80	**ULTRA 80 RS**			FD0031	BT																											**ULTRA 80 RS**	
80	**ULTRA 80 RS AC**	•		FD0031	BT																											**ULTRA 80 RS AC**	
125	**SAMBA SR 125**		93 ->	FD0192	BT					GF1043	std	FTR	PRO																			**SAMBA SR 125**	93->
125	**ULTRA 125 RS**			FD0031	BT																											**ULTRA 125 RS**	

HIGHLAND

cc	Modello / Model / Modeles / Modelo / Modell	dfd			Gamma / Range						Gamma / Range					Gamma Range		Gamma Range				Gamma / Range										Modello / Model / Modeles / Modelo / Modell	
450	**MX 450**		06 ->	FD0186	TS	BT	X01	SD	BD	FD0206	TS	BT																				**MX 450**	06->
950	**V2 950 MOTARD**		00 ->	FD0186	TS	BT	X01	SD	BD	FD0206	TS	BT																				**V2 950 MOTARD**	00->
950	**V2 950 OUTBACK**		99 ->	FD0186	TS	BT	X01	SD	BD	FD0206	TS	BT																				**V2 950 OUTBACK**	99->

HM

cc	Modello / Model / Modeles / Modelo / Modell	dfd			Gamma / Range						Gamma / Range					Gamma Range		Gamma Range				Gamma / Range										Modello / Model / Modeles / Modelo / Modell	
50	**CRE 50**		06 -> 13	FD0281	BD	BE	BA			FD0114	X01	SD	BD															F1540	A	AC	ACM	R	SR	SRM	SRS	MO613F	**CRE 50**	06->13
50	**CRE 50 (da telaio nr.1001 a 2818)**			FD0161	BT					FD0012	TS	BT																F1540	A	AC	ACM	R	SR	SRM	SRS	MO613F	**CRE 50 (da telaio nr.1001 a 2818)**	
50	**CRE 50 (da telaio nr.2819)**			FD0195	BT	SE				FD0165	BT																	F1540	A	AC	ACM	R	SR	SRM	SRS	MO613F	**CRE 50 (da telaio nr.2819)**	
50	**CRE 50 (fino a telaio nr.1000)**			FD0113	BT					FD0090	SD	BD																F1540	A	AC	ACM	R	SR	SRM	SRS	MO613F	**CRE 50 (fino a telaio nr.1000)**	
50	**CRE 50 all models**		03 -> 04	FD0195	BT	SE				FD0323	BD																	F1540	A	AC	ACM	R	SR	SRM	SRS	MO613F	**CRE 50 all models**	03->04
50	**CRE 50 BAJA - DERAPAGE**		01 -> 02	FD0195	BT	SE				FD0094	SD	BD																F1540	A	AC	ACM	R	SR	SRM	SRS	MO613F	**CRE 50 BAJA - DERAPAGE**	01->02
50	**CRE 50 DERAPAGE COMPETITION**		07 -> 11	FD0494	BD					FD0114	X01	SD	BD													DF5164	A							F1540	A	AC	ACM	R	SR	SRM	SRS	MO613F	**CRE 50 DERAPAGE COMPETITION**	07->11
50	**CRE 50 DERAPAGE COMPETITION**		12	FD0494	BD																											**CRE 50 DERAPAGE COMPETITION**	12
50	**CRE 50 DERAPAGE RR**		07 -> 09	FD0494	BD																					DF5164	A							F1540	A	AC	ACM	R	SR	SRM	SRS	MO613F	**CRE 50 DERAPAGE RR**	07->09
50	**CRE 50 SIX**		95 -> 02	FD0195	BT	SE				FD0094	SD	BD																F1540	A	AC	ACM	R	SR	SRM	SRS	MO613F	**CRE 50 SIX**	95->02
50	**CRE 50 SIX COMPETITION**		07 -> 11	FD0494	BD					FD0114	X01	SD	BD															F1540	A	AC	ACM	R	SR	SRM	SRS	MO613F	**CRE 50 SIX COMPETITION**	07->11
50	**CRE 50 SIX COMPETITION**		12	FD0494	BD																											**CRE 50 SIX COMPETITION**	12
125	**CRE F 125 X SIX**		10 -> 11	FD0494	BD					FD0114	X01	SD	BD																			**CRE F 125 X SIX**	10->11
125	**CRM B 125 2T DERAPAGE COMPETITION**		11 -> 12	FD0494	BD					FD0114	X01	SD	BD																			**CRM B 125 2T DERAPAGE COMPETITION**	11->12
125	**CRM F 125 2T X DERAPAGE COMPETITION**		10 -> 11	FD0494	BD					FD0114	X01	SD	BD																			**CRM F 125 2T X DERAPAGE COMPETITION**	10->11
250	**CRM F 250 X IE SUPER MOTARD**		07 ->	FD0363	SD					FD0329	X01	SD	BD																			**CRM F 250 X IE SUPER MOTARD**	07->

dfd **DOPPIO FRENO A DISCO** *twin disc / 2 disques de frein nécessaires / 2 discos de freno se requieren / 2 Bremsscheiben erforderlich*

FRENO ANTERIORE *front brake / frein avant / freno delantero / vorne Bremse*

FRENO POSTERIORE *rear brake / frein arrier / freno trasero / hinten Bremse*

FRENO A MANO *hand brake / frein à main / freno de mano / Handbremse*

DISCO ANTERIORE *front disc / disque avant / disco delantero / vorne Bremsscheiben*

FRENO POSTERIORE *rear brake / frein arrier / freno trasero / hinten Bremse*

DISCO MAGGIORATO *oversize disc / disque oversize /disco oversize / oversize Bremsscheiben*

SUPPORTO PINZA *bracket / pattes de déport / soporte de pinza / Bremssatelträger*

SERIE DISCHI FRIZIONE *clutch set / jeu d'embrayage / jeugo d'embrague / Kupplungsatz*

SERIE MOLLE / *clutch spring set / ressort d'embrayage / jeugo muelles d'embrague / Kupplungsatzfedern*

HM

cc	Modello / Model / Modeles / Modelo / Modell	dfd		Gamma / Range						Gamma / Range					Gamma Range		Gamma Range				Gamma / Range										Modello / Model / Modeles / Modelo / Modell	
290	**CRM F 290 X IE SUPER MOTARD**		07 ->	FD0363	SD					FD0329	X01	SD	BD																			**CRM F 290 X IE SUPER MOTARD**	07->
450	**CRM F 450 X IE SUPER MOTARD**		07 ->	FD0363	SD					FD0329	X01	SD	BD																			**CRM F 450 X IE SUPER MOTARD**	07->
490	**CRM F 490 X IE SUPER MOTARD**		07 ->	FD0363	SD					FD0329	X01	SD	BD																			**CRM F 490 X IE SUPER MOTARD**	07->

HONDA

cc	Modello / Model / Modeles / Modelo / Modell	dfd		Gamma / Range						Gamma / Range					Gamma Range		Gamma Range				Gamma / Range										Modello / Model / Modeles / Modelo / Modell	
50	**C 50**		75 -> 78	GF1043	std	FTR	PRO			GF1043	std	FTR	PRO								F1612	A							MO094F		**C 50**	75->78
50	**C 50**		79 -> 81	GF1043	std	FTR	PRO			GF1043	std	FTR	PRO								F1639	A							MO094F		**C 50**	79->81
50	**C 50**		82 -> 02	GF1043	std	FTR	PRO			GF1043	std	FTR	PRO								F1639	A									**C 50**	82->02
50	**CAMINO 50 all models**		80 ->	GF1143	std					GF1143	std																					**CAMINO 50 all models**	80->
50	**CB 50 DREAM**		97 -> 98																		F1641	A									**CB 50 DREAM**	97->98
50	**CB 50 J all models**		81 ->	GF1043	std	FTR	PRO			GF1043	std	FTR	PRO								F1641	A							MO053F		**CB 50 J all models**	81->
50	**CD 50 BENTLEY S**		96 -> 99																		F1613	A									**CD 50 BENTLEY S**	96->99
50	**CF 50**		77 -> 78																		F1639	A							MO094F		**CF 50**	77->78
50	**CF 50 CHALY**		79 ->	GF1043	std	FTR	PRO			GF1043	std	FTR	PRO																			**CF 50 CHALY**	79->
50	**CL 50 BENTLEY**		97 -> 99																		F1613	A									**CL 50 BENTLEY**	97->99
50	**CR 50 R**		84 -> 85	GF1205	std					GF1205	std										F1644	A	R						MO053F		**CR 50 R**	84->85
50	**CR 50 R**		86 ->	FD0067	SD	BD																									**CR 50 R**	86->
50	**CRF 50**		04 -> 11	GF1093	std					GF1093	std										F1639	A									**CRF 50**	04->11
50	**CRM 50**		88 -> 92	FD0080	SD	BD				GF1253	std	FTR																			**CRM 50**	88->92
50	**CRM 50 R**		93 -> 96	FD0080	SD	BD				FD0114	X01	SD	BD								F1641	A							MO053F		**CRM 50 R**	93->96
50	**DAX 50**		93 ->	GF1043	std	FTR	PRO			GF1043	std	FTR	PRO																			**DAX 50**	93->
50	**G-DASH 50**		89 ->	FD0080	SD	BD	SV	BV	BA	GF1248	std	FTR																				**G-DASH 50**	89->
50	**MB 50**		80 -> 82	FD0080	SD	BD	SV	BV	BA	GF1178	std	FTR									F1641	A							MO053F		**MB 50**	80->82
50	**MBX 50 SD - SF**		83 -> 85	FD0075	BT					GF1178	std	FTR									F1641	A							MO053F		**MBX 50 SD - SF**	83->85
50	**MONKEY 50**		88 ->	FD0166	BT					GF1043	std	FTR	PRO																			**MONKEY 50**	88->
50	**MP 50 SOLO**		03																		F1639	A									**MP 50 SOLO**	03
50	**MT 50**		80 -> 93	GF1178	std	FTR				GF1178	std	FTR									F1641	A							MO053F		**MT 50**	80->93
50	**MTX 50 S**		83 ->	GF1178	std	FTR				GF1178	std	FTR									F1641	A							MO053F		**MTX 50 S**	83->
50	**MXR 50**			FD0080	SD	BD	SV	BV	BA	GF1178	std	FTR																				**MXR 50**	
50	**NB 50**		85 ->	GF1093	std					GF1198	std																					**NB 50**	85->
50	**NB 50 DELUX**		82 ->	GF1093	std					GF1198	std																					**NB 50 DELUX**	82->
50	**NB 50 MELODY**		82 ->	GF1093	std					GF1198	std																					**NB 50 MELODY**	82->
50	**NB 50 MSB**		82 ->	GF1093	std					GF1198	std																					**NB 50 MSB**	82->
50	**NC 50 all models**		79 ->	GF1093	std					GF1093	std																					**NC 50 all models**	79->
50	**NC 50 EXPRESS 2/3**		82 ->	GF1093	std					GF1093	std																					**NC 50 EXPRESS 2/3**	82->
50	**ND 50**		82 ->	GF1093	std					GF1198	std																					**ND 50**	82->
50	**ND 50 MELODY 2 all models**		82 ->	GF1093	std					GF1198	std																					**ND 50 MELODY 2 all models**	82->
50	**NE 50 VISION**		85 ->	GF1093	std					GF1198	std																					**NE 50 VISION**	85->
50	**NP 50 D MELODY MINI**		83 ->	GF1093	std					GF1198	std																					**NP 50 D MELODY MINI**	83->
50	**NSR 50 (Spagna)**			FD0075	BT					FD0114	X01	SD	BD																			**NSR 50 (Spagna)**	
50	**NSR 50 F - S**		89 -> 95	FD0075	BT					GF1178	std	FTR									F1641	A							MO053F		**NSR 50 F - S**	89->95
50	**NSR 50 R**		97 -> 00	FD0163	R01	TS	BT	SD	BD	GF1178	std	FTR									F1641	A							MO053F		**NSR 50 R**	97->00
50	**NSR 50 V - X**		97 -> 99	FD0163	R01	TS	BT	SD	BD	GF1178	std	FTR									F1644	A	R						MO053F		**NSR 50 V - X**	97->99
50	**NU 50 MC RUNAWAY**		82 ->	GF1205	std					GF1198	std																					**NU 50 MC RUNAWAY**	82->
50	**NV 50 MSD STREA**		84 ->	GF1198	std					GF1198	std																					**NV 50 MSD STREA**	84->
50	**NX 50 A**		82 ->	GF1093	std					GF1198	std																					**NX 50 A**	82->
50	**NX 50 B**		82 ->	GF1093	std					GF1198	std																					**NX 50 B**	82->
50	**NX 50 MB CAREN**		82 ->	GF1093	std					GF1198	std																					**NX 50 MB CAREN**	82->
50	**OR 50**		93 ->	GF1093	std					GF1198	std																					**OR 50**	93->
50	**PA 50 all models**		80 ->	GF1143	std					GF1143	std																					**PA 50 all models**	80->
50	**PC 50 KI**		79 ->	GF1093	std					GF1093	std																					**PC 50 KI**	79->
50	**PF 50 M**		75 ->	GF1143	std					GF1143	std																					**PF 50 M**	75->
50	**QA 50 K1/3**		87 ->	GF1043	std	FTR	PRO			GF1043	std	FTR	PRO																			**QA 50 K1/3**	87->
50	**QR 50**		93 ->	GF1093	std					GF1248	std	FTR																				**QR 50**	93->

dfd **DOPPIO FRENO A DISCO** *twin disc / 2 disques de frein nécessaires / 2 discos de freno se requieren / 2 Bremsscheiben erforderlich*

FRENO ANTERIORE *front brake / frein avant / freno delantero / vorne Bremse*

FRENO POSTERIORE *rear brake / frein arrier / freno trasero / hinten Bremse*

FRENO A MANO *hand brake / frein à main / freno de mano / Handbremse*

DISCO ANTERIORE *front disc / disque avant / disco delantero / vorne Bremsscheiben*

FRENO POSTERIORE *rear brake / frein arrier / freno trasero / hinten Bremse*

DISCO MAGGIORATO *oversize disc / disque oversize /disco oversize / oversize Bremsscheiben*

SUPPORTO PINZA *bracket / pattes de déport / soporte de pinza / Bremssatelträger*

SERIE DISCHI FRIZIONE *clutch set / jeu d'embrayage / jeugo d'embrague / Kupplungsatz*

SERIE MOLLE / *clutch spring set / ressort d'embrayage / jeugo muelles d'embrague / Kupplungsatzfedern*

HONDA

cc	Modello / Model / Modeles / Modelo / Modell	dfd		Gamma / Range						Gamma / Range					Gamma Range		Gamma Range			Gamma / Range										Modello / Model / Modeles / Modelo / Modell	
50	**QR 50 ED**		82 ->	GF1093	std					GF1198	std																			**QR 50 ED**	82->
50	**SS 50 ZB2**		77 -> 80							GF1043	std	FTR	PRO							F1613	A									**SS 50 ZB2**	77->80
50	**SS 50 ZK2**		75 -> 77	GF1043	std	FTR	PRO			GF1043	std	FTR	PRO							F1613	A									**SS 50 ZK2**	75->77
50	**ST 50**		78 -> 93	GF1043	std	FTR	PRO			GF1043	std	FTR	PRO							F1639	A									**ST 50**	78->93
50	**SXR 50**		97 ->	FD0196	BE	BA																								**SXR 50**	97->
50	**TLM 50 F**		85 ->	GF1248	std	FTR				GF1248	std	FTR								F1641	A								MO081F	**TLM 50 F**	85->
50	**VT 50 SHADOW**		98 ->							GF1043	std	FTR	PRO																	**VT 50 SHADOW**	98->
50	**XL 50**			GF1178	std	FTR				GF1178	std	FTR																		**XL 50**	
50	**XR 50 DIO BAJA**		94 ->	FD0173	BA					GF1248	std	FTR																		**XR 50 DIO BAJA**	94->
50	**XR 50 MOTARD**		06																	F1641	A									**XR 50 MOTARD**	06
50	**XR 50 R**		01 -> 03	GF1178	std	FTR				GF1178	std	FTR								F1639	A									**XR 50 R**	01->03
50	**XZ 50**		01 -> 02																	F1641	A									**XZ 50**	01->02
50	**Z 50 all models**		79 -> 91	GF1093	std					GF1093	std									F1612	A								MO094F	**Z 50 all models**	79->91
60	**CR 60 R**		85 -> 86	GF1248	std	FTR				GF1248	std	FTR								F1644	A	R							MO053F	**CR 60 R**	85->86
70	**ATC 70 all models**		78 -> 85							GF1194	std	FTR								F1639	A								MO068F	**ATC 70 all models**	78->85
70	**C 70 all models**		75 -> 77	GF1043	std	FTR	PRO			GF1043	std	FTR	PRO							F1612	A									**C 70 all models**	75->77
70	**C 70 all models**		78 -> 85	GF1043	std	FTR	PRO			GF1043	std	FTR	PRO							F1639	A								MO068F	**C 70 all models**	78->85
70	**CF 70 C**		77 -> 78	GF1043	std	FTR	PRO			GF1043	std	FTR	PRO							F1639	A								MO068F	**CF 70 C**	77->78
70	**CRF 70**		04 -> 12	GF1248	std	FTR				GF1248	std	FTR								F1639	A								MO068F	**CRF 70**	04->12
70	**DAX ST 70**		78 ->	GF1043	std	FTR	PRO			GF1043	std	FTR	PRO																	**DAX ST 70**	78->
70	**TRX 70 FOURTRAX**	•	86 -> 87	GF1259	std					GF1184	std	FTR																		**TRX 70 FOURTRAX**	86->87
70	**XR 70 R**		97 -> 03	GF1248	std	FTR				GF1248	std	FTR								F1639	A								MO068F	**XR 70 R**	97->03
75	**CRM 75 R**		89 -> 94	FD0120	X01	SD	BD			FD0114	X01	SD	BD							F1644	A	R							MO053F	**CRM 75 R**	89->94
75	**NF 75**		79 ->	GF1043	std	FTR	PRO			GF1043	std	FTR	PRO																	**NF 75**	79->
75	**NSR 75 FII**		88 ->	FD0075	BT					GF1178	std	FTR																		**NSR 75 FII**	88->
75	**NSR 75 NS-1**		92 -> 00	FD0208	BT					FD0178	BE	BA								F1644	A	R							MO053F	**NSR 75 NS-1**	92->00
75	**XR 75**		75 -> 78	GF1178	std	FTR				GF1178	std	FTR								F1641	A								MO072F	**XR 75**	75->78
75	**XR 75**		79	GF1043	std	FTR	PRO			GF1178	std	FTR								F1641	A								MO072F	**XR 75**	79
75	**XR 75**		80 ->	GF1043	std	FTR	PRO			GF1178	std	FTR																		**XR 75**	80->
80	**CR 80 R**		80 -> 81	GF1178	std	FTR				GF1178	std	FTR								F1644	A	R							MO053F	**CR 80 R**	80->81
80	**CR 80 R**		82	GF1178	std	FTR				GF1205	std									F1644	A	R							MO053F	**CR 80 R**	82
80	**CR 80 R**		83	GF1205	std					GF1205	std									F1644	A	R							MO073F	**CR 80 R**	83
80	**CR 80 R**		84	GF1205	std					GF1205	std									F1623	A	AC	CC	R	SR				MO073F	**CR 80 R**	84
80	**CR 80 R**		85	GF1178	std	FTR				GF1253	std	FTR								F1623	A	AC	CC	R	SR				MO054F	**CR 80 R**	85
80	**CR 80 R**		86	FD0067	SD	BD				GF1253	std	FTR								F1623	A	AC	CC	R	SR				MO054F	**CR 80 R**	86
80	**CR 80 R**		87 -> 91	FD0078	SD	BD				GF1253	std	FTR								F1623	A	AC	CC	R	SR				MO054F	**CR 80 R**	87->91
80	**CR 80 R**		92 -> 96	FD0078	SD	BD				FD0114	X01	SD	BD							F1623	A	AC	CC	R	SR				MO054F	**CR 80 R**	92->96
80	**CR 80 R**		97 -> 02	FD0078	SD	BD				FD0114	X01	SD	BD			DF5148	A		DF5150	A				F1623	A	AC	CC	R	SR		MO054F	**CR 80 R**	97->02
80	**CRF 80 F**		04 -> 14	GF1248	std	FTR				GF1248	std	FTR								F1641	A								MO098F	**CRF 80 F**	04->14
80	**CRM 80**		88 -> 92	FD0080	SD	BD				GF1253	std	FTR																		**CRM 80**	88->92
80	**CRM 80**		93 ->	FD0080	SD	BD				FD0114	X01	SD	BD																	**CRM 80**	93->
80	**MB 80**		80 ->	FD0061	BT					GF1253	std	FTR																		**MB 80**	80->
80	**MBX 80**		82	FD0075	BT					GF1178	std	FTR																		**MBX 80**	82
80	**MBX 80 (ESPANA)**		84 ->	FD0075	BT					GF1043	std	FTR	PRO																	**MBX 80 (ESPANA)**	84->
80	**MBX 80 FWD**	•	83 -> 86	FD0080	SD	BD	SV	BV	BA	GF1178	std	FTR								F1644	A	R							MO053F	**MBX 80 FWD**	83->86
80	**MBX 80 VOLLUERKLEIDUNG**		85 ->	FD0075	BT					GF1178	std	FTR																		**MBX 80 VOLLUERKLEIDUNG**	85->
80	**MCX 80 all models**		82 ->	FD0061	BT					GF1178	std	FTR																		**MCX 80 all models**	82->
80	**MT 80 all models**		80 ->	GF1178	std	FTR				GF1178	std	FTR																		**MT 80 all models**	80->
80	**MTX 80 all models**		83 -> 84	GF1178	std	FTR				GF1178	std	FTR								F1644	A	R							MO053F	**MTX 80 all models**	83->84
80	**NSR 80 R**		87 -> 92	FD0075	BT					FD0114	X01	SD	BD							F1644	A	R							MO053F	**NSR 80 R**	87->92
80	**NSR 80 R**		93 -> 99	FD0163	R01	TS	BT	SD	BD	FD0114	X01	SD	BD							F1644	A	R							MO053F	**NSR 80 R**	93->99
80	**XR 80**		80 -> 84	GF1178	std	FTR				GF1178	std	FTR								F1641	A								MO072F	**XR 80**	80->84
80	**XR 80 R**		85 -> 88	GF1248	std	FTR				GF1248	std	FTR								F1641	A								MO058F	**XR 80 R**	85->88
80	**XR 80 R**		89 ->	GF1178	std	FTR				GF1178	std	FTR																		**XR 80 R**	89->
85	**CR 85**		03 -> 07	FD0078	SD	BD				FD0114	X01	SD	BD			DF5148	A		DF5150	A		DF5149AF	DFST12	F1623	A	AC	CC	R	SR		MO054F	**CR 85**	03->07
90	**C 90**		75 -> 81	GF1043	std	FTR	PRO			GF1043	std	FTR	PRO							F1640	A									**C 90**	75->81
90	**C 90**		82 -> 03	GF1178	std	FTR				GF1178	std	FTR								F1639	A									**C 90**	82->03

dfd **DOPPIO FRENO A DISCO** *twin disc / 2 disques de frein nécessaires / 2 discos de freno se requieren / 2 Bremsscheiben erforderlich*

FRENO ANTERIORE *front brake / frein avant / freno delantero / vorne Bremse*

FRENO POSTERIORE *rear brake / frein arrier / freno trasero / hinten Bremse*

FRENO A MANO *hand brake / frein à main / freno de mano / Handbremse*

DISCO ANTERIORE *front disc / disque avant / disco delantero / vorne Bremsscheiben*

FRENO POSTERIORE *rear brake / frein arrier / freno trasero / hinten Bremse*

DISCO MAGGIORATO *oversize disc / disque oversize /disco oversize / oversize Bremsscheiben*

SUPPORTO PINZA *bracket / pattes de déport / soporte de pinza / Bremssatelträger*

SERIE DISCHI FRIZIONE *clutch set / jeu d'embrayage / jeugo d'embrague / Kupplungsatz*

SERIE MOLLE / *clutch spring set / ressort d'embrayage / jeugo muelles d'embrague / Kupplungsatzfedern*

HONDA

cc	Modello / Model / Modeles / Modelo / Modell	dfd		Gamma / Range						Gamma / Range						Gamma Range						Gamma Range						Gamma / Range									Modello / Model / Modeles / Modelo / Modell	
90	**EZ 90 CUB**		90	GF1043	std	FTR	PRO			GF1043	std	FTR	PRO																							**EZ 90 CUB**	90
90	**TRX 90**	•	93 -> 11	GF1043	std	FTR	PRO			GF1206	std	FTR																F1644	A	R								**TRX 90**	93->11
90	**VT 90 SHADOW**		98 ->	FD0192	BT					GF1043	std	FTR	PRO																									**VT 90 SHADOW**	98->
100	**CB 100 N**		78 -> 80							GF1178	std	FTR																F1623	A	AC	CC	R	SR					**CB 100 N**	78->80
100	**CRF 100 F**		04 -> 14	GF1248	std	FTR				GF1248	std	FTR																	F2694	A	AC	CC	R	SR			MO313F	**CRF 100 F**	04->14
100	**H 100**		84 -> 92	GF1043	std	FTR	PRO			GF1043	std	FTR	PRO																F1644	A	R						MO053F	**H 100**	84->92
100	**NSF 100**		06 ->	FD0257	BE	BA				FD0114	X01	SD	BD																								**NSF 100**	06->
100	**SUPRA 100**		97 -> 98	GF1043	std	FTR	PRO			GF1043	std	FTR	PRO																F1644	A	R							**SUPRA 100**	97->98
100	**SUPRA 100**		99	FD0163	R01	TS	BT	SD	BD	GF1043	std	FTR	PRO																F1644	A	R							**SUPRA 100**	99
100	**SUPRA 100**		00 ->	FD0163	R01	TS	BT	SD	BD	GF1043	std	FTR	PRO																									**SUPRA 100**	00->
100	**XL 100 all models**		78 -> 80	GF1178	std	FTR				GF1178	std	FTR																F1644	A	R								**XL 100 all models**	78->80
100	**XL 100 all models**		81 -> 82	GF1178	std	FTR				GF1178	std	FTR																F1644	A	R						MO072F	**XL 100 all models**	81->82
100	**XR 100 MOTARD**		06																								F1644	A	R							**XR 100 MOTARD**	06
100	**XR 100 R**		93 -> 03	GF1248	std	FTR				GF1248	std	FTR																F2694	A	AC	CC	R	SR			MO313F	**XR 100 R**	93->03
100	**XZ 100**		02																								F1644	A	R							**XZ 100**	02
110	**ATC 110 all models**		79 -> 84							GF1206	std	FTR																F1640	A							MO068F	**ATC 110 all models**	79->84
110	**CRF 110 F**		13 -> 20	GF1248	std	FTR				GF1248	std	FTR																									**CRF 110 F**	13->20
110	**CT 110**		80 -> 88	GF1043	std	FTR	PRO			GF1178	std	FTR																F1640	A								**CT 110**	80->88
110	**CT 110**		89 -> 04	GF1178	std	FTR				GF1178	std	FTR																F1640	A								**CT 110**	89->04
110	**CT 110**		05 -> 09	GF1178	std	FTR				GF1316	std	PRO																F1640	A								**CT 110**	05->09
125	**ANF 125 I INNOVA**		07 ->	FD0355	BT					GF1043	std	FTR	PRO																									**ANF 125 I INNOVA**	07->
125	**ANF 125 INNOVA**		03 -> 11	FD0355	BT					GF1043	std	FTR	PRO															F1649	A	AC						MO643F	**ANF 125 INNOVA**	03->11
125	**ATC 125 M**		84 -> 85	GF1043	std	FTR	PRO			GF1206	std	FTR																F1640	A							MO071F	**ATC 125 M**	84->85
125	**ATC 125 M**		86																								F1644	A	R							**ATC 125 M**	86
125	**CA 125 REBEL**		95 -> 97	FD0230	BT					GF1171	std																	F1693	A	R							**CA 125 REBEL**	95->97
125	**CA 125 REBEL**		98 ->	FD0238	BE	BA				GF1171	std																	F1623	A	AC	CC	R	SR				**CA 125 REBEL**	98->
125	**CB 125 F**		15 -> 18	FD0163	R01	TS	BT	SD	BD																			F3609	A	AC	CC	R	SR				**CB 125 F**	15->18
125	**CB 125 F**		19																								F3609	A	AC	CC	R	SR				**CB 125 F**	19
125	**CB 125 J**		79 ->							GF1178	std	FTR																F1623	A	AC	CC	R	SR			MO091F	**CB 125 J**	79->
125	**CB 125 K1 - K5**		72 -> 76	GF1208	std					GF1194	std	FTR																F1623	A	AC	CC	R	SR			MO091F	**CB 125 K1 - K5**	72->76
125	**CB 125 K6 - S2**		76 -> 77	FD0011	BT					GF1194	std	FTR																F1623	A	AC	CC	R	SR			MO091F	**CB 125 K6 - S2**	76->77
125	**CB 125 R**		18 -> 20	FD0521	SP	TS				FD0502	TS	BT																F3610	A	AC	CC	R	SR				**CB 125 R**	18->20
125	**CB 125 RS**		83	FD0080	SD	BD	SV	BV	BA	GF1194	std	FTR																F1623	A	AC	CC	R	SR			MO091F	**CB 125 RS**	83
125	**CB 125 T**		78							GF1194	std	FTR																F1623	A	AC	CC	R	SR			MO091F	**CB 125 T**	78
125	**CB 125 T2 - TA - TB**		79 ->							GF1194	std	FTR																F1623	A	AC	CC	R	SR			MO091F	**CB 125 T2 - TA - TB**	79->
125	**CB 125 TDJ**		87 -> 89	FD0054	TS	BT				GF1194	std	FTR																F1693	A	R							**CB 125 TDJ**	87->89
125	**CB 125 TT**		90 ->	FD0105	TS	BT				GF1194	std	FTR																									**CB 125 TT**	90->
125	**CBF 125**		09 -> 19	FD0355	BT					GF1316	std	PRO																F2685	A	AC	CC	R	SR				**CBF 125**	09->19
125	**CBR 125 R**		04 -> 10	FD0355	BT					FD0331	BT					DF5001	A			DF4060	A							F1693	A	R							**CBR 125 R**	04->10
125	**CBR 125 R**		11 -> 18	FD0355	BT					FD0502	TS	BT																F3610	A	AC	CC	R	SR				**CBR 125 R**	11->18
125	**CD 125**		78 ->	GF1175	std					GF1194	std	FTR																F1623	A	AC	CC	R	SR				**CD 125**	78->
125	**CG 125**		85 -> 97	GF1184	std	FTR				GF1043	std	FTR	PRO															F1623	A	AC	CC	R	SR			MO091F	**CG 125**	85->97
125	**CG 125**		98 -> 03	GF1184	std	FTR				GF1178	std	FTR																F1623	A	AC	CC	R	SR			MO091F	**CG 125**	98->03
125	**CG 125**		04 -> 08	FD0080	SD	BD	SV	BV	BA	GF1316	std	PRO																F1623	A	AC	CC	R	SR			MO091F	**CG 125**	04->08
125	**CG 125**		09 -> 10	GF1316	std	PRO				GF1316	std	PRO																									**CG 125**	09->10
125	**CG 125 all models**		77 -> 84	GF1043	std	FTR	PRO			GF1043	std	FTR	PRO															F1623	A	AC	CC	R	SR			MO091F	**CG 125 all models**	77->84
125	**CLR 125 CITY FLY**		98 -> 03	FD0091	BT	BD				GF1178	std	FTR																F1623	A	AC	CC	R	SR				**CLR 125 CITY FLY**	98->03
125	**CM 125**		82 -> 85	GF1175	std					GF1194	std	FTR																F1623	A	AC	CC	R	SR			MO059F	**CM 125**	82->85
125	**CR 125 M2 - 3 - 4**		76 -> 78	GF1178	std	FTR				GF1178	std	FTR																F1647	A							MO086F	**CR 125 M2 - 3 - 4**	76->78
125	**CR 125 R**		79 -> 80	GF1215	std	FTR				GF1184	std	FTR																F1601	A							MO081F	**CR 125 R**	79->80
125	**CR 125 R**		81	GF1215	std	FTR				GF1184	std	FTR																F1643	A	R						MO081F	**CR 125 R**	81
125	**CR 125 R**		82	GF1173	std					GF1173	std																	F1662	A	R						MO081F	**CR 125 R**	82
125	**CR 125 R**		83	GF1173	std					GF1174	std																	F2688	A	AC	CC	R	SR			MO314F	**CR 125 R**	83
125	**CR 125 R**		84	FD0067	SD	BD				GF1174	std																	F2688	A	AC	CC	R	SR			MO314F	**CR 125 R**	84
125	**CR 125 R**		85	FD0067	SD	BD				GF1174	std									DF5025	A							F1630	A	AC	CC	R	SR			MO314F	**CR 125 R**	85
125	**CR 125 R**		86	FD0067	SD	BD				GF1254	std									DF5025	A							F1634	A	AC	CC	R	SR			MO314F	**CR 125 R**	86
125	**CR 125 R**		87 -> 88	FD0120	X01	SD	BD			FD0114	X01	SD	BD							DF5025	A							F1634	A	AC	CC	R	SR			MO314F	**CR 125 R**	87->88

dfd **DOPPIO FRENO A DISCO** *twin disc / 2 disques de frein nécessaires / 2 discos de freno se requieren / 2 Bremsscheiben erforderlich*

FRENO ANTERIORE *front brake / frein avant / freno delantero / vorne Bremse*

FRENO POSTERIORE *rear brake / frein arrier / freno trasero / hinten Bremse*

FRENO A MANO *hand brake / frein à main / freno de mano / Handbremse*

DISCO ANTERIORE *front disc / disque avant / disco delantero / vorne Bremsscheiben*

FRENO POSTERIORE *rear brake / frein arrier / freno trasero / hinten Bremse*

DISCO MAGGIORATO *oversize disc / disque oversize /disco oversize / oversize Bremsscheiben*

SUPPORTO PINZA *bracket / pattes de déport / soporte de pinza / Bremssatelträger*

SERIE DISCHI FRIZIONE *clutch set / jeu d'embrayage / jeugo d'embrague / Kupplungsatz*

SERIE MOLLE / *clutch spring set / ressort d'embrayage / jeugo muelles d'embrague / Kupplungsatzfedern*

HONDA

cc	Modello / Model / Modeles / Modelo / Modell	dfd		Gamma / Range											Gamma Range				Gamma Range						Gamma / Range												Modello / Model / Modeles / Modelo / Modell	
125	**CR 125 R**		89 -> 94	FD0120	X01	SD	BD			FD0114	X01	SD	BD		DF5011	A			DF5013	A					F1634	A	AC	CC	R	SR			MO314F				**CR 125 R**	89->94
125	**CR 125 R**		95 -> 96	FD0193	X01	SD	BD			FD0114	X01	SD	BD		DF5047	A	OE	AF	DF5013	A			DF5045AF	DFST02	F1634	A	AC	CC	R	SR			MO314F				**CR 125 R**	95->96
125	**CR 125 R**		97 -> 99	FD0193	X01	SD	BD			FD0114	X01	SD	BD		DF5047	A	OE	AF	DF5020	A			DF5045AF	DFST02	F1634	A	AC	CC	R	SR			MO314F				**CR 125 R**	97->99
125	**CR 125 R**		00 -> 01	FD0193	X01	SD	BD			FD0114	X01	SD	BD		DF5047	A	OE	AF	DF5020	A			DF5045AF	DFST02	F2602	A	AC	CC	R	SR	Q	QC	MO127F				**CR 125 R**	00->01
125	**CR 125 R**		02 -> 03	FD0193	X01	SD	BD			FD0329	X01	SD	BD		DF5047	A	OE	AF	DF5054	A	AP	OE	DF5045AF	DFST02	F2602	A	AC	CC	R	SR	Q	QC	MO127F				**CR 125 R**	02->03
125	**CR 125 R**		04 -> 07	FD0193	X01	SD	BD			FD0329	X01	SD	BD		DF5047	A	OE	AF	DF5054	A	AP	OE	DF5045AF	DFST05	F2602	A	AC	CC	R	SR	Q	QC	MO127F				**CR 125 R**	04->07
125	**CR 125 SUPERMOTARD**		00 ->	FD0193	X01	SD	BD			FD0114	X01	SD	BD						DF5020	A					F2602	A	AC	CC	R	SR	Q	QC	MO127F				**CR 125 SUPERMOTARD**	00->
125	**CRE 125**		02 -> 07	FD0193	X01	SD	BD			FD0329	X01	SD	BD		DF5047	A	OE	AF	DF5054	A	AP	OE	DF5045AF	DFST05	F2602	A	AC	CC	R	SR	Q	QC	MO127F				**CRE 125**	02->07
125	**CRE 125 RR**		11 ->	FD0444	BT					FD0329	X01	SD	BD																								**CRE 125 RR**	11->
125	**CRF 125 F**		14 -> 20	FD0193	X01	SD	BD			GF1248	std	FTR																									**CRF 125 F**	14->20
125	**CRM 125**		90 -> 99	FD0120	X01	SD	BD			FD0114	X01	SD	BD												F1606	A	R										**CRM 125**	90->99
125	**CRM 125 (Italy)**		90	FD0091	BD					FD0160	BT																										**CRM 125 (Italy)**	90
125	**CRM 125 X SUPERMOTARD**		07 ->	FD0363	SD					FD0329	X01	SD	BD																								**CRM 125 X SUPERMOTARD**	07->
125	**CT 125**		76 -> 84	GF1178	std	FTR				GF1178	std	FTR																									**CT 125**	76->84
125	**CT 125**		85	GF1178	std	FTR				GF1178	std	FTR													F1623	A	AC	CC	R	SR			MO091F				**CT 125**	85
125	**LS 125 R**		00 ->	FD0075	BT					FD0208	BT														F1693	A	R										**LS 125 R**	00->
125	**MBX 125**		84 -> 86	FD0075	BT					GF1174	std														F1642	A	R						MO059F				**MBX 125**	84->86
125	**MSX 125**		14 -> 19	FD0355	BT					FD0502	TS	BT																									**MSX 125**	14->19
125	**MSX 125 GROM**		13 -> 20	FD0355	BT					FD0502	TS	BT													F3608	A	AC	CC									**MSX 125 GROM**	13->20
125	**MTX 125 R**		83 -> 84	GF1178	std	FTR				GF1178	std	FTR													F1642	A	R										**MTX 125 R**	83->84
125	**MTX 125 R**		85 -> 86	FD0067	SD	BD				GF1178	std	FTR													F1642	A	R										**MTX 125 R**	85->86
125	**MTX 125 R**		87 -> 95	FD0091	BD					GF1043	std	FTR	PRO												F1642	A	R										**MTX 125 R**	87->95
125	**NS 125 F all models**		86 -> 87	FD0091	BT	BD				GF1043	std	FTR	PRO												F1629	A	AC	CC	R	SR							**NS 125 F all models**	86->87
125	**NSR 125**		88	FD0091	BT	BD				GF1043	std	FTR	PRO												F1606	A	R										**NSR 125**	88
125	**NSR 125 R - F**		89 -> 01	FD0091	BT	BD				FD0160	BT														F1606	A	R										**NSR 125 R - F**	89->01
125	**NSR 125 RAIDEN**		90 ->	FD0091	BT	BD				FD0160	BT																										**NSR 125 RAIDEN**	90->
125	**NX 125**		88	GF1184	std	FTR				GF1178	std	FTR																										**NX 125**	88
125	**NX 125 (ITALY)**		90 ->	FD0091	BT	BD				GF1043	std	FTR	PRO																									**NX 125 (ITALY)**	90->
125	**NX 125 TRANSCITY**		89 -> 97	FD0120	BT	X01	SD	BD		GF1178	std	FTR													F1623	A	AC	CC	R	SR							**NX 125 TRANSCITY**	89->97
125	**RS 125 R**		88 -> 90	FD0188	BT					FD0139	BT																										**RS 125 R**	88->90
125	**RS 125 R**	•	91 -> 94	FD0132	B4R	SP	TS	BT		FD0139	BT				DF5198	AF																						**RS 125 R**	91->94
125	**RS 125 R**	•	95	FD0198	R01	B4R	BT			FD0080	SD	BD			DF5198	AF																						**RS 125 R**	95
125	**RS 125 R**	•	96 ->	FD0198	R01	B4R	BT			FD0080	SD	BD																										**RS 125 R**	96->
125	**TL 125**		76	GF1178	std	FTR				GF1178	std	FTR													F1623	A	AC	CC	R	SR							**TL 125**	76
125	**TRX 125 FOURTRAX**	•	85 -> 87	GF1043	std	FTR	PRO			GF1206	std	FTR																										**TRX 125 FOURTRAX**	85->87
125	**TRX 125 J**	•	88	GF1043	std	FTR	PRO			GF1206	std	FTR													F1644	A	R										**TRX 125 J**	88
125	**TUR/ML 125 (Brasil)**			FD0173	BA																																**TUR/ML 125 (Brasil)**	
125	**VT 125 C SHADOW**		99 -> 08	FD0208	BT					GF1171	std														F1645	A	R										**VT 125 C SHADOW**	99->08
125	**XL 125**		78	GF1178	std	FTR				GF1178	std	FTR													F1623	A	AC	CC	R	SR							**XL 125**	78
125	**XL 125**		79	GF1043	std	FTR	PRO			GF1178	std	FTR													F1623	A	AC	CC	R	SR							**XL 125**	79
125	**XL 125**		80 -> 82	GF1178	std	FTR				GF1178	std	FTR													F1623	A	AC	CC	R	SR			MO081F				**XL 125**	80->82
125	**XL 125 PARIS DAKAR**		89 ->	FD0091	BD					GF1178	std	FTR																										**XL 125 PARIS DAKAR**	89->
125	**XL 125 R**		84 -> 86	FD0067	SD	BD				GF1178	std	FTR													F1623	A	AC	CC	R	SR			MO059F				**XL 125 R**	84->86
125	**XL 125 R**		87 ->	FD0091	BD					GF1178	std	FTR																										**XL 125 R**	87->
125	**XL 125 R PARIS DAKAR**		85 ->	FD0238	BE	BA				GF1178	std	FTR																										**XL 125 R PARIS DAKAR**	85->
125	**XLR 125**		93 ->	FD0193	X01	SD	BD			FD0114	X01	SD	BD		DF5011	A																						**XLR 125**	93->
125	**XLR 125 R**		98 -> 01	FD0193	X01	SD	BD			FD0114	X01	SD	BD												F1623	A	AC	CC	R	SR							**XLR 125 R**	98->01
125	**XLV 125 VARADERO**		01 -> 11	FD0208	BT					FD0331	BT														F1645	A	R										**XLV 125 VARADERO**	01->11
125	**XR 125 L**		03 -> 08	FD0193	X01	SD	BD			GF1178	std	FTR													F1623	A	AC	CC	R	SR			MO091F				**XR 125 L**	03->08
125	**Z 125 MONKEY**		14 -> 17	FD0355	BT					FD0502	TS	BT																										**Z 125 MONKEY**	14->17
125	**Z 125 MONKEY**		18	FD0355	BT					FD0502	TS	BT													F3608	A	AC	CC									**Z 125 MONKEY**	18
125	**Z 125 MONKEY**		19 -> 20	FD0355	BT					FD0331	BT														F3608	A	AC	CC									**Z 125 MONKEY**	19->20
150	**CBR R 150**		00 -> 03	FD0355	BT					FD0331	BT														F1693	A	R										**CBR R 150**	00->03
150	**CBR R 150**		04	FD0355	BT					FD0331	BT																										**CBR R 150**	04
150	**CG 150**		04 ->	FD0080	SD	BD	SV	BV	BA																												**CG 150**	04->
150	**CRF 150 F**		03 -> 05	FD0193	X01	SD	BD			GF1178	std	FTR													F1660	A	AC	CC	R	SR			MO316F				**CRF 150 F**	03->05
150	**CRF 150 F**		06 -> 17	FD0193	X01	SD	BD			GF1178	std	FTR													F2685	A	AC	CC	R	SR			MO317F				**CRF 150 F**	06->17

dfd **DOPPIO FRENO A DISCO** *twin disc / 2 disques de frein nécessaires / 2 discos de freno se requieren / 2 Bremsscheiben erforderlich*

FRENO ANTERIORE *front brake / frein avant / freno delantero / vorne Bremse*

FRENO POSTERIORE *rear brake / frein arrier / freno trasero / hinten Bremse*

FRENO A MANO *hand brake / frein à main / freno de mano / Handbremse*

DISCO ANTERIORE *front disc / disque avant / disco delantero / vorne Bremsscheiben*

FRENO POSTERIORE *rear brake / frein arrier / freno trasero / hinten Bremse*

DISCO MAGGIORATO *oversize disc / disque oversize /disco oversize / oversize Bremsscheiben*

SUPPORTO PINZA *bracket / pattes de déport / soporte de pinza / Bremssatelträger*

SERIE DISCHI FRIZIONE *clutch set / jeu d'embrayage / jeugo d'embrague / Kupplungsatz*

SERIE MOLLE / *clutch spring set / ressort d'embrayage / jeugo muelles d'embrague / Kupplungsatzfedern*

HONDA

cc	Modello / Model / Modeles / Modelo / Modell	dfd		Gamma / Range						Gamma / Range					Gamma Range				Gamma Range						Gamma / Range								Modello / Model / Modeles / Modelo / Modell	
150	**CRF 150 R**		07 -> 20	FD0078	SD	BD				FD0329	X01	SD	BD			DF5148	A			DF5150	A			DF5149AF	DFST12	F2693	A	AC	CC	R	SR			MO325F	**CRF 150 R**	07->20
150	**NX 150 (Brasil)**			FD0193	TS	BT	X01	SD	BD																										**NX 150 (Brasil)**	
175	**CB 175 all models**		74 -> 76	GF1208	std					GF1170	std															F1609	A	R						MO058F	**CB 175 all models**	74->76
175	**CD 175 all models**		71 -> 78	GF1206	std	FTR				GF1207	std															F1609	A	R						MO058F	**CD 175 all models**	71->78
185	**ATC 185**		80 -> 83	GF1043	std	FTR	PRO			GF1206	std	FTR														F1644	A	R						MO072F	**ATC 185**	80->83
185	**CD 185 T**		78	GF1175	std					GF1194	std	FTR														F1623	A	AC	CC	R	SR			MO059F	**CD 185 T**	78
185	**XL 185**		80 -> 81	GF1178	std	FTR				GF1178	std	FTR														F1623	A	AC	CC	R	SR			MO091F	**XL 185**	80->81
185	**XL 185**		82	GF1178	std	FTR				GF1178	std	FTR														F1623	A	AC	CC	R	SR				**XL 185**	82
185	**XL 185**		83 ->																						F1623	A	AC	CC	R	SR				**XL 185**	83->
200	**ATC 200**		81 -> 83	GF1043	std	FTR	PRO			GF1206	std	FTR																							**ATC 200**	81->83
200	**ATC 200 M**		84 -> 85	GF1043	std	FTR	PRO			GF1206	std	FTR																							**ATC 200 M**	84->85
200	**ATC 200 S**		84 -> 86	GF1043	std	FTR	PRO			GF1043	std	FTR	PRO																						**ATC 200 S**	84->86
200	**ATC 200 X**		83 -> 85	FD0078	SV	BV				FD0123	BD																							**ATC 200 X**	83->85
200	**ATC 200 X**		86 -> 87	FD0078	SV	BV				FD0078	SV	BV																							**ATC 200 X**	86->87
200	**CB 200 B - T**		76 -> 78	FD0011	BT					GF1170	std															F1609	A	R						MO058F	**CB 200 B - T**	76->78
200	**CD 200 T**		79 -> 80	GF1175	std					GF1194	std	FTR														F1623	A	AC	CC	R	SR			MO074F	**CD 200 T**	79->80
200	**CM 200 TA - TB**		79 -> 80	GF1175	std					GF1194	std	FTR														F1623	A	AC	CC	R	SR			MO074F	**CM 200 TA - TB**	79->80
200	**CTX 200 A BUSHLANDER**		04 -> 05	FD0193	TS	BT	X01	SD	BD	GF1178	std	FTR														F1623	A	AC	CC	R	SR				**CTX 200 A BUSHLANDER**	04->05
200	**MTX 200 R**		87 ->	FD0091	BD					GF1043	std	FTR	PRO																						**MTX 200 R**	87->
200	**MTX 200 RW**		85 -> 86	FD0067	SD	BD				GF1178	std	FTR														F1642	A	R							**MTX 200 RW**	85->86
200	**MTX 200 RWD**		83 -> 84	GF1178	std	FTR				GF1178	std	FTR														F1675	A	R							**MTX 200 RWD**	83->84
200	**NX 200 (Brasil)**			FD0193	TS	BT	X01	SD	BD																										**NX 200 (Brasil)**	
200	**STRADA 200 (Brasil)**			FD0173	BA																														**STRADA 200 (Brasil)**	
200	**TA 200 SHADOW**		02 -> 05	FD0208	BT					FD0208	BT															F1693	A	R							**TA 200 SHADOW**	02->05
200	**TL 200**		76 -> 78	GF1178	std	FTR				GF1178	std	FTR														F1623	A	AC	CC	R	SR				**TL 200**	76->78
200	**TL 200**		79	GF1178	std	FTR				GF1178	std	FTR																							**TL 200**	79
200	**TLR 200**		83 -> 85	GF1248	std	FTR				GF1248	std	FTR														F1623	A	AC	CC	R	SR			MO059F	**TLR 200**	83->85
200	**TLR 200**		86 -> 87	GF1178	std	FTR				GF1248	std	FTR														F1623	A	AC	CC	R	SR			MO059F	**TLR 200**	86->87
200	**TRX 200 FOURTRAX**	•	84	GF1212	std					GF1206	std	FTR																							**TRX 200 FOURTRAX**	84
200	**TRX 200 FOURTRAX**	•	86 -> 97	GF1263	std	FTR				GF1206	std	FTR														F2684	A	AC	CC	R	SR				**TRX 200 FOURTRAX**	86->97
200	**TRZ 200 (4W)**		90	GF1263	std	FTR				GF1206	std	FTR																							**TRZ 200 (4W)**	90
200	**XL 200 R**		83 -> 84	GF1178	std	FTR				GF1178	std	FTR																							**XL 200 R**	83->84
200	**XL 200 R**		85 ->	FD0091	BD					GF1043	std	FTR	PRO																						**XL 200 R**	85->
200	**XLR 200 R**		93 ->	FD0193	X01	SD	BD			FD0114	X01	SD	BD																						**XLR 200 R**	93->
200	**XR 200 (Brasil)**			FD0193	X01	SD	BD																												**XR 200 (Brasil)**	
200	**XR 200 R**		80 -> 83	GF1178	std	FTR				GF1178	std	FTR														F1623	A	AC	CC	R	SR				**XR 200 R**	80->83
200	**XR 200 R**		84 -> 85	GF1178	std	FTR				GF1178	std	FTR														F1642	A	R							**XR 200 R**	84->85
200	**XR 200 R**		86 -> 02	GF1178	std	FTR				GF1178	std	FTR														F1623	A	AC	CC	R	SR				**XR 200 R**	86->02
223	**FTR 223 Y/2/A2 (MCS4)**		00 -> 02	FD0067	BT	SD	BD			GF1316	std	PRO														F1693	A	R							**FTR 223 Y/2/A2 (MCS4)**	00->02
230	**CRF 230**		04 -> 09	FD0193	X01	SD	BD			GF1178	std	FTR				DF5047	A	OE	AF							F1660	A	AC	CC	R	SR			MO315F	**CRF 230**	04->09
230	**CRF 230 EASY (rear disc)**		08 ->	FD0193	X01	SD	BD			FD0114	X01	SD	BD													F1693	A	R						MO059F	**CRF 230 EASY (rear disc)**	08->
230	**CRF 230 L**		08 -> 10	FD0193	X01	SD	BD			FD0114	X01	SD	BD													F1693	A	R						MO059F	**CRF 230 L**	08->10
230	**CRF 230 M**		09 -> 15	FD0193	X01	SD	BD			FD0114	X01	SD	BD													F1693	A	R						MO059F	**CRF 230 M**	09->15
230	**SL 230**		97 -> 01	FD0193	TS	BT	X01	SD	BD	FD0114	X01	SD	BD			DF5076	A	AF								F1693	A	R							**SL 230**	97->01
230	**XL 230 (MC36)**		02	GF1316	std	PRO				GF1316	std	PRO														F1693	A	R							**XL 230 (MC36)**	02
250	**ATC 250 ESF/ESG/ESH/ESJ**		85 -> 88	GF1206	std	FTR				GF1150	std															F1602	A								**ATC 250 ESF/ESG/ESH/ESJ**	85->88
250	**ATC 250 R**		81	FD0080	SV	BV				GF1206	std	FTR														F1605	A							MO081F	**ATC 250 R**	81
250	**ATC 250 R**		82	FD0078	SV	BV				GF1206	std	FTR														F1605	A							MO081F	**ATC 250 R**	82
250	**ATC 250 R**		83 -> 84	FD0078	SV	BV				FD0078	SV	BV														F1605	A							MO081F	**ATC 250 R**	83->84
250	**ATC 250 R**		85 -> 86	FD0067	SD	BD				FD0067	SD	BD																							**ATC 250 R**	85->86
250	**AX 1 250**		89 -> 94	FD0120	BT	X01	SD	BD		FD0137	BT								DF5013	A					F1633	A	AC	CC	R	SR				**AX 1 250**	89->94
250	**CB 250**		73 -> 75	GF1210	std					GF1150	std														F1646	A	R							**CB 250**	73->75
250	**CB 250**		78 -> 82	FD0045	BT					GF1192	std														F1615	A	R						MO056F	**CB 250**	78->82
250	**CB 250**		88 -> 91	FD0188	BT					GF1192	std																								**CB 250**	88->91
250	**CB 250 FT HORNET**		96 -> 01	FD0131	R01	B4R	TS	BT		FD0136	TS	BT				DF5198	AF									F3603	A	AC	CC	R	SR				**CB 250 FT HORNET**	96->01
250	**CB 250 G5**		75 ->	FD0005	BT					GF1150	std																								**CB 250 G5**	75->
250	**CB 250 NIGHT HAWK**		91 ->	FD0132	B4R	SP	TS	BT		GF1194	std	FTR																							**CB 250 NIGHT HAWK**	91->

dfd **DOPPIO FRENO A DISCO** *twin disc / 2 disques de frein nécessaires / 2 discos de freno se requieren / 2 Bremsscheiben erforderlich*

FRENO ANTERIORE *front brake / frein avant / freno delantero / vorne Bremse*

FRENO POSTERIORE *rear brake / frein arrier / freno trasero / hinten Bremse*

FRENO A MANO *hand brake / frein à main / freno de mano / Handbremse*

DISCO ANTERIORE *front disc / disque avant / disco delantero / vorne Bremsscheiben*

FRENO POSTERIORE *rear brake / frein arrier / freno trasero / hinten Bremse*

DISCO MAGGIORATO *oversize disc / disque oversize /disco oversize / oversize Bremsscheiben*

SUPPORTO PINZA *bracket / pattes de déport / soporte de pinza / Bremssatelträger*

SERIE DISCHI FRIZIONE *clutch set / jeu d'embrayage / jeugo d'embrague / Kupplungsatz*

SERIE MOLLE / *clutch spring set / ressort d'embrayage / jeugo muelles d'embrague / Kupplungsatzfedern*

HONDA

cc	Modello / Model / Modeles / Modelo / Modell	dfd		Gamma / Range						Gamma / Range					Gamma Range				Gamma Range					Gamma / Range										Modello / Model / Modeles / Modelo / Modell	
250	**CB 250 RSA - RSD - RSE**		81 ->	FD0045	BT					GF1170	std													F1629	A	AC	CC	R	SR				MO059F	**CB 250 RSA - RSD - RSE**	81->
250	**CB 250 TWO FIFTY**		92 -> 05	FD0132	B4R	SP	TS	BT		GF1194	std	FTR			DF5005	A								F1643	A	R							MO074F	**CB 250 TWO FIFTY**	92->05
250	**CBF 250**		04 -> 06	FD0208	BT					GF1316	std	PRO												F3604	A	R								**CBF 250**	04->06
250	**CBR 250 R - RR**	•	88 -> 94	FD0132	B4R	SP	TS	BT		FD0136	TS	BT												F3603	A	AC	CC	R	SR					**CBR 250 R - RR**	88->94
250	**CBR 250 R (BYBRE caliper)**		11 ->	FD0216	R01	SP	TS	BT		FD0206	TS	BT																						**CBR 250 R (BYBRE caliper)**	11->
250	**CBR 250 R (Nissin caliper)**		11 -> 13	FD0132	B4R	SP	TS	BT		FD0470	TS	BT												F1657	A									**CBR 250 R (Nissin caliper)**	11->13
250	**CBR 250 R ABS**		11 -> 13	FD0385	SP	TS	BT			FD0470	TS	BT												F1657	A									**CBR 250 R ABS**	11->13
250	**CBR 250 R HURRICANE**	•	86	FD0106	TS	BT				GF1170	std													F3603	A	AC	CC	R	SR					**CBR 250 R HURRICANE**	86
250	**CBR 250 R HURRICANE**	•	87	FD0106	TS	BT				FD0136	TS	BT												F3603	A	AC	CC	R	SR					**CBR 250 R HURRICANE**	87
250	**CBR 250 RR**		11 -> 13																					F1657	A									**CBR 250 RR**	11->13
250	**CBR 250 RR**		17 -> 18	FD0130	TS	BT				FD0470	TS	BT																						**CBR 250 RR**	17->18
250	**CBX 250 RSE**		84	FD0054	TS	BT																		F1675	A	R							MO057F	**CBX 250 RSE**	84
250	**CD 250**	•	88 -> 92	FD0075	BT					GF1194	std	FTR												F1643	A	R							MO074F	**CD 250**	88->92
250	**CJ 250 I**		77 ->	FD0005	BT					GF1150	std													F1646	A	R							MO081F	**CJ 250 I**	77->
250	**CL 250 SC**		81	GF1175	std					GF1170	std													F1629	A	AC	CC	R	SR				MO059F	**CL 250 SC**	81
250	**CM 250 C**		82 ->	GF1175	std					GF1194	std	FTR																						**CM 250 C**	82->
250	**CM 250 TB**		81	FD0045	BT					GF1192	std													F1615	A	R								**CM 250 TB**	81
250	**CMX 250 C REBEL**		96 -> 00	FD0230	BT					GF1194	std	FTR												F1643	A	R							MO074F	**CMX 250 C REBEL**	96->00
250	**COTA 250 4RT**		05 -> 13	FD0292	X01	BD				FD0315	BD				DF5112	A			DF5131	A				F3613	A	AC	CC	R	SR					**COTA 250 4RT**	05->13
250	**CR 250 R**		-> 77	GF1172	std					GF1213	std	FTR																						**CR 250 R**	-> 77
250	**CR 250 R**		78 -> 80	GF1215	std	FTR				GF1169	std													F1605	A								MO081F	**CR 250 R**	78->80
250	**CR 250 R**		81	GF1172	std					GF1184	std	FTR												F1600	A	R							MO091F	**CR 250 R**	81
250	**CR 250 R**		82	GF1173	std					GF1184	std	FTR												F1600	A	R							MO091F	**CR 250 R**	82
250	**CR 250 R**		83	GF1173	std					GF1174	std													F1631	A	AC	CC	R	SR				MO078F	**CR 250 R**	83
250	**CR 250 R**		84 -> 85	FD0067	SD	BD				GF1174	std													F1631	A	AC	CC	R	SR				MO078F	**CR 250 R**	84->85
250	**CR 250 R**		86	FD0067	SD	BD				GF1254	std													F1631	A	AC	CC	R	SR				MO078F	**CR 250 R**	86
250	**CR 250 R**		87 -> 88	FD0120	X01	SD	BD			FD0114	X01	SD	BD											F1631	A	AC	CC	R	SR				MO078F	**CR 250 R**	87->88
250	**CR 250 R**		89	FD0120	X01	SD	BD			FD0114	X01	SD	BD		DF5011	A			DF5013	A				F1631	A	AC	CC	R	SR				MO078F	**CR 250 R**	89
250	**CR 250 R**		90 -> 94	FD0120	X01	SD	BD			FD0114	X01	SD	BD		DF5011	A			DF5013	A				F1684	A	AC	CC	R	SR	Q	QC		MO078F	**CR 250 R**	90->94
250	**CR 250 R**		95 -> 96	FD0193	X01	SD	BD			FD0114	X01	SD	BD		DF5047	A	OE	AF	DF5013	A			DF5045AF	DFST02	F1684	A	AC	CC	R	SR	Q	QC		MO082F	**CR 250 R**	95->96
250	**CR 250 R**		97 -> 01	FD0193	X01	SD	BD			FD0114	X01	SD	BD		DF5047	A	OE	AF	DF5020	A			DF5045AF	DFST02	F1684	A	AC	CC	R	SR	Q	QC		MO082F	**CR 250 R**	97->01
250	**CR 250 R**		02 -> 03	FD0193	X01	SD	BD			FD0329	X01	SD	BD		DF5047	A	OE	AF	DF5054	A	AP	OE	DF5045AF	DFST02	F1684	A	AC	CC	R	SR	Q	QC		MO082F	**CR 250 R**	02->03
250	**CR 250 R**		04 -> 10	FD0193	X01	SD	BD			FD0329	X01	SD	BD		DF5047	A	OE	AF	DF5054	A	AP	OE	DF5045AF	DFST05	F1684	A	AC	CC	R	SR	Q	QC		MO082F	**CR 250 R**	04->10
250	**CR 250 SUPERMOTARD**		98 -> 01	FD0193	X01	SD	BD			FD0114	X01	SD	BD						DF5020	A					F1684	A	AC	CC	R	SR	Q	QC		MO082F	**CR 250 SUPERMOTARD**	98->01
250	**CRE 250**		02 -> 03	FD0193	X01	SD	BD			FD0329	X01	SD	BD		DF5047	A	OE	AF	DF5054	A	AP	OE	DF5045AF	DFST02	F1684	A	AC	CC	R	SR	Q	QC		MO082F	**CRE 250**	02->03
250	**CRE 250**		04 -> 07	FD0193	X01	SD	BD			FD0329	X01	SD	BD		DF5047	A	OE	AF	DF5054	A	AP	OE	DF5045AF	DFST05	F1684	A	AC	CC	R	SR	Q	QC		MO082F	**CRE 250**	04->07
250	**CRE 250 IE**		07 -> 08	FD0193	X01	SD	BD			FD0329	X01	SD	BD		DF5047	A	OE	AF	DF5054	A	AP	OE	DF5045AF	DFST05	F1685	A	AC	CC	R	SR	Q	QC		MO127F	**CRE 250 IE**	07->08
250	**CRF 250 LD**		13 -> 15	FD0444	BT					FD0502	TS	BT												F3605	A	AC	CC							**CRF 250 LD**	13->15
250	**CRF 250 ME SUPERMOTO**		14 -> 15	FD0444	BT					FD0502	TS	BT												F3605	A	AC	CC							**CRF 250 ME SUPERMOTO**	14->15
250	**CRF 250 R - E**		04 -> 07	FD0193	X01	SD	BD			FD0329	X01	SD	BD		DF5047	A	OE	AF	DF5054	A	AP	OE	DF5045AF	DFST05	F2689	A	AC	CC	R	SR				MO127F	**CRF 250 R - E**	04->07
250	**CRF 250 R - E**		08 -> 09	FD0193	X01	SD	BD			FD0329	X01	SD	BD		DF5047	A	OE	AF	DF5054	A	AP	OE	DF5045AF	DFST05	F1685	A	AC	CC	R	SR	Q	QC		MO127F	**CRF 250 R - E**	08->09
250	**CRF 250 R - E**		10	FD0193	X01	SD	BD			FD0329	X01	SD	BD		DF5047	A	OE	AF	DF5054	A	AP	OE	DF5045AF	DFST05	F2689	A	AC	CC	R	SR				MO311F	**CRF 250 R - E**	10
250	**CRF 250 R - E**		11 -> 14	FD0193	X01	SD	BD			FD0329	X01	SD	BD		DF5047	A	OE	AF	DF5054	A	AP	OE	DF5045AF	DFST05	F1685	A	AC	CC	R	SR	Q	QC		MO311F	**CRF 250 R - E**	11->14
250	**CRF 250 R - E**		15 -> 19	FD0193	X01	SD	BD			FD0329	X01	SD	BD		DF5296	A	OE	AF	DF5054	A	AP	OE			F1685	A	AC	CC	R	SR	Q	QC		MO311F	**CRF 250 R - E**	15->19
250	**CRF 250 R - E**		20	FD0193	X01	SD	BD			FD0329	X01	SD	BD		DF5296	A	OE	AF	DF5054	A	AP	OE			F1685	A	AC	CC	R	SR	Q	QC		MO328F	**CRF 250 R - E**	20
250	**CRF 250 X**		04 -> 17	FD0193	X01	SD	BD			FD0329	X01	SD	BD		DF5047	A	OE	AF	DF5054	A	AP	OE	DF5045AF	DFST05	F1685	A	AC	CC	R	SR	Q	QC		MO127F	**CRF 250 X**	04->17
250	**CRM 250 ACTIVE RADIAL**		97 -> 98	FD0193	X01	SD	BD			FD0114	X01	SD	BD												F1638	A	R								**CRM 250 ACTIVE RADIAL**	97->98
250	**CRM 250 R**		89 -> 90	FD0120	X01	SD	BD			FD0114	X01	SD	BD												F1650	A	AC	CC	R	SR				MO260F	**CRM 250 R**	89->90
250	**CRM 250 R**		91 -> 93	FD0193	X01	SD	BD			FD0114	X01	SD	BD		DF5011	A			DF4060	A					F1650	A	AC	CC	R	SR				MO260F	**CRM 250 R**	91->93
250	**CRM 250 R**		94 -> 96	FD0193	X01	SD	BD			FD0114	X01	SD	BD		DF5011	A			DF4060	A					F1638	A	R							MO078F	**CRM 250 R**	94->96
250	**CRM 250 X SUPERMOTARD**		07 ->	FD0363	SD					FD0329	X01	SD	BD												F1685	A	AC	CC	R	SR	Q	QC		MO127F	**CRM 250 X SUPERMOTARD**	07->
250	**FL 250 ODYSSEY**	•	77 -> 84							GF1206	std	FTR																						**FL 250 ODYSSEY**	77->84
250	**FTR 250**		86 ->	FD0067	BT	SD	BD			FD0067	BT	SD																						**FTR 250**	86->
250	**GB 250 CUSTOM**		84 -> 97																					F1675	A	R							MO057F	**GB 250 CUSTOM**	84->97
250	**JADE 250**	•	91	FD0132	B4R	SP	TS	BT		FD0136	TS	BT																						**JADE 250**	91
250	**MVX 250 F**		88 ->							GF1170	std																						**MVX 250 F**	88->
250	**NS 250**	•	84 ->	FD0054	TS	BT				FD0054	TS	BT												F3602	A	R							MO070F	**NS 250**	84->

dfd DOPPIO FRENO A DISCO
twin disc / 2 disques de frein nécessaires / 2 discos de freno se requieren / 2 Bremsscheiben erforderlich

FRENO ANTERIORE
front brake / frein avant / freno delantero / vorne Bremse

FRENO POSTERIORE
rear brake / frein arrier / freno trasero / hinten Bremse

FRENO A MANO
hand brake / frein à main / freno de mano / Handbremse

DISCO ANTERIORE
front disc / disque avant / disco delantero / vorne Bremsscheiben

FRENO POSTERIORE
rear brake / frein arrier / freno trasero / hinten Bremse

DISCO MAGGIORATO
oversize disc / disque oversize /disco oversize / oversize Bremsscheiben

SUPPORTO PINZA
bracket / pattes de déport / soporte de pinza / Bremssatelträger

SERIE DISCHI FRIZIONE
clutch set / jeu d'embrayage / jeugo d'embrague / Kupplungsatz

SERIE MOLLE / *clutch spring set / ressort d'embrayage / jeugo muelles d'embrague / Kupplungsatzfedern*

HONDA

cc	Modello / Model / Modeles / Modelo / Modell	dfd		Gamma / Range						Gamma / Range						Gamma Range				Gamma Range						Gamma / Range								Modello / Model / Modeles / Modelo / Modell	
250	**NSR 250**		86 ->	FD0106	TS	BT				FD0054	TS	BT														F1638	A	R						MO074F	**NSR 250**	86->
250	**NSR 250 R**	•	86 -> 87	FD0106	TS	BT				FD0054	TS	BT														F1638	A	R						MO074F	**NSR 250 R**	86->87
250	**NSR 250 R - SP**		88 -> 93	FD0131	R01	B4R	TS	BT		FD0136	TS	BT														F1638	A	R						MO074F	**NSR 250 R - SP**	88->93
250	**NSR 250 R SE-SP**		94 ->	FD0198	R01	B4R	BT			FD0141	BT															F1638	A	R						MO074F	**NSR 250 R SE-SP**	94->
250	**NX 250**		88 -> 90	FD0120	BT	X01	SD	BD		FD0137	BT																								**NX 250**	88->90
250	**NX 250 DOMINATOR**		87 -> 90	FD0120	X01	SD	BD			GF1177	std															F3604	A	R							**NX 250 DOMINATOR**	87->90
250	**NX 250 DOMINATOR**		91 -> 93	FD0193	X01	SD	BD			GF1177	std															F3604	A	R							**NX 250 DOMINATOR**	91->93
250	**RS 250**	•	93 -> 94	FD0198	R01	B4R	BT			FD0080	SD	BD				DF5198	AF																		**RS 250**	93->94
250	**RS 250 R**	•	91 -> 92	FD0131	R01	B4R	TS	BT		FD0136	TS	BT				DF5198	AF																		**RS 250 R**	91->92
250	**RS 250 R**	•	93 -> 94													DF5198	AF																		**RS 250 R**	93->94
250	**RS 250 R**	•	95 -> 97	FD0215	BT					FD0080	SD	BD				DF5198	AF																		**RS 250 R**	95->97
250	**RTL 250 SG**		86 ->	GF1178	std	FTR				GF1178	std	FTR																							**RTL 250 SG**	86->
250	**RX 250 RE**		84 ->	FD0067	BT	SD	BD			GF1178	std	FTR																							**RX 250 RE**	84->
250	**TL 250**		78 -> 79																							F1600	A	R							**TL 250**	78->79
250	**TL 250 F**		85 ->	GF1178	std	FTR				GF1178	std	FTR																							**TL 250 F**	85->
250	**TLR 250**		85 ->	GF1178	std	FTR				GF1178	std	FTR														F1623	A	AC	CC	R	SR				**TLR 250**	85->
250	**TRX 250**	•	86 -> 89	GF1212	std					GF1259	std															F1602	A								**TRX 250**	86->89
250	**TRX 250 EX SPORTRAX**	•	01 -> 08	FD0078	SV	BV				GF1251	std															F2684	A	AC	CC	R	SR				**TRX 250 EX SPORTRAX**	01->08
250	**TRX 250 FOUTRAX**	•	85 -> 87	GF1212	std					GF1150	std															F1602	A								**TRX 250 FOUTRAX**	85->87
250	**TRX 250 R FOURTRAX**	•	86 -> 89	FD0120	X01	SD	BD			FD0067	SD	BD														F1650	A	AC	CC	R	SR				**TRX 250 R FOURTRAX**	86->89
250	**TRX 250 RECON**	•	97 -> 12	GF1263	std	FTR				GF1251	std															F2684	A	AC	CC	R	SR				**TRX 250 RECON**	97->12
250	**TRX 250 X**	•	86 -> 89	FD0120	X01	SD	BD			FD0067	SD	BD														F1650	A	AC	CC	R	SR				**TRX 250 X**	86->89
250	**TRX 250 X FOURTRAX**	•	87 -> 92	FD0078	SV	BV				FD0078	SV	BV														F1650	A	AC	CC	R	SR				**TRX 250 X FOURTRAX**	87->92
250	**TRX 250 X9**	•	09 -> 11	FD0078	SV	BV				GF1251	std															F2684	A	AC	CC	R	SR				**TRX 250 X9**	09->11
250	**VT 250 CR MAGNA**	•	94 ->	FD0132	B4R	SP	TS	BT																		F3603	A	AC	CC	R	SR				**VT 250 CR MAGNA**	94->
250	**VT 250 F**		82 -> 87							GF1170	std															F1643	A	R						MO073F	**VT 250 F**	82->87
250	**VT 250 F INTEGRA**		87 ->	FD0106	TS	BT				GF1170	std															F1698	A	R							**VT 250 F INTEGRA**	87->
250	**VT 250 F2**		82	FD0058	BT					GF1170	std																								**VT 250 F2**	82
250	**VT 250 SPADA**		88 -> 90	FD0132	B4R	SP	TS	BT		FD0136	TS	BT														F1698	A	R							**VT 250 SPADA**	88->90
250	**VTR 250**		98 -> 07	FD0132	B4R	SP	TS	BT		FD0172	TS	BT														F3603	A	AC	CC	R	SR				**VTR 250**	98->07
250	**VTR 250**		09 -> 10	FD0132	B4R	SP	TS	BT		FD0136	TS	BT														F1698	A	R							**VTR 250**	09->10
250	**VTR 250 INTERCEPTOR**		88							GF1170	std																								**VTR 250 INTERCEPTOR**	88
250	**VTZ 250**		86 -> 88	FD0188	BT					GF1170	std															F3603	A	AC	CC	R	SR				**VTZ 250**	86->88
250	**VTZ 250 XELVIS**		92 ->	FD0132	B4R	SP	TS	BT		FD0140	BT					DF5129	A																		**VTZ 250 XELVIS**	92->
250	**XL 250**		78 -> 79	GF1209	std					GF1175	std															F1600	A	R							**XL 250**	78->79
250	**XL 250**		90	FD0120	X01	SD	BD			FD0114	X01	SD	BD																						**XL 250**	90
250	**XL 250**		91	FD0120	X01	SD	BD			GF1177	std																								**XL 250**	91
250	**XL 250 DEGREE**		91 ->	FD0193	X01	SD	BD			GF1177	std															F3604	A	R						MO059F	**XL 250 DEGREE**	91->
250	**XL 250 R**		81 -> 83	GF1184	std	FTR				GF1177	std															F1629	A	AC	CC	R	SR			MO059F	**XL 250 R**	81->83
250	**XL 250 R**		84 -> 85	FD0067	SD	BD				GF1178	std	FTR														F2692	A	AC	CC	R	SR				**XL 250 R**	84->85
250	**XL 250 R**		86 -> 87	FD0067	SD	BD				GF1178	std	FTR																							**XL 250 R**	86->87
250	**XL 250 S**		78 -> 81	GF1175	std					GF1177	std															F1608	A							MO059F	**XL 250 S**	78->81
250	**XL 250 S**		82	GF1175	std					GF1171	std															F1608	A							MO059F	**XL 250 S**	82
250	**XLR 250 R**		85 -> 88	FD0067	SD	BD				GF1043	std	FTR	PRO																						**XLR 250 R**	85->88
250	**XLR 250 R**		91 ->	FD0193	X01	SD	BD			FD0114	X01	SD	BD							DF4060	A														**XLR 250 R**	91->
250	**XLR 250 R BAJA**		88 -> 90	FD0120	X01	SD	BD			FD0137	BT					DF5076	A	AF		DF5034	A					F2692	A	AC	CC	R	SR				**XLR 250 R BAJA**	88->90
250	**XLR 250 R BAJA**		91	FD0193	X01	SD	BD			FD0114	X01	SD	BD			DF5076	A	AF		DF5034	A					F3604	A	R							**XLR 250 R BAJA**	91
250	**XLR 250 R BAJA**		92 ->	FD0193	X01	SD	BD			FD0114	X01	SD	BD													F3604	A	R							**XLR 250 R BAJA**	92->
250	**XLX 250**		84 ->	GF1184	std	FTR				GF1177	std																								**XLX 250**	84->
250	**XR 250**		00 -> 03	FD0193	X01	SD	BD			FD0114	X01	SD	BD			DF5076	A	AF								F3604	A	R						MO115F	**XR 250**	00->03
250	**XR 250 BAJA**		00 -> 03	FD0193	X01	SD	BD			FD0114	X01	SD	BD			DF5076	A	AF								F3604	A	R						MO115F	**XR 250 BAJA**	00->03
250	**XR 250 L**		91 ->	FD0193	X01	SD	BD			FD0114	X01	SD	BD																						**XR 250 L**	91->
250	**XR 250 MOTARD**		03 -> 05	FD0193	X01	SD	BD			FD0114	X01	SD	BD													F3604	A	R						MO115F	**XR 250 MOTARD**	03->05
250	**XR 250 R**		81 -> 83	GF1172	std					GF1177	std															F1629	A	AC	CC	R	SR			MO059F	**XR 250 R**	81->83
250	**XR 250 R**		84 -> 85	FD0067	SD	BD				GF1177	std															F2692	A	AC	CC	R	SR				**XR 250 R**	84->85
250	**XR 250 R**		86 -> 89	FD0067	SD	BD				GF1177	std					DF5076	A	AF								F1633	A	AC	CC	R	SR			MO054F	**XR 250 R**	86->89
250	**XR 250 R**		90 -> 95	FD0120	X01	SD	BD			FD0114	X01	SD	BD			DF5076	A	AF		DF4060	A					F1633	A	AC	CC	R	SR			MO054F	**XR 250 R**	90->95

dfd **DOPPIO FRENO A DISCO** *twin disc / 2 disques de frein nécessaires / 2 discos de freno se requieren / 2 Bremsscheiben erforderlich*

FRENO ANTERIORE *front brake / frein avant / freno delantero / vorne Bremse*

FRENO POSTERIORE *rear brake / frein arrier / freno trasero / hinten Bremse*

FRENO A MANO *hand brake / frein à main / freno de mano / Handbremse*

DISCO ANTERIORE *front disc / disque avant / disco delantero / vorne Bremsscheiben*

FRENO POSTERIORE *rear brake / frein arrier / freno trasero / hinten Bremse*

DISCO MAGGIORATO *oversize disc / disque oversize /disco oversize / oversize Bremsscheiben*

SUPPORTO PINZA *bracket / pattes de déport / soporte de pinza / Bremssatelträger*

SERIE DISCHI FRIZIONE *clutch set / jeu d'embrayage / jeugo d'embrague / Kupplungsatz*

SERIE MOLLE / *clutch spring set / ressort d'embrayage / jeugo muelles d'embrague / Kupplungsatzfedern*

HONDA

cc	Modello / Model / Modeles / Modelo / Modell	dfd			Gamma / Range						Gamma / Range						Gamma Range				Gamma Range						Gamma / Range														Modello / Model / Modeles / Modelo / Modell	
250	**XR 250 R**		96 -> 04	FD0193	X01	SD	BD			FD0114	X01	SD	BD			DF5076	A	AF		DF4060	A					F1633	A	AC	CC	R	SR			MO115F	**XR 250 R**	96->04
250	**XR 250 S**		79 -> 80	GF1175	std					GF1177	std															F1608	A							MO059F	**XR 250 S**	79->80
260	**COTA 260 4RIDE**		16 -> 19	FD0512	BD					FD0315	BD					DF5112	A			DF5131	A																		**COTA 260 4RIDE**	16->19
260	**COTA 260 4RT**		14 -> 16	FD0292	X01	BD				FD0315	BD					DF5112	A			DF5131	A					F3613	A	AC	CC	R	SR				**COTA 260 4RT**	14->16
260	**COTA 260 4RT RACE REPLICA**		17 -> 20	FD0512	BD					FD0315	BD					DF5112	A			DF5131	A					F3613	A	AC	CC	R	SR				**COTA 260 4RT RACE REPLICA**	17->20
260	**CRE 260**		90 ->	FD0120	X01	SD	BD			FD0114	X01	SD	BD																						**CRE 260**	90->
290	**CRE 290 IE**		07 -> 08	FD0193	X01	SD	BD			FD0329	X01	SD	BD			DF5047	A	OE	AF	DF5054	A	AP	OE	DF5045AF	DFST05	F1685	A	AC	CC	R	SR	Q	QC	MO127F	**CRE 290 IE**	07->08
300	**CB 300**		10 ->	FD0208	BT																														**CB 300**	10->
300	**CB 300 R**		18 -> 20	FD0521	SP	TS				FD0502	TS	BT																							**CB 300 R**	18->20
300	**CB 300 R NEO SPORTS CAFE**		19	FD0521	SP	TS				FD0502	TS	BT																							**CB 300 R NEO SPORTS CAFE**	19
300	**CBR 300 F**		14 -> 16	FD0130	TS	BT				FD0470	TS	BT																							**CBR 300 F**	14->16
300	**CBR 300 F ABS**		14 -> 17	FD0130	TS	BT				FD0470	TS	BT																							**CBR 300 F ABS**	14->17
300	**CBR 300 R**		14 -> 18	FD0130	TS	BT				FD0470	TS	BT																							**CBR 300 R**	14->18
300	**CMX 300 REBEL**		17	FD0130	TS	BT				FD0470	TS	BT																							**CMX 300 REBEL**	17
300	**COTA 300 RR**		16 -> 19	FD0512	BD					FD0315	BD					DF5112	A			DF5131	A					F3613	A	AC	CC	R	SR				**COTA 300 RR**	16->19
300	**CRF 300 X**		08 -> 12	FD0193	X01	SD	BD			FD0329	X01	SD	BD			DF5047	A	OE	AF	DF5054	A	AP	OE	DF5045AF	DFST05	F1685	A	AC	CC	R	SR	Q	QC	MO127F	**CRF 300 X**	08->12
300	**TRX 300 EX FOURTRAX**	•	93 -> 08	FD0078	SV	BV				FD0078	SV	BV														F1633	A	AC	CC	R	SR			MO054F	**TRX 300 EX FOURTRAX**	93->08
300	**TRX 300 FOURTRAX (2WD)**	•	88 -> 00	GF1263	std	FTR				GF1150	std																								**TRX 300 FOURTRAX (2WD)**	88->00
300	**TRX 300 FW FOURTRAX (4WD)**	•	88 -> 00	GF1276	std	FTR				GF1150	std															F2609	A	AC	CC	R	SR				**TRX 300 FW FOURTRAX (4WD)**	88->00
300	**TRX 300 XP**	•	09	FD0078	SV	BV				FD0078	SV	BV														F1633	A	AC	CC	R	SR			MO054F	**TRX 300 XP**	09
300	**XR 300**		10 ->	FD0193	X01	SD	BD			FD0114	X01	SD	BD																						**XR 300**	10->
301	**COTA 301 RR**		20	FD0512	BD					FD0315	BD					DF5112	A			DF5131	A					F3613	A	AC	CC	R	SR				**COTA 301 RR**	20
350	**ATC 350 X**		85	FD0067	SD	BD				FD0078	SV	BV																							**ATC 350 X**	85
350	**ATC 350 X**		86	FD0120	X01	SD	BD			FD0078	SV	BV																							**ATC 350 X**	86
350	**CB 350 K4**			GF1210	std					GF1150	std															F1646	A	R						MO053F	**CB 350 K4**	
350	**CB 350 SG**	•	86 -> 88	FD0106	TS	BT				GF1192	std					DF5073	A									F1615	A	R						MO065F	**CB 350 SG**	86->88
350	**FL 350 R ODYSSEY**	•	85 -> 87	GF1212	std																														**FL 350 R ODYSSEY**	85->87
350	**NX 350 SAHARA (Brasil)**			FD0193	TS	BT	X01	SD	BD																										**NX 350 SAHARA (Brasil)**	
350	**TRX 350**	•	86 -> 93	GF1258	std	FTR				GF1232	std															F2609	A	AC	CC	R	SR			MO062F	**TRX 350**	86->93
350	**TRX 350 FOURTRAX RANCHER 4x4 FEY**	•	00 -> 05	GF1276	std	FTR				GF1305	std															F1606	A	R						MO098F	**TRX 350 FOURTRAX RANCHER 4x4 FEY**	00->05
350	**TRX 350 FOURTRAX RANCHER 4x4 FMY**	•	00 -> 05	GF1276	std	FTR				GF1305	std															F2609	A	AC	CC	R	SR			MO098F	**TRX 350 FOURTRAX RANCHER 4x4 FMY**	00->05
350	**XL 350 R**		83 -> 84	GF1174	std					GF1178	std	FTR																							**XL 350 R**	83->84
350	**XL 350 R**		85 ->	FD0067	SD	BD				GF1177	std					DF5011	A																		**XL 350 R**	85->
350	**XLX 350**		89 ->	FD0067	BT	SD	BD																												**XLX 350**	89->
350	**XR 350 R**		83 -> 84	FD0067	SD	BD				GF1178	std	FTR				DF5011	A									F1633	A	AC	CC	R	SR			MO054F	**XR 350 R**	83->84
360	**CB 360 G5 all models**		75 ->	GF1210	std					GF1150	std																								**CB 360 G5 all models**	75->
360	**CJ 360 T all models**		78 ->	FD0005	BT					GF1150	std																								**CJ 360 T all models**	78->
400	**CB 400 A - HAWK**		78 ->	FD0045	BT					GF1192	std																								**CB 400 A - HAWK**	78->
400	**CB 400 F - F1 - F2**		75 -> 79	FD0005	BT					GF1150	std															F1615	A	R						MO132F	**CB 400 F - F1 - F2**	75->79
400	**CB 400 FOUR**	•	97 -> 98	FD0131	R01	B4R	TS	BT		FD0136	TS	BT				DF5205	AF									F1672	A	R							**CB 400 FOUR**	97->98
400	**CB 400 N - NA - NB**	•	78 -> 82	FD0016	BT					GF1192	std					DF5198	AF									F1615	A	R						MO097F	**CB 400 N - NA - NB**	78->82
400	**CB 400 N/F**		83 ->	FD0058	BT					GF1192	std					DF5198	AF																		**CB 400 N/F**	83->
400	**CB 400 NS (BRASIL)**		85 ->	FD0109	BT																														**CB 400 NS (BRASIL)**	85->
400	**CB 400 SS**	•	02	FD0130	TS	BT				GF1305	std															F1638	A	R						MO082F	**CB 400 SS**	02
400	**CB 400 SUPER FOUR**	•	92 -> 95	FD0132	B4R	SP	TS	BT		FD0136	TS	BT														F1672	A	R						MO056F	**CB 400 SUPER FOUR**	92->95
400	**CB 400 SUPER FOUR**	•	96 -> 97	FD0131	R01	B4R	TS	BT		FD0136	TS	BT														F1672	A	R						MO056F	**CB 400 SUPER FOUR**	96->97
400	**CB 400 SUPER FOUR BOL DOR**	•	99 -> 03	FD0258	SP	TS	BT			FD0272	TS	BT														F2655	A	R							**CB 400 SUPER FOUR BOL DOR**	99->03
400	**CB 400 SUPER FOUR BOL DOR**	•	04 -> 05	FD0258	SP	TS	BT			FD0172	TS	BT														F2655	A	R							**CB 400 SUPER FOUR BOL DOR**	04->05
400	**CB 400 SUPER FOUR F3V**	•	97	FD0221	R01	B4R	SP	TS	BT	FD0136	TS	BT																							**CB 400 SUPER FOUR F3V**	97
400	**CB-1 400 F**		89 -> 90	FD0132	B4R	SP	TS	BT		FD0136	TS	BT				DF5205	AF			DF4060	A					F1672	A	R						MO056F	**CB-1 400 F**	89->90
400	**CBR 400 R HURRICANE**	•	86	FD0106	TS	BT				FD0054	TS	BT				DF5198	AF			DF5217	A					F1672	A	R							**CBR 400 R HURRICANE**	86
400	**CBR 400 RR (GULL ARM NC29)**	•	90 -> 94	FD0132	B4R	SP	TS	BT		FD0136	TS	BT				DF5198	AF									F2691	A	AC	CC	R	SR				**CBR 400 RR (GULL ARM NC29)**	90->94
400	**CBR 400 RR (TRI ARM NC23)**	•	87 -> 89	FD0132	B4R	SP	TS	BT		FD0136	TS	BT				DF5198	AF									F1672	A	R						MO056F	**CBR 400 RR (TRI ARM NC23)**	87->89
400	**CBX 400 C**		83 ->	FD0058	BT					FD0054	TS	BT																							**CBX 400 C**	83->
400	**CM 400**	•	78 ->	FD0016	BT					GF1192	std																								**CM 400**	78->
400	**FL 400 R PILOT**		89 -> 93	GF1212	std																					F1687	A								**FL 400 R PILOT**	89->93
400	**FT 400**		82 ->	FD0054	TS	BT				FD0054	TS	BT																							**FT 400**	82->

dfd **DOPPIO FRENO A DISCO** *twin disc / 2 disques de frein nécessaires / 2 discos de freno se requieren / 2 Bremsscheiben erforderlich*

FRENO ANTERIORE *front brake / frein avant / freno delantero / vorne Bremse*

FRENO POSTERIORE *rear brake / frein arrier / freno trasero / hinten Bremse*

FRENO A MANO *hand brake / frein à main / freno de mano / Handbremse*

DISCO ANTERIORE *front disc / disque avant / disco delantero / vorne Bremsscheiben*

FRENO POSTERIORE *rear brake / frein arrier / freno trasero / hinten Bremse*

DISCO MAGGIORATO *oversize disc / disque oversize /disco oversize / oversize Bremsscheiben*

SUPPORTO PINZA *bracket / pattes de déport / soporte de pinza / Bremssatelträger*

SERIE DISCHI FRIZIONE *clutch set / jeu d'embrayage / jeugo d'embrague / Kupplungsatz*

SERIE MOLLE / *clutch spring set / ressort d'embrayage / jeugo muelles d'embrague / Kupplungsatzfedern*

HONDA

cc	Modello / Model / Modeles / Modelo / Modell	dfd			Gamma / Range						Gamma / Range					Gamma Range				Gamma Range						Gamma / Range								Modello / Model / Modeles / Modelo / Modell	
400	**NS 400 R**	•	85 -> 87	FD0058	BT					FD0054	TS	BT				DF4103	A			DF5217	A					F3602	A	R							**NS 400 R**	85->87
400	**NTV 400 BROS**		88 ->	FD0131	R01	B4R	TS	BT		FD0136	TS	BT														F2690	A	AC	CC	R	SR			MO078F	**NTV 400 BROS**	88->
400	**NV 400 C STEED**		92 -> 93	FD0105	TS	BT				GF1214	std															F2690	A	AC	CC	R	SR			MO078F	**NV 400 C STEED**	92->93
400	**NV 400 C STEED**		94 -> 97	FD0132	B4R	SP	TS	BT		GF1214	std															F2690	A	AC	CC	R	SR			MO078F	**NV 400 C STEED**	94->97
400	**NV 400 CUSTOM**		88 ->	FD0105	TS	BT				FD0054	TS	BT																							**NV 400 CUSTOM**	88->
400	**NV 400 D SHADOW SLASHER**		00 -> 02	FD0132	B4R	SP	TS	BT		GF1232	std															F2690	A	AC	CC	R	SR			MO078F	**NV 400 D SHADOW SLASHER**	00->02
400	**NV 400 SP CUSTOM**									FD0054	TS	BT																							**NV 400 SP CUSTOM**	
400	**RVF 400**	•	94 -> 96	FD0198	R01	B4R	BT			FD0141	BT															F2679	A	R							**RVF 400**	94->96
400	**TRANSALP 400**		92 ->	FD0188	BT					FD0136	TS	BT																							**TRANSALP 400**	92->
400	**TRX 400 AT**	•	04 -> 07	GF1276	std	FTR				GF1305	std																								**TRX 400 AT**	04->07
400	**TRX 400 EX**	•	99 -> 08	FD0078	SV	BV				FD0078	SV	BV														F2695	A	AC	CC	R	SR			MO123F	**TRX 400 EX**	99->08
400	**TRX 400 FW**	•	95 -> 00	GF1276	std	FTR				GF1305	std															F2609	A	AC	CC	R	SR				**TRX 400 FW**	95->00
400	**TRX 400 R**	•	04 ->	FD0193	X01	SD	BD			FD0376	SV																								**TRX 400 R**	04->
400	**TRX 400 X9**	•	09	FD0078	SV	BV				FD0078	SV	BV														F2695	A	AC	CC	R	SR			MO123F	**TRX 400 X9**	09
400	**VF 400 F INTEGRA**		82	FD0058	BT					FD0054	TS	BT																							**VF 400 F INTEGRA**	82
400	**VF 400 FD**		83 -> 85																							F1627	A	R						MO059F	**VF 400 FD**	83->85
400	**VFR 400 R**	•	85 -> 86	FD0106	TS	BT				FD0054	TS	BT				DF5001	A			DF5217	A					F1661	A	R						MO056F	**VFR 400 R**	85->86
400	**VFR 400 R**	•	87 -> 88	FD0106	TS	BT				FD0136	TS	BT				DF5001	A									F1661	A	R						MO059F	**VFR 400 R**	87->88
400	**VFR 400 R (NC 30)**	•	89 -> 92	FD0198	R01	B4R	BT			FD0141	BT					DF5198	AF									F1683	A	AC	CC	R	SR				**VFR 400 R (NC 30)**	89->92
400	**VRX 400 T (NC33)**		96	FD0132	B4R	SP	TS	BT		FD0172	TS	BT														F1606	A	R							**VRX 400 T (NC33)**	96
400	**XR 400 R**		96	FD0193	X01	SD	BD			FD0114	X01	SD	BD			DF5076	A	AF		DF4060	A			DF5101AF	DFST02	F1650	A	AC	CC	R	SR			MO260F	**XR 400 R**	96
400	**XR 400 R**		97 -> 05	FD0193	X01	SD	BD			FD0114	X01	SD	BD			DF5076	A	AF		DF4060	A			DF5101AF	DFST02	F1650	A	AC	CC	R	SR			MO264F	**XR 400 R**	97->05
400	**XR 400 SUPERMOTARD**		05 -> 08	FD0193	X01	SD	BD			FD0114	X01	SD	BD							DF4060	A					F1638	A	R						MO082F	**XR 400 SUPERMOTARD**	05->08
420	**TRX 420 FOURTRAX 4WD - Power Steering FP**	•	09 -> 11	FD0078	SV	BV				GF1305	std															F1620	A	AC	CC	R	SR				**TRX 420 FOURTRAX 4WD - Power Steering FP**	09->11
420	**TRX 420 FOURTRAX 4WD - Power Steering FP**	•	12 -> 19	FD0078	SV	BV				GF1305	std																								**TRX 420 FOURTRAX 4WD - Power Steering FP**	12->19
420	**TRX 420 FOURTRAX 4WD AUTO- Power Steering FP**	•	09 -> 19	FD0078	SV	BV				FD0376	SV																								**TRX 420 FOURTRAX 4WD AUTO- Power Steering FP**	09->19
420	**TRX 420 FOURTRAX FA 4WD AUTO**	•	09 -> 13	FD0078	SV	BV				FD0376	SV																								**TRX 420 FOURTRAX FA 4WD AUTO**	09->13
420	**TRX 420 FOURTRAX FE ES 4WD**	•	07 -> 10	FD0078	SV	BV				GF1305	std															F2609	A	AC	CC	R	SR				**TRX 420 FOURTRAX FE ES 4WD**	07->10
420	**TRX 420 FOURTRAX FM 4WD AUTO**	•	07 -> 11	FD0078	SV	BV				GF1305	std																								**TRX 420 FOURTRAX FM 4WD AUTO**	07->11
420	**TRX 420 FOURTRAX TE ES 2WD**	•	07 -> 09	FD0078	SV	BV				GF1305	std															F2609	A	AC	CC	R	SR				**TRX 420 FOURTRAX TE ES 2WD**	07->09
420	**TRX 420 FOURTRAX TM**	•	07 -> 11	FD0078	SV	BV				GF1305	std															F1620	A	AC	CC	R	SR				**TRX 420 FOURTRAX TM**	07->11
440	**XR 440 R (DALLARA)**		99 ->	FD0193	X01	SD	BD			FD0114	X01	SD	BD			DF5076	A	AF		DF4060	A			DF5101AF	DFST02	F1650	A	AC	CC	R	SR			MO264F	**XR 440 R (DALLARA)**	99->
450	**CB 450 DX**	•	89 ->	FD0109	BT					FD0109	BT															F1615	A	R						MO097F	**CB 450 DX**	89->
450	**CB 450 N**	•	85 ->	FD0045	BT					GF1192	std																								**CB 450 N**	85->
450	**CB S 450**	•	85 -> 89													DF5073	A																		**CB S 450**	85->89
450	**CBX 450 S**	•	87 ->	FD0106	TS	BT				GF1192	std					DF5003	A																		**CBX 450 S**	87->
450	**CMX 450 CG REBEL**		86 ->	FD0054	TS	BT				GF1192	std																								**CMX 450 CG REBEL**	86->
450	**CR 450 R**		81 ->	GF1172	std					GF1213	std	FTR														F1600	A	R						MO091F	**CR 450 R**	81->
450	**CRF 450 R - E**		02 -> 03	FD0193	X01	SD	BD			FD0329	X01	SD	BD			DF5047	A	OE	AF	DF5054	A	AP	OE	DF5045AF	DFST02	F1684	A	AC	CC	R	SR	Q	QC	MO082F	**CRF 450 R - E**	02->03
450	**CRF 450 R - E**		04 -> 05	FD0193	X01	SD	BD			FD0329	X01	SD	BD			DF5047	A	OE	AF	DF5054	A	AP	OE	DF5045AF	DFST05	F1684	A	AC	CC	R	SR	Q	QC	MO096F	**CRF 450 R - E**	04->05
450	**CRF 450 R - E**		06 -> 08	FD0193	X01	SD	BD			FD0329	X01	SD	BD			DF5047	A	OE	AF	DF5054	A	AP	OE	DF5045AF	DFST05	F1684	A	AC	CC	R	SR	Q	QC	MO082F	**CRF 450 R - E**	06->08
450	**CRF 450 R - E**		09 -> 10	FD0193	X01	SD	BD			FD0329	X01	SD	BD			DF5047	A	OE	AF	DF5054	A	AP	OE	DF5045AF	DFST05	F1684	A	AC	CC	R	SR	Q	QC	MO324F	**CRF 450 R - E**	09->10
450	**CRF 450 R - E**		11 -> 12	FD0193	X01	SD	BD			FD0329	X01	SD	BD			DF5047	A	OE	AF	DF5054	A	AP	OE	DF5045AF	DFST05	F2666	A	AC	CC	R	SR	Q	QC	MO083F	**CRF 450 R - E**	11->12
450	**CRF 450 R - E**		13 -> 14	FD0193	X01	SD	BD			FD0329	X01	SD	BD			DF5047	A	OE	AF	DF5054	A	AP	OE	DF5045AF	DFST05	F2666	A	AC	CC	R	SR	Q	QC	MO082F	**CRF 450 R - E**	13->14
450	**CRF 450 R - E**		15 -> 16	FD0193	X01	SD	BD			FD0329	X01	SD	BD			DF5296	A	OE	AF	DF5054	A	AP	OE			F2666	A	AC	CC	R	SR	Q	QC	MO082F	**CRF 450 R - E**	15->16
450	**CRF 450 R - E**		17 -> 20	FD0193	X01	SD	BD			FD0329	X01	SD	BD			DF5296	A	OE	AF	DF5054	A	AP	OE			F3606	A	AC	CC	R	SR	Q	QC	MO082F	**CRF 450 R - E**	17->20
450	**CRF 450 RX**		17 -> 19	FD0193	X01	SD	BD			FD0329	X01	SD	BD			DF5296	A	OE	AF	DF5054	A	AP	OE			F3606	A	AC	CC	R	SR	Q	QC	MO082F	**CRF 450 RX**	17->19
450	**CRF 450 X**		05 -> 14	FD0193	X01	SD	BD			FD0329	X01	SD	BD			DF5047	A	OE	AF	DF5054	A	AP	OE	DF5045AF	DFST05	F1684	A	AC	CC	R	SR	Q	QC	MO096F	**CRF 450 X**	05->14
450	**CRF 450 X**		15 -> 16	FD0193	X01	SD	BD			FD0329	X01	SD	BD			DF5296	A	OE	AF	DF5054	A	AP	OE			F1684	A	AC	CC	R	SR	Q	QC	MO096F	**CRF 450 X**	15->16
450	**CRF 450 X**		17 -> 20	FD0193	X01	SD	BD			FD0329	X01	SD	BD			DF5296	A	OE	AF	DF5054	A	AP	OE			F3606	A	AC	CC	R	SR	Q	QC	MO082F	**CRF 450 X**	17->20
450	**CRM 450 X SUPERMOTARD**		07 ->	FD0363	SD					FD0329	X01	SD	BD							DF5054	A	AP	OE												**CRM 450 X SUPERMOTARD**	07->
450	**TRX 450 ES FOURTRAXFOREMAN/S**	•	98 -> 01	GF1276	std	FTR				GF1305	std															F2609	A	AC	CC	R	SR				**TRX 450 ES FOURTRAXFOREMAN/S**	98->01
450	**TRX 450 R - ER**	•	04 -> 09	FD0193	X01	SD	BD			FD0376	SV															F1658	A	AC	CC	R	SR			MO082F	**TRX 450 R - ER**	04->09
480	**CR 480 R**		82	GF1172	std					GF1124	std															F1600	A	R						MO074F	**CR 480 R**	82
480	**CR 480 R**		83	GF1173	std					GF1174	std															F1631	A	AC	CC	R	SR			MO078F	**CR 480 R**	83
490	**CRE 490 X IE**		09 ->	FD0193	X01	SD	BD			FD0329	X01	SD	BD																						**CRE 490 X IE**	09->
490	**CRF 490 R IE**		09 ->	FD0193	X01	SD	BD			FD0329	X01	SD	BD																						**CRF 490 R IE**	09->

dfd **DOPPIO FRENO A DISCO** *twin disc / 2 disques de frein nécessaires / 2 discos de freno se requieren / 2 Bremsscheiben erforderlich*

FRENO ANTERIORE *front brake / frein avant / freno delantero / vorne Bremse*

FRENO POSTERIORE *rear brake / frein arrier / freno trasero / hinten Bremse*

FRENO A MANO *hand brake / frein à main / freno de mano / Handbremse*

DISCO ANTERIORE *front disc / disque avant / disco delantero / vorne Bremsscheiben*

FRENO POSTERIORE *rear brake / frein arrier / freno trasero / hinten Bremse*

DISCO MAGGIORATO *oversize disc / disque oversize /disco oversize / oversize Bremsscheiben*

SUPPORTO PINZA *bracket / pattes de déport / soporte de pinza / Bremssatelträger*

SERIE DISCHI FRIZIONE *clutch set / jeu d'embrayage / jeugo d'embrague / Kupplungsatz*

SERIE MOLLE / *clutch spring set / ressort d'embrayage / jeugo muelles d'embrague / Kupplungsatzfedern*

HONDA

cc	Modello / Model / Modeles / Modelo / Modell	dfd		Gamma / Range						Gamma / Range					Gamma Range				Gamma Range						Gamma / Range									Modello / Model / Modeles / Modelo / Modell	
500	**CB 500**		94 -> 96	FD0132	B4R	SP	TS	BT		GF1214	std				DF5129	A								F1638	A	R							**CB 500**	94->96
500	**CB 500**		97 -> 05	FD0216	R01	SP	TS	BT	SH	FD0206	TS	BT			DF5129	A			DF5005	A				F1638	A	R							**CB 500**	97->05
500	**CB 500 F**		13 -> 20	FD0130	TS	BT				FD0470	TS	BT												F3612	A								**CB 500 F**	13->20
500	**CB 500 K1 - K2**		75 -> 77	FD0005	BT					GF1214	std													F1626	A							MO053F	**CB 500 K1 - K2**	75->77
500	**CB 500 T**		75 -> 77	FD0005	BT					GF1214	std													F1610	A	R						MO065F	**CB 500 T**	75->77
500	**CB 500 X**		13 -> 19	FD0130	TS	BT				FD0470	TS	BT												F3612	A								**CB 500 X**	13->19
500	**CBF 500**	•	04 -> 07	FD0132	B4R	SP	TS	BT		FD0172	TS	BT			DF5129	A			DF5276	A				F1638	A	R							**CBF 500**	04->07
500	**CBF 500 ABS**	•	04 -> 07	FD0385	SP	TS	BT			FD0172	TS	BT			DF5129	A			DF5276	A				F1638	A	R							**CBF 500 ABS**	04->07
500	**CBR 500 F**		87 -> 90	FD0106	TS	BT				FD0054	TS	BT												F3601	A	AC	CC					MO062F	**CBR 500 F**	87->90
500	**CBR 500 R**		13 -> 20	FD0130	TS	BT				FD0470	TS	BT												F3612	A								**CBR 500 R**	13->20
500	**CMX 500 REBEL**		17 -> 20	FD0130	TS	BT				FD0470	TS	BT												F3612	A								**CMX 500 REBEL**	17->20
500	**CR 500 R**		84 -> 85	FD0067	SD	BD				GF1174	std													F1631	A	AC	CC	R	SR			MO078F	**CR 500 R**	84->85
500	**CR 500 R**		86	FD0067	SD	BD				GF1254	std													F1631	A	AC	CC	R	SR			MO078F	**CR 500 R**	86
500	**CR 500 R**		87 -> 89	FD0120	X01	SD	BD			FD0114	X01	SD	BD						DF5025	A				F1631	A	AC	CC	R	SR			MO078F	**CR 500 R**	87->89
500	**CR 500 R**		90 -> 94	FD0120	X01	SD	BD			FD0114	X01	SD	BD		DF5011	A			DF5013	A				F1684	A	AC	CC	R	SR	Q	QC	MO078F	**CR 500 R**	90->94
500	**CR 500 R**		95 -> 97	FD0193	X01	SD	BD			FD0114	X01	SD	BD		DF5047	A	OE	AF	DF5013	A			DF5045AF	DFST02	F1684	A	AC	CC	R	SR	Q	QC	MO078F	**CR 500 R**	95->97
500	**CR 500 R**		98 -> 01	FD0193	X01	SD	BD			FD0114	X01	SD	BD		DF5047	A	OE	AF	DF5020	A			DF5045AF	DFST02	F1684	A	AC	CC	R	SR	Q	QC	MO078F	**CR 500 R**	98->01
500	**CR 500 R**		02	FD0193	X01	SD	BD			FD0329	X01	SD	BD		DF5047	A	OE	AF	DF5054	A	AP	OE	DF5045AF	DFST02	F1684	A	AC	CC	R	SR	Q	QC	MO078F	**CR 500 R**	02
500	**CR 500 R**		03 ->	FD0193	X01	SD	BD			FD0329	X01	SD	BD		DF5047	A	OE	AF	DF5054	A	AP	OE	DF5045AF	DFST02										**CR 500 R**	03->
500	**CRM 500 X SUPERMOTARD**		07 ->	FD0363	SD					FD0329	X01	SD	BD						DF5054	A	AP	OE			F1684	A	AC	CC	R	SR	Q	QC	MO078F	**CRM 500 X SUPERMOTARD**	07->
500	**CX 500**	•	79 -> 81	FD0064	BT					GF1214	std													F1655	A	R						MO091F	**CX 500**	79->81
500	**CX 500**	•	82 -> 85	FD0054	TS	BT				FD0054	TS	BT												F1655	A	R						MO091F	**CX 500**	82->85
500	**CX 500 T (TURBO)**	•	83 ->	FD0054	TS	BT				FD0054	TS	BT												F1607	A							MO060F	**CX 500 T (TURBO)**	83->
500	**FT 500 C**		82 ->	FD0054	TS	BT				FD0054	TS	BT												F2683	A	R						MO065F	**FT 500 C**	82->
500	**GL 500 DC**	•	82	FD0054	TS	BT				GF1214	std													F1655	A	R						MO091F	**GL 500 DC**	82
500	**GL 500 SILVER WING INTERSTATE**	•	82 ->	FD0054	TS	BT				GF1214	std																						**GL 500 SILVER WING INTERSTATE**	82->
500	**NX 500 DOMINATOR**		88 -> 96	FD0105	TS	BT				FD0136	TS	BT												F2687	A	AC	CC	R	SR			MO066F	**NX 500 DOMINATOR**	88->96
500	**NX 500 DOMINATOR**		97 -> 99	FD0216	R01	SP	TS	BT		FD0206	X01	SD	BD											F2687	A	AC	CC	R	SR			MO066F	**NX 500 DOMINATOR**	97->99
500	**TRX 500 FEC FOURTRAX 2WD-4WD**	•	12	FD0078	SV	BV				GF1232	std													F1620	A	AC	CC	R	SR				**TRX 500 FEC FOURTRAX 2WD-4WD**	12
500	**TRX 500 FMC FOURTRAX 2WD-4WD**	•	12	FD0078	SV	BV				GF1232	std													F1620	A	AC	CC	R	SR				**TRX 500 FMC FOURTRAX 2WD-4WD**	12
500	**TRX 500 FOREMAN AUTO**	•	01 -> 04	GF1276	std	FTR				GF1232	std																						**TRX 500 FOREMAN AUTO**	01->04
500	**TRX 500 Fourtrax Foreman 4WD FE ES**	•	05 -> 14	FD0397	SV					GF1232	std													F1620	A	AC	CC	R	SR				**TRX 500 Fourtrax Foreman 4WD FE ES**	05->14
500	**TRX 500 Fourtrax Foreman 4WD FE ES**	•	15 -> 19	FD0397	SV					FD0376	SV													F1620	A	AC	CC	R	SR				**TRX 500 Fourtrax Foreman 4WD FE ES**	15->19
500	**TRX 500 Fourtrax Foreman 4x4 FM**	•	05 -> 14	FD0397	SV					GF1232	std													F1620	A	AC	CC	R	SR				**TRX 500 Fourtrax Foreman 4x4 FM**	05->14
500	**TRX 500 Fourtrax Foreman 4x4 FM**	•	15 -> 19	FD0397	SV					FD0376	SV													F1620	A	AC	CC	R	SR				**TRX 500 Fourtrax Foreman 4x4 FM**	15->19
500	**TRX 500 RUBICON**	•	00 -> 09	GF1276	std	FTR				GF1232	std																						**TRX 500 RUBICON**	00->09
500	**VF 500 F**	•	84 -> 85	FD0054	TS	BT				FD0054	TS	BT			DF4103	A			DF4103	A				F1661	A	R						MO059F	**VF 500 F**	84->85
500	**VT 500 CD - FT**		82	FD0054	TS	BT				GF1192	std																						**VT 500 CD - FT**	82
500	**VT 500 ED - EF - C**		83 -> 85							GF1192	std													F1606	A	R							**VT 500 ED - EF - C**	83->85
500	**XBR 500**		85 -> 89	FD0054	TS	BT				GF1251	std				DF5176	A								F1677	A	AC	CC	R	SR				**XBR 500**	85->89
500	**XL 500 R - RC**		82	GF1179	std					GF1171	std													F1615	A	R						MO065F	**XL 500 R - RC**	82
500	**XL 500 R PARIS DAKAR**		83 ->	GF1179	std					GF1171	std													F1615	A	R						MO065F	**XL 500 R PARIS DAKAR**	83->
500	**XL 500 SA - SB**		81	GF1169	std					GF1170	std													F1615	A	R						MO065F	**XL 500 SA - SB**	81
500	**XL 500 SZ**		80	GF1175	std					GF1171	std													F1615	A	R						MO065F	**XL 500 SZ**	80
500	**XR 500 R**		81 -> 82	GF1172	std					GF1171	std													F2683	A	R						MO065F	**XR 500 R**	81->82
500	**XR 500 R**		83	FD0067	SD	BD				GF1171	std				DF4060	A								F2683	A	R						MO065F	**XR 500 R**	83
500	**XR 500 R**		84 -> 85	FD0067	SD	BD				GF1178	std	FTR			DF4060	A								F2686	A	R						MO065F	**XR 500 R**	84->85
500	**XR 500 S**		79 -> 80	GF1215	std	FTR				GF1171	std													F2683	A	R						MO065F	**XR 500 S**	79->80
550	**CB 550**		78 -> 80	FD0005	BT					GF1130	std													F1655	A	R						MO059F	**CB 550**	78->80
550	**CBX 550 F**	•	82 -> 85																					F3601	A	AC	CC					MO076F	**CBX 550 F**	82->85
600	**CB 600 F HORNET**	•	98 -> 99	FD0132	B4R	SP	TS	BT		FD0172	TS	BT			DF5205	AF			DF4060	A				F1665	A	AC	CC	R	SR			MO095F	**CB 600 F HORNET**	98->99
600	**CB 600 F HORNET**	•	00 -> 06	FD0132	B4R	SP	TS	BT		FD0172	TS	BT			DF5139	AF			DF4060	A				F1665	A	AC	CC	R	SR			MO095F	**CB 600 F HORNET**	00->06
600	**CB 600 F HORNET**	•	07 -> 13	FD0132	B4R	SP	TS	BT		FD0412	TS	BT			DF5211	AF			DF5276	A				F1676	A	AC	CC	R	SR	Q	QC	MO151F	**CB 600 F HORNET**	07->13
600	**CB 600 F HORNET (Japan)**		98 ->	FD0258	SP	TS	BT			FD0172	TS	BT																						**CB 600 F HORNET (Japan)**	98->
600	**CB 600 F HORNET ABS**	•	07 -> 08	FD0385	SP	TS	BT			FD0172	TS	BT			DF5211	AF			DF5276	A				F1676	A	AC	CC	R	SR	Q	QC	MO151F	**CB 600 F HORNET ABS**	07->08
600	**CB 600 F HORNET S**	•	00 -> 04	FD0132	B4R	SP	TS	BT		FD0172	TS	BT			DF5139	AF			DF4060	A				F1665	A	AC	CC	R	SR			MO095F	**CB 600 F HORNET S**	00->04
600	**CBF 600**	•	04 -> 07	FD0132	B4R	SP	TS	BT		FD0172	TS	BT			DF5129	A			DF5276	A				F1665	A	AC	CC	R	SR			MO095F	**CBF 600**	04->07

dfd **DOPPIO FRENO A DISCO** *twin disc / 2 disques de frein nécessaires / 2 discos de freno se requieren / 2 Bremsscheiben erforderlich*

FRENO ANTERIORE *front brake / frein avant / freno delantero / vorne Bremse*

FRENO POSTERIORE *rear brake / frein arrier / freno trasero / hinten Bremse*

FRENO A MANO *hand brake / frein à main / freno de mano / Handbremse*

DISCO ANTERIORE *front disc / disque avant / disco delantero / vorne Bremsscheiben*

FRENO POSTERIORE *rear brake / frein arrier / freno trasero / hinten Bremse*

DISCO MAGGIORATO *oversize disc / disque oversize /disco oversize / oversize Bremsscheiben*

SUPPORTO PINZA *bracket / pattes de déport / soporte de pinza / Bremssatelträger*

SERIE DISCHI FRIZIONE *clutch set / jeu d'embrayage / jeugo d'embrague / Kupplungsatz*

SERIE MOLLE / *clutch spring set / ressort d'embrayage / jeugo muelles d'embrague / Kupplungsatzfedern*

HONDA

cc	Modello / Model / Modeles / Modelo / Modell	dfd		Gamma / Range						Gamma / Range				Gamma Range				Gamma Range				Gamma / Range									Modello / Model / Modeles / Modelo / Modell	
600	**CBF 600**	•	08 -> 11	FD0132	B4R	SP	TS	BT		FD0172	TS	BT											F1676	A	AC	CC	R	SR	Q	QC		MO151F	**CBF 600**	08->11
600	**CBF 600 ABS**	•	08 -> 11	FD0385	SP	TS	BT			FD0172	TS	BT											F1676	A	AC	CC	R	SR	Q	QC		MO151F	**CBF 600 ABS**	08->11
600	**CBR 600 F**	•	87 -> 88	FD0106	TS	BT				FD0054	TS	BT			DF5001	A			DF5217	A					F3601	A	AC	CC						MO062F	**CBR 600 F**	87->88
600	**CBR 600 F**	•	89 -> 90	FD0106	TS	BT				FD0054	TS	BT			DF5001	A			DF5217	A					F3601	A	AC	CC						MO097F	**CBR 600 F**	89->90
600	**CBR 600 F**	•	91 -> 94	FD0106	TS	BT				FD0172	TS	BT			DF5001	A			DF4060	A					F1665	A	AC	CC	R	SR				MO095F	**CBR 600 F**	91->94
600	**CBR 600 F**	•	95 -> 98	FD0132	B4R	SP	TS	BT		FD0172	TS	BT			DF5198	AF			DF4060	A					F1665	A	AC	CC	R	SR				MO095F	**CBR 600 F**	95->98
600	**CBR 600 F**	•	99 -> 00	FD0258	SP	TS	BT			FD0172	TS	BT			DF5309	EF			DF4060	A					F2696	A	AC	CC	R	SR				MO079F	**CBR 600 F**	99->00
600	**CBR 600 F**	•	01 -> 07	FD0258	SP	TS	BT			FD0172	TS	BT							DF4060	A					F2696	A	AC	CC	R	SR				MO079F	**CBR 600 F**	01->07
600	**CBR 600 F**	•	11 -> 13	FD0132	B4R	SP	TS	BT		FD0412	TS	BT			DF5211	AF			DF4060	A					F1676	A	AC	CC	R	SR	Q	QC		MO095F	**CBR 600 F**	11->13
600	**CBR 600 F ABS**	•	11 -> 13	FD0385	SP	TS	BT			FD0412	TS	BT													F1676	A	AC	CC	R	SR	Q	QC		MO095F	**CBR 600 F ABS**	11->13
600	**CBR 600 F4 / FS / FR SPORT**	•	01 -> 02	FD0258	SP	TS	BT			FD0172	TS	BT							DF4060	A					F1676	A	AC	CC	R	SR	Q	QC		MO095F	**CBR 600 F4 / FS / FR SPORT**	01->02
600	**CBR 600 RR**	•	03 -> 04	FD0258	SP	TS	BT			FD0172	TS	BT			DF5305	EF									F1676	A	AC	CC	R	SR	Q	QC		MO151F	**CBR 600 RR**	03->04
600	**CBR 600 RR**	•	05 -> 06	FD0364	R01	SP	TS			FD0172	TS	BT			DF5305	EF									F1676	A	AC	CC	R	SR	Q	QC		MO151F	**CBR 600 RR**	05->06
600	**CBR 600 RR**	•	07 -> 15	FD0364	R01	SP	TS			FD0412	TS	BT			DF5305	EF									F1676	A	AC	CC	R	SR	Q	QC		MO151F	**CBR 600 RR**	07->15
600	**CBR 600 RR ABS**	•	09 -> 17	FD0364	R01	SP	TS			FD0412	TS	BT			DF5305	EF			DF4060	A					F1676	A	AC	CC	R	SR	Q	QC		MO151F	**CBR 600 RR ABS**	09->17
600	**CBR 600 RR ABS**	•	18 -> 19	FD0364	R01	SP	TS			FD0412	TS	BT													F1676	A	AC	CC	R	SR	Q	QC		MO151F	**CBR 600 RR ABS**	18->19
600	**CBX 600 E**	•	85 ->	FD0054	TS	BT																												**CBX 600 E**	85->
600	**NTV 600 BROSS**		88 -> 91	FD0131	R01	B4R	TS	BT		FD0136	TS	BT													F1668	A								MO082F	**NTV 600 BROSS**	88->91
600	**NTV 600 REVERE**		88 -> 91	FD0106	TS	BT				FD0136	TS	BT													F1668	A								MO082F	**NTV 600 REVERE**	88->91
600	**NV 600 C**		88 ->	FD0105	TS	BT				GF1214	std																								**NV 600 C**	88->
600	**VLX 600 SHADOW**	•	88 -> 91	FD0105	TS	BT				GF1214	std																								**VLX 600 SHADOW**	88->91
600	**VT 600 C SHADOW**		88 -> 91	FD0105	TS	BT				GF1214	std																								**VT 600 C SHADOW**	88->91
600	**VT 600 C SHADOW**		92 -> 93	FD0105	TS	BT				GF1214	std														F1638	A	R								**VT 600 C SHADOW**	92->93
600	**VT 600 C-CD SHADOW VLX**		94 -> 00	FD0132	B4R	SP	TS	BT		GF1214	std													F1638	A	R								**VT 600 C-CD SHADOW VLX**	94->00
600	**XL 600 L**		85 -> 87	FD0054	TS	BT				GF1171	std				DF5076	A	AF							F2687	A	AC	CC	R	SR				MO066F	**XL 600 L**	85->87
600	**XL 600 LD - PARIS DAKAR**		83 ->	FD0067	SD	BD				GF1171	std																								**XL 600 LD - PARIS DAKAR**	83->
600	**XL 600 R**		83 -> 87	FD0067	SD	BD				GF1171	std				DF5076	A	AF							F2687	A	AC	CC	R	SR				MO065F	**XL 600 R**	83->87
600	**XL 600 V TRANSALP**		87 -> 90	FD0054	TS	BT				GF1171	std				DF5176	A								F2691	A	AC	CC	R	SR				MO083F	**XL 600 V TRANSALP**	87->90
600	**XL 600 V TRANSALP**		91 -> 93	FD0105	TS	BT				FD0136	TS	BT			DF5176	A			DF5005	A				F2691	A	AC	CC	R	SR				MO083F	**XL 600 V TRANSALP**	91->93
600	**XL 600 V TRANSALP**		94 -> 96	FD0132	SP	TS	BT			FD0136	TS	BT			DF5176	A			DF5005	A				F2691	A	AC	CC	R	SR				MO083F	**XL 600 V TRANSALP**	94->96
600	**XL 600 V TRANSALP**	•	97 -> 99	FD0193	X01	SD	BD			FD0136	TS	BT			DF5073	A			DF5005	A				F2691	A	AC	CC	R	SR				MO083F	**XL 600 V TRANSALP**	97->99
600	**XR 600 L - R**		93 -> 00	FD0193	X01	SD	BD			FD0114	X01	SD	BD		DF5076	A	AF		DF4060	A		DF5101AF	DFST02	F2687	A	AC	CC	R	SR				MO066F	**XR 600 L - R**	93->00
600	**XR 600 R**		85 -> 87	FD0067	SD	BD				GF1178	std	FTR			DF5076	A	AF							F2687	A	AC	CC	R	SR				MO066F	**XR 600 R**	85->87
600	**XR 600 R**		88 -> 90	FD0120	X01	SD	BD			GF1178	std	FTR			DF5076	A	AF							F2687	A	AC	CC	R	SR				MO066F	**XR 600 R**	88->90
600	**XR 600 R**		91 -> 92	FD0120	X01	SD	BD			FD0114	X01	SD	BD		DF5076	A	AF		DF4060	A		DF5101AF	DFST02	F2687	A	AC	CC	R	SR				MO066F	**XR 600 R**	91->92
650	**CB 650 A - Z**		79 -> 81	FD0045	BT					GF1109	std													F1656	A	R								**CB 650 A - Z**	79->81
650	**CB 650 F**	•	14 -> 19	FD0130	TS	BT				FD0470	TS	BT												F3611	A	AC	CC	R	SR					**CB 650 F**	14->19
650	**CB 650 R**	•	19	FD0130	TS	BT				FD0470	TS	BT												F3611	A	AC	CC	R	SR					**CB 650 R**	19
650	**CB 650 SCC NIGHTHAWK**	•	82	FD0054	TS	BT				GF1214	std													F1656	A	R								**CB 650 SCC NIGHTHAWK**	82
650	**CB 650 SCD**	•	83 ->	FD0054	TS	BT				GF1214	std																								**CB 650 SCD**	83->
650	**CBR 650 F**	•	14 -> 20	FD0130	TS	BT				FD0470	TS	BT												F3611	A	AC	CC	R	SR					**CBR 650 F**	14->20
650	**CBR 650 R**	•	19 ->	FD0521	SP	TS				FD0470	TS	BT																							**CBR 650 R**	19->
650	**CBX 650 ED**	•	83 ->	FD0054	TS	BT				GF1214	std																								**CBX 650 ED**	83->
650	**CX 650 ED**	•	83 -> 85	FD0054	TS	BT				GF1214	std													F1656	A	R							MO062F	**CX 650 ED**	83->85
650	**CX 650 TD (TURBO) E**	•	83 ->	FD0054	TS	BT				FD0054	TS	BT												F1607	A								MO060F	**CX 650 TD (TURBO) E**	83->
650	**FMX 650**		05 -> 08	FD0132	B4R	SP	TS	BT		FD0132	TS	BT							DF5034	A				F2687	A	AC	CC	R	SR				MO066F	**FMX 650**	05->08
650	**FX 650 VIGOR**		99 -> 03	FD0216	R01	SP	TS	BT	SH	FD0206	TS	BT			DF5001	A								F2687	A	AC	CC	R	SR				MO066F	**FX 650 VIGOR**	99->03
650	**GL 650**	•	84 ->	FD0054	TS	BT				GF1214	std													F1656	A	R							MO062F	**GL 650**	84->
650	**NT 650 HAWK GT**	•	88 -> 90	FD0132	B4R	SP	TS	BT		FD0136	TS	BT																							**NT 650 HAWK GT**	88->90
650	**NTV 650 BROS**		88 -> 92	FD0131	R01	B4R	TS	BT		FD0136	TS	BT												F2697	A	AC	CC	R	SR				MO078F	**NTV 650 BROS**	88->92
650	**NTV 650 DEAUVILLE**	•	98 -> 01	FD0216	R01	SP	TS	BT	SH	FD0136	TS	BT			DF5129	A								F2697	A	AC	CC	R	SR					**NTV 650 DEAUVILLE**	98->01
650	**NTV 650 DEAUVILLE**	•	02 -> 05	FD0253	SP	TS	BT			FD0253	TS	BT			DF5129	A								F2697	A	AC	CC	R	SR					**NTV 650 DEAUVILLE**	02->05
650	**NTV 650 REVERE**		93 -> 97	FD0132	B4R	SP	TS	BT		FD0136	TS	BT												F2697	A	AC	CC	R	SR					**NTV 650 REVERE**	93->97
650	**NX 650 DOMINATOR**		88 -> 92	FD0105	TS	BT				FD0136	TS	BT			DF5073	A			DF4060	A				F2687	A	AC	CC	R	SR				MO066F	**NX 650 DOMINATOR**	88->92
650	**NX 650 DOMINATOR**		93 -> 96	FD0105	TS	BT				FD0136	TS	BT			DF5073	A			DF5034	A				F2687	A	AC	CC	R	SR				MO066F	**NX 650 DOMINATOR**	93->96
650	**NX 650 DOMINATOR**		97 -> 04	FD0216	R01	SP	TS	BT	SH	FD0206	X01	SD	BD		DF5073	A			DF5034	A				F2687	A	AC	CC	R	SR				MO066F	**NX 650 DOMINATOR**	97->04
650	**SLR 650**		97 -> 98	FD0216	R01	SP	TS	BT	SH	FD0206	TS	BT			DF5176	A			DF5034	A				F2687	A	AC	CC	R	SR				MO066F	**SLR 650**	97->98

dfd **DOPPIO FRENO A DISCO** *twin disc / 2 disques de frein nécessaires / 2 discos de freno se requieren / 2 Bremsscheiben erforderlich*

FRENO ANTERIORE *front brake / frein avant / freno delantero / vorne Bremse*

FRENO POSTERIORE *rear brake / frein arrier / freno trasero / hinten Bremse*

FRENO A MANO *hand brake / frein à main / freno de mano / Handbremse*

DISCO ANTERIORE *front disc / disque avant / disco delantero / vorne Bremsscheiben*

FRENO POSTERIORE *rear brake / frein arrier / freno trasero / hinten Bremse*

DISCO MAGGIORATO *oversize disc / disque oversize /disco oversize / oversize Bremsscheiben*

SUPPORTO PINZA *bracket / pattes de déport / soporte de pinza / Bremssatelträger*

SERIE DISCHI FRIZIONE *clutch set / jeu d'embrayage / jeugo d'embrague / Kupplungsatz*

SERIE MOLLE / *clutch spring set / ressort d'embrayage / jeugo muelles d'embrague / Kupplungsatzfedern*

HONDA

cc	Modello / Model / Modeles / Modelo / Modell	dfd			Gamma / Range						Gamma / Range					Gamma Range				Gamma Range						Gamma / Range										Modello / Model / Modeles / Modelo / Modell	
650	**SX 650 VIGOR**		99 -> 02	FD0216	R01	SP	TS	BT	SH	FD0206	TS	BT				DF5001	A			DF5034	A															**SX 650 VIGOR**	99->02
650	**TRX 650 RINCON**	•	03 ->	GF1276	std	FTR				FD0376	SV																									**TRX 650 RINCON**	03->
650	**XL 650 V TRANSALP**	•	00 -> 07	FD0193	X01	SD	BD			FD0136	TS	BT				DF5073	A			DF5005	A					F1668	A								MO078F	**XL 650 V TRANSALP**	00->07
650	**XR 650 L**		93 -> 95	FD0120	X01	SD	BD			FD0114	X01	SD	BD			DF5073	A									F2687	A	AC	CC	R	SR				MO066F	**XR 650 L**	93->95
650	**XR 650 L**		96 -> 12	FD0193	X01	SD	BD			FD0114	X01	SD	BD			DF5073	A									F2687	A	AC	CC	R	SR				MO066F	**XR 650 L**	96->12
650	**XR 650 R**		00 -> 07	FD0193	X01	SD	BD			FD0114	X01	SD	BD			DF5076	A	AF		DF5053	A		DF5101AF	DFST02		F1651	A								MO095F	**XR 650 R**	00->07
650	**XRV 650 AFRICA TWIN**		88 -> 90	FD0105	TS	BT				FD0136	TS	BT				DF5210	A			DF5005	A					F1668	A								MO078F	**XRV 650 AFRICA TWIN**	88->90
680	**DN-01 680**	•	08 -> 11	FD0385	SP	TS	BT			FD0325	TS	BT		FD0439BA																						**DN-01 680**	08->11
680	**TRX 680 RINCON**		03 ->	FD0397	SV					FD0376	SV																									**TRX 680 RINCON**	03->
700	**CB 700 SC NIGHT HAWK**	•	84 ->	FD0054	TS	BT				GF1232	std																									**CB 700 SC NIGHT HAWK**	84->
700	**CTX 700**		14 -> 18	FD0130	TS	BT				FD0470	TS	BT																									**CTX 700**	14->18
700	**CTX 700 D ABS (w/DTC)**		13 -> 15	FD0130	TS	BT				FD0470	TS	BT		FD0439BA																							**CTX 700 D ABS (w/DTC)**	13->15
700	**CTX 700 N**		14 -> 18	FD0130	TS	BT				FD0470	TS	BT																									**CTX 700 N**	14->18
700	**CTX 700 ND ABS (w/DTC)**		14 -> 15	FD0130	TS	BT				FD0470	TS	BT		FD0439BA																							**CTX 700 ND ABS (w/DTC)**	14->15
700	**NC 700 D INTEGRA**		12 -> 13	FD0400	SE	BE	BA			FD0172	TS	BT		FD0439BA																							**NC 700 D INTEGRA**	12->13
700	**NC 700 S**		12 -> 13	FD0132	B4R	SP	TS	BT		FD0136	TS	BT																									**NC 700 S**	12->13
700	**NC 700 SA ABS**		12 -> 13	FD0385	SP	TS	BT			FD0172	TS	BT																									**NC 700 SA ABS**	12->13
700	**NC 700 SD ABS (w/DTC)**		12 -> 13	FD0385	SP	TS	BT			FD0172	TS	BT		FD0439BA																							**NC 700 SD ABS (w/DTC)**	12->13
700	**NC 700 X**		12 -> 13	FD0132	B4R	SP	TS	BT		FD0136	TS	BT																									**NC 700 X**	12->13
700	**NC 700 XA ABS**		12 -> 13	FD0385	SP	TS	BT			FD0172	TS	BT																									**NC 700 XA ABS**	12->13
700	**NC 700 XD ABS (w/DTC)**		12 -> 13	FD0385	SP	TS	BT			FD0172	TS	BT		FD0439BA																							**NC 700 XD ABS (w/DTC)**	12->13
700	**NT 700 DEAUVILLE ABS**	•	07 -> 12	FD0385	SP	TS	BT			FD0254	TS	BT														F2697	A	AC	CC	R	SR					**NT 700 DEAUVILLE ABS**	07->12
700	**NT 700 V DEAUVILLE**	•	06 -> 12	FD0385	SP	TS	BT			FD0254	TS	BT				DF5129	A									F2697	A	AC	CC	R	SR					**NT 700 V DEAUVILLE**	06->12
700	**NT 700 V VARADERO - ABS**	•	10 ->	FD0385	SP	TS	BT			FD0254	TS	BT														F2697	A	AC	CC	R	SR					**NT 700 V VARADERO - ABS**	10->
700	**TRX 700 XX**	•	08 -> 12	FD0193	X01	SD	BD			FD0397	SV															F2636	A	AC	CC	R	SR				MO082F	**TRX 700 XX**	08->12
700	**VF 700 C MAGNA**	•	84	FD0054	TS	BT				GF1214	std																									**VF 700 C MAGNA**	84
700	**VF 700 C MAGNA**	•	85 ->	FD0054	TS	BT				GF1232	std																									**VF 700 C MAGNA**	85->
700	**VF 700 F INTERCEPTOR**	•	84 -> 85	FD0054	TS	BT				FD0058	BT																									**VF 700 F INTERCEPTOR**	84->85
700	**VF 700 S SABRE**	•	84 ->	FD0054	TS	BT				GF1214	std																									**VF 700 S SABRE**	84->
700	**VFR 700 F INTERCEPTOR**	•	88 ->	FD0132	B4R	SP	TS	BT		FD0132	TS	BT																									**VFR 700 F INTERCEPTOR**	88->
700	**VFR 700 F/F2 INTERCEPTOR**	•	86 -> 87	FD0188	BT					FD0058	BT																									**VFR 700 F/F2 INTERCEPTOR**	86->87
700	**VT 700 C SHADOW**	•	84 -> 85	FD0076	BT					GF1214	std																									**VT 700 C SHADOW**	84->85
700	**VT 700 C SHADOW**	•	86	FD0076	BT					GF1232	std																									**VT 700 C SHADOW**	86
700	**VT 700 C SHADOW**	•	87 ->	FD0054	TS	BT				GF1232	std																									**VT 700 C SHADOW**	87->
700	**XL 700 V TRANSALP**	•	08 -> 11	FD0193	X01	SD	BD			FD0136	TS	BT				DF5073	A									F1668	A								MO059F	**XL 700 V TRANSALP**	08->11
700	**XL 700 V TRANSALP ABS**	•	08 -> 11	FD0385	SP	TS	BT			FD0172	TS	BT				DF5073	A									F1668	A								MO059F	**XL 700 V TRANSALP ABS**	08->11
750	**B 750 EC - ED -F2 - F2D**	•	82 ->	FD0054	TS	BT				FD0054	TS	BT																									**B 750 EC - ED -F2 - F2D**	82->
750	**CB 750**		69 -> 70							GF1109	std															F1680	A	R							MO059F	**CB 750**	69->70
750	**CB 750**		71 -> 75							GF1109	std															F1652	A									**CB 750**	71->75
750	**CB 750**		78 -> 79	FD0005	BT					GF1109	std															F1654	A								MO132F	**CB 750**	78->79
750	**CB 750**	•	80	FD0045	BT					GF1109	std															F1628	A	R							MO091F	**CB 750**	80
750	**CB 750 F**		76 -> 77	FD0005	BT					FD0025	BT															F1678	A								MO132F	**CB 750 F**	76->77
750	**CB 750 F**	•	78	FD0016	BT					FD0016	BT																									**CB 750 F**	78
750	**CB 750 F**	•	79 -> 82	FD0016	BT					FD0016	BT															F1628	A	R							MO091F	**CB 750 F**	79->82
750	**CB 750 F**	•	83 -> 84	FD0054	TS	BT				FD0054	TS	BT				DF5129	A																			**CB 750 F**	83->84
750	**CB 750 N SEVEN FIFTY**	•	92 -> 02	FD0132	B4R	SP	TS	BT		FD0172	TS	BT				DF5129	A			DF5005	A					F2655	A	R							MO056F	**CB 750 N SEVEN FIFTY**	92->02
750	**CBR 750 F HURRICANE**	•	87	FD0105	TS	BT				FD0058	BT																									**CBR 750 F HURRICANE**	87
750	**CBR 750 SUPER AERO**	•	87	FD0105	TS	BT				FD0054	TS	BT														F2680	A	R							MO077F	**CBR 750 SUPER AERO**	87
750	**CBR 750 SUPER AERO**	•	88	FD0132	B4R	SP	TS	BT		FD0130	TS	BT														F2680	A	R							MO077F	**CBR 750 SUPER AERO**	88
750	**CBX 750 FE**	•	83 -> 85	FD0054	TS	BT				FD0054	TS	BT														F1637	A	R								**CBX 750 FE**	83->85
750	**MAGNA 750**		93 ->	FD0132	B4R	SP	TS	BT		GF1232	std																									**MAGNA 750**	93->
750	**NC 750 S (w/DTC)**		14 -> 18	FD0130	TS	BT				FD0470	TS	BT		FD0439BA																							**NC 750 S (w/DTC)**	14->18
750	**NC 750 X (w/DTC)**		14 -> 19	FD0130	TS	BT				FD0470	TS	BT		FD0439BA																							**NC 750 X (w/DTC)**	14->19
750	**NM4 750 VULTUS ABS (w/DTC)**		15 -> 18	FD0130	TS	BT				FD0470	TS	BT		FD0439BA																							**NM4 750 VULTUS ABS (w/DTC)**	15->18
750	**NR 750**	•	92	FD0131	R01	B4R	TS	BT		FD0141	BT															F2647	A	AC	CC	R	SR					**NR 750**	92
750	**NR 750**	•	93 ->	FD0131	R01	B4R	TS	BT		FD0141	BT																									**NR 750**	93->
750	**RVF 750 RR (RC 45)**	•	94 -> 98	FD0198	R01	B4R	BT			FD0141	BT															F2647	A	AC	CC	R	SR					**RVF 750 RR (RC 45)**	94->98

dfd **DOPPIO FRENO A DISCO** *twin disc / 2 disques de frein nécessaires / 2 discos de freno se requieren / 2 Bremsscheiben erforderlich*

FRENO ANTERIORE *front brake / frein avant / freno delantero / vorne Bremse*

FRENO POSTERIORE *rear brake / frein arrier / freno trasero / hinten Bremse*

FRENO A MANO *hand brake / frein à main / freno de mano / Handbremse*

DISCO ANTERIORE *front disc / disque avant / disco delantero / vorne Bremsscheiben*

FRENO POSTERIORE *rear brake / frein arrier / freno trasero / hinten Bremse*

DISCO MAGGIORATO *oversize disc / disque oversize /disco oversize / oversize Bremsscheiben*

SUPPORTO PINZA *bracket / pattes de déport / soporte de pinza / Bremssatelträger*

SERIE DISCHI FRIZIONE *clutch set / jeu d'embrayage / jeugo d'embrague / Kupplungsatz*

SERIE MOLLE / *clutch spring set / ressort d'embrayage / jeugo muelles d'embrague / Kupplungsatzfedern*

HONDA

cc	Modello / Model / Modeles / Modelo / Modell	dfd			Gamma / Range						Gamma / Range					Gamma Range		Gamma Range					Gamma / Range												Modello / Model / Modeles / Modelo / Modell	
750	**VF 750 C**	•	93 -> 99	FD0132	B4R	SP	TS	BT		GF1214	std												F3600	A	R						MO078F					**VF 750 C**	93->99
750	**VF 750 C SHADOW**	•	83	FD0054	TS	BT				GF1214	std												F1637	A	R											**VF 750 C SHADOW**	83
750	**VF 750 CH**	•	87	FD0058	BT					GF1214	std												F1637	A	R											**VF 750 CH**	87
750	**VF 750 SABRE**	•	82	FD0054	TS	BT				FD0054	TS	BT											F1637	A	R											**VF 750 SABRE**	82
750	**VFR 750 C V45 MAGNA**		88 ->	FD0058	BT					GF1232	std												F1665	A	AC	CC	R	SR			MO078F					**VFR 750 C V45 MAGNA**	88->
750	**VFR 750 F**	•	90 -> 93	FD0132	B4R	SP	TS	BT		FD0130	TS	BT				DF5129	A		DF5219	A			F1665	A	AC	CC	R	SR			MO078F					**VFR 750 F**	90->93
750	**VFR 750 F**	•	94 -> 97	FD0132	B4R	SP	TS	BT		FD0130	TS	BT				DF5198	AF		DF5219	A			F1665	A	AC	CC	R	SR			MO078F					**VFR 750 F**	94->97
750	**VFR 750 F INTERCEPTOR**	•	86 -> 87	FD0105	TS	BT				FD0054	TS	BT				DF5001	A		DF4103	A			F1665	A	AC	CC	R	SR			MO078F					**VFR 750 F INTERCEPTOR**	86->87
750	**VFR 750 F INTERCEPTOR**	•	88 -> 89	FD0130	TS	BT				FD0130	TS	BT				DF5129	A		DF4103	A			F1665	A	AC	CC	R	SR			MO078F					**VFR 750 F INTERCEPTOR**	88->89
750	**VFR 750 R (RC-30)**	•	88 -> 93	FD0131	R01	B4R	TS	BT		FD0141	BT												F1667	A	AC	CC	R	SR								**VFR 750 R (RC-30)**	88->93
750	**VT 750 BLACK WINDOW**		01 -> 04	FD0130	TS	BT				GF1232	std					DF5129	A						F1668	A							MO078F					**VT 750 BLACK WINDOW**	01->04
750	**VT 750 C SHADOW**		83 -> 85	FD0076	BT					GF1214	std												F1637	A	R											**VT 750 C SHADOW**	83->85
750	**VT 750 C SHADOW**		86 -> 96	FD0054	TS	BT				GF1232	std					DF5129	A																			**VT 750 C SHADOW**	86->96
750	**VT 750 C SHADOW**		97 -> 09	FD0130	TS	BT				GF1232	std					DF5129	A						F2697	A	AC	CC	R	SR			MO078F					**VT 750 C SHADOW**	97->09
750	**VT 750 C SHADOW**		10 -> 12	FD0385	SP	TS	BT			FD0272	TS	BT											F2697	A	AC	CC	R	SR			MO078F					**VT 750 C SHADOW**	10->12
750	**VT 750 C2B**		11 -> 18	FD0130	TS	BT																														**VT 750 C2B**	11->18
750	**VT 750 C2S ABS**		13 -> 14	FD0385	SP	TS	BT			FD0272	TS	BT																								**VT 750 C2S ABS**	13->14
750	**VT 750 C4 SHADOW**		04 -> 05	FD0130	TS	BT																														**VT 750 C4 SHADOW**	04->05
750	**VT 750 CS ABS**		13 -> 14	FD0385	SP	TS	BT			FD0272	TS	BT																								**VT 750 CS ABS**	13->14
750	**VT 750 RS**		11 ->	FD0132	B4R	SP	TS	BT																												**VT 750 RS**	11->
750	**VT 750 S**		11 ->	FD0132	B4R	SP	TS	BT																												**VT 750 S**	11->
750	**VT 750 SHADOW BLACK SPIRIT**		10 -> 12	FD0130	TS	BT				GF1232	std												F1668	A												**VT 750 SHADOW BLACK SPIRIT**	10->12
750	**VT 750 SHADOW SPIRIT**		07 -> 09	FD0132	B4R	SP	TS	BT		GF1214	std												F1668	A							MO078F					**VT 750 SHADOW SPIRIT**	07->09
750	**VT 750 SHADOW SPIRIT**		10 -> 11	FD0132	B4R	SP	TS	BT		GF1214	std																										**VT 750 SHADOW SPIRIT**	10->11
750	**X-ADV 750**	•	17 -> 19	FD0521	SP	TS				FD0470	TS	BT		FD0439BA																						**X-ADV 750**	17->19
750	**XLV 750 R**		83 -> 88	FD0054	TS	BT				GF1251	std					DF5001	A						F1637	A	R											**XLV 750 R**	83->88
750	**XRV 750 R AFRICA TWIN**	•	90 -> 93	FD0106	TS	BT				FD0136	TS	BT				DF5016	A		DF5003	A			F1625	A	R										MO056F	**XRV 750 R AFRICA TWIN**	90->93
750	**XRV 750 R AFRICA TWIN**	•	94 -> 03	FD0193	X01	SD	BD			FD0136	TS	BT				DF5016	A		DF5003	A			F1625	A	R										MO056F	**XRV 750 R AFRICA TWIN**	94->03
800	**CROSSRUNNER 800 VFR**	•	11 -> 14	FD0385	SP	TS	BT			FD0446	TS	BT				DF5309	EF																			**CROSSRUNNER 800 VFR**	11->14
800	**CROSSRUNNER 800 VFR X**	•	15 -> 16	FD0364	R01	SP	TS			FD0446	TS	BT				DF5309	EF																			**CROSSRUNNER 800 VFR X**	15->16
800	**CROSSRUNNER 800 VFR X**	•	17 -> 18	FD0537	R01	SP				FD0446	TS	BT				DF5309	EF																			**CROSSRUNNER 800 VFR X**	17->18
800	**PC 800 PACIFIC COAST**	•	89 -> 97	FD0132	B4R	SP	TS	BT		GF1232	std												F1625	A	R											**PC 800 PACIFIC COAST**	89->97
800	**VFR 800**	•	06 -> 13	FD0385	SP	TS	BT			FD0254	TS	BT				DF5309	EF						F1676	A	AC	CC	R	SR	Q	QC	MO079F					**VFR 800**	06->13
800	**VFR 800 F**	•	14 -> 16	FD0364	R01	SP	TS			FD0446	TS	BT				DF5309	EF						F1676	A	AC	CC	R	SR	Q	QC						**VFR 800 F**	14->16
800	**VFR 800 F**	•	17 -> 19	FD0537	R01	SP				FD0446	TS	BT											F1676	A	AC	CC	R	SR	Q	QC						**VFR 800 F**	17->19
800	**VFR 800 FI**	•	98 -> 99	FD0253	SP	TS	BT			FD0255	TS	BT				DF5309	EF		DF5219	A			F3600	A	R						MO079F					**VFR 800 FI**	98->99
800	**VFR 800 FI**	•	00 -> 02	FD0253	SP	TS	BT			FD0255	TS	BT				DF5309	EF		DF5219	A			F1604	A	R						MO079F					**VFR 800 FI**	00->02
800	**VFR 800 V-TECH**	•	02 -> 05	FD0253	SP	TS	BT			FD0255	TS	BT				DF5309	EF						F1676	A	AC	CC	R	SR	Q	QC	MO079F					**VFR 800 V-TECH**	02->05
800	**VT 800 C**		88 ->	FD0054	TS	BT				GF1232	std																									**VT 800 C**	88->
900	**CB 900 F**	•	79 -> 81	FD0016	BT					FD0016	BT												F1628	A	R											**CB 900 F**	79->81
900	**CB 900 F**	•	82 -> 85	FD0054	TS	BT				FD0054	TS	BT											F1628	A	R											**CB 900 F**	82->85
900	**CB 900 HORNET**	•	02 -> 07	FD0131	R01	B4R	TS	BT		FD0172	TS	BT							DF5005	A			F1676	A	AC	CC	R	SR	Q	QC	MO095F					**CB 900 HORNET**	02->07
900	**CBR 900 RR FIREBLADE (918 cc)**	•	95	FD0131	R01	B4R	TS	BT		FD0172	TS	BT				DF5198	AF		DF4060	A			F2698	A	AC	CC	R	SR			MO078F					**CBR 900 RR FIREBLADE (918 cc)**	95
900	**CBR 900 RR FIREBLADE (918 cc)**	•	96 -> 97	FD0131	R01	B4R	TS	BT		FD0172	TS	BT				DF5198	AF		DF4060	A			F2676	A	AC	CC	R	SR			MO095F					**CBR 900 RR FIREBLADE (918 cc)**	96->97
900	**CBR 900 RR-FIREBLADE (893 cc)**	•	92 -> 94	FD0131	R01	B4R	TS	BT		FD0172	TS	BT				DF5309	EF		DF4060	A			F2698	A	AC	CC	R	SR			MO078F					**CBR 900 RR-FIREBLADE (893 cc)**	92->94
900	**CBR 900 RR-FIREBLADE (918 cc)**	•	98 -> 99	FD0300	BT					FD0172	TS	BT											F1676	A	AC	CC	R	SR	Q	QC	MO095F					**CBR 900 RR-FIREBLADE (918 cc)**	98->99
900	**CBR 900 RR-FIREBLADE (929 cc)**	•	00 -> 01	FD0300	BT					FD0172	TS	BT							DF4060	A			F2698	A	AC	CC	R	SR			MO095F					**CBR 900 RR-FIREBLADE (929 cc)**	00->01
900	**CBR 900 RR-FIREBLADE (929 cc)**	•	02 -> 03																DF4060	A																**CBR 900 RR-FIREBLADE (929 cc)**	02->03
900	**CBR 900 RR-FIREBLADE (954 cc)**	•	02 -> 03	FD0300	BT					FD0172	TS	BT											F2698	A	AC	CC	R	SR			MO095F					**CBR 900 RR-FIREBLADE (954 cc)**	02->03
950	**VFR 950 F CARAT**	•	92 ->	FD0132	B4R	SP	TS	BT		FD0130	TS	BT																								**VFR 950 F CARAT**	92->
1000	**CB 1000 F**	•	93 -> 97	FD0131	R01	B4R	TS	BT		FD0172	TS	BT											F1686	A	AC	CC	R	SR			MO079F					**CB 1000 F**	93->97
1000	**CB 1000 R**	•	08 -> 16	FD0364	R01	SP	TS			FD0446	TS	BT				DF5306	EF						F2637	A	AC	CC	R	SR	Q	QC						**CB 1000 R**	08->16
1000	**CB 1000 R**	•	18 -> 20	FD0537	R01	SP				FD0446	TS	BT																								**CB 1000 R**	18->20
1000	**CB 1000 R ABS**	•	08 -> 16	FD0385	SP	TS	BT			FD0446	TS	BT				DF5305	EF						F2637	A	AC	CC	R	SR	Q	QC						**CB 1000 R ABS**	08->16
1000	**CB 1000 R+**	•	18 ->	FD0537	R01	SP				FD0446	TS	BT																								**CB 1000 R+**	18->
1000	**CB 1000 SUPERFOUR (BIG FOUR)**	•	92	FD0132	B4R	SP	TS	BT		FD0130	TS	BT																								**CB 1000 SUPERFOUR (BIG FOUR)**	92
1000	**CBF 1000**	•	06 -> 11	FD0130	TS	BT				FD0172	TS	BT											F2638	A	R											**CBF 1000**	06->11

dfd **DOPPIO FRENO A DISCO** *twin disc / 2 disques de frein nécessaires / 2 discos de freno se requieren / 2 Bremsscheiben erforderlich*

FRENO ANTERIORE *front brake / frein avant / freno delantero / vorne Bremse*

FRENO POSTERIORE *rear brake / frein arrier / freno trasero / hinten Bremse*

FRENO A MANO *hand brake / frein à main / freno de mano / Handbremse*

DISCO ANTERIORE *front disc / disque avant / disco delantero / vorne Bremsscheiben*

FRENO POSTERIORE *rear brake / frein arrier / freno trasero / hinten Bremse*

DISCO MAGGIORATO *oversize disc / disque oversize /disco oversize / oversize Bremsscheiben*

SUPPORTO PINZA *bracket / pattes de déport / soporte de pinza / Bremssatelträger*

SERIE DISCHI FRIZIONE *clutch set / jeu d'embrayage / jeugo d'embrague / Kupplungsatz*

SERIE MOLLE / *clutch spring set / ressort d'embrayage / jeugo muelles d'embrague / Kupplungsatzfedern*

HONDA

cc	Modello / Model / Modeles / Modelo / Modell	dfd		Gamma / Range						Gamma / Range					Gamma Range				Gamma Range					Gamma / Range									Modello / Model / Modeles / Modelo / Modell	
1000	**CBF 1000 ABS**	•	06 -> 11	FD0385	SP	TS	BT			FD0385	TS	BT							DF5276	A				F2638	A	R							**CBF 1000 ABS**	06->11
1000	**CBF 1000 F**	•	10 -> 14	FD0130	TS	BT				FD0172	TS	BT												F2638	A	R							**CBF 1000 F**	10->14
1000	**CBF 1000 F ABS**	•	10 -> 14	FD0385	SP	TS	BT			FD0385	TS	BT												F2638	A	R							**CBF 1000 F ABS**	10->14
1000	**CBF 1000 F ABS**	•	15 -> 18	FD0385	SP	TS	BT			FD0172	TS	BT																					**CBF 1000 F ABS**	15->18
1000	**CBF 1000 LIMITED EDITION**	•	09 -> 14	FD0130	TS	BT				FD0172	TS	BT																					**CBF 1000 LIMITED EDITION**	09->14
1000	**CBF 1000 LIMITED EDITION ABS**	•	09 -> 14	FD0385	SP	TS	BT			FD0385	TS	BT																					**CBF 1000 LIMITED EDITION ABS**	09->14
1000	**CBR 1000 F**	•	87 -> 88	FD0105	TS	BT				FD0058	BT				DF5129	A								F1686	A	AC	CC	R	SR			MO079F	**CBR 1000 F**	87->88
1000	**CBR 1000 F**	•	89 -> 92	FD0132	B4R	SP	TS	BT		FD0132	TS	BT			DF5129	A								F1686	A	AC	CC	R	SR			MO079F	**CBR 1000 F**	89->92
1000	**CBR 1000 F BIG ONE**	•	93 -> 97	FD0131	R01	B4R	TS	BT		FD0172	TS	BT							DF5276	A													**CBR 1000 F BIG ONE**	93->97
1000	**CBR 1000 F-FP**	•	93 -> 99												DF5129	A			DF4103	A				F1686	A	AC	CC	R	SR			MO079F	**CBR 1000 F-FP**	93->99
1000	**CBR 1000 FIREBLADE RR-R**	•	20	FD0537	R01	SP				FD0256	TS	BT																					**CBR 1000 FIREBLADE RR-R**	20
1000	**CBR 1000 FIREBLADE RR-R SP**	•	20	FD0415	R01	SP	TS			FD0256	TS	BT																					**CBR 1000 FIREBLADE RR-R SP**	20
1000	**CBR 1000 R HURRICANE**	•	87 -> 88	FD0105	TS	BT				FD0058	BT																						**CBR 1000 R HURRICANE**	87->88
1000	**CBR 1000 RR FIREBLADE**	•	04 -> 05	FD0364	R01	SP	TS			FD0172	TS	BT			DF5305	EF								F2637	A	AC	CC	R	SR	Q	QC		**CBR 1000 RR FIREBLADE**	04->05
1000	**CBR 1000 RR FIREBLADE**	•	06 -> 07	FD0364	R01	SP	TS			FD0412	TS	BT			DF5315	EF			DF4060	A				F2637	A	AC	CC	R	SR	Q	QC		**CBR 1000 RR FIREBLADE**	06->07
1000	**CBR 1000 RR FIREBLADE**	•	08 -> 16	FD0364	R01	SP	TS			FD0412	TS	BT			DF5314	EF			DF4060	A				F2639	A	AC	CC	R	SR	Q	QC		**CBR 1000 RR FIREBLADE**	08->16
1000	**CBR 1000 RR FIREBLADE**	•	17 -> 19	FD0537	R01	SP				FD0412	TS	BT																					**CBR 1000 RR FIREBLADE**	17->19
1000	**CBR 1000 RR FIREBLADE ABS**	•	09 -> 16	FD0364	R01	SP	TS			FD0412	TS	BT			DF5314	EF			DF4060	A				F2639	A	AC	CC	R	SR	Q	QC		**CBR 1000 RR FIREBLADE ABS**	09->16
1000	**CBR 1000 RR SP**	•	14 -> 16	FD0415	R01	SP	TS			FD0412	TS	BT			DF5314	EF			DF4060	A				F2639	A	AC	CC	R	SR	Q	QC		**CBR 1000 RR SP**	14->16
1000	**CBR 1000 RR SP**	•	17 -> 19	FD0415	R01	SP	TS			FD0412	TS	BT																					**CBR 1000 RR SP**	17->19
1000	**CBR 1000 RR SP2**	•	17 -> 19	FD0415	R01	SP	TS			FD0412	TS	BT																					**CBR 1000 RR SP2**	17->19
1000	**CBX 1000**	•	77 -> 80	FD0064	BT					FD0016	BT													F1603	A								**CBX 1000**	77->80
1000	**CBX 1000 B - C**	•	81 ->	FD0054	TS	BT				FD0054	TS	BT												F1603	A							MO060F	**CBX 1000 B - C**	81->
1000	**CRF 1000 L AFRICA TWIN**	•	16 -> 19	FD0521	SP	TS				FD0172	TS	BT		FD0439BA																			**CRF 1000 L AFRICA TWIN**	16->19
1000	**CRF 1000 L AFRICA TWIN ADVENTURE SPORTS**	•	18 -> 19	FD0521	SP	TS				FD0172	TS	BT		FD0439BA																			**CRF 1000 L AFRICA TWIN ADVENTURE SPORTS**	18->19
1000	**GL 1000 K GOLDWING**	•	75 -> 76	FD0016	BT					FD0025	BT																						**GL 1000 K GOLDWING**	75->76
1000	**GL 1000 K GOLDWING**	•	77	FD0016	BT					FD0025	BT													F1679	A	R						MO060F	**GL 1000 K GOLDWING**	77
1000	**GL 1000 K GOLDWING**	•	78	FD0064	BT					FD0025	BT													F1653	A							MO060F	**GL 1000 K GOLDWING**	78
1000	**GL 1000 Z GOLDWING**	•	79	FD0064	BT					FD0025	BT																						**GL 1000 Z GOLDWING**	79
1000	**RC213V-S 1000**	•	16 -> 20	FD0415	R01	SP	TS			FD0256	TS	BT																					**RC213V-S 1000**	16->20
1000	**SXS 1000 PIONEER (all models)**	•	16 -> 20	FD0563	SV					FD0397	SV																						**SXS 1000 PIONEER (all models)**	16->20
1000	**SXS 1000 TALON R/X (2 seater)**	•	19 -> 20	FD0563	SV					FD0397	SV																						**SXS 1000 TALON R/X (2 seater)**	19->20
1000	**SXS 1000 TALON X-4 (4 seater)**	•	20	FD0563	SV					FD0397	SV																						**SXS 1000 TALON X-4 (4 seater)**	20
1000	**VF 1000 F**	•	84 -> 86	FD0054	TS	BT				FD0054	TS	BT			DF5001	A								F1622	A	R							**VF 1000 F**	84->86
1000	**VF 1000 R**	•	84 -> 86	FD0054	TS	BT				FD0117	BT				DF5001	A								F1622	A	R							**VF 1000 R**	84->86
1000	**VTR 1000 F FIRESTORM**	•	97 -> 07	FD0131	R01	B4R	TS	BT		FD0172	TS	BT			DF5198	AF			DF4060	A				F2699	A	AC	CC	R	SR				**VTR 1000 F FIRESTORM**	97->07
1000	**VTR 1000 SP**	•	00 -> 01	FD0300	BT					FD0172	TS	BT			DF5315	EF			DF4060	A				F1617	A	Q						MO279F	**VTR 1000 SP**	00->01
1000	**VTR 1000 SP**	•	02 -> 07	FD0300	BT					FD0172	TS	BT			DF5315	EF			DF4060	A				F2635	A							MO279F	**VTR 1000 SP**	02->07
1000	**XL 1000 V VARADERO**	•	99 -> 02	FD0253	SP	TS	BT			FD0254	TS	BT			DF5309	EF			DF5003	A				F1616	A	AC	R	SR					**XL 1000 V VARADERO**	99->02
1000	**XLV 1000 VARADERO**	•	03 -> 06	FD0253	SP	TS	BT			FD0255	TS	BT			DF5309	EF			DF4103	A				F2647	A	AC	CC	R	SR				**XLV 1000 VARADERO**	03->06
1000	**XLV 1000 VARADERO**	•	07 -> 11	FD0385	SP	TS	BT			FD0255	TS	BT			DF5309	EF			DF4103	A				F2647	A	AC	CC	R	SR				**XLV 1000 VARADERO**	07->11
1000	**XLV 1000 VARADERO ABS**	•	04 -> 11	FD0385	SP	TS	BT			FD0255	TS	BT			DF5309	EF			DF4103	A				F2647	A	AC	CC	R	SR				**XLV 1000 VARADERO ABS**	04->11
1100	**1100 AMERICAN CLASSIC EDITION**		95 ->	FD0132	B4R	SP	TS	BT		FD0172	TS	BT																					**1100 AMERICAN CLASSIC EDITION**	95->
1100	**CB 1100**	•	13	FD0385	SP	TS	BT			FD0172	TS	BT												F2647	A	AC	CC	R	SR				**CB 1100**	13
1100	**CB 1100 EX**	•	14 -> 19	FD0258	SP	TS	BT			FD0172	TS	BT																					**CB 1100 EX**	14->19
1100	**CB 1100 EX ABS**	•	17 -> 19	FD0258	SP	TS	BT			FD0172	TS	BT																					**CB 1100 EX ABS**	17->19
1100	**CB 1100 F**	•	83 -> 85	FD0054	TS	BT				FD0054	TS	BT																					**CB 1100 F**	83->85
1100	**CB 1100 HORNET**	•	99 ->	FD0253	SP	TS	BT			FD0255	TS	BT																					**CB 1100 HORNET**	99->
1100	**CB 1100 R**	•	80 -> 81	FD0058	BT					FD0058	BT													F1628	A	R						MO059F	**CB 1100 R**	80->81
1100	**CB 1100 R**	•	82 -> 83	FD0058	BT					FD0058	BT													F1628	A	R						MO096F	**CB 1100 R**	82->83
1100	**CB 1100 RS ABS**	•	17 -> 19	FD0537	R01	SP				FD0172	TS	BT																					**CB 1100 RS ABS**	17->19
1100	**CB 1100 SF X ELEVEN (X11)**	•	00 -> 03	FD0253	SP	TS	BT			FD0255	TS	BT							DF4103	A				F1617	A	Q						MO279F	**CB 1100 SF X ELEVEN (X11)**	00->03
1100	**CBR 1100 XX BLACKBIRD**	•	97 -> 98	FD0253	SP	TS	BT			FD0255	TS	BT							DF4103	A				F2678	A								**CBR 1100 XX BLACKBIRD**	97->98
1100	**CBR 1100 XX SUPERBLACKBIRD**	•	99 -> 08	FD0253	SP	TS	BT			FD0255	TS	BT							DF4103	A				F1617	A	Q						MO279F	**CBR 1100 XX SUPERBLACKBIRD**	99->08
1100	**CBX 1100 F**	•	82 ->	FD0058	BT					FD0054	TS	BT																					**CBX 1100 F**	82->
1100	**CRF 1100 L AFRICA TWIN**	•	20	FD0521	SP	TS				FD0172	TS	BT		FD0439BA																			**CRF 1100 L AFRICA TWIN**	20
1100	**CRF 1100 L AFRICA TWIN ADVENTURE SPORTS**	•	20	FD0521	SP	TS				FD0172	TS	BT		FD0439BA																			**CRF 1100 L AFRICA TWIN ADVENTURE SPORTS**	20

dfd **DOPPIO FRENO A DISCO** *twin disc / 2 disques de frein nécessaires / 2 discos de freno se requieren / 2 Bremsscheiben erforderlich*

FRENO ANTERIORE *front brake / frein avant / freno delantero / vorne Bremse*

FRENO POSTERIORE *rear brake / frein arrier / freno trasero / hinten Bremse*

FRENO A MANO *hand brake / frein à main / freno de mano / Handbremse*

DISCO ANTERIORE *front disc / disque avant / disco delantero / vorne Bremsscheiben*

FRENO POSTERIORE *rear brake / frein arrier / freno trasero / hinten Bremse*

DISCO MAGGIORATO *oversize disc / disque oversize /disco oversize / oversize Bremsscheiben*

SUPPORTO PINZA *bracket / pattes de déport / soporte de pinza / Bremssatelträger*

SERIE DISCHI FRIZIONE *clutch set / jeu d'embrayage / jeugo d'embrague / Kupplungsatz*

SERIE MOLLE / *clutch spring set / ressort d'embrayage / jeugo muelles d'embrague / Kupplungsatzfedern*

HONDA

cc	Modello / Model / Modeles / Modelo / Modell	dfd			Gamma / Range						Gamma / Range					Gamma Range		Gamma Range					Gamma / Range									Modello / Model / Modeles / Modelo / Modell	
1100	**GL 1100**	•	80 -> 81	FD0016	BT					FD0016	BT												F1607	A							MO060F	**GL 1100**	80->81
1100	**GL 1100**	•	82 ->	FD0054	TS	BT				FD0054	TS	BT				DF5192	A		DF5192	A													**GL 1100**	82->
1100	**GL 1100 DX**	•	82 ->	FD0054	TS	BT				FD0054	TS	BT				DF5192	A		DF5192	A													**GL 1100 DX**	82->
1100	**ST 1100 PAN EUROPEAN**	•	89 -> 02	FD0132	B4R	SP	TS	BT		FD0132	TS	BT				DF5129	A						F2654	A	AC	CC	R	SR				**ST 1100 PAN EUROPEAN**	89->02
1100	**ST 1100 PAN EUROPEAN ABS**	•	92 -> 95	FD0132	B4R	SP	TS	BT		FD0132	TS	BT				DF5129	A		DF5163	A			F2654	A	AC	CC	R	SR				**ST 1100 PAN EUROPEAN ABS**	92->95
1100	**ST 1100 PAN EUROPEAN ABS**	•	96 -> 02	FD0253	SP	TS	BT			FD0255	TS	BT											F2654	A	AC	CC	R	SR				**ST 1100 PAN EUROPEAN ABS**	96->02
1100	**VT 1100 C MAGNA**	•	83 ->	FD0054	TS	BT				FD0054	TS	BT																				**VT 1100 C MAGNA**	83->
1100	**VT 1100 C SHADOW**	•	87 -> 93	FD0054	TS	BT				GF1232	std												F2623	A	R							**VT 1100 C SHADOW**	87->93
1100	**VT 1100 C SHADOW**		94 -> 98	FD0132	B4R	SP	TS	BT		GF1232	std												F2623	A	R							**VT 1100 C SHADOW**	94->98
1100	**VT 1100 C2**		95 -> 05	FD0132	B4R	SP	TS	BT		FD0172	TS	BT											F1622	A	R							**VT 1100 C2**	95->05
1100	**VT 1100 C3**		98 -> 00	FD0132	B4R	SP	TS	BT		FD0172	TS	BT											F1622	A	R							**VT 1100 C3**	98->00
1200	**GL 1200**	•	84 -> 85	FD0054	TS	BT				FD0054	TS	BT											F1674	A								**GL 1200**	84->85
1200	**GL 1200**	•	86 -> 87	FD0054	TS	BT				FD0054	TS	BT											F1681	A								**GL 1200**	86->87
1200	**VFR 1200 CROSSTOURER LE**	•	12 -> 19	FD0385	SP	TS	BT			FD0500	BT																					**VFR 1200 CROSSTOURER LE**	12->19
1200	**VFR 1200 F**	•	10 -> 19	FD0491	SP	TS				FD0446	TS	BT											F2640	A	AC	CC	R	SR				**VFR 1200 F**	10->19
1200	**VFR 1200 F (w/DCT)**	•	10 -> 19	FD0491	SP	TS				FD0500	BT			FD0439BA																		**VFR 1200 F (w/DCT)**	10->19
1200	**VFR 1200 XC CROSSTOURER**	•	12 -> 19	FD0385	SP	TS	BT			FD0500	BT																					**VFR 1200 XC CROSSTOURER**	12->19
1200	**VFR 1200 XDC CROSSTOURER (w/DCT)**	•	12 -> 19	FD0385	SP	TS	BT			FD0500	BT			FD0439BA																		**VFR 1200 XDC CROSSTOURER (w/DCT)**	12->19
1300	**CB 1300 F SUPER FOUR**	•	03 -> 04	FD0258	SP	TS	BT			FD0172	TS	BT				DF5305	EF		DF4103	A			F2647	A	AC	CC	R	SR				**CB 1300 F SUPER FOUR**	03->04
1300	**CB 1300 F1**	•	01	FD0300	BT					FD0272	TS	BT											F2633	A	R							**CB 1300 F1**	01
1300	**CB 1300 R**	•	02 -> 04	FD0258	SP	TS	BT			FD0272	TS	BT				DF5305	EF						F2647	A	AC	CC	R	SR				**CB 1300 R**	02->04
1300	**CB 1300 S**	•	11 -> 15	FD0385	SP	TS	BT			FD0172	TS	BT				DF5305	EF															**CB 1300 S**	11->15
1300	**CB 1300 SF**	•	98 -> 00	FD0246	TS	SH	BH			FD0272	TS	BT											F2633	A	R							**CB 1300 SF**	98->00
1300	**CB 1300 SUPER BOL DOR**	•	05 -> 08	FD0258	SP	TS	BT			FD0172	TS	BT				DF5305	EF		DF4103	A			F2647	A	AC	CC	R	SR				**CB 1300 SUPER BOL DOR**	05->08
1300	**CB 1300 SUPERFOUR**	•	05 -> 13	FD0258	SP	TS	BT			FD0172	TS	BT				DF5305	EF		DF4103	A			F2647	A	AC	CC	R	SR				**CB 1300 SUPERFOUR**	05->13
1300	**CB 1300 X4**	•	97 -> 00	FD0131	R01	B4R	TS	BT		FD0272	TS	BT											F1616	A	AC	R	SR					**CB 1300 X4**	97->00
1300	**CTX 1300**	•	14 -> 18	FD0385	SP	TS	BT			FD0130	TS	BT				DF5305	EF															**CTX 1300**	14->18
1300	**ST 1300 PAN EUROPEAN**	•	02 -> 07	FD0254	TS	BT				FD0255	TS	BT											F2631	A								**ST 1300 PAN EUROPEAN**	02->07
1300	**ST 1300 PAN EUROPEAN**	•	08 -> 18	FD0385	SP	TS	BT			FD0255	TS	BT											F2631	A								**ST 1300 PAN EUROPEAN**	08->18
1300	**VT 1300 FURY**		10 -> 18	FD0132	B4R	SP	TS	BT		FD0172	TS	BT											F2632	A	R							**VT 1300 FURY**	10->18
1300	**VT 1300 FURY ABS**		10 -> 18	FD0385	SP	TS	BT			FD0254	TS	BT											F2632	A	R							**VT 1300 FURY ABS**	10->18
1300	**VTX 1300 C**		04 -> 09	FD0132	B4R	SP	TS	BT		FD0172	TS	BT																				**VTX 1300 C**	04->09
1300	**VTX 1300 S**		03 -> 08	FD0132	B4R	SP	TS	BT		FD0172	TS	BT											F2632	A	R							**VTX 1300 S**	03->08
1500	**GL 1500 F6C VALKYRIE**	•	97 -> 03	FD0132	B4R	SP	TS	BT		FD0130	TS	BT				DF5309	EF						F2644	A	R							**GL 1500 F6C VALKYRIE**	97->03
1500	**GL 1500 GOLDWING**	•	88 -> 89	FD0105	TS	BT				FD0054	TS	BT				DF5192	A						F2644	A	R							**GL 1500 GOLDWING**	88->89
1500	**GL 1500 GOLDWING**	•	90 -> 00	FD0105	TS	BT				FD0054	TS	BT							DF5163	A			F2644	A	R							**GL 1500 GOLDWING**	90->00
1500	**GLX 1500**	•	88 ->	FD0105	TS	BT				FD0054	TS	BT				DF5192	A															**GLX 1500**	88->
1520	**GL 1520**	•	88 ->	FD0054	TS	BT				FD0054	TS	BT																				**GL 1520**	88->
1800	**GL 1800 GOLDWING**	•	01 -> 17	FD0254	TS	BT				FD0255	TS	BT				DF5309	EF						F2631	A								**GL 1800 GOLDWING**	01->17
1800	**GL 1800 GOLDWING**	•	18 -> 20	FD0544	TS					FD0545	TS																					**GL 1800 GOLDWING**	18->20
1800	**GL 1800 GOLDWING F6B**	•	13 -> 17	FD0254	TS	BT				FD0255	TS	BT											F2631	A								**GL 1800 GOLDWING F6B**	13->17
1800	**GL 1800 GOLDWING F6B**	•	18 -> 19	FD0544	TS					FD0545	TS																					**GL 1800 GOLDWING F6B**	18->19
1800	**VTX 1800**	•	02 -> 12	FD0253	SP	TS	BT			FD0255	TS	BT											F2632	A	R							**VTX 1800**	02->12

HONDA ITALIA

cc	Modello / Model / Modeles / Modelo / Modell	dfd			Gamma / Range						Gamma / Range					Gamma Range		Gamma Range					Gamma / Range									Modello / Model / Modeles / Modelo / Modell	
125	**CB 125**		79 ->							GF1043	std	FTR	PRO																			**CB 125**	79->
125	**DT 125**		87 ->	FD0091	BT	BD				GF1043	std	FTR	PRO																			**DT 125**	87->
125	**MTX 125 R**		86 ->	FD0091	BD					GF1043	std	FTR	PRO																			**MTX 125 R**	86->
125	**MTX 125 RALLY SPORT**		88 ->	FD0091	BD					GF1043	std	FTR	PRO																			**MTX 125 RALLY SPORT**	88->
125	**NS 125 F**		85 ->	FD0091	BT	BD				GF1043	std	FTR	PRO																			**NS 125 F**	85->
125	**NS 125 R SUPER SPORT**	•	87 ->	FD0091	BT	BD				GF1043	std	FTR	PRO																			**NS 125 R SUPER SPORT**	87->
125	**NSR 125 R**		89 ->	FD0091	BT	BD				FD0160	BT																					**NSR 125 R**	89->
125	**XL 125**		79 ->	GF1043	std	FTR	PRO			GF1043	std	FTR	PRO																			**XL 125**	79->
125	**XL 125 L PARIS DAKAR**		85 ->	FD0091	BD					GF1043	std	FTR	PRO																			**XL 125 L PARIS DAKAR**	85->

dfd **DOPPIO FRENO A DISCO** *twin disc / 2 disques de frein nécessaires / 2 discos de freno se requieren / 2 Bremsscheiben erforderlich*

FRENO ANTERIORE *front brake / frein avant / freno delantero / vorne Bremse*

FRENO POSTERIORE *rear brake / frein arrier / freno trasero / hinten Bremse*

FRENO A MANO *hand brake / frein à main / freno de mano / Handbremse*

DISCO ANTERIORE *front disc / disque avant / disco delantero / vorne Bremsscheiben*

FRENO POSTERIORE *rear brake / frein arrier / freno trasero / hinten Bremse*

DISCO MAGGIORATO *oversize disc / disque oversize /disco oversize / oversize Bremsscheiben*

SUPPORTO PINZA *bracket / pattes de déport / soporte de pinza / Bremssatelträger*

SERIE DISCHI FRIZIONE *clutch set / jeu d'embrayage / jeugo d'embrague / Kupplungsatz*

SERIE MOLLE / *clutch spring set / ressort d'embrayage / jeugo muelles d'embrague / Kupplungsatzfedern*

HONDA ITALIA

cc	Modello / Model / Modeles / Modelo / Modell	dfd		Gamma / Range						Gamma / Range						Gamma Range		Gamma Range				Gamma / Range		Modello / Model / Modeles / Modelo / Modell	
125	**XL 125 PARIS DAKAR**		84 -> 85	GF1043	std	FTR	PRO			GF1043	std	FTR	PRO											**XL 125 PARIS DAKAR**	84->85
125	**XL 125 R2**		87 ->	FD0091	BD					GF1043	std	FTR	PRO											**XL 125 R2**	87->
200	**XL 200 L**		85 ->	FD0091	BD					GF1043	std	FTR	PRO											**XL 200 L**	85->
200	**XL 200 L PARIS DAKAR**		87 ->	FD0091	BD					GF1043	std	FTR	PRO											**XL 200 L PARIS DAKAR**	87->
200	**XL 200 R**		83 ->	GF1043	std	FTR	PRO			GF1043	std	FTR	PRO											**XL 200 R**	83->
200	**XL 200 R PARIS DAKAR**		84 ->	GF1043	std	FTR	PRO			GF1043	std	FTR	PRO											**XL 200 R PARIS DAKAR**	84->
200	**XL 200 R2**		87 ->	FD0091	BD					GF1043	std	FTR	PRO											**XL 200 R2**	87->

HOREX

cc	Modello / Model / Modeles / Modelo / Modell	dfd		Gamma / Range						Gamma / Range						Gamma Range		Gamma Range				Gamma / Range		Modello / Model / Modeles / Modelo / Modell	
80	**REBELL 80 N**			FD0031	BT																			**REBELL 80 N**	
80	**REBELL 80 T**	•	86 ->	FD0013	SP	BT				FD0013	BT													**REBELL 80 T**	86->
80	**SPORT 80 L**	•	86 ->	FD0013	SP	BT				FD0013	BT													**SPORT 80 L**	86->
125	**IMPERATOR 125**	•	96 ->	FD0013	SP	BT																		**IMPERATOR 125**	96->
125	**REGENT 125**	•	96 ->	FD0013	SP	BT																		**REGENT 125**	96->
560	**E 560**	•	86 ->	FD0013	SP	BT				FD0013	BT													**E 560**	86->
600	**COLUMBUS 600**	•	87 ->	FD0013	SP	BT				FD0013	BT													**COLUMBUS 600**	87->

HRD

cc	Modello / Model / Modeles / Modelo / Modell	dfd		Gamma / Range						Gamma / Range						Gamma Range		Gamma Range				Gamma / Range		Modello / Model / Modeles / Modelo / Modell	
50	**GS 50 ENDURO**		00 -> 02	FD0162	BT					FD0206	X01	SD	BD											**GS 50 ENDURO**	00->02
50	**SONIC 2 50 SUPERMOTARD**		00 -> 02	FD0162	BT					FD0094	SD	BD												**SONIC 2 50 SUPERMOTARD**	00->02
50	**SONIC 2 50 TRAIL**		00 -> 02	FD0162	BT					FD0094	SD	BD												**SONIC 2 50 TRAIL**	00->02
80	**RP 80 CROSS**		83 ->	GF1181	std					GF1181	std													**RP 80 CROSS**	83->
125	**FORMULA 125 LS**		86 ->	FD0048	BT					FD0048	BT													**FORMULA 125 LS**	86->
125	**PLATINO 125 SL**		86 ->	FD0048	BT					FD0048	BT													**PLATINO 125 SL**	86->
125	**PLATINO 125 ST**		86	FD0012	TS	BT																		**PLATINO 125 ST**	86
125	**ROAD 125 ST**		86 ->	FD0012	TS	BT																		**ROAD 125 ST**	86->
125	**SILVER 125 HOUSE**		86 ->	FD0048	BT					FD0048	BT													**SILVER 125 HOUSE**	86->
125	**SUPERMOTARD 125**		00 -> 02	FD0162	BT					FD0094	SD	BD												**SUPERMOTARD 125**	00->02
125	**TRAIL 125**		00 -> 02	FD0162	BT					FD0094	SD	BD												**TRAIL 125**	00->02

HUSABERG

cc	Modello / Model / Modeles / Modelo / Modell	dfd		Gamma / Range						Gamma / Range						Gamma Range				Gamma Range				Gamma / Range		Modello / Model / Modeles / Modelo / Modell	
125	**TE 125**		13	FD0186	X01	SD	BD			FD0348	X01	SD	BD													**TE 125**	13
250	**FE 250**		13	FD0186	X01	SD	BD			FD0348	X01	SD	BD													**FE 250**	13
250	**TE 250**		11 -> 13	FD0186	X01	SD	BD			FD0348	X01	SD	BD													**TE 250**	11->13
300	**TE 300**		11 -> 13	FD0186	X01	SD	BD			FD0348	X01	SD	BD													**TE 300**	11->13
350	**FC 350**		95 ->	FD0186	X01	SD	BD			FD0206	X01	SD	BD													**FC 350**	95->
350	**FE 350**		93 -> 99	FD0186	X01	SD	BD			FD0206	X01	SD	BD													**FE 350**	93->99
350	**FE 350**		13	FD0186	X01	SD	BD			FD0348	X01	SD	BD													**FE 350**	13
350	**MC 350**		91 -> 93	FD0113	BT					FD0073	X01	SD	BD													**MC 350**	91->93
350	**MC 350**		94 ->	FD0113	BT					FD0206	X01	SD	BD													**MC 350**	94->
390	**FE 390**		10 -> 13	FD0186	X01	SD	BD			FD0348	X01	SD	BD			DF5048	A	OE	AF	DF5024	A	AP	OE			**FE 390**	10->13
400	**FC 400**		99 -> 02	FD0186	X01	SD	BD			FD0206	X01	SD	BD			DF5048	A	OE	AF	DF5024	A	AP	OE			**FC 400**	99->02
400	**FE 400 S - E**		98 -> 03	FD0186	X01	SD	BD			FD0206	X01	SD	BD			DF5048	A	OE	AF	DF5024	A	AP	OE			**FE 400 S - E**	98->03
400	**FS 400 E - C**		01 -> 03	FD0143	R01	B4R	SP	TS	BT	FD0206	X01	SD	BD													**FS 400 E - C**	01->03
450	**FC 450**		98 -> 08	FD0186	X01	SD	BD			FD0206	X01	SD	BD			DF5048	A	OE	AF	DF5024	A	AP	OE			**FC 450**	98->08
450	**FE 450**		09 -> 13	FD0186	X01	SD	BD			FD0348	X01	SD	BD			DF5048	A	OE	AF	DF5024	A	AP	OE			**FE 450**	09->13
450	**FE 450 E**		04 -> 08	FD0186	X01	SD	BD			FD0206	X01	SD	BD			DF5048	A	OE	AF	DF5024	A	AP	OE			**FE 450 E**	04->08
450	**FS 450 C**		06 -> 08	FD0462	TS					FD0206	X01	SD	BD													**FS 450 C**	06->08

dfd **DOPPIO FRENO A DISCO** *twin disc / 2 disques de frein nécessaires / 2 discos de freno se requieren / 2 Bremsscheiben erforderlich*

FRENO ANTERIORE *front brake / frein avant / freno delantero / vorne Bremse*

FRENO POSTERIORE *rear brake / frein arrier / freno trasero / hinten Bremse*

FRENO A MANO *hand brake / frein à main / freno de mano / Handbremse*

DISCO ANTERIORE *front disc / disque avant / disco delantero / vorne Bremsscheiben*

FRENO POSTERIORE *rear brake / frein arrier / freno trasero / hinten Bremse*

DISCO MAGGIORATO *oversize disc / disque oversize /disco oversize / oversize Bremsscheiben*

SUPPORTO PINZA *bracket / pattes de déport / soporte de pinza / Bremssatelträger*

SERIE DISCHI FRIZIONE *clutch set / jeu d'embrayage / jeugo d'embrague / Kupplungsatz*

SERIE MOLLE / *clutch spring set / ressort d'embrayage / jeugo muelles d'embrague / Kupplungsatzfedern*

HUSABERG

cc	Modello / Model / Modeles / Modelo / Modell	dfd			Gamma / Range						Gamma / Range					Gamma Range				Gamma Range							Gamma / Range										Modello / Model / Modeles / Modelo / Modell	
450	**FS 450 E - C**		03 -> 05	FD0143	R01	B4R	SP	TS	BT	FD0206	X01	SD	BD																								**FS 450 E - C**	03->05
450	**FX 450**		03 -> 08	FD0186	X01	SD	BD			FD0206	X01	SD	BD			DF5048	A	OE	AF	DF5024	A	AP	OE															**FX 450**	03->08
470	**FC 470 E**		01 -> 02	FD0186	X01	SD	BD			FD0206	X01	SD	BD			DF5048	A	OE	AF	DF5024	A	AP	OE															**FC 470 E**	01->02
470	**FX 470 E**		01 -> 02	FD0186	X01	SD	BD			FD0206	X01	SD	BD			DF5048	A	OE	AF	DF5024	A	AP	OE															**FX 470 E**	01->02
500	**500 all models**		91 ->	FD0113	BT					FD0073	X01	SD	BD																								**500 all models**	91->
501	**501 ENDURO**			FD0113	BT					FD0073	X01	SD	BD																								**501 ENDURO**	
501	**FC 501**		98 -> 01	FD0186	X01	SD	BD			FD0206	X01	SD	BD			DF5048	A	OE	AF	DF5024	A	AP	OE															**FC 501**	98->01
501	**FE 501**		13	FD0186	X01	SD	BD			FD0348	X01	SD	BD																								**FE 501**	13
501	**FE 501 S - E**		98 -> 04	FD0186	X01	SD	BD			FD0206	X01	SD	BD			DF5048	A	OE	AF	DF5024	A	AP	OE															**FE 501 S - E**	98->04
550	**FC 550**		01 -> 05	FD0186	X01	SD	BD			FD0206	X01	SD	BD			DF5048	A	OE	AF	DF5024	A	AP	OE															**FC 550**	01->05
550	**FE 550 E**		04 -> 08	FD0186	X01	SD	BD			FD0206	X01	SD	BD			DF5048	A	OE	AF	DF5024	A	AP	OE															**FE 550 E**	04->08
570	**FE 570**		09 -> 13	FD0186	X01	SD	BD			FD0348	X01	SD	BD			DF5048	A	OE	AF	DF5024	A	AP	OE															**FE 570**	09->13
600	**600 ENDURO**			FD0113	BT					FD0073	X01	SD	BD																								**600 ENDURO**	
600	**EF 600 E (Quad)**		98 ->	FD0206	X01	SD	BD			FD0210	BT																										**EF 600 E (Quad)**	98->
600	**FC 600 SUPERMOTARD**		98 -> 01	FD0186	X01	SD	BD			FD0206	X01	SD	BD			DF5048	A	OE	AF	DF5024	A	AP	OE															**FC 600 SUPERMOTARD**	98->01
600	**FE 600 S - E - R**		98 -> 02	FD0186	X01	SD	BD			FD0206	X01	SD	BD			DF5048	A	OE	AF	DF5024	A	AP	OE															**FE 600 S - E - R**	98->02
650	**FE 650 E**		01 -> 08	FD0186	X01	SD	BD			FD0206	X01	SD	BD			DF5048	A	OE	AF	DF5024	A	AP	OE															**FE 650 E**	01->08
650	**FS 650 E - C**		01 -> 05	FD0143	R01	B4R	SP	TS	BT	FD0206	X01	SD	BD																								**FS 650 E - C**	01->05
650	**FS 650 E - C**		06 -> 08	FD0462	TS					FD0206	X01	SD	BD																								**FS 650 E - C**	06->08
650	**FX 650 E**		01 -> 05	FD0186	X01	SD	BD			FD0206	X01	SD	BD			DF5048	A	OE	AF	DF5024	A	AP	OE															**FX 650 E**	01->05

HUSQVARNA

cc	Modello / Model / Modeles / Modelo / Modell	dfd			Gamma / Range						Gamma / Range					Gamma Range				Gamma Range							Gamma / Range										Modello / Model / Modeles / Modelo / Modell	
elect	**EE**		20	FD0372 + FD0372	SD																																**EE**	20
50	**CR 50 JUNIOR**		06 ->	FD0315	BD																																**CR 50 JUNIOR**	06->
50	**CR 50 PRO SENJOR**		06 ->	FD0315	BD					FD0372	SD																										**CR 50 PRO SENJOR**	06->
50	**CR 50 SENJOR**		06 ->	FD0315	BD					FD0372	SD																										**CR 50 SENJOR**	06->
50	**HUSQY BOY 50**		01 ->	FD0094	SD	BD																														**HUSQY BOY 50**	01->
50	**RACING 50**		98 ->	FD0094	SD	BD																														**RACING 50**	98->
50	**SM 50**		02 -> 09	FD0162	BT					FD0094	SD	BD																										**SM 50**	02->09
50	**SM 50**		10 ->	FD0315	BD					FD0372	SD																										**SM 50**	10->
50	**TC 50**		17 -> 20	FD0372	SD					FD0372	SD																										**TC 50**	17->20
50	**TC 50 MINI**		17 -> 20	FD0372	SD					FD0372	SD																										**TC 50 MINI**	17->20
50	**WR 50**		02 ->	FD0162	BT					FD0094	SD	BD																										**WR 50**	02->
50	**WRS 50 (SCOOTER)**		98 ->	FD0094	SD	BD				GF1233	std																										**WRS 50 (SCOOTER)**	98->
65	**CR 65**		10 -> 11	FD0354	SD					FD0354	SD					DF5193	A	AF																				**CR 65**	10->11
65	**CR 65**		12 -> 14	FD0354	SD					FD0464	SD					DF5193	A	AF																				**CR 65**	12->14
65	**TC 65**		17 -> 20	FD0354	SD					FD0354	SD					DF5193	A	AF		DF5194	A						F1480	A	AC	CC	R	SR					**TC 65**	17->20
85	**TC 85**		14 -> 17	FD0481	SD	BD				FD0464	SD					DF5158	A	AF		DF5194	A						F1511	A	AC	CC							**TC 85**	14->17
85	**TC 85**		18 -> 20	FD0481	SD	BD				FD0464	SD					DF5158	A	AF		DF5194	A						F1347	CC	R	SR	Q	QC					**TC 85**	18->20
125	**125 ALL MODELS 1992**		92	FD0122	SD	BD				FD0080	SD	BD																										**125 ALL MODELS 1992**	92
125	**125 ALL MODELS 1993**		93	FD0122	SD	BD				FD0123	BD																										**125 ALL MODELS 1993**	93
125	**125 ALL MODELS 1994-1995**		94 -> 95	FD0186	X01	SD	BD			FD0206	X01	SD	BD																										**125 ALL MODELS 1994-1995**	94->95
125	**CR 125**		-> 80	GF1125	std					GF1125	std																										**CR 125**	->80
125	**CR 125**		81 -> 82	GF1110	std					GF1110	std																										**CR 125**	81->82
125	**CR 125**		83 -> 84	GF1152	std	FTR				GF1110	std																										**CR 125**	83->84
125	**CR 125**		85 -> 90	FD0012	TS	BT				GF1152	std	FTR																										**CR 125**	85->90
125	**CR 125**		91 -> 94	FD0113	BT					FD0073	X01	SD	BD			DF5017	A			DF5018	A	AP																**CR 125**	91->94
125	**CR 125**		95	FD0113	BT					FD0073	X01	SD	BD			DF5017	A			DF5018	A	AP					F1502	A	AC	CC	R	SR	Q	QC			**CR 125**	95
125	**CR 125**		96 -> 03	FD0186	X01	SD	BD			FD0206	X01	SD	BD			DF5081	A	AF		DF5036	A						F1502	A	AC	CC	R	SR	Q	QC			**CR 125**	96->03
125	**CR 125**		04	FD0186	X01	SD	BD			FD0206	X01	SD	BD			DF5081	A	AF		DF5102	A						F1502	A	AC	CC	R	SR	Q	QC			**CR 125**	04
125	**CR 125**		05 -> 13	FD0186	X01	SD	BD			FD0348	X01	SD	BD			DF5081	A	AF		DF5288	A						F1502	A	AC	CC	R	SR	Q	QC			**CR 125**	05->13
125	**RC 125**		-> 80	GF1125	std					GF1125	std																										**RC 125**	->80
125	**RC 125**		81 -> 82	GF1110	std					GF1110	std																										**RC 125**	81->82
125	**RC 125**		83 ->	GF1152	std	FTR				GF1110	std																										**RC 125**	83->

dfd **DOPPIO FRENO A DISCO** *twin disc / 2 disques de frein nécessaires / 2 discos de freno se requieren / 2 Bremsscheiben erforderlich*

FRENO ANTERIORE *front brake / frein avant / freno delantero / vorne Bremse*

FRENO POSTERIORE *rear brake / frein arrier / freno trasero / hinten Bremse*

FRENO A MANO *hand brake / frein à main / freno de mano / Handbremse*

DISCO ANTERIORE *front disc / disque avant / disco delantero / vorne Bremsscheiben*

FRENO POSTERIORE *rear brake / frein arrier / freno trasero / hinten Bremse*

DISCO MAGGIORATO *oversize disc / disque oversize /disco oversize / oversize Bremsscheiben*

SUPPORTO PINZA *bracket / pattes de déport / soporte de pinza / Bremssatelträger*

SERIE DISCHI FRIZIONE *clutch set / jeu d'embrayage / jeugo d'embrague / Kupplungsatz*

SERIE MOLLE / *clutch spring set / ressort d'embrayage / jeugo muelles d'embrague / Kupplungsatzfedern*

HUSQVARNA

cc	Modello / Model / Modeles / Modelo / Modell	dfd			Gamma / Range						Gamma / Range					Gamma Range				Gamma Range							Gamma / Range									Modello / Model / Modeles / Modelo / Modell	
125	**SM 125 SUPERMOTARD**		98 -> 13	FD0186	X01	SD	BD			FD0206	X01	SD	BD													F1502	A	AC	CC	R	SR	Q	QC		**SM 125 SUPERMOTARD**	98->13
125	**SM S 125**		09 -> 13	FD0186	X01	SD	BD			FD0206	X01	SD	BD													F1502	A	AC	CC	R	SR	Q	QC		**SM S 125**	09->13
125	**SMS 125 4T**		11 -> 13	FD0186	X01	SD	BD			FD0206	X01	SD	BD																						**SMS 125 4T**	11->13
125	**TC 125**		14 -> 17	FD0186	X01	SD	BD			FD0348	X01	SD	BD			DF5048	A	OE	AF	DF5024	A	AP	OE	DF5114AF	DFST16	F1502	A	AC	CC	R	SR	Q	QC	MO314F	**TC 125**	14->17
125	**TC 125**		18	FD0186	X01	SD	BD			FD0348	X01	SD	BD			DF5048	A	OE	AF	DF5024	A	AP	OE	DF5114AF	DFST16	F1502	A	AC	CC	R	SR	Q	QC		**TC 125**	18
125	**TC 125**		19 -> 20	FD0186	X01	SD	BD			FD0348	X01	SD	BD			DF5048	A	OE	AF	DF5024	A	AP	OE	DF5114AF	DFST16	F1348	CC	R	SR	Q	QC				**TC 125**	19->20
125	**TE 125**		14 -> 16	FD0186	X01	SD	BD			FD0348	X01	SD	BD			DF5048	A	OE	AF	DF5024	A	AP	OE	DF5114AF	DFST16	F1502	A	AC	CC	R	SR	Q	QC		**TE 125**	14->16
125	**TE 125 4T**		11 -> 13	FD0186	X01	SD	BD			FD0348	X01	SD	BD			DF5048	A	OE	AF	DF5024	A	AP	OE	DF5114AF	DFST16										**TE 125 4T**	11->13
125	**TX 125**		17 -> 18	FD0186	X01	SD	BD			FD0348	X01	SD	BD			DF5048	A	OE	AF	DF5024	A	AP	OE	DF5114AF	DFST16	F1502	A	AC	CC	R	SR	Q	QC	MO314F	**TX 125**	17->18
125	**TX 125**		19 -> 20	FD0186	X01	SD	BD			FD0348	X01	SD	BD			DF5048	A	OE	AF	DF5024	A	AP	OE	DF5114AF	DFST16										**TX 125**	19->20
125	**WR 125**		-> 82	GF1152	std	FTR				GF1110	std																								**WR 125**	->82
125	**WR 125**		83 -> 85	GF1160	std					GF1110	std																								**WR 125**	83->85
125	**WR 125**		86	FD0012	TS	BT				GF1152	std	FTR																							**WR 125**	86
125	**WR 125**		87 -> 90	FD0113	BT					GF1152	std	FTR																							**WR 125**	87->90
125	**WR 125**		91 -> 94	FD0113	BT					FD0073	X01	SD	BD							DF5018	A	AP													**WR 125**	91->94
125	**WR 125**		95 -> 97	FD0113	BT					FD0073	X01	SD	BD							DF5018	A	AP				F1502	A	AC	CC	R	SR	Q	QC		**WR 125**	95->97
125	**WR 125**		98 -> 03	FD0186	X01	SD	BD			FD0206	X01	SD	BD			DF5081	A	AF		DF5036	A					F1502	A	AC	CC	R	SR	Q	QC		**WR 125**	98->03
125	**WR 125**		04 -> 05	FD0186	X01	SD	BD			FD0348	X01	SD	BD			DF5081	A	AF		DF5102	A					F1502	A	AC	CC	R	SR	Q	QC		**WR 125**	04->05
125	**WR 125**		06 -> 13	FD0186	X01	SD	BD			FD0348	X01	SD	BD			DF5081	A	AF		DF5288	A					F1502	A	AC	CC	R	SR	Q	QC		**WR 125**	06->13
125	**WRE 125**		-> 82	GF1152	std	FTR				GF1110	std																								**WRE 125**	->82
125	**WRE 125**		83 -> 87	GF1160	std					GF1110	std																								**WRE 125**	83->87
125	**WRE 125**		88	FD0113	BT					GF1152	std	FTR																							**WRE 125**	88
125	**WRE 125**		89 -> 94	FD0113	BT					GF1185	std																								**WRE 125**	89->94
125	**WRE 125**		95 -> 04	FD0186	X01	SD	BD			FD0206	X01	SD	BD			DF5081	A	AF		DF5036	A					F1502	A	AC	CC	R	SR	Q	QC		**WRE 125**	95->04
125	**WRE 125**		05 -> 13	FD0186	X01	SD	BD			FD0348	X01	SD	BD			DF5081	A	AF		DF5102	A					F1502	A	AC	CC	R	SR	Q	QC		**WRE 125**	05->13
125	**WRE 125 DUAL**		95 -> 03	FD0186	X01	SD	BD			FD0206	X01	SD	BD			DF5081	A	AF		DF5036	A														**WRE 125 DUAL**	95->03
150	**CR 150**		11	FD0186	X01	SD	BD			FD0348	X01	SD	BD													F1502	A	AC	CC	R	SR	Q	QC		**CR 150**	11
150	**TE 150**		17 -> 18	FD0186	X01	SD	BD			FD0348	X01	SD	BD													F1502	A	AC	CC	R	SR	Q	QC	MO314F	**TE 150**	17->18
150	**WR 150**		11	FD0186	X01	SD	BD			FD0348	X01	SD	BD													F1502	A	AC	CC	R	SR	Q	QC		**WR 150**	11
240	**CR 240**		-> 80	GF1110	std					GF1110	std																								**CR 240**	->80
240	**CR 240**		81 -> 82	GF1152	std	FTR				GF1110	std																								**CR 240**	81->82
240	**CR 240**		83 -> 86	GF1160	std					GF1110	std																								**CR 240**	83->86
240	**CR 240**		87 ->	FD0113	BT					GF1152	std	FTR																							**CR 240**	87->
240	**RC 240**		-> 80	GF1110	std					GF1110	std																								**RC 240**	->80
240	**RC 240**		81 -> 82	GF1152	std	FTR				GF1110	std																								**RC 240**	81->82
240	**RC 240**		83 ->	GF1160	std					GF1110	std																								**RC 240**	83->
240	**WR 240**		83 -> 84	GF1160	std					GF1110	std																								**WR 240**	83->84
240	**WR 240**		85	GF1160	std					GF1152	std	FTR																							**WR 240**	85
240	**WR 240**		86	FD0012	TS	BT				GF1152	std	FTR																							**WR 240**	86
240	**WR 240**		87 -> 90	FD0113	BT					GF1152	std	FTR																							**WR 240**	87->90
240	**WR 240**		91 ->	FD0113	BT					FD0073	X01	SD	BD																						**WR 240**	91->
240	**WRE 240**		83 ->	GF1160	std					GF1110	std																								**WRE 240**	83->
240	**WRK 240**		88 ->	FD0113	BT					GF1152	std	FTR																							**WRK 240**	88->
250	**250 ALL MODELS 1992**		92	FD0122	SD	BD				FD0080	SD	BD																							**250 ALL MODELS 1992**	92
250	**250 ALL MODELS 1993**		93	FD0122	SD	BD				FD0123	BD																								**250 ALL MODELS 1993**	93
250	**250 ALL MODELS 1994-1995**		94 -> 95	FD0186	X01	SD	BD			FD0206	X01	SD	BD																						**250 ALL MODELS 1994-1995**	94->95
250	**CR 250**		-> 80	GF1110	std					GF1110	std																								**CR 250**	->80
250	**CR 250**		81 -> 82	GF1152	std	FTR				GF1110	std																								**CR 250**	81->82
250	**CR 250**		83 -> 84	GF1160	std					GF1110	std																								**CR 250**	83->84
250	**CR 250**		85 -> 94	FD0012	TS	BT				GF1152	std	FTR																							**CR 250**	85->94
250	**CR 250**		95	FD0012	TS	BT				GF1152	std	FTR														F1417	A	AC	CC	R	SR				**CR 250**	95
250	**CR 250**		96 -> 98	FD0186	X01	SD	BD			FD0206	X01	SD	BD			DF5081	A	AF		DF5036	A					F1417	A	AC	CC	R	SR				**CR 250**	96->98
250	**CR 250**		99 -> 03	FD0186	X01	SD	BD			FD0206	X01	SD	BD			DF5081	A	AF		DF5036	A					F1449	A	AC	CC	R	SR	Q	QC		**CR 250**	99->03
250	**CR 250**		04	FD0186	X01	SD	BD			FD0348	X01	SD	BD			DF5081	A	AF		DF5102	A					F1449	A	AC	CC	R	SR	Q	QC		**CR 250**	04
250	**CR 250**		05 -> 13	FD0186	X01	SD	BD			FD0348	X01	SD	BD			DF5081	A	AF		DF5288	A					F1449	A	AC	CC	R	SR	Q	QC		**CR 250**	05->13
250	**FC 250**		14 -> 15	FD0186	X01	SD	BD			FD0348	X01	SD	BD			DF5048	A	OE	AF	DF5024	A	AP	OE	DF5114AF	DFST16	F1485	A	AC	CC	R	SR	Q	QC	MO074F	**FC 250**	14->15
250	**FC 250**		16 -> 17	FD0186	X01	SD	BD			FD0348	X01	SD	BD			DF5048	A	OE	AF	DF5024	A	AP	OE	DF5114AF	DFST16	F1470	A	AC	CC	R	SR	Q	QC	MO074F	**FC 250**	16->17

dfd **DOPPIO FRENO A DISCO** *twin disc / 2 disques de frein nécessaires / 2 discos de freno se requieren / 2 Bremsscheiben erforderlich*

FRENO ANTERIORE *front brake / frein avant / freno delantero / vorne Bremse*

FRENO POSTERIORE *rear brake / frein arrier / freno trasero / hinten Bremse*

FRENO A MANO *hand brake / frein à main / freno de mano / Handbremse*

DISCO ANTERIORE *front disc / disque avant / disco delantero / vorne Bremsscheiben*

FRENO POSTERIORE *rear brake / frein arrier / freno trasero / hinten Bremse*

DISCO MAGGIORATO *oversize disc / disque oversize /disco oversize / oversize Bremsscheiben*

SUPPORTO PINZA *bracket / pattes de déport / soporte de pinza / Bremssatelträger*

SERIE DISCHI FRIZIONE *clutch set / jeu d'embrayage / jeugo d'embrague / Kupplungsatz*

SERIE MOLLE / *clutch spring set / ressort d'embrayage / jeugo muelles d'embrague / Kupplungsatzfedern*

HUSQVARNA

cc	Modello / Model / Modeles / Modelo / Modell	dfd			Gamma / Range						Gamma / Range					Gamma Range				Gamma Range						Gamma / Range														Modello / Model / Modeles / Modelo / Modell	
250	**FC 250**		18 -> 20	FD0186	X01	SD	BD			FD0348	X01	SD	BD			DF5048	A	OE	AF	DF5024	A	AP	OE	DF5114AF	DFST16	F1470	A	AC	CC	R	SR	Q	QC							**FC 250**	18->20
250	**FE 250**		13	FD0186	X01	SD	BD			FD0348	X01	SD	BD			DF5048	A	OE	AF	DF5024	A	AP	OE	DF5114AF	DFST16	F1485	A	AC	CC	R	SR	Q	QC						MO074F	**FE 250**	13
250	**FE 250**		14 -> 20	FD0186	X01	SD	BD			FD0348	X01	SD	BD			DF5048	A	OE	AF	DF5024	A	AP	OE	DF5114AF	DFST16	F1485	A	AC	CC	R	SR	Q	QC							**FE 250**	14->20
250	**RC 250**		-> 80	GF1110	std					GF1110	std																													**RC 250**	->80
250	**RC 250**		81 -> 82	GF1152	std	FTR				GF1110	std																															**RC 250**	81->82
250	**RC 250**		83 ->	GF1160	std					GF1110	std																															**RC 250**	83->
250	**TC 250**		02 -> 03	FD0186	X01	SD	BD			FD0206	X01	SD	BD			DF5081	A	AF		DF5288	A																					**TC 250**	02->03
250	**TC 250**		04 -> 13	FD0186	X01	SD	BD			FD0348	X01	SD	BD			DF5081	A	AF		DF5288	A					F1502	A	AC	CC	R	SR	Q	QC							**TC 250**	04->13
250	**TC 250**		14 -> 20	FD0186	X01	SD	BD			FD0348	X01	SD	BD			DF5048	A	OE	AF	DF5024	A	AP	OE	DF5114AF	DFST16	F1485	A	AC	CC	R	SR	Q	QC							**TC 250**	14->20
250	**TE 250**		02 -> 03	FD0186	X01	SD	BD			FD0206	X01	SD	BD			DF5081	A	AF		DF5036	A																					**TE 250**	02->03
250	**TE 250**		04 -> 10	FD0186	X01	SD	BD			FD0206	X01	SD	BD			DF5081	A	AF		DF5102	A					F1502	A	AC	CC	R	SR	Q	QC							**TE 250**	04->10
250	**TE 250**		11 -> 12	FD0186	X01	SD	BD			FD0206	X01	SD	BD			DF5081	A	AF		DF5102	A					F1502	A	AC	CC	R	SR	Q	QC						MO323F	**TE 250**	11->12
250	**TE 250**		13	FD0186	X01	SD	BD			FD0206	X01	SD	BD			DF5081	A	AF		DF5102	A					F1502	A	AC	CC	R	SR	Q	QC							**TE 250**	13
250	**TE 250**		14 -> 17	FD0186	X01	SD	BD			FD0348	X01	SD	BD			DF5048	A	OE	AF	DF5024	A	AP	OE	DF5114AF	DFST16	F1485	A	AC	CC	R	SR	Q	QC							**TE 250**	14->17
250	**TE 250 i**		18 -> 20	FD0186	X01	SD	BD			FD0348	X01	SD	BD			DF5048	A	OE	AF	DF5024	A	AP	OE	DF5114AF	DFST16	F1485	A	AC	CC	R	SR	Q	QC							**TE 250 i**	18->20
250	**TXC 250**		10 -> 13	FD0186	X01	SD	BD			FD0206	X01	SD	BD			DF5081	A	AF		DF5288	A					F1502	A	AC	CC	R	SR	Q	QC							**TXC 250**	10->13
250	**WR 250**		83 -> 86	GF1160	std					GF1110	std																															**WR 250**	83->86
250	**WR 250**		87 -> 89	FD0113	BT					GF1152	std	FTR																														**WR 250**	87->89
250	**WR 250**		90	FD0113	BT					FD0073	X01	SD	BD																															**WR 250**	90
250	**WR 250**		91	FD0113	BT					FD0073	X01	SD	BD			DF5017	A			DF5018	A	AP																					**WR 250**	91
250	**WR 250**		92 -> 95	FD0113	BT					FD0073	X01	SD	BD			DF5017	A			DF5018	A	AP				F1346	A	AC													**WR 250**	92->95
250	**WR 250**		96 -> 97	FD0113	BT					FD0073	X01	SD	BD			DF5017	A			DF5018	A	AP				F1417	A	AC	CC	R	SR										**WR 250**	96->97
250	**WR 250**		98	FD0186	X01	SD	BD			FD0206	X01	SD	BD			DF5081	A	AF		DF5036	A					F1417	A	AC	CC	R	SR										**WR 250**	98
250	**WR 250**		99 -> 03	FD0186	X01	SD	BD			FD0206	X01	SD	BD			DF5081	A	AF		DF5036	A					F1449	A	AC	CC	R	SR	Q	QC							**WR 250**	99->03
250	**WR 250**		04 -> 06	FD0186	X01	SD	BD			FD0206	X01	SD	BD			DF5081	A	AF		DF5075	A	AP				F1449	A	AC	CC	R	SR	Q	QC							**WR 250**	04->06
250	**WR 250**		07 -> 13	FD0186	X01	SD	BD			FD0208	BT					DF5081	A	AF		DF5288	A					F1449	A	AC	CC	R	SR	Q	QC							**WR 250**	07->13
250	**WRE 250**		83 ->	GF1160	std					GF1110	std																															**WRE 250**	83->
250	**XC 250**		87 ->	FD0113	BT					GF1152	std	FTR																														**XC 250**	87->
260	**WR 260**		91 ->	FD0113	BT					FD0073	X01	SD	BD																															**WR 260**	91->
260	**WRK 260**		88 ->	FD0113	BT					GF1152	std	FTR																														**WRK 260**	88->
300	**TC 300**		14 -> 17	FD0186	X01	SD	BD			FD0348	X01	SD	BD			DF5048	A	OE	AF	DF5024	A	AP	OE	DF5114AF	DFST16																	**TC 300**	14->17
300	**TE 300**		14 -> 17	FD0186	X01	SD	BD			FD0348	X01	SD	BD			DF5048	A	OE	AF	DF5024	A	AP	OE	DF5114AF	DFST16	F1485	A	AC	CC	R	SR	Q	QC							**TE 300**	14->17
300	**TE 300 i**		18 -> 20	FD0186	X01	SD	BD			FD0348	X01	SD	BD			DF5048	A	OE	AF	DF5024	A	AP	OE	DF5114AF	DFST16	F1485	A	AC	CC	R	SR	Q	QC							**TE 300 i**	18->20
300	**TX 300**		19	FD0186	X01	SD	BD			FD0348	X01	SD	BD			DF5048	A	OE	AF	DF5024	A	AP	OE	DF5114AF	DFST16	F1485	A	AC	CC	R	SR	Q	QC							**TX 300**	19
300	**TX 300 i**		20	FD0186	X01	SD	BD			FD0348	X01	SD	BD			DF5048	A	OE	AF	DF5024	A	AP	OE	DF5114AF	DFST16	F1485	A	AC	CC	R	SR	Q	QC							**TX 300 i**	20
300	**WR 300**		99 -> 08	FD0186	X01	SD	BD			FD0206	X01	SD	BD																													**WR 300**	99->08
300	**WR 300**		09 -> 13	FD0186	X01	SD	BD			FD0348	X01	SD	BD																													**WR 300**	09->13
310	**TC 310**		11 -> 13	FD0186	X01	SD	BD			FD0348	X01	SD	BD													F1502	A	AC	CC	R	SR	Q	QC							**TC 310**	11->13
310	**TE 310 4T**		10 -> 13	FD0186	X01	SD	BD			FD0348	X01	SD	BD							DF5288	A					F1502	A	AC	CC	R	SR	Q	QC							**TE 310 4T**	10->13
310	**TXC 310**		11 -> 13	FD0186	X01	SD	BD			FD0348	X01	SD	BD							DF5288	A					F1502	A	AC	CC	R	SR	Q	QC							**TXC 310**	11->13
350	**FC 350**		14 -> 15	FD0186	X01	SD	BD			FD0348	X01	SD	BD			DF5048	A	OE	AF	DF5024	A	AP	OE	DF5114AF	DFST16	F1485	A	AC	CC	R	SR	Q	QC						MO074F	**FC 350**	14->15
350	**FC 350**		16 -> 18	FD0186	X01	SD	BD			FD0348	X01	SD	BD			DF5048	A	OE	AF	DF5024	A	AP	OE	DF5114AF	DFST16	F1470	A	AC	CC	R	SR	Q	QC						MO141F	**FC 350**	16->18
350	**FC 350**		19 -> 20	FD0186	X01	SD	BD			FD0348	X01	SD	BD			DF5048	A	OE	AF	DF5024	A	AP	OE	DF5114AF	DFST16	F1470	A	AC	CC	R	SR	Q	QC							**FC 350**	19->20
350	**FE 350**		14 -> 20	FD0186	X01	SD	BD			FD0348	X01	SD	BD			DF5048	A	OE	AF	DF5024	A	AP	OE	DF5114AF	DFST16	F1485	A	AC	CC	R	SR	Q	QC							**FE 350**	14->20
350	**FX 350**		17 -> 18	FD0186	X01	SD	BD			FD0348	X01	SD	BD			DF5048	A	OE	AF	DF5024	A	AP	OE	DF5114AF	DFST16	F1470	A	AC	CC	R	SR	Q	QC						MO141F	**FX 350**	17->18
350	**FX 350**		19 -> 20	FD0186	X01	SD	BD			FD0348	X01	SD	BD			DF5048	A	OE	AF	DF5024	A	AP	OE	DF5114AF	DFST16	F1470	A	AC	CC	R	SR	Q	QC							**FX 350**	19->20
350	**TE 350**		90 -> 95	FD0113	BT					FD0073	X01	SD	BD							DF5018	A	AP																			**TE 350**	90->95
350	**TE 350**		96 -> 13	FD0186	X01	SD	BD			FD0206	X01	SD	BD			DF5017	A			DF5018	A	AP																			**TE 350**	96->13
360	**CR 360**		95 -> 98	FD0186	X01	SD	BD			FD0206	X01	SD	BD													F1417	A	AC	CC	R	SR										**CR 360**	95->98
360	**WR 360**		92 -> 94	FD0113	BT					FD0073	X01	SD	BD													F1346	A	AC													**WR 360**	92->94
360	**WR 360**		95	FD0186	X01	SD	BD			FD0206	X01	SD	BD													F1346	A	AC													**WR 360**	95
360	**WR 360**		96 -> 98	FD0186	X01	SD	BD			FD0206	X01	SD	BD													F1417	A	AC	CC	R	SR										**WR 360**	96->98
360	**WR 360**		99	FD0186	X01	SD	BD			FD0206	X01	SD	BD													F1449	A	AC	CC	R	SR	Q	QC							**WR 360**	99
360	**WR 360**		00 -> 01	FD0186	X01	SD	BD			FD0206	X01	SD	BD			DF5081	A	AF		DF5036	A					F1449	A	AC	CC	R	SR	Q	QC							**WR 360**	00->01
360	**WR 360**		02 -> 13	FD0186	X01	SD	BD			FD0206	X01	SD	BD			DF5081	A	AF		DF5075	A	AP				F1449	A	AC	CC	R	SR	Q	QC							**WR 360**	02->13
390	**CR 390**		-> 80	GF1110	std					GF1110	std																															**CR 390**	->80
390	**RC 390**		-> 80	GF1110	std					GF1110	std																															**RC 390**	->80

dfd **DOPPIO FRENO A DISCO** *twin disc / 2 disques de frein nécessaires / 2 discos de freno se requieren / 2 Bremsscheiben erforderlich*

FRENO ANTERIORE *front brake / frein avant / freno delantero / vorne Bremse*

FRENO POSTERIORE *rear brake / frein arrier / freno trasero / hinten Bremse*

FRENO A MANO *hand brake / frein à main / freno de mano / Handbremse*

DISCO ANTERIORE *front disc / disque avant / disco delantero / vorne Bremsscheiben*

FRENO POSTERIORE *rear brake / frein arrier / freno trasero / hinten Bremse*

DISCO MAGGIORATO *oversize disc / disque oversize /disco oversize / oversize Bremsscheiben*

SUPPORTO PINZA *bracket / pattes de déport / soporte de pinza / Bremssatelträger*

SERIE DISCHI FRIZIONE *clutch set / jeu d'embrayage / jeugo d'embrague / Kupplungsatz*

SERIE MOLLE / *clutch spring set / ressort d'embrayage / jeugo muelles d'embrague / Kupplungsatzfedern*

HUSQVARNA

cc	Modello / Model / Modeles / Modelo / Modell	dfd		Gamma / Range						Gamma / Range					Gamma Range				Gamma Range						Gamma / Range										Modello / Model / Modeles / Modelo / Modell	
400	**SM 400 SUPERMOTARD**		02 ->	FD0093	R01	SP	TS	BT		FD0206	X01	SD	BD																						**SM 400 SUPERMOTARD**	02->
400	**TC 400**		02 ->	FD0186	X01	SD	BD			FD0206	X01	SD	BD		DF5081	A	AF		DF5075	A	AP															**TC 400**	02->
400	**TE 400**		01 -> 13	FD0186	X01	SD	BD			FD0206	X01	SD	BD												F1418	A	AC	CC	R	SR						**TE 400**	01-> 13
400	**TE 400 E DUAL - ENDURO**		98 ->	FD0186	X01	SD	BD			FD0206	X01	SD	BD																						**TE 400 E DUAL - ENDURO**	98->
400	**WR 400**		85	GF1160	std					GF1152	std	FTR																							**WR 400**	85
400	**WR 400**		86	FD0012	TS	BT				GF1152	std	FTR																							**WR 400**	86
400	**WR 400**		87 ->	FD0113	BT					GF1152	std	FTR																							**WR 400**	87->
401	**SVARTPILEN 401**		17 -> 20	FD0497	R01	TS	BT			FD0206	TS	BT																							**SVARTPILEN 401**	17-> 20
401	**VITPILEN 401**		17 -> 20	FD0497	R01	TS	BT			FD0206	TS	BT																							**VITPILEN 401**	17-> 20
410	**TE 410**		95 -> 98	FD0186	X01	SD	BD			FD0206	X01	SD	BD		DF5017	A			DF5018	A	AP				F1417	A	AC	CC	R	SR						**TE 410**	95-> 98
410	**TE 410**		99	FD0186	X01	SD	BD			FD0206	X01	SD	BD		DF5017	A			DF5018	A	AP				F1449	A	AC	CC	R	SR	Q	QC				**TE 410**	99
410	**TE 410**		00 -> 01	FD0186	X01	SD	BD			FD0206	X01	SD	BD		DF5081	A	AF		DF5036	A																**TE 410**	00-> 01
410	**TE 410**		02 -> 13	FD0186	X01	SD	BD			FD0206	X01	SD	BD		DF5081	A	AF		DF5075	A	AP				F1418	A	AC	CC	R	SR						**TE 410**	02-> 13
430	**AE 430**		88 ->	FD0113	BT					GF1152	std	FTR																							**AE 430**	88->
430	**AUTO 430**		87 ->	FD0113	BT					GF1152	std	FTR																							**AUTO 430**	87->
430	**CR 430**		81 -> 82	GF1152	std	FTR				GF1110	std																								**CR 430**	81-> 82
430	**CR 430**		87 ->	FD0113	BT					GF1152	std	FTR																							**CR 430**	87->
430	**OR 430**		81 -> 82	GF1152	std	FTR				GF1110	std																								**OR 430**	81-> 82
430	**RC 430**		81 -> 82	GF1152	std	FTR				GF1110	std																								**RC 430**	81-> 82
430	**WR 430**		81 -> 82	GF1152	std	FTR				GF1110	std																								**WR 430**	81-> 82
430	**WR 430 AE**		87 ->	FD0113	BT					GF1152	std	FTR																							**WR 430 AE**	87->
430	**WRE 430**		81 -> 82	GF1152	std	FTR				GF1110	std																								**WRE 430**	81-> 82
430	**XC 430**		81 -> 82	GF1152	std	FTR				GF1110	std																								**XC 430**	81-> 82
430	**XC 430**		87 ->	FD0113	BT					GF1152	std	FTR																							**XC 430**	87->
449	**SMR 449**		11 ->	FD0305	R01	SP	TS			FD0348	X01	SD	BD						DF5288	A															**SMR 449**	11->
449	**TC 449**		11 -> 13	FD0186	X01	SD	BD			FD0348	X01	SD	BD		DF5081	A	AF		DF5288	A																**TC 449**	11-> 13
449	**TE 449**		11 -> 13	FD0186	X01	SD	BD			FD0348	X01	SD	BD		DF5081	A	AF		DF5288	A																**TE 449**	11-> 13
450	**FC 450**		14 -> 20	FD0186	X01	SD	BD			FD0348	X01	SD	BD		DF5048	A	OE	AF	DF5024	A	AP	OE	DF5114AF	DFST16	F1485	A	AC	CC	R	SR	Q	QC				**FC 450**	14-> 20
450	**FE 450**		14 -> 20	FD0186	X01	SD	BD			FD0348	X01	SD	BD		DF5048	A	OE	AF	DF5024	A	AP	OE	DF5114AF	DFST16	F1485	A	AC	CC	R	SR	Q	QC				**FE 450**	14-> 20
450	**FR 450 RALLY**		16 -> 20	FD0186	X01	SD	BD			FD0348	X01	SD	BD						DF5024	A	AP	OE			F1485	A	AC	CC	R	SR	Q	QC				**FR 450 RALLY**	16-> 20
450	**FS 450**		15 -> 17	FD0415	R01	SP	TS			FD0348	X01	SD	BD																							**FS 450**	15-> 17
450	**FX 450**		19 -> 20	FD0186	X01	SD	BD			FD0348	X01	SD	BD		DF5048	A	OE	AF	DF5024	A	AP	OE	DF5114AF	DFST16	F1485	A	AC	CC	R	SR	Q	QC				**FX 450**	19-> 20
450	**SM 450 R**		03 -> 04	FD0093	R01	SP	TS	BT		FD0206	X01	SD	BD																							**SM 450 R**	03-> 04
450	**SM 450 R**		05	FD0305	R01	SP	TS			FD0206	X01	SD	BD																							**SM 450 R**	05
450	**SM 450 R**		06 -> 09	FD0305	R01	SP	TS			FD0348	X01	SD	BD																							**SM 450 R**	06-> 09
450	**SM 450 RR**		06 ->	FD0305	R01	SP	TS			FD0348	X01	SD	BD						DF5288	A																**SM 450 RR**	06->
450	**TC 450**		02 -> 03	FD0186	X01	SD	BD			FD0206	X01	SD	BD		DF5081	A	AF		DF5075	A	AP															**TC 450**	02-> 03
450	**TC 450**		04	FD0186	X01	SD	BD			FD0206	X01	SD	BD		DF5081	A	AF		DF5288	A																**TC 450**	04
450	**TC 450**		05 -> 10	FD0186	X01	SD	BD			FD0348	X01	SD	BD		DF5081	A	AF		DF5288	A																**TC 450**	05-> 10
450	**TE 450**		02 -> 10	FD0186	X01	SD	BD			FD0206	X01	SD	BD		DF5081	A	AF		DF5288	A																**TE 450**	02-> 10
450	**TE 450**		14	FD0186	X01	SD	BD			FD0348	X01	SD	BD		DF5048	A	OE	AF	DF5024	A	AP	OE	DF5114AF	DFST16												**TE 450**	14
490	**CR 490**		83 ->	GF1160	std					GF1110	std																								**CR 490**	83->
500	**AE 500**		84 ->	GF1160	std					GF1110	std																								**AE 500**	84->
500	**CR 500**		85 ->	FD0012	TS	BT				GF1152	std	FTR																							**CR 500**	85->
500	**TC 500**		84 ->	GF1160	std					GF1110	std																								**TC 500**	84->
500	**XC 500**		87 ->	FD0113	BT					GF1152	std	FTR																							**XC 500**	87->
501	**FE 501**		14 -> 20	FD0186	X01	SD	BD			FD0348	X01	SD	BD		DF5048	A	OE	AF	DF5024	A	AP	OE	DF5114AF	DFST16	F1485	A	AC	CC	R	SR	Q	QC				**FE 501**	14-> 20
510	**510**		86 ->	FD0012	TS	BT				GF1152	std	FTR																							**510**	86->
510	**SM 510 R**		05 ->	FD0305	R01	SP	TS			FD0206	X01	SD	BD						DF5288	A																**SM 510 R**	05->
510	**TC 510**		88 -> 92	FD0113	BT					GF1152	std	FTR																							**TC 510**	88-> 92
510	**TC 510**		02 -> 03	FD0186	X01	SD	BD			FD0206	X01	SD	BD		DF5081	A	AF		DF5075	A	AP															**TC 510**	02-> 03
510	**TC 510**		04 -> 10	FD0186	X01	SD	BD			FD0348	X01	SD	BD		DF5081	A	AF		DF5288	A																**TC 510**	04-> 10
510	**TE 510**		84 -> 87	GF1160	std					GF1110	std																								**TE 510**	84-> 87
510	**TE 510**		88 -> 90	FD0113	BT					FD0073	X01	SD	BD																							**TE 510**	88-> 90
510	**TE 510**		02 -> 04	FD0186	X01	SD	BD			FD0206	X01	SD	BD		DF5081	A	AF		DF5102	A																**TE 510**	02-> 04
510	**TE 510**		05 -> 10	FD0186	X01	SD	BD			FD0206	X01	SD	BD		DF5081	A	AF		DF5288	A																**TE 510**	05-> 10
510	**TE - AC - LC 510**		87 ->	FD0113	BT					GF1152	std	FTR																							**TE - AC - LC 510**	87->

dfd **DOPPIO FRENO A DISCO** *twin disc / 2 disques de frein nécessaires / 2 discos de freno se requieren / 2 Bremsscheiben erforderlich*

FRENO ANTERIORE *front brake / frein avant / freno delantero / vorne Bremse*

FRENO POSTERIORE *rear brake / frein arrier / freno trasero / hinten Bremse*

FRENO A MANO *hand brake / frein à main / freno de mano / Handbremse*

DISCO ANTERIORE *front disc / disque avant / disco delantero / vorne Bremsscheiben*

FRENO POSTERIORE *rear brake / frein arrier / freno trasero / hinten Bremse*

DISCO MAGGIORATO *oversize disc / disque oversize /disco oversize / oversize Bremsscheiben*

SUPPORTO PINZA *bracket / pattes de déport / soporte de pinza / Bremssatelträger*

SERIE DISCHI FRIZIONE *clutch set / jeu d'embrayage / jeugo d'embrague / Kupplungsatz*

SERIE MOLLE / *clutch spring set / ressort d'embrayage / jeugo muelles d'embrague / Kupplungsatzfedern*

HUSQVARNA

cc	Modello / Model / Modeles / Modelo / Modell	dfd			Gamma / Range						Gamma / Range					Gamma Range				Gamma Range							Gamma / Range											Modello / Model / Modeles / Modelo / Modell	
510	**TX 510**		84 ->	GF1160	std					GF1110	std																											**TX 510**	84->
511	**SMR 511**		11 ->	FD0305	R01	SP	TS			FD0348	X01	SD	BD							DF5288	A																	**SMR 511**	11->
511	**TE 511**		11 -> 13	FD0186	X01	SD	BD			FD0348	X01	SD	BD			DF5081	A	AF		DF5288	A																	**TE 511**	11->13
570	**NOX 570**		98 -> 03	FD0221	R01	B4R	SP	TS	BT	FD0186	TS	BT																										**NOX 570**	98->03
570	**SM 570 R**		01 ->	FD0093	R01	SP	TS	BT		FD0206	X01	SD	BD														F1418	A	AC	CC	R	SR					**SM 570 R**	01->
570	**TC 570**		01	FD0186	X01	SD	BD			FD0206	X01	SD	BD			DF5081	A	AF		DF5075	A	AP																**TC 570**	01
570	**TC 570**		02 -> 13	FD0186	X01	SD	BD			FD0206	X01	SD	BD			DF5081	A	AF		DF5102	A					F1418	A	AC	CC	R	SR					**TC 570**	02->13
570	**TE 570**		01	FD0186	X01	SD	BD			FD0206	X01	SD	BD			DF5081	A	AF		DF5075	A	AP				F1418	A	AC	CC	R	SR					**TE 570**	01
570	**TE 570**		02 -> 13	FD0186	X01	SD	BD			FD0206	X01	SD	BD			DF5081	A	AF		DF5102	A					F1418	A	AC	CC	R	SR					**TE 570**	02->13
600	**LT 600 DUAL**		98 ->	FD0221	R01	B4R	SP	TS	BT	FD0206	TS	BT																										**LT 600 DUAL**	98->
600	**SM 600 SUPERMOTARD**		98 ->	FD0221	R01	B4R	SP	TS	BT	FD0206	X01	SD	BD																									**SM 600 SUPERMOTARD**	98->
600	**TE 600**		96 ->	FD0186	X01	SD	BD			FD0206	X01	SD	BD																									**TE 600**	96->
600	**TE 600 E DUAL - ENDURO**		98 ->	FD0186	X01	SD	BD			FD0206	X01	SD	BD																									**TE 600 E DUAL - ENDURO**	98->
600	**WRK 600**		89 ->	FD0113	BT					GF1185	std																											**WRK 600**	89->
610	**LT 610**		00 ->	FD0221	R01	B4R	SP	TS	BT	FD0206	X01	SD	BD																									**LT 610**	00->
610	**SM 610**		98 ->	FD0221	R01	B4R	SP	TS	BT	FD0206	X01	SD	BD																									**SM 610**	98->
610	**SM 610 IE**		07 ->	FD0305	R01	SP	TS			FD0206	X01	SD	BD																									**SM 610 IE**	07->
610	**TC 610**		91 -> 95	FD0122	SD	BD				FD0080	SD	BD								DF5018	A	AP																**TC 610**	91->95
610	**TC 610**		96 -> 97	FD0186	X01	SD	BD			FD0206	X01	SD	BD							DF5018	A	AP				F1417	A	AC	CC	R	SR					**TC 610**	96->97
610	**TC 610**		98 -> 99	FD0186	X01	SD	BD			FD0206	X01	SD	BD													F1449	A	AC	CC	R	SR	Q	QC			**TC 610**	98->99
610	**TC 610**		00 -> 13	FD0186	X01	SD	BD			FD0206	X01	SD	BD													F1418	A	AC	CC	R	SR					**TC 610**	00->13
610	**TE 610**		91 -> 95	FD0122	SD	BD				FD0210	BT					DF5017	A			DF5018	A	AP																**TE 610**	91->95
610	**TE 610**		96 -> 97	FD0122	SD	BD				FD0206	X01	SD	BD			DF5017	A			DF5018	A	AP				F1417	A	AC	CC	R	SR					**TE 610**	96->97
610	**TE 610 E**		98 -> 99	FD0186	X01	SD	BD			FD0206	X01	SD	BD													F1449	A	AC	CC	R	SR	Q	QC			**TE 610 E**	98->99
610	**TE 610 E**		00	FD0186	X01	SD	BD			FD0206	X01	SD	BD			DF5081	A	AF		DF5036	A					F1418	A	AC	CC	R	SR					**TE 610 E**	00
610	**TE 610 E**		01 -> 03	FD0186	X01	SD	BD			FD0206	X01	SD	BD			DF5081	A	AF		DF5036	A																	**TE 610 E**	01->03
610	**TE 610 E**		04 -> 13	FD0186	X01	SD	BD			FD0206	X01	SD	BD			DF5081	A	AF		DF5075	A	AP																**TE 610 E**	04->13
630	**SM 630**		-> 09	FD0221	R01	B4R	SP	TS	BT	FD0206	X01	SD	BD																									**SM 630**	->09
630	**SM 630**		10 ->	FD0305	R01	SP	TS			FD0348	X01	SD	BD																									**SM 630**	10->
630	**SMR 630**		04 -> 08	FD0221	R01	B4R	SP	TS	BT	FD0348	X01	SD	BD																									**SMR 630**	04->08
630	**TE 630**		10 -> 14	FD0186	X01	SD	BD			FD0348	X01	SD	BD																									**TE 630**	10->14
650	**STR 650 CRC**		07 ->	FD0305	R01	SP	TS			FD0348	X01	SD	BD																									**STR 650 CRC**	07->
650	**TR 650 STRADA**		13 -> 14	FD0216	R01	SP	TS	BT		FD0206	X01	SD	BD			DF5190	AF																					**TR 650 STRADA**	13->14
650	**TR 650 TERRA**		13 -> 14	FD0216	R01	SP	TS	BT		FD0206	X01	SD	BD			DF5190	AF																					**TR 650 TERRA**	13->14
701	**ENDURO LR 701**		20	FD0216	R01	SP	TS	BT		FD0206	X01	SD	BD																									**ENDURO LR 701**	20
701	**FE 701 ENDURO**		17 -> 20	FD0216	R01	SP	TS	BT		FD0206	X01	SD	BD																									**FE 701 ENDURO**	17->20
701	**SM 701 SUPERMOTO**		15 -> 20	FD0305	R01	SP	TS			FD0206	X01	SD	BD																									**SM 701 SUPERMOTO**	15->20
701	**SVARTPILEN 701**		18 -> 19	FD0221	R01	B4R	SP	TS	BT	FD0206	TS	BT																										**SVARTPILEN 701**	18->19
701	**VITPILEN 701**		18 -> 20	FD0221	R01	B4R	SP	TS	BT	FD0206	TS	BT																										**VITPILEN 701**	18->20
900	**NORDEN 900 ABS**	•	20 ->	FD0221	R01	B4R	SP	TS	BT	FD0186	TS	BT																										**NORDEN 900 ABS**	20->
900	**NUDA 900 ABS**	•	11 -> 13	FD0221	R01	B4R	SP	TS	BT	FD0206	TS	BT								DF5178	A																	**NUDA 900 ABS**	11->13
900	**NUDA R 900 ABS**	•	11 -> 13	FD0415	R01	SP	TS			FD0206	TS	BT								DF5178	A																	**NUDA R 900 ABS**	11->13

HYOSUNG

cc	Modello / Model / Modeles / Modelo / Modell	dfd			Gamma / Range						Gamma / Range					Gamma Range				Gamma Range							Gamma / Range											Modello / Model / Modeles / Modelo / Modell	
50	**GA-4 50**		99 ->	FD0072	BT																																	**GA-4 50**	99->
50	**SB 50**		00 ->	FD0226	BT																																	**SB 50**	00->
50	**SD 50**		00 ->	FD0226	BT																																	**SD 50**	00->
50	**SENSE 50**		98 ->	FD0226	BT																																	**SENSE 50**	98->
50	**SF 50**		99 ->	FD0226	BT																																	**SF 50**	99->
50	**SUPER CAB 50**		95 -> 97	FD0226	BT																																	**SUPER CAB 50**	95->97
50	**SUPER CAB 50 PLUS**		98 ->	FD0226	BT																																	**SUPER CAB 50 PLUS**	98->
110	**FX 110**		02 ->	FD0085	BT	BD				GF1146	std																											**FX 110**	02->
110	**KR 110 MASTER**		04 ->	FD0085	BT	BD				GF1146	std																											**KR 110 MASTER**	04->
110	**MIDAS 110 PLUS**		98 ->	FD0226	BT					GF1146	std																											**MIDAS 110 PLUS**	98->

dfd **DOPPIO FRENO A DISCO** *twin disc / 2 disques de frein nécessaires / 2 discos de freno se requieren / 2 Bremsscheiben erforderlich*

FRENO ANTERIORE *front brake / frein avant / freno delantero / vorne Bremse*

FRENO POSTERIORE *rear brake / frein arrier / freno trasero / hinten Bremse*

FRENO A MANO *hand brake / frein à main / freno de mano / Handbremse*

DISCO ANTERIORE *front disc / disque avant / disco delantero / vorne Bremsscheiben*

FRENO POSTERIORE *rear brake / frein arrier / freno trasero / hinten Bremse*

DISCO MAGGIORATO *oversize disc / disque oversize /disco oversize / oversize Bremsscheiben*

SUPPORTO PINZA *bracket / pattes de déport / soporte de pinza / Bremssatelträger*

SERIE DISCHI FRIZIONE *clutch set / jeu d'embrayage / jeugo d'embrague / Kupplungsatz*

SERIE MOLLE / *clutch spring set / ressort d'embrayage / jeugo muelles d'embrague / Kupplungsatzfedern*

HYOSUNG

cc	Modello / Model / Modeles / Modelo / Modell	dfd		Gamma / Range						Gamma / Range					Gamma Range		Gamma Range			Gamma / Range								Modello / Model / Modeles / Modelo / Modell	
125	**BOOMER 125**		03 ->	FD0196	BE	BA																						**BOOMER 125**	03->
125	**COMET 125**		02 ->	FD0075	BT																							**COMET 125**	02->
125	**COMET GT 125**		04 -> 06																	F1434	A	AC	CC					**COMET GT 125**	04->06
125	**COMET GT 125 AT EURO 3**		07 -> 08																	F1434	A	AC	CC					**COMET GT 125 AT EURO 3**	07->08
125	**COMET GT 125 R EURO 2**		06																	F1434	A	AC	CC					**COMET GT 125 R EURO 2**	06
125	**COMET GT 125 R EURO 3**		07																	F1434	A	AC	CC					**COMET GT 125 R EURO 3**	07
125	**CRUISE GA 125 F**		05																	F1434	A	AC	CC					**CRUISE GA 125 F**	05
125	**EXCEED 125**		02 ->	FD0196	BE	BA				FD0085	BT																	**EXCEED 125**	02->
125	**GD 125 EXIV**		12 ->	FD0258	SP	TS	BT																					**GD 125 EXIV**	12->
125	**GF 125**		98	FD0034	BT																							**GF 125**	98
125	**GF 125 F**		05																	F1434	A	AC	CC					**GF 125 F**	05
125	**GRAND PRIX 125**		98 ->	FD0196	BE	BA				FD0075	BT																	**GRAND PRIX 125**	98->
125	**GRAND PRIX 125 PLUS**		02 ->	FD0075	BT																							**GRAND PRIX 125 PLUS**	02->
125	**GS 125**		99 ->	FD0034	BT																							**GS 125**	99->
125	**GT 125**	•	07 ->	FD0358	BT					FD0358	BT																	**GT 125**	07->
125	**GT 125 COMET**		02 -> 03	FD0075	BT																							**GT 125 COMET**	02->03
125	**GT 125 COMET**		04 ->	FD0358	BT					FD0358	BT																	**GT 125 COMET**	04->
125	**GT 125 NAKED**	•	13 ->	FD0358	BT					FD0358	BT																	**GT 125 NAKED**	13->
125	**GT 125 R SUPERSPORT**	•	07 ->	FD0358	BT					FD0358	BT																	**GT 125 R SUPERSPORT**	07->
125	**GV 125 AQUILA**		00 -> 04	FD0075	BT																							**GV 125 AQUILA**	00->04
125	**GV 125 AQUILA**		05 -> 09	FD0358	BT															F1434	A	AC	CC					**GV 125 AQUILA**	05->09
125	**HYPER 125**		99 ->	FD0196	BE	BA																						**HYPER 125**	99->
125	**KARION RT 125**		04 -> 06	FD0075	BT															F1434	A	AC	CC					**KARION RT 125**	04->06
125	**KARION RT 125 D EURO 3**	•	07 -> 09	FD0358	BT					FD0358	BT									F1434	A	AC	CC					**KARION RT 125 D EURO 3**	07->09
125	**RT 125 KARION**		02 -> 06	FD0075	BT																							**RT 125 KARION**	02->06
125	**RT 125 KARION**	•	07 ->	FD0358	BT					FD0358	BT																	**RT 125 KARION**	07->
125	**RX 125 EURO 3**		07 -> 08	FD0162	BT															F1434	A	AC	CC					**RX 125 EURO 3**	07->08
125	**RX 125 SM**	•	07 -> 08	FD0358	BT					FD0358	BT									F1434	A	AC	CC					**RX 125 SM**	07->08
125	**TN 125**		92 ->	FD0034	BT																							**TN 125**	92->
125	**V2 125**		99 ->	FD0132	B4R	SP	TS	BT																				**V2 125**	99->
125	**XRX 125**	•	07 ->	FD0358	BT					FD0358	BT																	**XRX 125**	07->
125	**XRX 125 OFFROAD**		99 -> 06	FD0075	BT															F1434	A	AC	CC					**XRX 125 OFFROAD**	99->06
150	**EXCEED 150**		02 ->	FD0196	BE	BA				FD0075	BT																	**EXCEED 150**	02->
150	**GRAND PRIX 150**		98 ->	FD0196	BE	BA				FD0075	BT																	**GRAND PRIX 150**	98->
250	**AQUILA 250**		00 ->	FD0132	B4R	SP	TS	BT																				**AQUILA 250**	00->
250	**GD 250 EXIV-R**		15 ->	FD0258	SP	TS	BT			FD0267	SE	BE	BA															**GD 250 EXIV-R**	15->
250	**GT 250 COMET**		02	FD0108	TS	BT				FD0060	TS	BT																**GT 250 COMET**	02
250	**GT 250 COMET**		03 -> 05	FD0358	BT					FD0358	BT									F1439	R							**GT 250 COMET**	03->05
250	**GT 250 COMET FI EURO 3**	•	07 -> 08	FD0358	BT					FD0358	BT									F1439	R							**GT 250 COMET FI EURO 3**	07->08
250	**GT 250 COMET R**	•	07 ->	FD0358	BT					FD0358	BT									F1439	R							**GT 250 COMET R**	07->
250	**GT 250 COMET R FI EURO 3**		07 -> 08	FD0358	BT					FD0358	BT									F1439	R							**GT 250 COMET R FI EURO 3**	07->08
250	**GV 250**		02 ->	FD0075	BT					GF1147	std																	**GV 250**	02->
250	**GV 250 AQUILA**		04 -> 07	FD0358	BT					FD0358	BT									F1439	R							**GV 250 AQUILA**	04->07
250	**GV 250 AQUILA FI & EI EURO 3**		08 -> 09	FD0358	BT					FD0358	BT									F1439	R							**GV 250 AQUILA FI & EI EURO 3**	08->09
251	**GT 251 IR**	•	13 -> 14	FD0358	BT					FD0358	BT																	**GT 251 IR**	13->14
252	**GT 252 IR**	•	15 ->	FD0258	SP	TS	BT			FD0267	SE	BE	BA															**GT 252 IR**	15->
253	**GT 253 P**		13 ->	FD0358	BT					FD0358	BT																	**GT 253 P**	13->
253	**GT 253 R**	•	07 ->	FD0358	BT					FD0358	BT																	**GT 253 R**	07->
300	**GA 300**		98 ->	FD0072	BT																							**GA 300**	98->
400	**TE 400 (ATV)**	•	05 -> 06	FD0080	SV	BV				FD0145	SV	BV																**TE 400 (ATV)**	05->06
400	**XRX 400**		05 ->	FD0075	BT					FD0114	X01	SD	BD															**XRX 400**	05->
450	**RX 450 SM**		08 ->	FD0305	R01	SP	TS			FD0206	TS	BT																**RX 450 SM**	08->
450	**TE 450 RAPIER**		07 -> 08	FD0080	SV	BV				FD0145	SV	BV								F1435	R							**TE 450 RAPIER**	07->08
600	**COMET 600**		02	FD0108	TS	BT				FD0060	TS	BT																**COMET 600**	02
600	**COMET 600**	•	03	FD0075	BT																							**COMET 600**	03
650	**GT 650 COMET**	•	04 -> 06	FD0358	BT					FD0358	BT									F1435	R							**GT 650 COMET**	04->06
650	**GT 650 COMET R - S**	•	05 -> 06	FD0358	BT					FD0358	BT									F1435	R							**GT 650 COMET R - S**	05->06

dfd **DOPPIO FRENO A DISCO** *twin disc / 2 disques de frein nécessaires / 2 discos de freno se requieren / 2 Bremsscheiben erforderlich*

FRENO ANTERIORE *front brake / frein avant / freno delantero / vorne Bremse*

FRENO POSTERIORE *rear brake / frein arrier / freno trasero / hinten Bremse*

FRENO A MANO *hand brake / frein à main / freno de mano / Handbremse*

DISCO ANTERIORE *front disc / disque avant / disco delantero / vorne Bremsscheiben*

FRENO POSTERIORE *rear brake / frein arrier / freno trasero / hinten Bremse*

DISCO MAGGIORATO *oversize disc / disque oversize /disco oversize / oversize Bremsscheiben*

SUPPORTO PINZA *bracket / pattes de déport / soporte de pinza / Bremssatelträger*

SERIE DISCHI FRIZIONE *clutch set / jeu d'embrayage / jeugo d'embrague / Kupplungsatz*

SERIE MOLLE / *clutch spring set / ressort d'embrayage / jeugo muelles d'embrague / Kupplungsatzfedern*

HYOSUNG

cc	Modello / Model / Modeles / Modelo / Modell	dfd		Gamma / Range						Gamma / Range					Gamma Range		Gamma Range				Gamma / Range												Modello / Model / Modeles / Modelo / Modell	
650	**GT 650 CUSTOM TRENDKILLER**	•	07 ->	FD0358	BT					FD0358	BT																							**GT 650 CUSTOM TRENDKILLER**	07->
650	**GT 650 FI**	•	07 -> 08	FD0358	BT					FD0358	BT										F1435	R												**GT 650 FI**	07->08
650	**GT 650 I**	•	13 ->	FD0258	SP	TS	BT			FD0358	BT																							**GT 650 I**	13->
650	**GT 650 I NAKED**	•	15 ->	FD0258	SP	TS	BT			FD0358	BT																							**GT 650 I NAKED**	15->
650	**GT 650 IR**	•	13 -> 14	FD0258	SP	TS	BT			FD0358	BT																							**GT 650 IR**	13->14
650	**GT 650 IR**	•	15 ->	FD0258	SP	TS	BT			FD0267	SE	BE	BA																					**GT 650 IR**	15->
650	**GT 650 R TTC**	•	07 -> 08	FD0358	BT					FD0358	BT										F1435	R												**GT 650 R TTC**	07->08
650	**GT 650 RFI**	•	07 -> 08	FD0358	BT					FD0358	BT										F1435	R												**GT 650 RFI**	07->08
650	**GV 650 AQUILA**	•	05 -> 07	FD0075	BT					FD0345	TS	BT									F1435	R												**GV 650 AQUILA**	05->07
650	**GV 650 AQUILA FI - FI LE**	•	07 -> 10	FD0358	BT					FD0358	BT										F1435	R												**GV 650 AQUILA FI - FI LE**	07->10
700	**I DELUXE 700**		13 ->	FD0258	SP	TS	BT			FD0358	BT										F1435	R												**I DELUXE 700**	13->
700	**ST7 700**		10 ->	FD0258	SP	TS	BT			FD0358	BT										F1435	R												**ST7 700**	10->

INDIAN

cc	Modello / Model / Modeles / Modelo / Modell	dfd		Gamma / Range						Gamma / Range					Gamma Range		Gamma Range				Gamma / Range												Modello / Model / Modeles / Modelo / Modell	
1000	**SCOUT 1000 SIXSTY**		16	FD0526	SH					FD0527	SH																							**SCOUT 1000 SIXSTY**	16
1000	**SCOUT 1000 SIXSTY**		17 -> 18	FD0216	R01	SP	TS	BT	SH	FD0206	TS	BT																							**SCOUT 1000 SIXSTY**	17-> 18
1130	**SCOUT 1130**		15 -> 16	FD0526	SH					FD0527	SH																							**SCOUT 1130**	15-> 16
1200	**FTR 1200**	•	19 -> 20	FD0498	R01	SP	TS			FD0256	TS	BT																							**FTR 1200**	19-> 20
1200	**FTR 1200 S**	•	19 -> 20	FD0498	R01	SP	TS			FD0256	TS	BT																							**FTR 1200 S**	19-> 20
1200	**SCOUT 1200**		17 -> 20	FD0216	R01	SP	TS	BT	SH	FD0206	TS	BT																							**SCOUT 1200**	17-> 20
1200	**SCOUT 1200 BOBBER**		17 -> 20	FD0216	R01	SP	TS	BT	SH	FD0206	TS	BT																							**SCOUT 1200 BOBBER**	17-> 20
1442	**CHIEF 1442**		01 -> 08	FD0297	SH					FD0297	SH																							**CHIEF 1442**	01-> 08
1442	**SCOUT 1442**		01 -> 08	FD0297	SH					FD0297	SH																							**SCOUT 1442**	01-> 08
1700	**CHIEF BLACKHAWK 1700**	•	11 -> 13	FD0093	R01	SP	TS	BT		FD0013	BT																							**CHIEF BLACKHAWK 1700**	11-> 13
1700	**CHIEF BOMBER 1700**	•	10 -> 13	FD0093	R01	SP	TS	BT		FD0013	BT																							**CHIEF BOMBER 1700**	10-> 13
1700	**CHIEF CLASSIC 1700**	•	10 -> 13	FD0093	R01	SP	TS	BT		FD0013	BT																							**CHIEF CLASSIC 1700**	10-> 13
1700	**CHIEF DARK HORSE 1700**	•	10 -> 13	FD0093	R01	SP	TS	BT		FD0013	BT																							**CHIEF DARK HORSE 1700**	10-> 13
1700	**CHIEF DELUXE 1700**	•	09 -> 13	FD0093	R01	SP	TS	BT		FD0013	BT																							**CHIEF DELUXE 1700**	09-> 13
1700	**CHIEF ROADMASTER 1700**	•	09 -> 13	FD0093	R01	SP	TS	BT		FD0013	BT																							**CHIEF ROADMASTER 1700**	09-> 13
1700	**CHIEF STANDARD 1700**	•	09 -> 13	FD0093	R01	SP	TS	BT		FD0013	BT																							**CHIEF STANDARD 1700**	09-> 13
1700	**CHIEF VINTAGE 1700**	•	09 -> 13	FD0093	R01	SP	TS	BT		FD0013	BT																							**CHIEF VINTAGE 1700**	09-> 13
1800	**CHIEF 1800**	•	15 -> 18	FD0351	SP	TS				FD0130	TS	BT																							**CHIEF 1800**	15-> 18
1800	**CHIEF CLASSIC 1800**	•	14 -> 18	FD0351	SP	TS				FD0130	TS	BT																							**CHIEF CLASSIC 1800**	14-> 18
1800	**CHIEF DARK HORSE 1800**	•	15 -> 19	FD0351	SP	TS				FD0130	TS	BT																							**CHIEF DARK HORSE 1800**	15-> 19
1800	**CHIEF VINTAGE 1800**	•	14 -> 19	FD0351	SP	TS				FD0130	TS	BT																							**CHIEF VINTAGE 1800**	14-> 19
1800	**CHIEFTAIN 1800**	•	14 -> 18	FD0351	SP	TS				FD0130	TS	BT																							**CHIEFTAIN 1800**	14-> 18
1800	**CHIEFTAIN CLASSIC 1800**	•	15 -> 18	FD0351	SP	TS				FD0130	TS	BT																							**CHIEFTAIN CLASSIC 1800**	15-> 18
1800	**CHIEFTAIN LIMITED 1800**	•	15 -> 18	FD0351	SP	TS				FD0130	TS	BT																							**CHIEFTAIN LIMITED 1800**	15-> 18
1800	**DARK HORSE 1800**	•	16 -> 18	FD0351	SP	TS				FD0130	TS	BT																							**DARK HORSE 1800**	16-> 18
1800	**ROADMASTER 1800**	•	15 -> 19	FD0351	SP	TS				FD0130	TS	BT																							**ROADMASTER 1800**	15-> 19
1800	**ROADMASTER CLASSIC 1800**	•	15 -> 18	FD0351	SP	TS				FD0130	TS	BT																							**ROADMASTER CLASSIC 1800**	15-> 18
1800	**ROADMASTER ELITE 1800**	•	15 -> 18	FD0351	SP	TS				FD0130	TS	BT																							**ROADMASTER ELITE 1800**	15-> 18
1800	**SPRINGFIELD 1800**	•	16 -> 19	FD0351	SP	TS				FD0130	TS	BT																							**SPRINGFIELD 1800**	16-> 19
1800	**SPRINGFIELD DARK HORSE 1800**	•	15 -> 20	FD0351	SP	TS				FD0130	TS	BT																							**SPRINGFIELD DARK HORSE 1800**	15-> 20

ITALJET

cc	Modello / Model / Modeles / Modelo / Modell	dfd		Gamma / Range						Gamma / Range					Gamma Range		Gamma Range				Gamma / Range												Modello / Model / Modeles / Modelo / Modell	
50	**CRUISE 50**		95 ->	FD0175	BA																													**CRUISE 50**	95->
50	**PIT JET 50**		07 -> 09	FD0522	BT					FD0522	BT																							**PIT JET 50**	07-> 09
50	**RG 50**		98 ->	FD0094	BT	SD	BD																											**RG 50**	98->
50	**SHOPPING 50**		90 ->	GF0152	std	FTR	PRO			GF0190	std	PRO																							**SHOPPING 50**	90->
50	**T 50**			GF0218	std					GF0218	std																							**T 50**	

dfd **DOPPIO FRENO A DISCO** *twin disc / 2 disques de frein nécessaires / 2 discos de freno se requieren / 2 Bremsscheiben erforderlich*

FRENO ANTERIORE *front brake / frein avant / freno delantero / vorne Bremse*

FRENO POSTERIORE *rear brake / frein arrier / freno trasero / hinten Bremse*

FRENO A MANO *hand brake / frein à main / freno de mano / Handbremse*

DISCO ANTERIORE *front disc / disque avant / disco delantero / vorne Bremsscheiben*

FRENO POSTERIORE *rear brake / frein arrier / freno trasero / hinten Bremse*

DISCO MAGGIORATO *oversize disc / disque oversize /disco oversize / oversize Bremsscheiben*

SUPPORTO PINZA *bracket / pattes de déport / soporte de pinza / Bremssatelträger*

SERIE DISCHI FRIZIONE *clutch set / jeu d'embrayage / jeugo d'embrague / Kupplungsatz*

SERIE MOLLE / *clutch spring set / ressort d'embrayage / jeugo muelles d'embrague / Kupplungsatzfedern*

ITALJET

cc	Modello / Model / Modeles / Modelo / Modell	dfd		Gamma / Range						Gamma / Range						Gamma Range		Gamma Range				Gamma / Range		Modello / Model / Modeles / Modelo / Modell	
100	T 100			GF0218	std					GF0218	std													T 100	
125	PIT JET 125		07 -> 09	FD0522	BT					FD0522	BT													PIT JET 125	07 -> 09
125	RANGER 125		85 ->	GF0218	std					GF0218	std													RANGER 125	85->
125	SKIPPER 125		85 ->	GF0218	std					GF0218	std													SKIPPER 125	85->
125	T 125			GF0218	std					GF0218	std													T 125	
125	TWIN 125		98 ->	FD0094	BT	SD	BD			FD0094	BT	SD												TWIN 125	98->
150	MILLENIUM 150 (seconda serie)		01 ->	FD0323	BD	BE	BA			FD0334	BE	BA												MILLENIUM 150 (seconda serie)	01->
250	T 250			GF0218	std					GF0218	std													T 250	
250	T 250 PIUMA		85 ->	GF0218	std					GF0218	std													T 250 PIUMA	85->
350	BOSS 350 4 T			GF0218	std					GF0218	std													BOSS 350 4 T	
350	BOSS 350 ENDURO			FD0012	B4R	TS	BT			GF0218	std													BOSS 350 ENDURO	
350	CUSTOM 350		85 ->	GF0218	std																			CUSTOM 350	85->
350	CX 350		85 ->	FD0012	B4R	TS	BT			GF0218	std													CX 350	85->
350	EXPLORER 350		85 ->	GF0218	std					GF0218	std													EXPLORER 350	85->
350	H&H 350 2 T			GF0218	std					GF0218	std													H&H 350 2 T	
350	ROAD MASTER 350			FD0012	B4R	TS	BT																	ROAD MASTER 350	
350	SCOTT 350 4 T			GF0218	std					GF0218	std													SCOTT 350 4 T	
350	T 350 PIUMA		85 ->	GF0218	std					GF0218	std													T 350 PIUMA	85->

JCM

cc	Modello / Model / Modeles / Modelo / Modell	dfd		Gamma / Range						Gamma / Range						Gamma Range		Gamma Range				Gamma / Range		Modello / Model / Modeles / Modelo / Modell	
125	EUROPA 125		89 ->	FD0094	BT	SD	BD			FD0094	BT	SD												EUROPA 125	89->
125	OXYGENE 125		89 ->	FD0074	BD	BA																		OXYGENE 125	89->
125	SR 125		89 ->	FD0094	BT	SD	BD			FD0094	BT	SD												SR 125	89->
125	WEEK END 125		89 ->	FD0074	BD	BA																		WEEK END 125	89->
233	VEGA 233		88 ->	FD0074	BD	BA				FD0048	BT													VEGA 233	88->
240	ENDURO 240		91 ->	FD0074	BD	BA																		ENDURO 240	91->
240	EUROPA 240		89 ->	FD0094	BT	SD	BD			FD0094	BT	SD												EUROPA 240	89->
240	OXYGENE 240		89 ->	FD0074	BD	BA																		OXYGENE 240	89->
240	SR 240		89 ->	FD0094	BT	SD	BD			FD0094	BT	SD												SR 240	89->
240	WEEK END 240		89 ->	FD0074	BD	BA																		WEEK END 240	89->
250	WEEK END 250		91 ->	FD0074	BD	BA																		WEEK END 250	91->
325	EUROPA 325		89 ->	FD0094	BT	SD	BD			FD0048	BT													EUROPA 325	89->
325	OXYGENE 325		89 ->	FD0074	BD	BA																		OXYGENE 325	89->
325	SR 325		89 ->	FD0094	BT	SD	BD			FD0094	BT	SD												SR 325	89->
325	WEEK END 325		89 ->	FD0074	BD	BA																		WEEK END 325	89->
333	VEGA 333		87	FD0074	BD	BA																		VEGA 333	87
333	VEGA 333		88 ->	FD0074	BD	BA				FD0048	BT													VEGA 333	88->

JIANSHE

cc	Modello / Model / Modeles / Modelo / Modell	dfd		Gamma / Range						Gamma / Range						Gamma Range		Gamma Range				Gamma / Range		Modello / Model / Modeles / Modelo / Modell	
1253	JS 1253		02 ->	FD0205	TS	BT																		JS 1253	02->

JINCHENG

cc	Modello / Model / Modeles / Modelo / Modell	dfd		Gamma / Range						Gamma / Range						Gamma Range		Gamma Range				Gamma / Range		Modello / Model / Modeles / Modelo / Modell	
125	JC 125 2A/3A		97 ->	FD0163	R01	TS	BT	SD	BD															JC 125 2A/3A	97->
125	JC 125 2B		97 ->	FD0192	BT																			JC 125 2B	97->
125	JC 125 7B		97 ->	FD0095	BT																			JC 125 7B	97->
150	JC 150 T-D		06 ->	FD0205	TS	BT																		JC 150 T-D	06->
250	JC 250		06 ->	FD0251	BE	BA																		JC 250	06->

dfd **DOPPIO FRENO A DISCO** *twin disc / 2 disques de frein nécessaires / 2 discos de freno se requieren / 2 Bremsscheiben erforderlich*

FRENO ANTERIORE *front brake / frein avant / freno delantero / vorne Bremse*

FRENO POSTERIORE *rear brake / frein arrier / freno trasero / hinten Bremse*

FRENO A MANO *hand brake / frein à main / freno de mano / Handbremse*

DISCO ANTERIORE *front disc / disque avant / disco delantero / vorne Bremsscheiben*

FRENO POSTERIORE *rear brake / frein arrier / freno trasero / hinten Bremse*

DISCO MAGGIORATO *oversize disc / disque oversize /disco oversize / oversize Bremsscheiben*

SUPPORTO PINZA *bracket / pattes de déport / soporte de pinza / Bremssatelträger*

SERIE DISCHI FRIZIONE *clutch set / jeu d'embrayage / jeugo d'embrague / Kupplungsatz*

SERIE MOLLE / *clutch spring set / ressort d'embrayage / jeugo muelles d'embrague / Kupplungsatzfedern*

JJ COBAS

cc	Modello / Model / Modeles / Modelo / Modell	dfd		Gamma / Range						Gamma / Range					Gamma Range				Gamma Range						Gamma / Range									Modello / Model / Modeles / Modelo / Modell	
	TR 1		85 ->	FD0093	R01	SP	TS	BT		FD0094	BT	SD																						**TR 1**	85->
	TRIAL		85 ->	FD0094	SD	BD				FD0094	SD	BD																						**TRIAL**	85->

JOTAGAS

cc	Modello / Model / Modeles / Modelo / Modell	dfd		Gamma / Range						Gamma / Range					Gamma Range				Gamma Range						Gamma / Range									Modello / Model / Modeles / Modelo / Modell	
125	**JT 125**		14 -> 19	FD0512	BD					FD0315	BD																							**JT 125**	14->19
250	**JT 250**		14 -> 19	FD0512	BD					FD0315	BD																							**JT 250**	14->19
280	**JT 280**		14 -> 19	FD0512	BD					FD0315	BD																							**JT 280**	14->19
300	**JT 300**		14 -> 19	FD0512	BD					FD0315	BD																							**JT 300**	14->19

KAWASAKI

cc	Modello / Model / Modeles / Modelo / Modell	dfd		Gamma / Range						Gamma / Range					Gamma Range				Gamma Range						Gamma / Range									Modello / Model / Modeles / Modelo / Modell	
50	**AE 50**		81 -> 84	GF1146	std					GF1146	std														F1760	A							MO068F	**AE 50**	81->84
50	**AR 50**		81 -> 97	FD0085	BT	BD				GF1146	std														F1760	A							MO068F	**AR 50**	81->97
50	**KDX 50**		03 -> 06	GF1225	std					GF1225	std														F1941	A								**KDX 50**	03->06
50	**KMX 50**		88 ->	FD0085	BD					GF1146	std																							**KMX 50**	88->
50	**KSR 50 (KMX50)**		90 -> 91	FD0085	BT	BD				FD0073	TS	BT													F1760	A							MO094F	**KSR 50 (KMX50)**	90->91
50	**KXF 50**		07 -> 08	GF1253	std	FTR				GF1253	std	FTR																						**KXF 50**	07->08
60	**KX 60**		83 -> 03	GF1245	std					GF1245	std														F1750	A	AC	CC					MO068F	**KX 60**	83->03
65	**KX 65**		00 -> 20	FD0295	SD	BD				FD0080	SD	BD			DF5147	A			DF5147	A					F1750	A	AC	CC					MO090F	**KX 65**	00->20
80	**AE 80**		81 -> 83	GF1146	std					GF1146	std														F1773	A							MO068F	**AE 80**	81->83
80	**AR 80**		81 -> 91	FD0085	BT	BD				GF1146	std														F1773	A							MO068F	**AR 80**	81->91
80	**KD 80**		88 -> 90	FD0085	BT	BD				GF1235	std																							**KD 80**	88->90
80	**KSR II 80 (KMX 80)**		90 -> 91	FD0085	BT	BD				FD0073	TS	BT													F1773	A							MO094F	**KSR II 80 (KMX 80)**	90->91
80	**KX 80**		79 -> 82	GF1234	std	FTR				GF1234	std	FTR																						**KX 80**	79->82
80	**KX 80**		83	GF1244	std	FTR				GF1245	std														F2709	A							MO090F	**KX 80**	83
80	**KX 80**		84	FD0085	BD					GF1245	std														F2709	A							MO090F	**KX 80**	84
80	**KX 80**		85 -> 87	FD0085	BD					GF1245	std														F1746	A	AC	CC					MO084F	**KX 80**	85->87
80	**KX 80**		88	FD0085	BD					FD0078	SD	BD													F1743	A	AC	CC	R	SR			MO085F	**KX 80**	88
80	**KX 80**		89 -> 92	FD0085	BD					FD0078	SD	BD													F1742	A	AC	CC	R	SR			MO085F	**KX 80**	89->92
80	**KX 80**		93 -> 96	FD0085	BD					FD0078	SD	BD			DF5109	A			DF5122	A					F1742	A	AC	CC	R	SR			MO085F	**KX 80**	93->96
80	**KX 80**		97	FD0375	BD	SV				FD0078	SD	BD			DF5109	A			DF5122	A					F1742	A	AC	CC	R	SR			MO085F	**KX 80**	97
80	**KX 80**		98 -> 00	FD0375	BD	SV				FD0078	SD	BD			DF5109	A			DF5122	A					F1720	A	AC	CC	R	SR			MO301F	**KX 80**	98->00
85	**KX 85**		01 -> 13	FD0375	BD	SV				FD0078	SD	BD			DF5109	A			DF5122	A					F1720	A	AC	CC	R	SR			MO301F	**KX 85**	01->13
85	**KX 85 I (C)**		14 -> 20	FD0375	BD	SV				FD0078	SD	BD													F1720	A	AC	CC	R	SR			MO301F	**KX 85 I (C)**	14->20
85	**KX 85 II (D)**		14 -> 20	FD0375	BD	SV				FD0078	SD	BD													F1720	A	AC	CC	R	SR			MO301F	**KX 85 II (D)**	14->20
100	**KC 100**		80 -> 83	GF1146	std					GF1146	std														F1773	A							MO069F	**KC 100**	80->83
100	**KE 100**		79 -> 81	GF1146	std					GF1146	std														F1773	A							MO069F	**KE 100**	79->81
100	**KE 100**		82 -> 98	GF1146	std					GF1146	std														F1773	A							MO090F	**KE 100**	82->98
100	**KG 100**		83 ->	FD0073	TS	BT	X01	SD	BD	GF1146	std																							**KG 100**	83->
100	**KH 100**		78 -> 81	GF1147	std					GF1146	std														F1773	A							MO069F	**KH 100**	78->81
100	**KH 100**		82 -> 83							GF1146	std														F1773	A							MO069F	**KH 100**	82->83
100	**KH 100**		84 -> 87	FD0073	TS	BT	X01	SD	BD	GF1147	std														F1773	A							MO069F	**KH 100**	84->87
100	**KM 100**		78 -> 81	GF1147	std					GF1146	std														F1773	A							MO069F	**KM 100**	78->81
100	**KX 100**		88	FD0085	BD					FD0078	SD	BD													F1743	A	AC	CC	R	SR			MO301F	**KX 100**	88
100	**KX 100**		89 -> 96	FD0085	BD					FD0078	SD	BD													F1742	A	AC	CC	R	SR			MO301F	**KX 100**	89->96
100	**KX 100**		97	FD0375	BD	SV				FD0078	SD	BD													F1742	A	AC	CC	R	SR			MO301F	**KX 100**	97
100	**KX 100**		98 -> 00	FD0375	BD	SV				FD0078	SD	BD													F1720	A	AC	CC	R	SR			MO301F	**KX 100**	98->00
100	**KX 100**		01 -> 20	FD0375	BD	SV				FD0078	SD	BD			DF5109	A			DF5122	A					F1720	A	AC	CC	R	SR			MO301F	**KX 100**	01->20
110	**KLF 110 MOJAVE**		87 -> 88	GF1146	std					GF1147	std														F1726	A								**KLF 110 MOJAVE**	87->88
110	**KLT 110 A1/A3**		84 -> 86	GF1146	std					GF1147	std																							**KLT 110 A1/A3**	84->86
110	**KLX 110**		02 -> 20	GF1245	std					GF1146	std														F2709	A							MO090F	**KLX 110**	02->20
115	**KAZE 115 R**		98 ->	FD0163	R01	TS	BT	SD	BD	GF1146	std														F1796	A								**KAZE 115 R**	98->

dfd **DOPPIO FRENO A DISCO** *twin disc / 2 disques de frein nécessaires / 2 discos de freno se requieren / 2 Bremsscheiben erforderlich*

FRENO ANTERIORE *front brake / frein avant / freno delantero / vorne Bremse*

FRENO POSTERIORE *rear brake / frein arrier / freno trasero / hinten Bremse*

FRENO A MANO *hand brake / frein à main / freno de mano / Handbremse*

DISCO ANTERIORE *front disc / disque avant / disco delantero / vorne Bremsscheiben*

FRENO POSTERIORE *rear brake / frein arrier / freno trasero / hinten Bremse*

DISCO MAGGIORATO *oversize disc / disque oversize /disco oversize / oversize Bremsscheiben*

SUPPORTO PINZA *bracket / pattes de déport / soporte de pinza / Bremssatelträger*

SERIE DISCHI FRIZIONE *clutch set / jeu d'embrayage / jeugo d'embrague / Kupplungsatz*

SERIE MOLLE / *clutch spring set / ressort d'embrayage / jeugo muelles d'embrague / Kupplungsatzfedern*

KAWASAKI

cc	Modello / Model / Modeles / Modelo / Modell	dfd			Gamma / Range						Gamma / Range					Gamma Range				Gamma Range						Gamma / Range						Modello / Model / Modeles / Modelo / Modell	
125	AR 125		82 -> 94	FD0073	TS	BT	X01	SD	BD	GF1147	std														F2717	A	R				MO091F	AR 125	82->94
125	BN 125		98 -> 99	FD0080	SD	BD	SV	BV	BA	GF1200	std	FTR	PRO													F1702	A	R				MO091F	BN 125	98->99
125	BN 125 ELIMINATOR		00 -> 07	FD0122	TS	BT	SD	BD		GF1147	std														F1702	A	R				MO301F	BN 125 ELIMINATOR	00->07
125	KDX 125		90 -> 94	FD0061	BT					FD0144	SD	BD													F1777	A	R				MO051F	KDX 125	90->94
125	KE 125		76 -> 79	GF1148	std					GF1147	std																						KE 125	76->79
125	KE 125		80 -> 85	GF1148	std					GF1147	std														F1767	A					MO051F	KE 125	80->85
125	KH 125		77 -> 81							GF1235	std														F1767	A					MO051F	KH 125	77->81
125	KH 125		82	FD0080	SD	BD	SV	BV	BA	GF1147	std														F1773	A					MO090F	KH 125	82
125	KH 125		83 -> 98	FD0073	TS	BT	X01	SD	BD	GF1147	std														F2709	A					MO090F	KH 125	83->98
125	KLX 125		03 -> 06	GF1196	std					GF1196	std														F1980	A					MO084F	KLX 125	03->06
125	KLX 125		10 -> 16	FD0122	SD	BD				FD0080	SD	BD													F2701	A	AC	CC	R	SR		KLX 125	10->16
125	KLX 125 D-TRACKER		10 -> 14	FD0122	SD	BD				FD0080	SD	BD													F2701	A	AC	CC	R	SR		KLX 125 D-TRACKER	10->14
125	KLX 125 L		03 -> 06	FD0222	SD	BD				GF1196	std														F1980	A					MO084F	KLX 125 L	03->06
125	KMX 125		86 -> 87	FD0073	X01	SD	BD			FD0085	BD														F2717	A	R				MO081F	KMX 125	86->87
125	KMX 125		88 -> 98	FD0073	X01	SD	BD			FD0085	BD														F1761	A	R				MO081F	KMX 125	88->98
125	KMX 125		99 -> 03	FD0222	SD	BD				FD0073	X01	SD	BD												F1761	A	R				MO081F	KMX 125	99->03
125	KX 125		74 -> 80	GF1148	std					GF1147	std																						KX 125	74->80
125	KX 125		81	FD0085	BD					GF1147	std																						KX 125	81
125	KX 125		82	FD0085	BD					GF1235	std														F1739	A					MO051F	KX 125	82
125	KX 125		83	FD0073	X01	SD	BD			GF1235	std														F1735	A					MO086F	KX 125	83
125	KX 125		84	FD0073	X01	SD	BD			GF1235	std														F1735	A					MO051F	KX 125	84
125	KX 125		85	FD0073	X01	SD	BD			GF1235	std														F1757	A	AC	CC	R	SR	MO051F	KX 125	85
125	KX 125		86	FD0073	X01	SD	BD			FD0073	X01	SD	BD												F1757	A	AC	CC	R	SR	MO051F	KX 125	86
125	KX 125		87	FD0116	BT					FD0073	X01	SD	BD												F1757	A	AC	CC	R	SR	MO051F	KX 125	87
125	KX 125		88	FD0116	BT					FD0073	X01	SD	BD		DF5044	A	AF									F1741	A	AC	CC	R	SR		KX 125	88
125	KX 125		89	FD0122	SD	BD				FD0144	SD	BD			DF5044	A	AF		DF5052	A					F1741	A	AC	CC	R	SR		KX 125	89
125	KX 125		90 -> 92	FD0122	SD	BD				FD0144	SD	BD			DF5044	A	AF		DF5052	A					F1732	A	AC	CC	R	SR		KX 125	90->92
125	KX 125		93	FD0122	SD	BD				FD0144	SD	BD			DF5044	A	AF		DF5052	A					F1786	A	AC	CC	R	SR		KX 125	93
125	KX 125		94	FD0193	X01	SD	BD			FD0144	SD	BD			DF5044	A	AF		DF5052	A			DF5046AF	DFST03	F2721	A	R				MO057F	KX 125	94
125	KX 125		95 -> 96	FD0193	X01	SD	BD			FD0114	X01	SD	BD		DF5044	A	AF		DF5052	A			DF5046AF	DFST03	F2721	A	R				MO057F	KX 125	95->96
125	KX 125		97 -> 99	FD0193	X01	SD	BD			FD0114	X01	SD	BD		DF5044	A	AF		DF5052	A			DF5046AF	DFST03	F2729	A	AC	CC	R	SR	MO115F	KX 125	97->99
125	KX 125		00 -> 02	FD0193	X01	SD	BD			FD0114	X01	SD	BD		DF5044	A	AF		DF5057	A			DF5046AF	DFST03	F2729	A	AC	CC	R	SR	MO115F	KX 125	00->02
125	KX 125		03 -> 05	FD0193	X01	SD	BD			FD0114	X01	SD	BD		DF5104	AF			DF5080	A	AP	OE	DF5105AF	DFST03	F2729	A	AC	CC	R	SR	MO147F	KX 125	03->05
125	KX 125		06 -> 08	FD0193	X01	SD	BD			FD0114	X01	SD	BD		DF5136	OE	AF		DF5080	A	AP	OE	DF5137AF	DFST03	F2729	A	AC	CC	R	SR	MO147F	KX 125	06->08
125	NINJA 125		19 -> 20	FD0163	R01	TS	BT			FD0163	TS	BT																						NINJA 125	19->20
125	Z 125		19 -> 20	FD0163	R01	TS	BT	SD	BD	FD0163	TS	BT																						Z 125	19->20
125	Z 125 PRO		17 -> 18	FD0519	BE					FD0078	SD	BD																						Z 125 PRO	17->18
140	KLX 140 L		08 -> 18	FD0122	SD	BD				FD0080	SD	BD																						KLX 140 L	08->18
150	KLX 150 D-TRACKER		16 -> 18	FD0122	SD	BD				FD0080	SD	BD													F2701	A	AC	CC	R	SR		KLX 150 D-TRACKER	16->18
150	KLX 150 L		14 -> 15	FD0122	SD	BD				FD0080	SD	BD													F2701	A	AC	CC	R	SR		KLX 150 L	14->15
150	KR 150		98 ->	FD0163	R01	TS	BT	SD	BD	FD0073	TS	BT																						KR 150	98->
150	KR 150 SPORT		98 ->	FD0138	BT					FD0073	TS	BT																						KR 150 SPORT	98->
160	KLT 160		85	GF1146	std					GF1147	std																							KLT 160	85
175	KDX 175		80 -> 82	GF1148	std					GF1147	std														F1739	A					MO051F	KDX 175	80->82
175	KE 175		76 -> 78	GF1148	std					GF1148	std																							KE 175	76->78
175	KE 175		79 -> 83	GF1148	std					GF1148	std														F1767	A					MO089F	KE 175	79->83
185	KLF 185		87 ->							GF1238	std														F1623	A	AC	CC	R	SR	MO053F	KLF 185	87->
185	KLF 185 BAYOU	•	85							GF1238	std																							KLF 185 BAYOU	85
185	KLF 185 BAYOU	•	86 -> 88	GF1237	std					GF1238	std																							KLF 185 BAYOU	86->88
185	KLT 185 A1/A2		86 -> 87	GF1146	std					GF1147	std																							KLT 185 A1/A2	86->87
200	KDX 200		83 -> 84	GF1236	std					GF1235	std														F1735	A					MO086F	KDX 200	83->84
200	KDX 200		85	GF1236	std					GF1235	std														F1735	A					MO051F	KDX 200	85
200	KDX 200		86	FD0073	X01	SD	BD			GF1235	std														F1735	A					MO051F	KDX 200	86
200	KDX 200		87 -> 88	FD0073	X01	SD	BD			GF1235	std														F2712	A	AC	CC	R	SR	MO051F	KDX 200	87->88
200	KDX 200		89	FD0073	X01	SD	BD			FD0144	SD	BD													F2705	A	AC	CC	R	SR	MO060F	KDX 200	89
200	KDX 200		90 -> 94	FD0122	SD	BD				FD0144	SD	BD													F2705	A	AC	CC	R	SR	MO060F	KDX 200	90->94
200	KDX 200		95 -> 99	FD0193	X01	SD	BD			FD0144	SD	BD													F1794	A	AC	CC				KDX 200	95->99

dfd DOPPIO FRENO A DISCO *twin disc / 2 disques de frein nécessaires / 2 discos de freno se requieren / 2 Bremsscheiben erforderlich*

FRENO ANTERIORE *front brake / frein avant / freno delantero / vorne Bremse*

FRENO POSTERIORE *rear brake / frein arrier / freno trasero / hinten Bremse*

FRENO A MANO *hand brake / frein à main / freno de mano / Handbremse*

DISCO ANTERIORE *front disc / disque avant / disco delantero / vorne Bremsscheiben*

FRENO POSTERIORE *rear brake / frein arrier / freno trasero / hinten Bremse*

DISCO MAGGIORATO *oversize disc / disque oversize /disco oversize / oversize Bremsscheiben*

SUPPORTO PINZA *bracket / pattes de déport / soporte de pinza / Bremssatteltrăger*

SERIE DISCHI FRIZIONE *clutch set / jeu d'embrayage / jeugo d'embrague / Kupplungsatz*

SERIE MOLLE / *clutch spring set / ressort d'embrayage / jeugo muelles d'embrague / Kupplungsatzfedern*

KAWASAKI

cc	Modello / Model / Modeles / Modelo / Modell	dfd			Gamma / Range						Gamma / Range					Gamma Range				Gamma Range						Gamma / Range										Modello / Model / Modeles / Modelo / Modell	
200	**KDX 200 SR (E1-E4)**		89 -> 92	FD0073	X01	SD	BD			FD0144	SD	BD																							**KDX 200 SR (E1-E4)**	89->92
200	**KLT 200**		81 -> 84	GF1146	std					GF1237	std																								**KLT 200**	81->84
200	**KLT 200**		83 -> 84	GF1146	std					GF1237	std																								**KLT 200**	83->84
200	**KMX 200**		88 -> 92	FD0085	BD					FD0073	X01	SD	BD																				F1761	A	R			MO059F	**KMX 200**	88->92
200	**Z 200**		77							GF1147	std																						F1748	A	R				**Z 200**	77
200	**Z 200**		78 -> 82							GF1147	std																						F2721	A	R				**Z 200**	78->82
200	**Z 200**		83	FD0073	TS	BT	X01	SD	BD	GF1147	std																						F2721	A	R				**Z 200**	83
220	**KDX 220**		95 -> 99	FD0193	X01	SD	BD			FD0144	SD	BD																						F1794	A	AC	CC			**KDX 220**	95->99
220	**KLF 220**		88 -> 02	GF1237	std					GF1238	std																						F2692	A	AC	CC	R	SR	**KLF 220**	88->02
230	**KLX 230**		20	FD0122	TS	BT	SD	BD																									F2712	A	AC	CC	R	SR	**KLX 230**	20
250	**BJ 250 ESTRELLA**		96 -> 02	FD0073	TS	BT	X01	SD	BD	FD0073	TS	BT																						F1795	A	R				**BJ 250 ESTRELLA**	96->02
250	**BJ 250 ESTRELLA CUSTOM**		96 -> 02	GF1224	std					GF1238	std																						F1795	A	R				**BJ 250 ESTRELLA CUSTOM**	96->02
250	**BJ 250 F1/F2**		02 -> 03	FD0227	B4R	SP	TS	BT		GF1238	std																						F1795	A	R			MO057F	**BJ 250 F1/F2**	02->03
250	**EL 250**		90 -> 03	FD0072	BT					GF1238	std					DF5196	A																F1744	A	R				**EL 250**	90->03
250	**EL 250 ELIMINATOR**		87 -> 89	FD0072	BT					GF1238	std																						F1744	A	R				**EL 250 ELIMINATOR**	87->89
250	**ER 250 (Z 250 T SCORPION)**		83 -> 88	FD0072	BT					GF1238	std																						F1763	A				MO057F	**ER 250 (Z 250 T SCORPION)**	83->88
250	**EX 250**		90 ->	FD0108	TS	BT				FD0073	TS	BT																											**EX 250**	90->
250	**EX 250 NINJA**		86 -> 87	FD0072	BT					FD0072	BT					DF5196	A																					**EX 250 NINJA**	86->87
250	**GPX 250 R**		88 -> 95	FD0108	TS	BT				FD0138	BT																						F1744	A	R				**GPX 250 R**	88->95
250	**GPX 250 R (EX E)**		86	FD0072	BT					FD0072	BT																						F1744	A	R				**GPX 250 R (EX E)**	86
250	**GPX 250 R II (EX G)**	•	88	FD0138	BT					FD0138	BT																						F1744	A	R				**GPX 250 R II (EX G)**	88
250	**GPX 250 R NINJA**		87	FD0108	TS	BT				FD0138	BT																						F1744	A	R				**GPX 250 R NINJA**	87
250	**GPZ 250**	•	85 ->	FD0073	TS	BT	X01	SD	BD	FD0072	BT																											**GPZ 250**	85->
250	**KDX 250**		79 -> 80	GF1237	std					GF1186	std																											**KDX 250**	79->80
250	**KDX 250**		81	GF1237	std					GF1147	std																						F1738	A				MO056F	**KDX 250**	81
250	**KDX 250**		82 -> 84	GF1237	std					GF1147	std																						F1763	A				MO056F	**KDX 250**	82->84
250	**KDX 250**		91 -> 93	FD0122	SD	BD				FD0144	SD	BD				DF5044	A	AF															F2722	A	AC	CC	R	SR	**KDX 250**	91->93
250	**KDX 250 BALIUS**		91 ->	FD0108	TS	BT				FD0073	X01	SD	BD																									**KDX 250 BALIUS**	91->
250	**KDX 250 ESTRELLA**		92 ->	FD0073	X01	SD	BD			FD0073	X01	SD	BD			DF5044	A	AF																					**KDX 250 ESTRELLA**	92->
250	**KDX 250 K2-K4**		95 ->	FD0193	X01	SD	BD			FD0114	X01	SD	BD																									**KDX 250 K2-K4**	95->
250	**KH 250**		77 -> 78	FD0014	BT					GF1140	std																											**KH 250**	77->78
250	**KH 250**		79 -> 80	FD0014	BT					GF1140	std																						F1739	A				MO051F	**KH 250**	79->80
250	**KL 250**		78 -> 79	GF1237	std					GF1186	std																						F2721	A	R			MO057F	**KL 250**	78->79
250	**KL 250**		80 -> 84	GF1148	std					GF1236	std																						F2721	A	R			MO057F	**KL 250**	80->84
250	**KL 250 SUPER SHERPA**		97 ->	FD0375	BD	SV				FD0073	X01	SD	BD																				F2712	A	AC	CC	R	SR	MO124F	**KL 250 SUPER SHERPA**	97->
250	**KLE 250 ANHELO**		95 -> 01	FD0108	TS	BT				FD0073	X01	SD	BD																				F1744	A	R			MO057F	**KLE 250 ANHELO**	95->01
250	**KLF 250 BAYOU**		03 -> 11	GF1237	std					GF1238	std																						F2692	A	AC	CC	R	SR		**KLF 250 BAYOU**	03->11
250	**KLF 250 BAYOU**		12 -> 13																														F2692	A	AC	CC	R	SR		**KLF 250 BAYOU**	12->13
250	**KLR 250 all models**		84 -> 05	FD0073	X01	SD	BD			GF1236	std																						F2707	A	AC	CC	R	SR		**KLR 250 all models**	84->05
250	**KLT 250 all models**		83 -> 85	GF1146	std					GF1237	std																						F2721	A	R				**KLT 250 all models**	83->85
250	**KLX 250**		93 -> 07	FD0193	X01	SD	BD			FD0144	SD	BD																						F2712	A	AC	CC	R	SR	MO051F	**KLX 250**	93->07
250	**KLX 250**		14 -> 18	FD0122	SD	BD				FD0114	X01	SD	BD																									**KLX 250**	14->18
250	**KLX 250 A1 - A2**		79 -> 80	GF1148	std					GF1147	std																											**KLX 250 A1 - A2**	79->80
250	**KLX 250 S**		06 -> 08	FD0193	X01	SD	BD			FD0114	X01	SD	BD																				F2712	A	AC	CC	R	SR		**KLX 250 S**	06->08
250	**KLX 250 S**		09 -> 17	FD0122	SD	BD				FD0114	X01	SD	BD																				F2712	A	AC	CC	R	SR		**KLX 250 S**	09->17
250	**KLX 250 SF**		09 -> 12	FD0122	SD	BD				FD0114	X01	SD	BD																				F2712	A	AC	CC	R	SR		**KLX 250 SF**	09->12
250	**KLX 250 TRACKER**		98 -> 03	FD0193	X01	SD	BD			FD0114	X01	SD	BD																				F2712	A	AC	CC	R	SR	MO051F	**KLX 250 TRACKER**	98->03
250	**KMX 250**		89 ->	FD0073	X01	SD	BD			FD0073	X01	SD	BD																									**KMX 250**	89->
250	**KR 250**	•	84 -> 86	FD0073	TS	BT	X01	SD	BD	FD0072	BT																						F1711	A	R			MO060F	**KR 250**	84->86
250	**KR-1 250**		88	FD0108	TS	BT				FD0138	BT																											**KR-1 250**	88
250	**KR-1 250 (KR 250 B2)**	•	89	FD0138	BT					FD0138	BT																						F1734	A	R			MO060F	**KR-1 250 (KR 250 B2)**	89
250	**KR-1 250 (KR 250 C2/C3)**	•	90 -> 92	FD0143	R01	B4R	SP	TS	BT	FD0138	BT																						F1734	A	R			MO060F	**KR-1 250 (KR 250 C2/C3)**	90->92
250	**KSF 250**	•	94 -> 04	FD0110	SV					FD0078	SV	BV																					F2729	A	AC	CC	R	SR		**KSF 250**	94->04
250	**KX 250**		74	GF1147	std					GF1186	std																						F1712	A				MO057F	**KX 250**	74
250	**KX 250**		75 -> 79	GF1237	std					GF1186	std																						F1712	A				MO057F	**KX 250**	75->79
250	**KX 250**		80 -> 81	GF1237	std					GF1186	std																						F1738	A				MO057F	**KX 250**	80->81
250	**KX 250**		82	FD0085	BD					GF1147	std																						F1721	A	R			MO060F	**KX 250**	82

dfd **DOPPIO FRENO A DISCO** *twin disc / 2 disques de frein nécessaires / 2 discos de freno se requieren / 2 Bremsscheiben erforderlich*

FRENO ANTERIORE *front brake / frein avant / freno delantero / vorne Bremse*

FRENO POSTERIORE *rear brake / frein arrier / freno trasero / hinten Bremse*

FRENO A MANO *hand brake / frein à main / freno de mano / Handbremse*

DISCO ANTERIORE *front disc / disque avant / disco delantero / vorne Bremsscheiben*

FRENO POSTERIORE *rear brake / frein arrier / freno trasero / hinten Bremse*

DISCO MAGGIORATO *oversize disc / disque oversize /disco oversize / oversize Bremsscheiben*

SUPPORTO PINZA *bracket / pattes de déport / soporte de pinza / Bremssatelträger*

SERIE DISCHI FRIZIONE *clutch set / jeu d'embrayage / jeugo d'embrague / Kupplungsatz*

SERIE MOLLE / *clutch spring set / ressort d'embrayage / jeugo muelles d'embrague / Kupplungsatzfedern*

KAWASAKI

cc	Modello / Model / Modeles / Modelo / Modell	dfd		Gamma / Range						Gamma / Range				Gamma Range				Gamma Range						Gamma / Range									Modello / Model / Modeles / Modelo / Modell	
250	**KX 250**		83 -> 84	FD0073	X01	SD	BD			GF1147	std													F1721	A	R						MO060F	**KX 250**	83->84
250	**KX 250**		85	FD0073	X01	SD	BD			GF1147	std													F2706	A	R						MO060F	**KX 250**	85
250	**KX 250**		86	FD0073	X01	SD	BD			FD0073	X01	SD	BD											F2706	A	R						MO060F	**KX 250**	86
250	**KX 250**		87 -> 88	FD0116	BT					FD0073	X01	SD	BD			DF5044	A	AF						F1764	A	AC	CC	R	SR			MO057F	**KX 250**	87->88
250	**KX 250**		89	FD0122	SD	BD				FD0144	SD	BD				DF5044	A	AF		DF5052	A			F1764	A	AC	CC	R	SR			MO057F	**KX 250**	89
250	**KX 250**		90	FD0122	SD	BD				FD0144	SD	BD				DF5044	A	AF		DF5052	A			F1764	A	AC	CC	R	SR			MO056F	**KX 250**	90
250	**KX 250**		91	FD0122	SD	BD				FD0144	SD	BD				DF5044	A	AF		DF5052	A			F2722	A	AC	CC	R	SR				**KX 250**	91
250	**KX 250**		92 -> 93	FD0122	SD	BD				FD0144	SD	BD				DF5044	A	AF		DF5052	A			F1772	A	AC	CC	R	SR				**KX 250**	92->93
250	**KX 250**		94	FD0193	X01	SD	BD			FD0144	SD	BD				DF5044	A	AF		DF5052	A		DF5046AF	DFST03	F1772	A	AC	CC	R	SR				**KX 250**	94
250	**KX 250**		95 -> 99	FD0193	X01	SD	BD			FD0114	X01	SD	BD			DF5044	A	AF		DF5052	A		DF5046AF	DFST03	F1772	A	AC	CC	R	SR				**KX 250**	95->99
250	**KX 250**		00 -> 02	FD0193	X01	SD	BD			FD0114	X01	SD	BD			DF5044	A	AF		DF5057	A		DF5046AF	DFST03	F1772	A	AC	CC	R	SR				**KX 250**	00->02
250	**KX 250**		03 -> 05	FD0193	X01	SD	BD			FD0114	X01	SD	BD			DF5104	AF			DF5080	A	AP	OE	DF5105AF	DFST03	F1772	A	AC	CC	R	SR				**KX 250**	03->05
250	**KX 250**		06 -> 08	FD0193	X01	SD	BD			FD0114	X01	SD	BD			DF5136	OE	AF		DF5080	A	AP	OE	DF5137AF	DFST03	F1772	A	AC	CC	R	SR				**KX 250**	06->08
250	**KX 250 (KX252)**		20	FD0193	X01	SD	BD			FD0349	X01	SD	BD			DF5137	OE	AF								F2728	A	AC	CC	R	SR	Q	QC	MO147F	**KX 250 (KX252)**	20
250	**KX F 250**		04 -> 05	FD0193	X01	SD	BD			FD0349	X01	SD	BD			DF5104	AF			DF5080	A	AP	OE	DF5105AF	DFST03	F2728	A	AC	CC	R	SR	Q	QC	MO147F	**KX F 250**	04->05
250	**KX F 250**		06 -> 14	FD0193	X01	SD	BD			FD0349	X01	SD	BD			DF5136	OE	AF		DF5080	A	AP	OE	DF5137AF	DFST03	F2728	A	AC	CC	R	SR	Q	QC	MO147F	**KX F 250**	06->14
250	**KX F 250**		15 -> 19	FD0193	X01	SD	BD			FD0349	X01	SD	BD			DF5137	OE	AF		DF5080	A	AP	OE			F2728	A	AC	CC	R	SR	Q	QC	MO147F	**KX F 250**	15->19
250	**KX F 250**		20	FD0193	X01	SD	BD			FD0349	X01	SD	BD			DF5137	OE	AF								F2728	A	AC	CC	R	SR	Q	QC	MO147F	**KX F 250**	20
250	**KXF 250 TECATE A1/A2**	•	87 -> 88	FD0110	SV					FD0078	SV	BV																						**KXF 250 TECATE A1/A2**	87->88
250	**KXT 250 TECATE A1**	•	84	GF1237	std					FD0085	BD																							**KXT 250 TECATE A1**	84
250	**KXT 250 TECATE A2 - B1**	•	85 -> 86	FD0073	X01	SD	BD			FD0073	X01	SD	BD																					**KXT 250 TECATE A2 - B1**	85->86
250	**KXT 250 TECATE B2**	•	87	FD0073	X01	SD	BD			FD0078	SV	BV																						**KXT 250 TECATE B2**	87
250	**LX 250 ELIMINATOR - SE**		90 ->	FD0072	BT																													**LX 250 ELIMINATOR - SE**	90->
250	**NINJA 250 R (EX)**		98 -> 07	FD0108	TS	BT				FD0138	BT																							**NINJA 250 R (EX)**	98->07
250	**NINJA 250 R (EX)**		08 -> 12	FD0163	R01	TS	BT	SD	BD	FD0163	TS	BT												F2700	A	AC	CC	R	SR				**NINJA 250 R (EX)**	08->12
250	**NINJA 250 SL**		15 -> 17	FD0163	R01	TS	BT	SD	BD	FD0163	TS	BT												F2712	A	AC	CC	R	SR				**NINJA 250 SL**	15->17
250	**S1 250 B**		75 ->	GF1242	std					GF1140	std																							**S1 250 B**	75->
250	**Z 250**		78 -> 80	FD0014	BT					FD0086	BT													F1763	A							MO056F	**Z 250**	78->80
250	**Z 250**		81	FD0053	BT					FD0086	BT													F1763	A							MO056F	**Z 250**	81
250	**Z 250**		82 ->	FD0053	BT					FD0086	BT																							**Z 250**	82->
250	**Z 250 B1 - B2**		80 -> 83	GF1242	std					GF1238	std													F1763	A							MO056F	**Z 250 B1 - B2**	80->83
250	**Z 250 C1 - C2**		81 ->	GF1242	std					GF1147	std													F2721	A	R						MO057F	**Z 250 C1 - C2**	81->
250	**Z 250 GP BELT DRIVE**	•	83 ->	FD0072	BT					GF1238	std																							**Z 250 GP BELT DRIVE**	83->
250	**Z 250 SL**		15 -> 17	FD0163	R01	TS	BT	SD	BD	FD0163	TS	BT												F2712	A	AC	CC	R	SR				**Z 250 SL**	15->17
250	**ZR 250 BALIUS**		91 -> 95	FD0108	TS	BT				FD0073	TS	BT												F1795	A	R						MO057F	**ZR 250 BALIUS**	91->95
250	**ZR 250 BALIUS II**		02	FD0227	B4R	SP	TS	BT		FD0073	TS	BT												F1795	A	R						MO057F	**ZR 250 BALIUS II**	02
250	**ZXR 250**	•	89 -> 90	FD0138	BT					FD0138	BT													F1795	A	R						MO057F	**ZXR 250**	89->90
250	**ZXR 250**	•	91 -> 95	FD0138	BT					FD0073	TS	BT												F1795	A	R						MO057F	**ZXR 250**	91->95
250	**ZXR 250 R**	•	89 -> 90	FD0138	BT					FD0138	BT													F1700	A	R						MO057F	**ZXR 250 R**	89->90
250	**ZXR 250 R**	•	91	FD0138	BT					FD0138	BT													F1795	A	R						MO057F	**ZXR 250 R**	91
250	**ZXR 250 R**	•	92 ->																					F1795	A	R						MO057F	**ZXR 250 R**	92->
250	**ZZR 250**	•	90 -> 03	FD0108	TS	BT				FD0073	TS	BT				DF5174	AF									F1744	A	R							**ZZR 250**	90->03
252	**EL 252**		97 -> 00	FD0072	BT					GF1238	std																							**EL 252**	97->00
252	**EL 252**		01 ->	FD0163	R01	TS	BT	SD	BD	GF1238	std																							**EL 252**	01->
300	**KAF 300 A1 - B1/B2 (MULE 500)**	•	92 -> 95	GF1275	std	FTR				GF1275	std	FTR																						**KAF 300 A1 - B1/B2 (MULE 500)**	92->95
300	**KAF 300 C1/C4 (MULE 550)**	•	97 -> 00	GF1275	std	FTR				GF1275	std	FTR																						**KAF 300 C1/C4 (MULE 550)**	97->00
300	**KAF 300 D1 (MULE 250)**	•		GF1275	std	FTR																												**KAF 300 D1 (MULE 250)**	
300	**KEF 300 LAKOTA (2WD) A1/ A6**	•	95 -> 00	FD0110	SV					FD0078	SV	BV																						**KEF 300 LAKOTA (2WD) A1/ A6**	95->00
300	**KEF 300 LAKOTA SPORT**	•	01 -> 02	FD0110	SV					FD0078	SV	BV												F1712	A								**KEF 300 LAKOTA SPORT**	01->02
300	**KLE 300 VERSYS-X**		17 -> 19	FD0132	B4R	SP	TS	BT		FD0163	TS	BT																						**KLE 300 VERSYS-X**	17->19
300	**KLF 300 BAYOU**	•	86 -> 87	GF1274	std	FTR				GF1238	std													F1712	A								**KLF 300 BAYOU**	86->87
300	**KLF 300 BAYOU (B1/B17)**	•	88 -> 04	FD0073	X01	SD	BD			GF1238	std													F1712	A								**KLF 300 BAYOU (B1/B17)**	88->04
300	**KLF 300 BAYOU (C1/C12)**	•	89 -> 05	FD0163 + FD0122	SD	BV				GF1141	std													F1712	A								**KLF 300 BAYOU (C1/C12)**	89->05
300	**KLX 300**		97	FD0193	X01	SD	BD			FD0114	X01	SD	BD			DF5044	A	AF		DF5052	A					F2712	A	AC	CC	R	SR			MO051F	**KLX 300**	97
300	**KLX 300**		98 -> 06	FD0193	X01	SD	BD			FD0114	X01	SD	BD			DF5044	A	AF		DF5052	A					F2712	A	AC	CC	R	SR				**KLX 300**	98->06
300	**KVF 300 BRUTE FORCE**	•	13 ->	FD0080	SV	BV				FD0383	SV	BV																						**KVF 300 BRUTE FORCE**	13->
300	**KVF 300 PRAIRIE 2x4**	•	99 -> 01	FD0080	SV	BV				GF1141	std																							**KVF 300 PRAIRIE 2x4**	99->01

KAWASAKI

cc	Modello / Model / Modeles / Modelo / Modell	dfd		Gamma / Range						Gamma / Range				Gamma Range		Gamma Range			Gamma / Range										Modello / Model / Modeles / Modelo / Modell	
300	**KVF 300 PRAIRIE 4x4**	•	99 -> 01	FD0080	SV	BV				GF1141	std																		**KVF 300 PRAIRIE 4x4**	99->01
300	**NINJA 300 (EX R)**		13 -> 17	FD0163	R01	TS	BT	SD	BD	FD0163	TS	BT							F2727	A	AC	CC	R	SR	Q	QC			**NINJA 300 (EX R)**	13->17
300	**Z 300**		15 -> 18	FD0163	R01	TS	BT			FD0163	TS	BT							F2727	A	AC	CC	R	SR	Q	QC			**Z 300**	15->18
305	**GPZ 305 all models**	•	83 -> 96	FD0073	TS	BT	X01	SD	BD	GF1238	std								F1763	A								MO060F	**GPZ 305 all models**	83->96
350	**KR 350**		82 ->	FD0057	BT																								**KR 350**	82->
400	**3C 400**		-> 77	FD0002	BT																								**3C 400**	-> 77
400	**EX 4 400**	•	95 ->	FD0108	TS	BT				FD0073	TS	BT																	**EX 4 400**	95->
400	**FX 400 R (ZX 400)**	•	85 -> 88	FD0073	TS	BT	X01	SD	BD	FD0072	BT								F2711	A								MO073F	**FX 400 R (ZX 400)**	85->88
400	**GPX 400**	•	85 -> 86	FD0073	TS	BT	X01	SD	BD	FD0072	BT																		**GPX 400**	85->86
400	**GPX 400 R**	•	87	FD0138	BT					FD0108	TS	BT																	**GPX 400 R**	87
400	**GPX 400 R**	•	88	FD0138	BT					FD0138	BT																		**GPX 400 R**	88
400	**GPZ 400**	•	83 -> 84	FD0052	BT					FD0053	BT																		**GPZ 400**	83->84
400	**GPZ 400 R (ZX 400)**	•	85 -> 87	FD0073	TS	BT	X01	SD	BD	FD0072	BT																		**GPZ 400 R (ZX 400)**	85->87
400	**GPZ 400 R (ZX 400)**	•	88	FD0138	BT					FD0108	TS	BT																	**GPZ 400 R (ZX 400)**	88
400	**KFX 400**	•	02 ->	FD0080	SV	BV				FD0145	SV	BV																	**KFX 400**	02->
400	**KH 400 A3-5**		76 -> 78	FD0014	BT					GF1140	std								F1735	A								MO051F	**KH 400 A3-5**	76->78
400	**KLE 400**		91	FD0108	TS	BT				FD0073	X01	SD	BD																**KLE 400**	91
400	**KLE 400 VULCAN**		90 ->	FD0072	BT																								**KLE 400 VULCAN**	90->
400	**KLF 400 BAYOU 4x4**	•	93 -> 98	FD0163 + FD0122	SD	BV				GF1141	std								F1738	A									**KLF 400 BAYOU 4x4**	93->98
400	**KLX 400 R**		03 -> 04	FD0193	X01	SD	BD			FD0114	X01	SD	BD						F1903	A	AC	CC	R	SR				MO129F	**KLX 400 R**	03->04
400	**KLX 400 SR**		03 -> 04	FD0193	X01	SD	BD			FD0114	X01	SD	BD																**KLX 400 SR**	03->04
400	**KSF 400 (KFX 400)**	•	03 -> 04	FD0078	SV	BV				FD0145	SV	BV							F1903	A	AC	CC	R	SR				MO129F	**KSF 400 (KFX 400)**	03->04
400	**KSF 400 (KFX 400)**	•	05 -> 06	FD0078	SV	BV				FD0145	SV	BV							F1930	A	AC	CC	R	SR				MO129F	**KSF 400 (KFX 400)**	05->06
400	**KVF 400 PRAIRIE 2x4 D1/D3**	•	99 -> 01	FD0080	SV	BV				GF1141	std																		**KVF 400 PRAIRIE 2x4 D1/D3**	99->01
400	**KVF 400 PRAIRIE 4x4 C1/C3**	•	99 -> 01	FD0080	SV	BV				GF1141	std																		**KVF 400 PRAIRIE 4x4 C1/C3**	99->01
400	**KVF 400 PRAIRIE A1/A2 - B1**	•	97 -> 98	FD0080	SV	BV				GF1141	std																		**KVF 400 PRAIRIE A1/A2 - B1**	97->98
400	**LX 400 ELIMINATOR - SE**	•	90 ->	FD0073	TS	BT	X01	SD	BD																				**LX 400 ELIMINATOR - SE**	90->
400	**NINJA 400**		18 -> 20	FD0163	R01	TS	BT			FD0163	TS	BT							F2724	A	AC	CC	R	SR	Q	QC		MO302F	**NINJA 400**	18->20
400	**NINJA 400 KRT EDITION**		18 -> 19	FD0163	R01	TS	BT			FD0163	TS	BT							F2724	A	AC	CC	R	SR	Q	QC		MO302F	**NINJA 400 KRT EDITION**	18->19
400	**VN 400 CLASSIC**		99 ->	FD0228	B4R	SP	TS	BT		GF1240	std																		**VN 400 CLASSIC**	99->
400	**VN 400 VULCAN**		95 ->	FD0072	BT					GF1240	std																		**VN 400 VULCAN**	95->
400	**Z 400 B1 - B2**		78 -> 80							GF1238	std								F1756	A	R							MO060F	**Z 400 B1 - B2**	78->80
400	**Z 400 DKF**		19 -> 20	FD0163	R01	TS	BT			FD0163	TS	BT							F2724	A	AC	CC	R	SR	Q	QC		MO302F	**Z 400 DKF**	19->20
400	**Z 400 F2**	•	85 -> 87	FD0073	TS	BT	X01	SD	BD	FD0072	BT																		**Z 400 F2**	85->87
400	**Z 400 G1**		79	FD0014	BT					GF1238	std								F1756	A	R							MO060F	**Z 400 G1**	79
400	**Z 400 J1 LTD**	•	80							GF1240	std								F1752	A	AC	CC	R	SR				MO060F	**Z 400 J1 LTD**	80
400	**Z 400 J2 - J3**	•	81 -> 83	FD0052	BT					GF1240	std								F1752	A	AC	CC	R	SR				MO060F	**Z 400 J2 - J3**	81->83
400	**ZL 400**		94 -> 95	FD0108	TS	BT				GF1240	std								F2711	A									**ZL 400**	94->95
400	**ZL 400 ELIMINATOR**		86 -> 87	FD0072	BT					GF1240	std								F2715	A	AC	CC	R	SR				MO057F	**ZL 400 ELIMINATOR**	86->87
400	**ZL 400 ELIMINATOR**	•	88	FD0073	TS	BT	X01	SD	BD	GF1240	std								DF5218	A									**ZL 400 ELIMINATOR**	88
400	**ZR 400**	•	83 -> 84	FD0073	TS	BT	X01	SD	BD	GF1238	std								F1752	A	AC	CC	R	SR				MO060F	**ZR 400**	83->84
400	**ZR 400 XANTUS**	•	92 -> 95	FD0138	BT					FD0073	TS	BT							F1748	A	R							MO057F	**ZR 400 XANTUS**	92->95
400	**ZR 400 ZEPHYR**	•	97 -> 01	FD0143	R01	B4R	SP	TS	BT	FD0207	TS	BT							F2714	A	AC	CC	R	SR				MO060F	**ZR 400 ZEPHYR**	97->01
400	**ZR 400 ZEPHYR (ZR-C)**	•	89 -> 92	FD0108	TS	BT				FD0138	BT																		**ZR 400 ZEPHYR (ZR-C)**	89->92
400	**ZRX 400**	•	94 -> 95	FD0108	TS	BT				FD0207	TS	BT							F2711	A									**ZRX 400**	94->95
400	**ZRX 400**	•	96 -> 97	FD0228 + FD0227	B4R	SP	TS	BT		FD0207	TS	BT							F2711	A									**ZRX 400**	96->97
400	**ZRX 400**	•	98 -> 01	FD0319	SP	TS	BT			FD0207	TS	BT							F2711	A									**ZRX 400**	98->01
400	**ZX 400 C2**	•	85	FD0073	TS	BT	X01	SD	BD	FD0072	BT								F1752	A	AC	CC	R	SR				MO060F	**ZX 400 C2**	85
400	**ZX 400 L**	•	92	FD0185	BT					FD0060	TS	BT																	**ZX 400 L**	92
400	**ZX 400 R**	•	11 ->	FD0228 + FD0227	B4R	SP	TS	BT		FD0207	TS	BT																	**ZX 400 R**	11->
400	**ZX-4 400**	•	88 -> 89	FD0138	BT					FD0138	BT					DF5196	A												**ZX-4 400**	88->89
400	**ZX-4 400**	•	90	FD0143	R01	B4R	SP	TS	BT	FD0060	TS	BT																	**ZX-4 400**	90
400	**ZXR 400**	•	89 -> 90	FD0143	R01	B4R	SP	TS	BT	FD0060	TS	BT				DF5221	A		DF5174	AF								MO057F	**ZXR 400**	89->90
400	**ZXR 400 (ZX 400L) RR**	•	92 -> 02	FD0185	BT					FD0060	TS	BT				DF5221	A		DF5199	AF								MO056F	**ZXR 400 (ZX 400L) RR**	92->02
400	**ZXR 400 R**	•	91 -> 94	FD0143	R01	B4R	SP	TS	BT	FD0060	TS	BT				DF5221	A		DF5199	AF								MO056F	**ZXR 400 R**	91->94
400	**ZZR 400**	•	90 -> 92	FD0143	R01	B4R	SP	TS	BT	FD0108	TS	BT							DF5174	AF								MO057F	**ZZR 400**	90->92
400	**ZZR 400**	•	93 -> 99	FD0143	R01	B4R	SP	TS	BT	FD0207	TS	BT																MO093F	**ZZR 400**	93->99

dfd **DOPPIO FRENO A DISCO** *twin disc / 2 disques de frein nécessaires / 2 discos de freno se requieren / 2 Bremsscheiben erforderlich*

FRENO ANTERIORE *front brake / frein avant / freno delantero / vorne Bremse*

FRENO POSTERIORE *rear brake / frein arrier / freno trasero / hinten Bremse*

FRENO A MANO *hand brake / frein à main / freno de mano / Handbremse*

DISCO ANTERIORE *front disc / disque avant / disco delantero / vorne Bremsscheiben*

FRENO POSTERIORE *rear brake / frein arrier / freno trasero / hinten Bremse*

DISCO MAGGIORATO *oversize disc / disque oversize /disco oversize / oversize Bremsscheiben*

SUPPORTO PINZA *bracket / pattes de déport / soporte de pinza / Bremssatelträger*

SERIE DISCHI FRIZIONE *clutch set / jeu d'embrayage / jeugo d'embrague / Kupplungsatz*

SERIE MOLLE / *clutch spring set / ressort d'embrayage / jeugo muelles d'embrague / Kupplungsatzfedern*

KAWASAKI

cc	Modello / Model / Modeles / Modelo / Modell	dfd		Gamma / Range						Gamma / Range					Gamma Range				Gamma Range												Modello / Model / Modeles / Modelo / Modell	
420	**KX 420 A1 - A2**		80 -> 81	GF1237	std					GF1186	std														F1738	A						MO056F	**KX 420 A1 - A2**	80->81
440	**Z 440**		79 -> 80	FD0014	BT					GF1238	std														F1756	A	R						**Z 440**	79->80
440	**Z 440**		81 -> 83	FD0053	BT					GF1238	std														F1756	A	R						**Z 440**	81->83
440	**Z 440 LTD**		82	FD0014	BT					GF1238	std														F1756	A	R						**Z 440 LTD**	82
440	**Z 440 LTD**		83 -> 84	FD0053	BT					GF1238	std														F1756	A	R						**Z 440 LTD**	83->84
450	**EN 450 LTD (454)**		86 -> 89	FD0072	BT					GF1240	std														F1752	A	AC	CC	R	SR			**EN 450 LTD (454)**	86->89
450	**KFX 450 R**	•	08 -> 15	FD0374 + FD0375	SV					FD0078	SV	BV													F1729	A	AC	CC					**KFX 450 R**	08->15
450	**KLX 450 R**		08 -> 20	FD0193	X01	SD	BD			FD0349	X01	SD	BD		DF5136	OE	AF		DF5080	A	AP	OE	DF5137AF	DFST03	F2702	A	AC	CC	R	SR	Q	QC	**KLX 450 R**	08->20
450	**KX F 450**		06 -> 11	FD0193	X01	SD	BD			FD0349	X01	SD	BD		DF5136	OE	AF		DF5080	A	AP	OE	DF5137AF	DFST03	F2702	A	AC	CC	R	SR	Q	QC	**KX F 450**	06->11
450	**KX F 450**		12 -> 14	FD0193	X01	SD	BD			FD0349	X01	SD	BD		DF5136	OE	AF		DF5080	A	AP	OE	DF5137AF	DFST03	F2702	A	AC	CC	R	SR	Q	QC	**KX F 450**	12->14
450	**KX F 450**		15 -> 18	FD0193	X01	SD	BD			FD0349	X01	SD	BD		DF5137	OE	AF		DF5080	A	AP	OE			F2702	A	AC	CC	R	SR	Q	QC	**KX F 450**	15->18
450	**KX F 450**		19 -> 20	FD0193	X01	SD	BD			FD0349	X01	SD	BD		DF5137	OE	AF								F2725	A	AC	CC	R	SR			**KX F 450**	19->20
450	**Z 450 LTD LIQUID COOLED**		86 -> 89	FD0072	BT					GF1240	std																					**Z 450 LTD LIQUID COOLED**	86->89
500	**3C 500**		-> 77	FD0002	BT																											**3C 500**	-> 77
500	**EN 500 all models**		90 -> 93	FD0072	BT					GF1240	std														F1752	A	AC	CC	R	SR			**EN 500 all models**	90->93
500	**EN 500 all models**		94 -> 04	FD0072	BT					GF1240	std														F1752	A	AC	CC	R	SR			**EN 500 all models**	94->04
500	**ER-5 500 TWISTER**		97 -> 00	FD0108	TS	BT				GF1238	std				DF5218	A									F1752	A	AC	CC	R	SR			**ER-5 500 TWISTER**	97->00
500	**ER-5 500 TWISTER**		01 -> 07	FD0228	B4R	SP	TS	BT		GF1238	std				DF5218	A									F1752	A	AC	CC	R	SR			**ER-5 500 TWISTER**	01->07
500	**EX 500**	•	94 -> 96	FD0138	BT					FD0073	TS	BT													F1752	A	AC	CC	R	SR			**EX 500**	94->96
500	**EX 500 all models**		87 -> 93	FD0108	TS	BT				GF1238	std														F1752	A	AC	CC	R	SR			**EX 500 all models**	87->93
500	**EX 500 NINJA**		94 -> 97	FD0108	TS	BT				FD0073	TS	BT													F1752	A	AC	CC	R	SR			**EX 500 NINJA**	94->97
500	**GPZ 500 S**		87	FD0072	BT					GF1238	std				DF5218	A																	**GPZ 500 S**	87
500	**GPZ 500 S**		88	FD0073	TS	BT	X01	SD	BD	GF1238	std				DF5218	A									F1752	A	AC	CC	R	SR			**GPZ 500 S**	88
500	**GPZ 500 S**	•	89 -> 92	FD0073	TS	BT	X01	SD	BD	FD0072	BT														F1752	A	AC	CC	R	SR			**GPZ 500 S**	89->92
500	**GPZ 500 S**	•	93	FD0143	R01	B4R	SP	TS	BT	FD0108	TS	BT													F1752	A	AC	CC	R	SR			**GPZ 500 S**	93
500	**GPZ 500 S**	•	94 -> 04	FD0108	TS	BT				FD0073	TS	BT													F1752	A	AC	CC	R	SR			**GPZ 500 S**	94->04
500	**H1 500**		73 -> 75							GF1141	std														F2721	A	R						**H1 500**	73->75
500	**H1 500 Mach 111**		69 -> 72	GF1107	std					GF1108	std														F2721	A	R						**H1 500 Mach 111**	69->72
500	**H1 500 S Mach 111**		71	GF1107	std					GF1108	std														F2721	A	R						**H1 500 S Mach 111**	71
500	**KH 500**		74 -> 75	FD0021	BT					GF1141	std																					**KH 500**	74->75
500	**KH 500**		76	FD0014	BT					GF1141	std														F2721	A	R						**KH 500**	76
500	**KLE 500**		91 -> 07	FD0108	TS	BT				FD0073	X01	SD	BD		DF5197	A			DF5222	A					F1752	A	AC	CC	R	SR			**KLE 500**	91->07
500	**KR 500 ES**		93 ->	FD0122	TS	BT	SD	BD		FD0144	SD	BD																					**KR 500 ES**	93->
500	**KX 500**		83 -> 84	FD0073	X01	SD	BD			GF1147	std														F1763	A						MO060F	**KX 500**	83->84
500	**KX 500**		85 -> 86	FD0073	X01	SD	BD			GF1147	std														F1747	A	AC	CC	R	SR		MO060F	**KX 500**	85->86
500	**KX 500**		87 -> 88	FD0116	BT					FD0073	X01	SD	BD		DF5044	A	AF								F1764	A	AC	CC	R	SR		MO060F	**KX 500**	87->88
500	**KX 500**		89 -> 93	FD0122	SD	BD				FD0144	SD	BD			DF5044	A	AF		DF5052	A					F1764	A	AC	CC	R	SR		MO060F	**KX 500**	89->93
500	**KX 500**		94	FD0193	X01	SD	BD			FD0144	SD	BD			DF5044	A	AF		DF5052	A			DF5046AF	DFST03	F1764	A	AC	CC	R	SR		MO060F	**KX 500**	94
500	**KX 500**		95 -> 99	FD0193	X01	SD	BD			FD0114	X01	SD	BD		DF5044	A	AF		DF5052	A			DF5046AF	DFST03	F1764	A	AC	CC	R	SR		MO060F	**KX 500**	95->99
500	**KX 500**		00 -> 04	FD0193	X01	SD	BD			FD0114	X01	SD	BD		DF5044	A	AF		DF5057	A			DF5046AF	DFST03	F1764	A	AC	CC	R	SR		MO060F	**KX 500**	00->04
500	**Z 500**	•	79 -> 80	FD0014	BT					FD0022	BT														F1752	A	AC	CC	R	SR		MO060F	**Z 500**	79->80
500	**Z 500**		81 -> 83	FD0052	BT					FD0053	BT																					**Z 500**	81->83
500	**ZR 500 A1**	•	83 ->	FD0073	TS	BT	X01	SD	BD	GF1238	std																					**ZR 500 A1**	83->
500	**ZZR 500**	•	90 ->	FD0143	R01	B4R	SP	TS	BT	FD0108	TS	BT																					**ZZR 500**	90->
550	**GPZ 550**	•	81 -> 87	FD0072	BT					FD0072	BT														F1752	A	AC	CC	R	SR		MO060F	**GPZ 550**	81->87
550	**GT 550**	•	83 -> 01	FD0073	TS	BT	X01	SD	BD	GF1240	std														F1752	A	AC	CC	R	SR		MO060F	**GT 550**	83->01
550	**Z 550 A1**	•	80	FD0014	BT					GF1240	std																					**Z 550 A1**	80
550	**Z 550 A3 - C1 - C2 LTD**	•	80 ->	FD0052	BT					GF1240	std														F1752	A	AC	CC	R	SR		MO060F	**Z 550 A3 - C1 - C2 LTD**	80->
550	**Z 550 F**	•	83 ->	FD0073	TS	BT	X01	SD	BD	GF1238	std																					**Z 550 F**	83->
550	**Z 550 G1 SHAFT**	•	83 ->	FD0073	TS	BT	X01	SD	BD	GF1240	std																					**Z 550 G1 SHAFT**	83->
550	**Z 550 GP**	•	84 ->	FD0072	BT					FD0072	BT																					**Z 550 GP**	84->
550	**Z 550 GP D1 - H1 - H2**	•	81 -> 83	FD0052	BT					FD0053	BT																					**Z 550 GP D1 - H1 - H2**	81->83
550	**ZR 550 A1**	•	83 -> 84	FD0073	TS	BT	X01	SD	BD	GF1238	std														F1752	A	AC	CC	R	SR		MO060F	**ZR 550 A1**	83->84
550	**ZR 550 ZEPHYR**	•	90 -> 92	FD0108	TS	BT				FD0138	BT														F2714	A	AC	CC	R	SR		MO060F	**ZR 550 ZEPHYR**	90->92
550	**ZR 550 ZEPHYR**	•	93 -> 99	FD0108	TS	BT				FD0207	TS	BT			DF5174	AF			DF5221	A					F2714	A	AC	CC	R	SR		MO060F	**ZR 550 ZEPHYR**	93->99
550	**ZR 550 ZEPHYR (D from VIN B024010)**	•	93 -> 01	FD0138	BT					FD0207	TS	BT			DF5174	AF			DF5221	A					F2714	A	AC	CC	R	SR		MO060F	**ZR 550 ZEPHYR (D from VIN B024010)**	93->01
570	**KLR 570**		84 -> 91	FD0073	X01	SD	BD			GF1147	std				DF5195	A																	**KLR 570**	84->91

dfd **DOPPIO FRENO A DISCO** *twin disc / 2 disques de frein nécessaires / 2 discos de freno se requieren / 2 Bremsscheiben erforderlich*

FRENO ANTERIORE *front brake / frein avant / freno delantero / vorne Bremse*

FRENO POSTERIORE *rear brake / frein arrier / freno trasero / hinten Bremse*

FRENO A MANO *hand brake / frein à main / freno de mano / Handbremse*

DISCO ANTERIORE *front disc / disque avant / disco delantero / vorne Bremsscheiben*

FRENO POSTERIORE *rear brake / frein arrier / freno trasero / hinten Bremse*

DISCO MAGGIORATO *oversize disc / disque oversize /disco oversize / oversize Bremsscheiben*

SUPPORTO PINZA *bracket / pattes de déport / soporte de pinza / Bremssatelträger*

SERIE DISCHI FRIZIONE *clutch set / jeu d'embrayage / jeugo d'embrague / Kupplungsatz*

SERIE MOLLE / *clutch spring set / ressort d'embrayage / jeugo muelles d'embrague / Kupplungsatzfedern*

KAWASAKI

cc	Modello / Model / Modeles / Modelo / Modell	dfd		Gamma / Range						Gamma / Range					Gamma Range				Gamma Range					Gamma / Range									Modello / Model / Modeles / Modelo / Modell	
600	**GPX 600 R**	•	88 -> 96	FD0108	TS	BT				FD0108	TS	BT												F2714	A	AC	CC	R	SR			MO060F	**GPX 600 R**	88->96
600	**GPZ 600 R**	•	85 -> 89	FD0072	BT					FD0072	BT													F1752	A	AC	CC	R	SR			MO060F	**GPZ 600 R**	85->89
600	**KLE 600**		92	FD0108	TS	BT				FD0073	X01	SD	BD																				**KLE 600**	92
600	**KLR 600**		84 -> 86	FD0073	X01	SD	BD			GF1147	std				DF5195	A								F1752	A	AC	CC	R	SR			MO060F	**KLR 600**	84->86
600	**KLR 600 ELECTRIC STARTER**		85 -> 94	FD0073	X01	SD	BD			GF1147	std				DF5195	A								F1752	A	AC	CC	R	SR			MO060F	**KLR 600 ELECTRIC STARTER**	85->94
600	**KLX 600 R**		93 -> 97	FD0193	X01	SD	BD			FD0144	SD	BD																					**KLX 600 R**	93->97
600	**ZL 600**		85 -> 94	FD0072	BT					GF1240	std				DF5218	A																	**ZL 600**	85->94
600	**ZL 600 ELIMINATOR**		95 -> 99	FD0108	TS	BT				GF1240	std				DF5174	AF								F2714	A	AC	CC	R	SR			MO073F	**ZL 600 ELIMINATOR**	95->99
600	**ZX 600**	•	85 -> 87	FD0072	BT																												**ZX 600**	85->87
600	**ZX-6 RR 600 NINJA**	•	03	FD0352	R01	SP	TS			FD0207	TS	BT			DF5303	EF			DF5067	A				F2730	A	AC	CC	R	SR			MO149F	**ZX-6 RR 600 NINJA**	03
600	**ZX-6 RR 600 NINJA**	•	04	FD0352	R01	SP	TS			FD0207	TS	BT			DF5303	EF			DF5067	A				F1705	A	R						MO149F	**ZX-6 RR 600 NINJA**	04
600	**ZX-6 RR 600 NINJA**	•	05 -> 06	FD0352	R01	SP	TS			FD0207	TS	BT			DF5303	EF			DF5067	A				F1709	A	R	Q						**ZX-6 RR 600 NINJA**	05->06
600	**ZX-6R 600 (ZX 6)**	•	90 -> 93	FD0143	R01	B4R	SP	TS	BT	FD0108	TS	BT																					**ZX-6R 600 (ZX 6)**	90->93
600	**ZX-6R 600 NINJA**	•	94 -> 97	FD0143	R01	B4R	SP	TS	BT	FD0207	TS	BT			DF5174	AF								F2730	A	AC	CC	R	SR			MO106F	**ZX-6R 600 NINJA**	94->97
600	**ZX-6R 600 NINJA**	•	98 -> 02	FD0199	B4R	SP	TS	BT		FD0207	TS	BT			DF5174	AF			DF5067	A				F2730	A	AC	CC	R	SR			MO106F	**ZX-6R 600 NINJA**	98->02
600	**ZX-6R 600 NINJA**	•	07 -> 12	FD0419	R01	SP	TS			FD0207	TS	BT			DF5303	EF			DF5067	A				F1708	A	AC	CC	R	SR	Q	QC		**ZX-6R 600 NINJA**	07->12
600	**ZX-6R 600 NINJA**	•	13 -> 17	FD0419	R01	SP	TS			FD0207	TS	BT												F1708	A	AC	CC	R	SR	Q	QC		**ZX-6R 600 NINJA**	13->17
600	**ZZR 600**	•	90 -> 92	FD0143	R01	B4R	SP	TS	BT	FD0108	TS	BT			DF5174	AF								F2715	A	AC	CC	R	SR			MO060F	**ZZR 600**	90->92
600	**ZZR 600**	•	93 -> 06	FD0143	R01	B4R	SP	TS	BT	FD0207	TS	BT			DF5174	AF			DF5221	A				F2715	A	AC	CC	R	SR			MO093F	**ZZR 600**	93->06
600	**ZZR 600 (ZX E6F)**	•	06 -> 07	FD0143	R01	B4R	SP	TS	BT	FD0207	TS	BT			DF5174	AF			DF5221	A				F2715	A	AC	CC	R	SR			MO093F	**ZZR 600 (ZX E6F)**	06->07
636	**ZX-6R 636 NINJA**	•	02	FD0199	B4R	SP	TS	BT		FD0207	TS	BT			DF5174	AF			DF5067	A				F2730	A	AC	CC	R	SR			MO106F	**ZX-6R 636 NINJA**	02
636	**ZX-6R 636 NINJA**	•	03 -> 04	FD0352	R01	SP	TS			FD0207	TS	BT							DF5067	A				F2730	A	AC	CC	R	SR			MO106F	**ZX-6R 636 NINJA**	03->04
636	**ZX-6R 636 NINJA**	•	05 -> 06	FD0352	R01	SP	TS			FD0207	TS	BT			DF5303	EF			DF5067	A				F1706	A	AC	CC	R	SR	Q	QC		**ZX-6R 636 NINJA**	05->06
636	**ZX-6R 636 NINJA**	•	13 -> 20	FD0258	SP	TS	BT			FD0412	TS	BT												F2723	A	AC	CC	R	SR	Q	QC		**ZX-6R 636 NINJA**	13->20
650	**EN 650 VULCAN S**		15 -> 20	FD0254	TS	BT				FD0172	TS	BT												F2715	A	AC	CC	R	SR			MO060F	**EN 650 VULCAN S**	15->20
650	**EN 650 VULCAN S CAFE**		17 -> 19	FD0254	TS	BT				FD0172	TS	BT												F2715	A	AC	CC	R	SR			MO060F	**EN 650 VULCAN S CAFE**	17->19
650	**EN 650 VULCAN SE**		17 -> 19	FD0254	TS	BT				FD0172	TS	BT												F2715	A	AC	CC	R	SR			MO060F	**EN 650 VULCAN SE**	17->19
650	**ER - 6F 650**	•	06 -> 16	FD0228 + FD0227	B4R	SP	TS	BT		FD0207	TS	BT			DF5303	EF								F2715	A	AC	CC	R	SR			MO060F	**ER - 6F 650**	06->16
650	**ER - 6F 650 ABS**	•	06 -> 12	FD0228 + FD0227	B4R	SP	TS	BT		FD0207	TS	BT			DF5303	EF			DF5067	A				F2715	A	AC	CC	R	SR			MO060F	**ER - 6F 650 ABS**	06->12
650	**ER - 6F 650 ABS**	•	13 -> 16	FD0228 + FD0227	B4R	SP	TS	BT		FD0207	TS	BT												F2715	A	AC	CC	R	SR			MO060F	**ER - 6F 650 ABS**	13->16
650	**ER - 6N 650**	•	06 -> 16	FD0228 + FD0227	B4R	SP	TS	BT		FD0207	TS	BT			DF5303	EF								F2715	A	AC	CC	R	SR			MO060F	**ER - 6N 650**	06->16
650	**ER - 6N 650 ABS**	•	06 -> 12	FD0228 + FD0227	B4R	SP	TS	BT		FD0207	TS	BT			DF5303	EF			DF5067	A				F2715	A	AC	CC	R	SR			MO060F	**ER - 6N 650 ABS**	06->12
650	**ER - 6N 650 ABS**	•	13 -> 16	FD0228 + FD0227	B4R	SP	TS	BT		FD0207	TS	BT												F2715	A	AC	CC	R	SR			MO060F	**ER - 6N 650 ABS**	13->16
650	**KL 650 TENGAI**		89 -> 92	FD0108	TS	BT				FD0073	TS	BT			DF5106	A			DF5222	A				F1752	A	AC	CC	R	SR				**KL 650 TENGAI**	89->92
650	**KLE 650 VERSYS**	•	07 -> 14	FD0228 + FD0227	B4R	SP	TS	BT		FD0207	TS	BT			DF5303	EF			DF5067	A				F2715	A	AC	CC	R	SR			MO060F	**KLE 650 VERSYS**	07->14
650	**KLE 650 VERSYS**	•	15 -> 17	FD0132	B4R	SP	TS	BT		FD0470	TS	BT			DF5303	EF			DF5067	A				F2715	A	AC	CC	R	SR			MO060F	**KLE 650 VERSYS**	15->17
650	**KLE 650 VERSYS**	•	18 -> 19	FD0132	B4R	SP	TS	BT		FD0470	TS	BT												F2715	A	AC	CC	R	SR			MO060F	**KLE 650 VERSYS**	18->19
650	**KLE 650 VERSYS ABS**	•	07 -> 14	FD0228 + FD0227	B4R	SP	TS	BT		FD0207	TS	BT			DF5303	EF			DF5067	A				F2715	A	AC	CC	R	SR			MO060F	**KLE 650 VERSYS ABS**	07->14
650	**KLR 650**		87 -> 94	FD0116	BT					FD0073	TS	BT							DF5222	A				F1752	A	AC	CC	R	SR				**KLR 650**	87->94
650	**KLR 650**		95 -> 04	FD0228	B4R	SP	TS	BT		FD0073	TS	BT			DF5106	A			DF5222	A				F2718	A	AC	CC	R	SR				**KLR 650**	95->04
650	**KLR 650**		08 -> 09	FD0122	TS	BT	SD	BD		FD0163	TS	BT												F2718	A	AC	CC	R	SR				**KLR 650**	08->09
650	**KLX 650 R**		93 -> 95	FD0193	X01	SD	BD			FD0144	SD	BD			DF5044	A	AF		DF5052	A				F1752	A	AC	CC	R	SR				**KLX 650 R**	93->95
650	**KLX 650 R**		96 -> 97	FD0193	X01	SD	BD			FD0114	X01	SD	BD		DF5044	A	AF		DF5052	A				F1752	A	AC	CC	R	SR				**KLX 650 R**	96->97
650	**KVF 650**	•	01 -> 03	FD0375 + FD0374	BD	SV																											**KVF 650**	01->03
650	**KVF 650 BRUTE FORCE 4x4i**	•	05 -> 11	FD0122 + FD0163	SD	BV																											**KVF 650 BRUTE FORCE 4x4i**	05->11
650	**KVF 650 PRAIRIE**	•	02 -> 03	FD0375 + FD0374	BD	SV																											**KVF 650 PRAIRIE**	02->03
650	**NINJA 650 ABS**		17 -> 20	FD0132	B4R	SP	TS	BT		FD0172	TS	BT												F2726	A	AC	CC	R	SR	Q	QC		**NINJA 650 ABS**	17->20
650	**VN 650 VULCAN S**		15 ->	FD0254	TS	BT				FD0470	TS	BT																					**VN 650 VULCAN S**	15->
650	**W 650 (EJ 650)**		99 -> 06	FD0227	B4R	SP	TS	BT		GF1238	std													F2716	A	AC	CC	R	SR			MO060F	**W 650 (EJ 650)**	99->06
650	**Z 650**		77 -> 79	FD0014	BT					GF1240	std													F1771	A	R						MO057F	**Z 650**	77->79
650	**Z 650**	•	81 -> 83	FD0052	BT					GF1240	std													F1771	A	R						MO060F	**Z 650**	81->83
650	**Z 650 ABS**	•	17 -> 20	FD0132	B4R	SP	TS	BT		FD0172	TS	BT												F2726	A	AC	CC	R	SR	Q	QC		**Z 650 ABS**	17->20
650	**Z 650 C CUSTOM**	•	77 -> 80	FD0014	BT					FD0022	BT													F1771	A	R						MO060F	**Z 650 C CUSTOM**	77->80
650	**Z 650 F1**	•	80	FD0014	BT					GF1240	std													F1771	A	R						MO060F	**Z 650 F1**	80
700	**KFX 700 V FORCE**	•	04 -> 13	FD0374 + FD0375	SV																												**KFX 700 V FORCE**	04->13
700	**KSV 700 V FORCE**	•	04 -> 11	FD0374 + FD0375	SV																												**KSV 700 V FORCE**	04->11
700	**KVF 700 PRAIRIE**	•	04 -> 13	FD0374 + FD0375	SV																												**KVF 700 PRAIRIE**	04->13

dfd **DOPPIO FRENO A DISCO** *twin disc / 2 disques de frein nécessaires / 2 discos de freno se requieren / 2 Bremsscheiben erforderlich*

FRENO ANTERIORE *front brake / frein avant / freno delantero / vorne Bremse*

FRENO POSTERIORE *rear brake / frein arrier / freno trasero / hinten Bremse*

FRENO A MANO *hand brake / frein à main / freno de mano / Handbremse*

DISCO ANTERIORE *front disc / disque avant / disco delantero / vorne Bremsscheiben*

FRENO POSTERIORE *rear brake / frein arrier / freno trasero / hinten Bremse*

DISCO MAGGIORATO *oversize disc / disque oversize /disco oversize / oversize Bremsscheiben*

SUPPORTO PINZA *bracket / pattes de déport / soporte de pinza / Bremssatelträger*

SERIE DISCHI FRIZIONE *clutch set / jeu d'embrayage / jeugo d'embrague / Kupplungsatz*

SERIE MOLLE / *clutch spring set / ressort d'embrayage / jeugo muelles d'embrague / Kupplungsatzfedern*

KAWASAKI

cc	Modello / Model / Modeles / Modelo / Modell	dfd			Gamma / Range						Gamma / Range					Gamma Range		Gamma Range					Gamma / Range										Modello / Model / Modeles / Modelo / Modell	
700	**VN 700 A2-A10**	•	86 -> 94	FD0072	BT					GF1240	std																						**VN 700 A2-A10**	86->94
700	**VN 700 VULCAN**	•	85 -> 94	FD0072	BT					GF1240	std												F2716	A	AC	CC	R	SR				MO057F	**VN 700 VULCAN**	85->94
700	**Z 700**	•	04 ->	FD0227 + FD0228	B4R	SP	TS	BT		FD0207	TS	BT																					**Z 700**	04->
700	**Z 700 A1 LTD**	•	84	FD0052	BT					FD0053	BT												F1771	A	R							MO057F	**Z 700 A1 LTD**	84
700	**ZN 700 A1/A2 LTD**	•	84 -> 85	FD0072	BT					FD0072	BT												F1771	A	R							MO057F	**ZN 700 A1/A2 LTD**	84->85
750	**GPX 750**	•	87 -> 89	FD0108	TS	BT				FD0108	TS	BT				DF5063	A		DF5221	A			F2716	A	AC	CC	R	SR				MO057F	**GPX 750**	87->89
750	**GPZ 750**	•	83 -> 87	FD0072	BT					FD0072	BT								DF5196	A			F1771	A	R							MO060F	**GPZ 750**	83->87
750	**GPZ 750 R**	•	82	FD0052	BT					FD0053	BT												F1771	A	R							MO060F	**GPZ 750 R**	82
750	**GPZ 750 R**	•	85 -> 86	FD0072	BT					FD0072	BT								DF5196	A													**GPZ 750 R**	85->86
750	**GT 750**	•	82 -> 90	FD0052	BT					FD0053	BT												F1771	A	R							MO057F	**GT 750**	82->90
750	**GT 750**	•	91	FD0052	BT					FD0053	BT																						**GT 750**	91
750	**GT 750**	•	92 -> 96	FD0052	BT					FD0053	BT												F1781	A	R							MO073F	**GT 750**	92->96
750	**KRF 750 TERYX 4x4**	•	08 -> 13	FD0122 + FD0163	SD	BV																											**KRF 750 TERYX 4x4**	08->13
750	**KVF 750**	•	08 -> 11	FD0122 + FD0163	SD	BV																											**KVF 750**	08->11
750	**KVF 750 BRUTE FORCE 4x4i**	•	05 -> 15	FD0122 + FD0163	SD	BV																											**KVF 750 BRUTE FORCE 4x4i**	05->15
750	**VN 750 TWIN**	•	88	FD0072	BT					GF1240	std												F2716	A	AC	CC	R	SR				MO057F	**VN 750 TWIN**	88
750	**VN 750 VULCAN**	•	86 -> 94																				F2716	A	AC	CC	R	SR				MO057F	**VN 750 VULCAN**	86->94
750	**Z 750**		-> 76	FD0002	BT																												**Z 750**	->76
750	**Z 750**	•	76	FD0014	BT					FD0014	BT												F2716	A	AC	CC	R	SR				MO057F	**Z 750**	76
750	**Z 750**	•	77 -> 78	FD0014	BT					FD0014	BT												F2716	A	AC	CC	R	SR				MO060F	**Z 750**	77->78
750	**Z 750**	•	80 -> 84	FD0052	BT					FD0053	BT												F1771	A	R							MO057F	**Z 750**	80->84
750	**Z 750**	•	07 -> 12	FD0132	B4R	SP	TS	BT		FD0172	TS	BT				DF5303	EF						F2730	A	AC	CC	R	SR				MO332F	**Z 750**	07->12
750	**Z 750 GP**	•	83 ->	FD0072	BT					FD0072	BT																						**Z 750 GP**	83->
750	**Z 750 J (ZR)**	•	04 -> 06	FD0228 + FD0227	B4R	SP	TS	BT		FD0207	TS	BT				DF5174	AF		DF5067	A			F2730	A	AC	CC	R	SR				MO106F	**Z 750 J (ZR)**	04->06
750	**Z 750 R**	•	11 -> 12	FD0419	R01	SP	TS			FD0470	TS	BT				DF5303	EF						F2730	A	AC	CC	R	SR				MO332F	**Z 750 R**	11->12
750	**Z 750 R ABS**	•	11 -> 12	FD0352	R01	SP	TS			FD0172	TS	BT				DF5303	EF						F2730	A	AC	CC	R	SR				MO332F	**Z 750 R ABS**	11->12
750	**Z 750 S (ZR)**	•	05 -> 07	FD0228 + FD0227	B4R	SP	TS	BT		FD0207	TS	BT				DF5174	AF		DF5067	A			F2730	A	AC	CC	R	SR				MO106F	**Z 750 S (ZR)**	05->07
750	**Z 750 SPECTRE**	•	82 -> 83	FD0052	BT					FD0053	BT												F1771	A	R							MO057F	**Z 750 SPECTRE**	82->83
750	**Z 750 Y1 LTD**	•	82	FD0052	BT					GF1240	std												F2716	A	AC	CC	R	SR				MO057F	**Z 750 Y1 LTD**	82
750	**ZR 750 ZEPHYR**	•	91 -> 95	FD0108	TS	BT				FD0108	TS	BT				DF5174	AF						F1781	A	R							MO060F	**ZR 750 ZEPHYR**	91->95
750	**ZR 750 ZEPHYR**	•	96 -> 98	FD0228 + FD0227	B4R	SP	TS	BT		FD0108	TS	BT				DF5174	AF						F1781	A	R							MO088F	**ZR 750 ZEPHYR**	96->98
750	**ZR-7 750**	•	99 -> 04	FD0228 + FD0227	B4R	SP	TS	BT		FD0227	TS	BT				DF5174	AF		DF5221	A			F1781	A	R							MO088F	**ZR-7 750**	99->04
750	**ZR-7S 750**	•	01 -> 04	FD0228 + FD0227	B4R	SP	TS	BT		FD0227	TS	BT				DF5174	AF		DF5221	A			F1781	A	R							MO088F	**ZR-7S 750**	01->04
750	**ZX 750 A1**	•	83 -> 85	FD0072	BT					FD0072	BT																						**ZX 750 A1**	83->85
750	**ZX 750 F2 NINJA**	•	88 ->	FD0108	TS	BT				FD0108	TS	BT																					**ZX 750 F2 NINJA**	88->
750	**ZX 750 TURBO**	•	84 -> 87	FD0072	BT					FD0072	BT					DF5218	A						F1755	A	R							MO060F	**ZX 750 TURBO**	84->87
750	**ZX-7R 750 NINJA**	•	89 -> 95	FD0143	R01	B4R	SP	TS	BT	FD0073	TS	BT				DF5199	AF		DF5065	A													**ZX-7R 750 NINJA**	89->95
750	**ZX-7R 750 NINJA**	•	96 -> 03	FD0199	B4R	SP	TS	BT		FD0073	TS	BT							DF5065	A			F2719	A	AC	CC	R	SR				MO138F	**ZX-7R 750 NINJA**	96->03
750	**ZX-7RR 750 NINJA**	•	96 -> 99	FD0246	TS					FD0272	TS	BT							DF5065	A			F2720	A	AC	CC	R	SR				MO088F	**ZX-7RR 750 NINJA**	96->99
750	**ZX-7RR 750 NINJA**	•	00 -> 02	FD0246	TS					FD0272	TS	BT							DF5065	A			F2719	A	AC	CC	R	SR				MO138F	**ZX-7RR 750 NINJA**	00->02
750	**ZXR 750**	•	89 -> 90	FD0143	R01	B4R	SP	TS	BT	FD0060	TS	BT							DF5065	A			F2711	A								MO073F	**ZXR 750**	89->90
750	**ZXR 750 L**	•	93 -> 95	FD0143	R01	B4R	SP	TS	BT	FD0060	TS	BT							DF5065	A													**ZXR 750 L**	93->95
750	**ZXR 750 R**	•	91 -> 95	FD0143	R01	B4R	SP	TS	BT	FD0060	TS	BT				DF5199	AF		DF5065	A			F2719	A	AC	CC	R	SR				MO138F	**ZXR 750 R**	91->95
800	**EJ 800 DLF**		20	FD0163	R01	TS	BT	SD	BD	FD0163	TS	BT																					**EJ 800 DLF**	20
800	**EJ 800 STREET / CAFE**		19 -> 20	FD0163	R01	TS	BT	SD	BD	FD0163	TS	BT																					**EJ 800 STREET / CAFE**	19->20
800	**KRF 800 TERYX 4**	•	14 -> 17	FD0122 + FD0163	TS	BT	SD	BD		FD0060	TS	BT																					**KRF 800 TERYX 4**	14->17
800	**KRT 800 TERYX 4**	•	14 -> 17	FD0122 + FD0163	TS	BT	SD	BD		FD0060	TS	BT																					**KRT 800 TERYX 4**	14->17
800	**VN 800**		95 -> 99	FD0072	BT					GF1240	std												F2716	A	AC	CC	R	SR				MO060F	**VN 800**	95->99
800	**VN 800 CLASSIC**		96 -> 06	FD0228	B4R	SP	TS	BT		GF1240	std												F2716	A	AC	CC	R	SR				MO060F	**VN 800 CLASSIC**	96->06
800	**VN 800 DRIFTER**		99 -> 04	FD0228	B4R	SP	TS	BT		FD0227	TS	BT											F2716	A	AC	CC	R	SR				MO057F	**VN 800 DRIFTER**	99->04
800	**VT 800 C**		88 ->	FD0054	TS	BT				GF1232	std																						**VT 800 C**	88->
800	**W 800 ABF (EJ 800)**		11 -> 16	FD0227	B4R	SP	TS	BT		GF1238	std												F2716	A	AC	CC	R	SR				MO060F	**W 800 ABF (EJ 800)**	11->16
800	**W 800 CAFE / STREET (EJ 800)**		19 -> 20	FD0227	B4R	SP	TS	BT		FD0163	TS	BT																					**W 800 CAFE / STREET (EJ 800)**	19->20
800	**Z 800**	•	13 -> 16	FD0132	B4R	SP	TS	BT		FD0470	TS	BT											F2730	A	AC	CC	R	SR				MO332F	**Z 800**	13->16
800	**Z 800 ABS**	•	13 -> 16	FD0351	SP	TS				FD0470	TS	BT											F2730	A	AC	CC	R	SR				MO332F	**Z 800 ABS**	13->16
800	**Z 800 E**	•	13 -> 16	FD0132	B4R	SP	TS	BT		FD0470	TS	BT											F2730	A	AC	CC	R	SR				MO332F	**Z 800 E**	13->16
800	**Z 800 E ABS**	•	13 -> 16	FD0351	SP	TS				FD0470	TS	BT											F2730	A	AC	CC	R	SR				MO332F	**Z 800 E ABS**	13->16

dfd — **DOPPIO FRENO A DISCO** *twin disc / 2 disques de frein nécessaires / 2 discos de freno se requieren / 2 Bremsscheiben erforderlich*

FRENO ANTERIORE *front brake / frein avant / freno delantero / vorne Bremse*

FRENO POSTERIORE *rear brake / frein arrier / freno trasero / hinten Bremse*

FRENO A MANO *hand brake / frein à main / freno de mano / Handbremse*

DISCO ANTERIORE *front disc / disque avant / disco delantero / vorne Bremsscheiben*

FRENO POSTERIORE *rear brake / frein arrier / freno trasero / hinten Bremse*

DISCO MAGGIORATO *oversize disc / disque oversize /disco oversize / oversize Bremsscheiben*

SUPPORTO PINZA *bracket / pattes de déport / soporte de pinza / Bremssatelträger*

SERIE DISCHI FRIZIONE *clutch set / jeu d'embrayage / jeugo d'embrague / Kupplungsatz*

SERIE MOLLE / *clutch spring set / ressort d'embrayage / jeugo muelles d'embrague / Kupplungsatzfedern*

KAWASAKI

cc	Modello / Model / Modeles / Modelo / Modell	dfd		Gamma / Range						Gamma / Range					Gamma Range				Gamma Range					Gamma / Range										Modello / Model / Modeles / Modelo / Modell	
800	**Z 800 E ABS SPECIAL EDITION**	•	16	FD0351	SP	TS				FD0470	TS	BT												F2730	A	AC	CC	R	SR				MO332F	**Z 800 E ABS SPECIAL EDITION**	16
800	**Z 800 E SPECIAL EDITION**	•	16	FD0132	B4R	SP	TS	BT		FD0470	TS	BT												F2730	A	AC	CC	R	SR				MO332F	**Z 800 E SPECIAL EDITION**	16
850	**VN 850**		95 ->	FD0072	BT					GF1240	std																							**VN 850**	95->
900	**GPZ 900 R**	•	84 -> 89	FD0072	BT					FD0072	BT				DF5218	A																		**GPZ 900 R**	84->89
900	**GPZ 900 R**	•	90 -> 96	FD0143	R01	B4R	SP	TS	BT	FD0108	TS	BT			DF5174	AF								F2716	A	AC	CC	R	SR				MO060F	**GPZ 900 R**	90->96
900	**GPZ 900 R (ZX)**	•	98	FD0143	R01	B4R	SP	TS	BT	FD0108	TS	BT			DF5174	AF								F2716	A	AC	CC	R	SR				MO060F	**GPZ 900 R (ZX)**	98
900	**GPZ 900 R (ZX)**	•	99 -> 02	FD0199	B4R	SP	TS	BT		FD0108	TS	BT			DF5174	AF								F2716	A	AC	CC	R	SR				MO060F	**GPZ 900 R (ZX)**	99->02
900	**VN 900 CLASSIC**		06 -> 16	FD0228	B4R	SP	TS	BT		FD0531	BT													F2716	A	AC	CC	R	SR				MO060F	**VN 900 CLASSIC**	06->16
900	**VN 900 CLASSIC SE**		11 -> 19	FD0228	B4R	SP	TS	BT		FD0531	BT													F2716	A	AC	CC	R	SR				MO060F	**VN 900 CLASSIC SE**	11->19
900	**VN 900 CUSTOM**		07 -> 20	FD0228	B4R	SP	TS	BT		FD0531	BT													F2716	A	AC	CC	R	SR				MO060F	**VN 900 CUSTOM**	07->20
900	**Z 900**	•	17 -> 20	FD0351	SP	TS				FD0470	TS	BT												F2731	A	AC	CC	R	SR					**Z 900**	17->20
900	**Z 900 A 4**	•	77	FD0014	BT					GF1142	std													F1770	A	R							MO060F	**Z 900 A 4**	77
900	**Z 900 RS**	•	18 -> 20	FD0362	R01	SP	TS			FD0172	TS	BT												F2731	A	AC	CC	R	SR					**Z 900 RS**	18->20
900	**Z 900 Z1A - Z1B**		74 -> 76	FD0072	BT					GF1142	std													F1770	A	R							MO060F	**Z 900 Z1A - Z1B**	74->76
900	**ZL 900 ELIMINATOR**	•	85 -> 86	FD0072	BT					FD0072	BT				DF5218	A								F1751	A	AC	CC	R	SR				MO073F	**ZL 900 ELIMINATOR**	85->86
900	**ZX-9 900 R NINJA**	•	94 -> 95	FD0143	R01	B4R	SP	TS	BT	FD0207	TS	BT						DF5065	A					F2720	A	AC	CC	R	SR				MO088F	**ZX-9 900 R NINJA**	94->95
900	**ZX-9 900 R NINJA**	•	96 -> 97	FD0199	B4R	SP	TS	BT		FD0207	TS	BT						DF5065	A					F2720	A	AC	CC	R	SR				MO088F	**ZX-9 900 R NINJA**	96->97
900	**ZX-9 900 R NINJA**	•	98 -> 99	FD0199	B4R	SP	TS	BT		FD0207	TS	BT						DF5067	A					F2703	A	AC	CC	R	SR				MO117F	**ZX-9 900 R NINJA**	98->99
900	**ZX-9 900 R NINJA**	•	00 -> 01	FD0199	B4R	SP	TS	BT		FD0207	TS	BT			DF5199	AF		DF5067	A					F2703	A	AC	CC	R	SR				MO117F	**ZX-9 900 R NINJA**	00->01
900	**ZX-9 900 R NINJA**	•	02 -> 04	FD0351	SP	TS				FD0207	TS	BT						DF5067	A					F2703	A	AC	CC	R	SR				MO117F	**ZX-9 900 R NINJA**	02->04
1000	**GPX 1000 R**	•	88 ->	FD0108	TS	BT				FD0108	TS	BT			DF5218	A		DF5196	A																**GPX 1000 R**	88->
1000	**GPZ 1000 R**	•	86 -> 87	FD0072	BT					FD0072	BT													F1751	A	AC	CC	R	SR				MO073F	**GPZ 1000 R**	86->87
1000	**GTR 1000**	•	86 -> 93	FD0072	BT					FD0072	BT							DF5065	A					F1751	A	AC	CC	R	SR				MO073F	**GTR 1000**	86->93
1000	**GTR 1000**	•	94 -> 06	FD0108	TS	BT				FD0072	BT				DF5174	AF		DF5218	A					F1751	A	AC	CC	R	SR				MO073F	**GTR 1000**	94->06
1000	**KLV 1000**	•	04 -> 05	FD0228 + FD0227	SP	TS	BT			FD0172	TS	BT						DF5269	A					F1928	A	AC	CC	R	SR	Q	QC		MO093F	**KLV 1000**	04->05
1000	**KLV 1000**	•	06 -> 07	FD0228 + FD0227	SP	TS	BT			FD0172	TS	BT						DF5269	A																**KLV 1000**	06->07
1000	**KLZ 1000 VERSYS**	•	12 -> 14	FD0143	R01	B4R	SP	TS	BT	FD0172	TS	BT												F1701	A	AC	CC	R	SR					**KLZ 1000 VERSYS**	12->14
1000	**KLZ 1000 VERSYS**	•	15 -> 18	FD0143	R01	B4R	SP	TS	BT	FD0172	TS	BT												F2731	A	AC	CC	R	SR					**KLZ 1000 VERSYS**	15->18
1000	**KLZ 1000 VERSYS ABS**	•	15 -> 18	FD0143	R01	B4R	SP	TS	BT	FD0172	TS	BT												F2731	A	AC	CC	R	SR					**KLZ 1000 VERSYS ABS**	15->18
1000	**KLZ 1000 VERSYS ABS**	•	19 -> 20	FD0362	R01	SP	TS			FD0172	TS	BT												F2731	A	AC	CC	R	SR					**KLZ 1000 VERSYS ABS**	19->20
1000	**KLZ 1000 VERSYS LT**	•	15 -> 16	FD0143	R01	B4R	SP	TS	BT	FD0172	TS	BT																						**KLZ 1000 VERSYS LT**	15->16
1000	**KZ 1000 all models**	•	82 -> 90	FD0053	BT					FD0053	BT																							**KZ 1000 all models**	82->90
1000	**VN 1000 VULCAN**	•	87 ->	FD0072	BT					FD0072	BT																							**VN 1000 VULCAN**	87->
1000	**Z 1000**	•	03 -> 06	FD0351	SP	TS				FD0207	TS	BT			DF5174	AF		DF5067	A					F2703	A	AC	CC	R	SR				MO300F	**Z 1000**	03->06
1000	**Z 1000**	•	07 -> 09	FD0419	R01	SP	TS			FD0172	TS	BT			DF5303	EF								F2703	A	AC	CC	R	SR				MO300F	**Z 1000**	07->09
1000	**Z 1000**	•	10 -> 13	FD0362	R01	SP	TS			FD0207	TS	BT			DF5303	EF								F1701	A	AC	CC	R	SR					**Z 1000**	10->13
1000	**Z 1000**	•	14 -> 20	FD0362	R01	SP	TS			FD0207	TS	BT																						**Z 1000**	14->20
1000	**Z 1000 A1/A2/A3/A4**	•	77 -> 80	FD0014	BT					FD0022	BT													F1770	A	R							MO060F	**Z 1000 A1/A2/A3/A4**	77->80
1000	**Z 1000 ABS**	•	15 -> 20	FD0362	R01	SP	TS			FD0207	TS	BT			DF5303	EF								F2731	A	AC	CC	R	SR					**Z 1000 ABS**	15->20
1000	**Z 1000 D1-D3 Z1R**	•	78 -> 80	FD0014	BT					FD0022	BT													F1770	A	R							MO057F	**Z 1000 D1-D3 Z1R**	78->80
1000	**Z 1000 H1**	•	80	FD0014	BT					FD0022	BT													F1770	A	R							MO060F	**Z 1000 H1**	80
1000	**Z 1000 H2**	•	20	FD0498	R01	SP	TS			FD0172	TS	BT												F2733	A	R								**Z 1000 H2**	20
1000	**Z 1000 J1/J2/J3**	•	81 -> 83	FD0052	BT					FD0053	BT													F1751	A	AC	CC	R	SR				MO060F	**Z 1000 J1/J2/J3**	81->83
1000	**Z 1000 LTD**	•	81 -> 83	FD0052	BT					FD0053	BT													F1751	A	AC	CC	R	SR				MO060F	**Z 1000 LTD**	81->83
1000	**Z 1000 R**	•	17 -> 20	FD0415	R01	SP	TS			FD0207	TS	BT												F2731	A	AC	CC	R	SR					**Z 1000 R**	17->20
1000	**Z 1000 SE**	•	14 -> 16	FD0362	R01	SP	TS			FD0207	TS	BT																						**Z 1000 SE**	14->16
1000	**Z 1000 SHAFT - ST**	•	79 -> 80	FD0055	BT					FD0022	BT													F1751	A	AC	CC	R	SR				MO073F	**Z 1000 SHAFT - ST**	79->80
1000	**Z 1000 SHAFT - ST**	•	81 -> 82	FD0055	BT					FD0022	BT																							**Z 1000 SHAFT - ST**	81->82
1000	**Z 1000 SX**	•	11 -> 13	FD0362	R01	SP	TS			FD0207	TS	BT			DF5303	EF								F1701	A	AC	CC	R	SR					**Z 1000 SX**	11->13
1000	**Z 1000 SX**	•	14 -> 19	FD0362	R01	SP	TS			FD0207	TS	BT			DF5303	EF								F2731	A	AC	CC	R	SR					**Z 1000 SX**	14->19
1000	**ZL 1000 all models**	•	87	FD0072	BT					FD0072	BT													F1751	A	AC	CC	R	SR				MO073F	**ZL 1000 all models**	87
1000	**ZX 1000 H2 CARBON NINJA**	•	17 -> 20	FD0415	R01	SP	TS			FD0256	TS	BT												F2733	A	R								**ZX 1000 H2 CARBON NINJA**	17->20
1000	**ZX 1000 H2 NINJA**	•	15 -> 20	FD0415	R01	SP	TS			FD0256	TS	BT												F2733	A	R								**ZX 1000 H2 NINJA**	15->20
1000	**ZX 1000 H2 SX**	•	18 -> 20	FD0362	R01	SP	TS			FD0122	TS	BT												F2733	A	R								**ZX 1000 H2 SX**	18->20
1000	**ZX 1000 H2 SX SE**	•	18 -> 20	FD0362	R01	SP	TS			FD0122	TS	BT												F2733	A	R								**ZX 1000 H2 SX SE**	18->20
1000	**ZX 1000 H2 SX SE+**	•	19 -> 20	FD0415	R01	SP	TS			FD0256	TS	BT												F2733	A	R								**ZX 1000 H2 SX SE+**	19->20
1000	**ZX 1000 H2R NINJA**	•	15 -> 20	FD0415	R01	SP	TS			FD0256	TS	BT												F2732	A	AC	CC	R	SR					**ZX 1000 H2R NINJA**	15->20

dfd **DOPPIO FRENO A DISCO** *twin disc / 2 disques de frein nécessaires / 2 discos de freno se requieren / 2 Bremsscheiben erforderlich*

FRENO ANTERIORE *front brake / frein avant / freno delantero / vorne Bremse*

FRENO POSTERIORE *rear brake / frein arrier / freno trasero / hinten Bremse*

FRENO A MANO *hand brake / frein à main / freno de mano / Handbremse*

DISCO ANTERIORE *front disc / disque avant / disco delantero / vorne Bremsscheiben*

FRENO POSTERIORE *rear brake / frein arrier / freno trasero / hinten Bremse*

DISCO MAGGIORATO *oversize disc / disque oversize /disco oversize / oversize Bremsscheiben*

SUPPORTO PINZA *bracket / pattes de déport / soporte de pinza / Bremssatelträger*

SERIE DISCHI FRIZIONE *clutch set / jeu d'embrayage / jeugo d'embrague / Kupplungsatz*

SERIE MOLLE / *clutch spring set / ressort d'embrayage / jeugo muelles d'embrague / Kupplungsatzfedern*

KAWASAKI

cc	Modello / Model / Modeles / Modelo / Modell	dfd		Gamma / Range						Gamma / Range						Gamma Range				Gamma Range						Gamma / Range										Modello / Model / Modeles / Modelo / Modell	
1000	**ZX-10 1000**	•	88 -> 90	FD0108	TS	BT				FD0108	TS	BT														F1751	A	AC	CC	R	SR				MO073F	**ZX-10 1000**	88->90
1000	**ZX-10R 1000 NINJA**	•	04 -> 07	FD0352	R01	SP	TS			FD0207	TS	BT				DF5303	EF			DF5067	A					F2704	A	AC	CC	R	SR	Q	QC			**ZX-10R 1000 NINJA**	04->07
1000	**ZX-10R 1000 NINJA**	•	08 -> 10	FD0362	R01	SP	TS			FD0207	TS	BT								DF5067	A					F2704	A	AC	CC	R	SR	Q	QC			**ZX-10R 1000 NINJA**	08->10
1000	**ZX-10R 1000 NINJA**	•	11 -> 15	FD0362	R01	SP	TS			FD0412	TS	BT								DF5273	A					F2704	A	AC	CC	R	SR	Q	QC			**ZX-10R 1000 NINJA**	11->15
1000	**ZX-10R 1000 NINJA**	•	16 -> 20	FD0415	R01	SP	TS			FD0412	TS	BT														F2704	A	AC	CC	R	SR	Q	QC			**ZX-10R 1000 NINJA**	16->20
1000	**ZX-10R 1000 NINJA ABS**	•	12 -> 15	FD0362	R01	SP	TS			FD0412	TS	BT														F2704	A	AC	CC	R	SR	Q	QC			**ZX-10R 1000 NINJA ABS**	12->15
1000	**ZX-10R 1000 NINJA SE**	•	18 -> 20	FD0415	R01	SP	TS			FD0412	TS	BT														F2704	A	AC	CC	R	SR	Q	QC			**ZX-10R 1000 NINJA SE**	18->20
1000	**ZX-10RR 1000 NINJA**	•	17 -> 20	FD0415	R01	SP	TS			FD0412	TS	BT														F2704	A	AC	CC	R	SR	Q	QC			**ZX-10RR 1000 NINJA**	17->20
1100	**GPZ 1100 (ZX 1100)**	•	81 -> 82	FD0052	BT					FD0053	BT															F1751	A	AC	CC	R	SR				MO060F	**GPZ 1100 (ZX 1100)**	81->82
1100	**GPZ 1100 (ZX 1100)**	•	83 -> 85	FD0072	BT					FD0072	BT															F1751	A	AC	CC	R	SR				MO073F	**GPZ 1100 (ZX 1100)**	83->85
1100	**GPZ 1100 (ZX 1100)**	•	95 -> 99	FD0228 + FD0227	B4R	SP	TS	BT		FD0207	TS	BT				DF5174	AF									F1775	A	R								**GPZ 1100 (ZX 1100)**	95->99
1100	**VN 1100**	•	87 ->	FD0072	BT					FD0072	BT																									**VN 1100**	87->
1100	**Z 1100**	•	81 -> 83	FD0052	BT					FD0053	BT															F1751	A	AC	CC	R	SR				MO073F	**Z 1100**	81->83
1100	**Z 1100 R1**	•	84	FD0072	BT					FD0072	BT															F1751	A	AC	CC	R	SR				MO073F	**Z 1100 R1**	84
1100	**Z 1100 SPECTRE - LTD**	•	82 -> 83	FD0052	BT					FD0052	BT															F1751	A	AC	CC	R	SR				MO073F	**Z 1100 SPECTRE - LTD**	82->83
1100	**ZR 1100 ZEPHYR (ZR 1100 A)**	•	92 -> 95	FD0143	R01	B4R	SP	TS	BT	FD0108	TS	BT				DF5199	AF									F1751	A	AC	CC	R	SR				MO073F	**ZR 1100 ZEPHYR (ZR 1100 A)**	92->95
1100	**ZR 1100 ZEPHYR (ZR 1100 A)**	•	96 -> 98	FD0228 + FD0227	B4R	SP	TS	BT		FD0108	TS	BT				DF5199	AF			DF5065	A					F1751	A	AC	CC	R	SR				MO073F	**ZR 1100 ZEPHYR (ZR 1100 A)**	96->98
1100	**ZR 1100 ZEPHYR RS**	•	02	FD0228 + FD0227	B4R	SP	TS	BT		FD0108	TS	BT														F2710	A	R							MO073F	**ZR 1100 ZEPHYR RS**	02
1100	**ZRX 1100**	•	96 -> 00	FD0246	TS	SH	BH			FD0060	TS	BT														F1751	A	AC	CC	R	SR				MO073F	**ZRX 1100**	96->00
1100	**ZRX 1100 C1**	•	97 -> 98	FD0199	B4R	SP	TS	BT		FD0060	TS	BT								DF5227	A					F2710	A	R							MO073F	**ZRX 1100 C1**	97->98
1100	**ZRX 1100 C1**	•	99 -> 00	FD0199	B4R	SP	TS	BT		FD0060	TS	BT				DF5199	AF			DF5227	A					F2710	A	R							MO073F	**ZRX 1100 C1**	99->00
1100	**ZX 1100 A1**	•	83 -> 84	FD0072	BT					FD0072	BT																									**ZX 1100 A1**	83->84
1100	**ZZR 1100 GT (ZX 1100)**	•	90 -> 92	FD0143	R01	B4R	SP	TS	BT	FD0108	TS	BT				DF5199	AF									F1775	A	R							MO079F	**ZZR 1100 GT (ZX 1100)**	90->92
1100	**ZZR 1100 GT (ZX 1100)**	•	93 -> 01	FD0143	R01	B4R	SP	TS	BT	FD0086	BT															F1775	A	R							MO079F	**ZZR 1100 GT (ZX 1100)**	93->01
1200	**KZ 1200**	•	87 ->	FD0072	BT					FD0072	BT																									**KZ 1200**	87->
1200	**ZG 1200**	•	86 -> 90	FD0072	BT					FD0072	BT																									**ZG 1200**	86->90
1200	**ZG 1200 VOYAGER**	•	86 ->	FD0072	BT					FD0072	BT																									**ZG 1200 VOYAGER**	86->
1200	**ZRX 1200 R - S**	•	01 -> 08	FD0199	B4R	SP	TS	BT		FD0060	TS	BT				DF5199	AF			DF5227	A					F2710	A	R							MO088F	**ZRX 1200 R - S**	01->08
1200	**ZX-12R 1200 NINJA**	•	00	FD0199	B4R	SP	TS	BT		FD0060	TS	BT								DF5223	A					F1703	A	R							MO278F	**ZX-12R 1200 NINJA**	00
1200	**ZX-12R 1200 NINJA**	•	01 -> 03	FD0199	B4R	SP	TS	BT		FD0060	TS	BT								DF5223	A					F1704	A	R							MO278F	**ZX-12R 1200 NINJA**	01->03
1200	**ZX-12R 1200 NINJA**	•	04 -> 06	FD0352	R01	SP	TS			FD0060	TS	BT				DF5174	AF			DF5223	A					F1704	A	R							MO278F	**ZX-12R 1200 NINJA**	04->06
1200	**ZZR 1200**	•	02 -> 04	FD0143	R01	B4R	SP	TS	BT	FD0060	TS	BT														F1775	A	R							MO079F	**ZZR 1200**	02->04
1250	**KR 1250**	•	89 ->	FD0138	BT					FD0138	BT																									**KR 1250**	89->
1300	**Z 1300**	•	79 -> 81	FD0055	BT					FD0022	BT															F1737	A								MO060F	**Z 1300**	79->81
1300	**Z 1300**	•	82 -> 83	FD0055	BT					FD0022	BT															F1753	A								MO060F	**Z 1300**	82->83
1300	**ZG 1300 DF1**	•	84 -> 86	FD0055	BT					FD0022	BT															F1736	A								MO057F	**ZG 1300 DF1**	84->86
1400	**GTR 1400**	•	08 -> 14	FD0419	R01	SP	TS			FD0272	TS	BT														F1799	A	R							MO073F	**GTR 1400**	08->14
1400	**GTR 1400 ABS**	•	15 -> 20	FD0419	R01	SP	TS			FD0272	TS	BT														F1799	A	R							MO073F	**GTR 1400 ABS**	15->20
1400	**ZZR 1400**	•	06 -> 07	FD0419	R01	SP	TS			FD0272	TS	BT														F1728	A	R								**ZZR 1400**	06->07
1400	**ZZR 1400 ABS**	•	06 -> 20	FD0419	R01	SP	TS			FD0272	TS	BT														F1728	A	R								**ZZR 1400 ABS**	06->20
1400	**ZZR 1400 PERFORMANCE SPORT**	•	17 -> 18	FD0415	R01	SP	TS			FD0272	TS	BT														F1728	A	R								**ZZR 1400 PERFORMANCE SPORT**	17->18
1400	**ZZR 1400 SE**	•	16 -> 18	FD0415	R01	SP	TS			FD0272	TS	BT														F2728	A	AC	CC	R	SR	Q	QC			**ZZR 1400 SE**	16->18
1500	**VN 1500 B2/C1/C2/D1**		88 -> 96	FD0072	BT					FD0072	BT															F1736	A									**VN 1500 B2/C1/C2/D1**	88->96
1500	**VN 1500 B2-B6**		88 -> 92	FD0072	BT					FD0072	BT															F1736	A									**VN 1500 B2-B6**	88->92
1500	**VN 1500 C1/C2**		94 -> 95	FD0072	BT					FD0072	BT															F1736	A									**VN 1500 C1/C2**	94->95
1500	**VN 1500 CLASSIC FI**	•	00 ->	FD0228 + FD0227	B4R	SP	TS	BT		FD0531	BT																									**VN 1500 CLASSIC FI**	00->
1500	**VN 1500 CLASSIC TOURER**	•	98 -> 99	FD0228 + FD0227	B4R	SP	TS	BT		FD0072	BT															F1736	A									**VN 1500 CLASSIC TOURER**	98->99
1500	**VN 1500 CLASSIC TOURER FI**	•	00 -> 04	FD0228 + FD0227	B4R	SP	TS	BT		FD0531	BT															F1736	A									**VN 1500 CLASSIC TOURER FI**	00->04
1500	**VN 1500 D1/D2 CLASSIC**		96 -> 98	FD0228	B4R	SP	TS	BT		FD0072	BT															F1736	A									**VN 1500 D1/D2 CLASSIC**	96->98
1500	**VN 1500 DRIFTER**		99 -> 04	FD0228	B4R	SP	TS	BT		FD0227	TS	BT														F1736	A									**VN 1500 DRIFTER**	99->04
1500	**VN 1500 G1/G2**		98 -> 99	FD0072	BT					FD0072	BT															F1736	A									**VN 1500 G1/G2**	98->99
1500	**VN 1500 MEAN STREAK**	•	02 -> 04	FD0199	B4R	SP	TS	BT		FD0531	BT															F1736	A									**VN 1500 MEAN STREAK**	02->04
1500	**VN 1500 NOMAD**	•	00 -> 03	FD0228 + FD0227	B4R	SP	TS	BT		FD0227	TS	BT														F1736	A									**VN 1500 NOMAD**	00->03
1500	**VN 1500 SUMO**	•	88 ->	FD0072	BT					FD0072	BT																									**VN 1500 SUMO**	88->
1600	**VN 1600 CLASSIC**	•	03 -> 08	FD0228 + FD0227	B4R	SP	TS	BT		FD0531	BT															F1736	A									**VN 1600 CLASSIC**	03->08
1600	**VN 1600 CLASSIC TOURER**	•	05 -> 08	FD0228 + FD0227	B4R	SP	TS	BT		FD0227	TS	BT														F1736	A									**VN 1600 CLASSIC TOURER**	05->08
1600	**VN 1600 MEAN STREAK**	•	04	FD0199	B4R	SP	TS	BT		FD0531	BT															F1736	A									**VN 1600 MEAN STREAK**	04

dfd **DOPPIO FRENO A DISCO** *twin disc / 2 disques de frein nécessaires / 2 discos de freno se requieren / 2 Bremsscheiben erforderlich*

FRENO ANTERIORE *front brake / frein avant / freno delantero / vorne Bremse*

FRENO POSTERIORE *rear brake / frein arrier / freno trasero / hinten Bremse*

FRENO A MANO *hand brake / frein à main / freno de mano / Handbremse*

DISCO ANTERIORE *front disc / disque avant / disco delantero / vorne Bremsscheiben*

FRENO POSTERIORE *rear brake / frein arrier / freno trasero / hinten Bremse*

DISCO MAGGIORATO *oversize disc / disque oversize /disco oversize / oversize Bremsscheiben*

SUPPORTO PINZA *bracket / pattes de déport / soporte de pinza / Bremssatelträger*

SERIE DISCHI FRIZIONE *clutch set / jeu d'embrayage / jeugo d'embrague / Kupplungsatz*

SERIE MOLLE / *clutch spring set / ressort d'embrayage / jeugo muelles d'embrague / Kupplungsatzfedern*

KAWASAKI

cc	Modello / Model / Modeles / Modelo / Modell	dfd		Gamma / Range						Gamma / Range					Gamma Range	Gamma Range			Gamma / Range										Modello / Model / Modeles / Modelo / Modell	
1600	**VN 1600 MEAN STREAK**	•	05 -> 08	FD0352	R01	SP	TS			FD0531	BT								F1736	A									**VN 1600 MEAN STREAK**	05->08
1700	**VN 1700 CLASSIC**	•	09 ->	FD0228 + FD0227	B4R	SP	TS	BT		FD0531	BT								F1710	A									**VN 1700 CLASSIC**	09->
1700	**VN 1700 CLASSIC TOURER**	•	09 -> 12	FD0228 + FD0227	B4R	SP	TS	BT		FD0531	BT								F1710	A									**VN 1700 CLASSIC TOURER**	09->12
1700	**VN 1700 VOYAGER**	•	09 -> 11	FD0143	R01	B4R	SP	TS	BT	FD0531	BT								F1710	A									**VN 1700 VOYAGER**	09->11
2000	**VN 2000**	•	04 -> 07	FD0143	R01	B4R	SP	TS	BT	FD0531	BT								F1710	A								MO106F	**VN 2000**	04->07
2000	**VN 2000 CLASSIC**	•	08 -> 09	FD0143	R01	B4R	SP	TS	BT	FD0227	TS	BT							F1710	A								MO106F	**VN 2000 CLASSIC**	08->09

KEEWAY

cc	Modello / Model / Modeles / Modelo / Modell	dfd		Gamma / Range						Gamma / Range					Gamma Range	Gamma Range			Gamma / Range										Modello / Model / Modeles / Modelo / Modell	
250	**250 LAND CRUISER**		06 -> 14	FD0423	BE	BA																							**250 LAND CRUISER**	06->14

KRAM IT

cc	Modello / Model / Modeles / Modelo / Modell	dfd		Gamma / Range						Gamma / Range					Gamma Range	Gamma Range			Gamma / Range										Modello / Model / Modeles / Modelo / Modell	
125	**ER 125 RV 3**		88 -> 93	FD0113	BT					FD0071	BT																		**ER 125 RV 3**	88->93
250	**ER 250 RV 3**			FD0113	BT					FD0071	BT																		**ER 250 RV 3**	
250	**GS 250**		97 ->	FD0186	TS	BT	X01	SD	BD	FD0206	TS	BT																	**GS 250**	97->
250	**MC 250**		89	FD0113	BT					FD0071	BT																		**MC 250**	89
250	**MX 250**		97 ->	FD0186	TS	BT	X01	SD	BD	FD0206	TS	BT																	**MX 250**	97->
250	**SM 250**		97 ->	FD0186	TS	BT	X01	SD	BD	FD0206	TS	BT																	**SM 250**	97->
300	**ER 300 RV 3**		88 ->	FD0113	BT					FD0071	BT																		**ER 300 RV 3**	88->

KRAMER

cc	Modello / Model / Modeles / Modelo / Modell	dfd		Gamma / Range						Gamma / Range					Gamma Range	Gamma Range			Gamma / Range										Modello / Model / Modeles / Modelo / Modell	
80	**80**			GF1182	std					GF1182	std																		**80**	
250	**250**									GF0204	std																		**250**	

KREIDLER

cc	Modello / Model / Modeles / Modelo / Modell	dfd		Gamma / Range						Gamma / Range					Gamma Range	Gamma Range			Gamma / Range										Modello / Model / Modeles / Modelo / Modell	
50	**FLORETT 50 XL**		99 -> 06	FD0226	BT					GF1200	std	FTR	PRO																**FLORETT 50 XL**	99->06
80	**FLORETT 80**		80 ->	GF0071	std					GF0071	std																		**FLORETT 80**	80->
80	**FLORETT 80 E**			FD0034	BT					GF1136	std																		**FLORETT 80 E**	
80	**FLORETT 80 L**			FD0034	BT					GF1136	std																		**FLORETT 80 L**	
125	**125**		-> 80	GF1136	std					GF1125	std																		**125**	-> 80
125	**ENDURO 125**		07 ->	FD0230	BT																								**ENDURO 125**	07->
125	**FLORETT 125**		07 ->	FD0163	R01	TS	BT	SD	BD																				**FLORETT 125**	07->
125	**FLORETT 125 RMC-F**		07 ->	FD0163	R01	TS	BT	SD	BD																				**FLORETT 125 RMC-F**	07->
125	**MUSTANG 125**		83 ->	FD0028	BT					GF1125	std																		**MUSTANG 125**	83->
125	**RS 125**		80 ->	FD0034	BT					GF1125	std																		**RS 125**	80->
125	**SUPERMOTO 125**		07 ->	FD0230	BT																								**SUPERMOTO 125**	07->

KTM

cc	Modello / Model / Modeles / Modelo / Modell	dfd		Gamma / Range						Gamma / Range					Gamma Range	Gamma Range			Gamma / Range										Modello / Model / Modeles / Modelo / Modell	
elect	**FREERIDE E-SM (E-RIDE)**		15 -> 16	FD0481	SD	BD				FD0464	SD																		**FREERIDE E-SM (E-RIDE)**	15->16
elect	**FREERIDE E-XC (E-RIDE)**		18 -> 20	FD0481	SD	BD				FD0464	SD																		**FREERIDE E-XC (E-RIDE)**	18->20
elect	**SX-E**		19 -> 20	FD0372	SD					FD0372	SD																		**SX-E**	19->20
50	**COMET 50 PL-RL-RLW-RS4L-TS**			FD0012	B4R	TS	BT																						**COMET 50 PL-RL-RLW-RS4L-TS**	
50	**GXE/GXR 50 ENDURO-BORA 25**		86 ->	FD0121	BT														F1562	A	AC	CC							**GXE/GXR 50 ENDURO-BORA 25**	86->

dfd **DOPPIO FRENO A DISCO** *twin disc / 2 disques de frein nécessaires / 2 discos de freno se requieren / 2 Bremsscheiben erforderlich*

FRENO ANTERIORE *front brake / frein avant / freno delantero / vorne Bremse*

FRENO POSTERIORE *rear brake / frein arrier / freno trasero / hinten Bremse*

FRENO A MANO *hand brake / frein à main / freno de mano / Handbremse*

DISCO ANTERIORE *front disc / disque avant / disco delantero / vorne Bremsscheiben*

FRENO POSTERIORE *rear brake / frein arrier / freno trasero / hinten Bremse*

DISCO MAGGIORATO *oversize disc / disque oversize /disco oversize / oversize Bremsscheiben*

SUPPORTO PINZA *bracket / pattes de déport / soporte de pinza / Bremssattelträger*

SERIE DISCHI FRIZIONE *clutch set / jeu d'embrayage / jeugo d'embrague / Kupplungsatz*

SERIE MOLLE / *clutch spring set / ressort d'embrayage / jeugo muelles d'embrague / Kupplungsatzfedern*

KTM

cc	Modello / Model / Modeles / Modelo / Modell	dfd		Gamma / Range						Gamma / Range					Gamma Range				Gamma Range						Gamma / Range								Modello / Model / Modeles / Modelo / Modell	
50	**HOBBY-DUO-PRO 50 COMET 40PI-KJ**			GF1124	std					GF1124	std																						**HOBBY-DUO-PRO 50 COMET 40PI-KJ**	
50	**MX 50**		87 ->	FD0012	TS	BT																		F1562	A	AC	CC						**MX 50**	87->
50	**RSV 50**		86 ->	FD0012	B4R	TS	BT																	F1562	A	AC	CC						**RSV 50**	86->
50	**SX 50**		09 -> 13	FD0372	SD					FD0372	SD													F1560	A								**SX 50**	09->13
50	**SX 50**		14 -> 20	FD0372	SD					FD0372	SD																						**SX 50**	14->20
50	**SX 50 ADVENTURE**		98 ->	GF1143	std					GF1143	std													F1562	A	AC	CC						**SX 50 ADVENTURE**	98->
50	**SX 50 JUNIOR LC**		02 -> 04	FD0372	SD					GF1143	std													F1560	A								**SX 50 JUNIOR LC**	02->04
50	**SX 50 MINI**		09 -> 13	FD0372	SD					FD0372	SD													F1560	A								**SX 50 MINI**	09->13
50	**SX 50 MINI**		14 -> 20	FD0372	SD					FD0372	SD																						**SX 50 MINI**	14->20
50	**SX 50 PRO JUNIOR LC**		02 ->	FD0372	SD					GF1143	std													F1560	A								**SX 50 PRO JUNIOR LC**	02->
50	**SX 50 PRO SENJOR LC**		02 -> 03	FD0372	SD					GF1143	std													F1560	A								**SX 50 PRO SENJOR LC**	02->03
50	**SX 50 PRO SENJOR LC**		04 ->	FD0372	SD					FD0372	SD																						**SX 50 PRO SENJOR LC**	04->
50	**SX 50 SENJOR ADVENTURE**		04 ->	FD0372	SD					GF1143	std																						**SX 50 SENJOR ADVENTURE**	04->
50	**SX 50 SUPERMOTO**		06 ->	FD0372	SD					FD0372	SD																						**SX 50 SUPERMOTO**	06->
60	**SX 60**		98 -> 99	FD0094	SD	BD				GF1185	std													F1562	A	AC	CC					MO329F	**SX 60**	98->99
60	**SX 60**		00	FD0094	SD	BD				GF1185	std													F1480	A	AC	CC	R	SR			MO330F	**SX 60**	00
65	**SX 65**		98 -> 99	FD0094	SD	BD				FD0048	BT				DF5193	A	AF		DF5194	A				F1562	A	AC	CC					MO329F	**SX 65**	98->99
65	**SX 65**		00 -> 01	FD0094	SD	BD				FD0048	BT				DF5193	A	AF		DF5194	A				F1480	A	AC	CC	R	SR			MO330F	**SX 65**	00->01
65	**SX 65**		02 -> 03	FD0354	SD					FD0048	BT				DF5193	A	AF		DF5194	A				F1480	A	AC	CC	R	SR			MO330F	**SX 65**	02->03
65	**SX 65**		04 -> 08	FD0354	SD					FD0372	SD				DF5193	A	AF		DF5194	A				F1480	A	AC	CC	R	SR			MO330F	**SX 65**	04->08
65	**SX 65**		09 -> 20	FD0354	SD					FD0354	SD				DF5193	A	AF		DF5194	A				F1480	A	AC	CC	R	SR			MO330F	**SX 65**	09->20
65	**SXS 65**		12 -> 15	FD0354	SD					FD0354	SD				DF5193	A	AF		DF5194	A				F1480	A	AC	CC	R	SR			MO330F	**SXS 65**	12->15
65	**XC 65**		08 -> 09	FD0354	SD					FD0354	SD				DF5193	A	AF		DF5194	A				F1480	A	AC	CC	R	SR			MO330F	**XC 65**	08->09
80	**L-PL-RL-RS-RSL-BORA 80**			FD0012	TS	BT				FD0012	TS	BT												F1560	A								**L-PL-RL-RS-RSL-BORA 80**	
80	**MX 80**		89 -> 90	FD0121	BT					GF1185	std													F1560	A								**MX 80**	89->90
80	**MX 80**		00 -> 02	FD0094	SD	BD				FD0048	BT				DF5193	A	AF		DF5194	A														**MX 80**	00->02
80	**MX 80 GR - SUPER MINI**		86 -> 88	FD0012	TS	BT				GF1185	std													F1560	A								**MX 80 GR - SUPER MINI**	86->88
85	**SX 85**		03 -> 10	FD0354	SD					FD0354	SD				DF5158	A	AF		DF5160	A		DF5159AF	DFST13	F1511	A	AC	CC					MO092F	**SX 85**	03->10
85	**SX 85**		11	FD0354	SD					FD0464	SD				DF5158	A	AF		DF5282	A		DF5159AF	DFST13	F1511	A	AC	CC					MO092F	**SX 85**	11
85	**SX 85**		12 -> 17	FD0481	SD	BD				FD0464	SD				DF5158	A	AF		DF5282	A		DF5159AF	DFST18	F1511	A	AC	CC					MO092F	**SX 85**	12->17
85	**SX 85**		18 -> 20	FD0481	SD	BD				FD0464	SD				DF5158	A	AF		DF5282	A		DF5159AF	DFST18	F1347	CC	R	SR	Q	QC				**SX 85**	18->20
85	**SXS 85**		12 -> 15	FD0481	SD	BD				FD0464	SD				DF5158	A	AF		DF5282	A		DF5159AF	DFST18	F1511	A	AC	CC					MO092F	**SXS 85**	12->15
85	**XC 85**		07 -> 09	FD0354	SD					FD0354	SD				DF5158	A	AF		DF5160	A		DF5159AF	DFST13	F1511	A	AC	CC					MO092F	**XC 85**	07->09
105	**SX 105**		04 -> 09	FD0354	SD					FD0354	SD				DF5158	A	AF		DF5160	A		DF5159AF	DFST13	F1511	A	AC	CC					MO092F	**SX 105**	04->09
105	**SX 105**		10	FD0354	SD					FD0354	SD				DF5158	A	AF		DF5160	A				F1511	A	AC	CC					MO092F	**SX 105**	10
105	**SX 105**		11	FD0354	SD					FD0464	SD				DF5158	A	AF		DF5160	A				F1511	A	AC	CC					MO092F	**SX 105**	11
105	**XC 105**		08 -> 10	FD0354	SD					FD0354	SD				DF5158	A	AF		DF5160	A		DF5159AF	DFST13	F1511	A	AC	CC					MO092F	**XC 105**	08->10
125	**125 BAJA**		86	FD0012	TS	BT				GF1185	std																						**125 BAJA**	86
125	**125 CROSS**		80 -> 83	GF1124	std					GF1124	std																						**125 CROSS**	80->83
125	**125 ENDURO**		89 -> 90	FD0126	SD	BD				FD0126	SD	BD																					**125 ENDURO**	89->90
125	**DUKE 125**		11 -> 20	FD0497	R01	TS	BT			FD0206	TS	BT												F2701	A	AC	CC	R	SR				**DUKE 125**	11->20
125	**EXC 125**		87	FD0115	BD					FD0115	BD													F1456	Y	YC							**EXC 125**	87
125	**EXC 125**		88 -> 89	FD0126	SD	BD				FD0126	SD	BD												F1456	Y	YC							**EXC 125**	88->89
125	**EXC 125**		90 -> 91	FD0071	BT					FD0210	BT				DF5048	A	OE	AF	DF5024	A	AP	OE		F1456	Y	YC							**EXC 125**	90->91
125	**EXC 125**		92 -> 93	FD0186	X01	SD	BD			FD0210	BT				DF5048	A	OE	AF	DF5024	A	AP	OE		F1456	Y	YC							**EXC 125**	92->93
125	**EXC 125**		98 -> 03	FD0186	X01	SD	BD			FD0206	X01	SD	BD		DF5048	A	OE	AF	DF5024	A	AP	OE	DF5114AF	DFST07	F1502	A	AC	CC	R	SR	Q	QC	MO314F	**EXC 125**	98->03
125	**EXC 125**		04 -> 09	FD0186	X01	SD	BD			FD0348	X01	SD	BD		DF5048	A	OE	AF	DF5024	A	AP	OE	DF5114AF	DFST07	F1502	A	AC	CC	R	SR	Q	QC	MO314F	**EXC 125**	04->09
125	**EXC 125**		10 -> 12	FD0186	X01	SD	BD			FD0348	X01	SD	BD		DF5048	A	OE	AF	DF5024	A	AP	OE	DF5114AF	DFST16	F1502	A	AC	CC	R	SR	Q	QC	MO314F	**EXC 125**	10->12
125	**EXC 125**		13 -> 15	FD0186	X01	SD	BD			FD0348	X01	SD	BD		DF5048	A	OE	AF	DF5024	A	AP	OE	DF5114AF	DFST16	F1502	A	AC	CC	R	SR	Q	QC		**EXC 125**	13->15
125	**EXC 125**		16																					F1502	A	AC	CC	R	SR	Q	QC		**EXC 125**	16
125	**EXC 125 (pinze Brembo)**		89	FD0071	BT					FD0210	BT													F1456	Y	YC							**EXC 125 (pinze Brembo)**	89
125	**EXC 125 (pinze Grimeca)**		89	FD0126	SD	BD				FD0126	SD	BD												F1456	Y	YC							**EXC 125 (pinze Grimeca)**	89
125	**EXC 125 SIX DAYS**		01 -> 09	FD0186	X01	SD	BD			FD0348	X01	SD	BD		DF5048	A	OE	AF	DF5024	A	AP	OE	DF5114AF	DFST07	F1502	A	AC	CC	R	SR	Q	QC		**EXC 125 SIX DAYS**	01->09
125	**EXC 125 SIX DAYS**		10 -> 12	FD0186	X01	SD	BD			FD0348	X01	SD	BD		DF5048	A	OE	AF	DF5024	A	AP	OE	DF5114AF	DFST16	F1502	A	AC	CC	R	SR	Q	QC		**EXC 125 SIX DAYS**	10->12
125	**EXC 125 SIX DAYS**		13 -> 16	FD0186	X01	SD	BD			FD0348	X01	SD	BD		DF5048	A	OE	AF	DF5024	A	AP	OE	DF5114AF	DFST16	F1502	A	AC	CC	R	SR	Q	QC	MO314F	**EXC 125 SIX DAYS**	13->16
125	**EXC/EGS 125**		94 -> 97	FD0186	X01	SD	BD			FD0206	X01	SD	BD		DF5048	A	OE	AF	DF5024	A	AP	OE			F1456	Y	YC							**EXC/EGS 125**	94->97
125	**EXE 125**		00 -> 09	FD0186	X01	SD	BD			FD0206	X01	SD	BD		DF5048	A	OE	AF	DF5024	A	AP	OE	DF5114AF	DFST07	F1502	A	AC	CC	R	SR	Q	QC		**EXE 125**	00->09

dfd **DOPPIO FRENO A DISCO** *twin disc / 2 disques de frein nécessaires / 2 discos de freno se requieren / 2 Bremsscheiben erforderlich*

FRENO ANTERIORE *front brake / frein avant / freno delantero / vorne Bremse*

FRENO POSTERIORE *rear brake / frein arrier / freno trasero / hinten Bremse*

FRENO A MANO *hand brake / frein à main / freno de mano / Handbremse*

DISCO ANTERIORE *front disc / disque avant / disco delantero / vorne Bremsscheiben*

FRENO POSTERIORE *rear brake / frein arrier / freno trasero / hinten Bremse*

DISCO MAGGIORATO *oversize disc / disque oversize /disco oversize / oversize Bremsscheiben*

SUPPORTO PINZA *bracket / pattes de déport / soporte de pinza / Bremssatelträger*

SERIE DISCHI FRIZIONE *clutch set / jeu d'embrayage / jeugo d'embrague / Kupplungsatz*

SERIE MOLLE / *clutch spring set / ressort d'embrayage / jeugo muelles d'embrague / Kupplungsatzfedern*

KTM

cc	Modello / Model / Modeles / Modelo / Modell	dfd		Gamma / Range						Gamma / Range					Gamma Range				Gamma Range						Gamma / Range										Modello / Model / Modeles / Modelo / Modell	
125	**EXE 125**		10 -> 11	FD0186	X01	SD	BD			FD0206	X01	SD	BD		DF5048	A	OE	AF	DF5024	A	AP	OE	DF5114AF	DFST16	F1502	A	AC	CC	R	SR	Q	QC			**EXE 125**	10->11
125	**GS 125**		74 -> 82	GF1124	std					GF1124	std														F1460	Y	YC								**GS 125**	74->82
125	**GS 125**		84 -> 85	GF1185	std					GF1185	std														F1456	Y	YC								**GS 125**	84->85
125	**GS 125**		86	FD0012	TS	BT				FD0012	TS	BT													F1456	Y	YC								**GS 125**	86
125	**GS 125**		87	FD0115	BD					FD0115	BD														F1456	Y	YC								**GS 125**	87
125	**GS 125 LC**		83	GF1185	std					GF1124	std														F1460	Y	YC								**GS 125 LC**	83
125	**LC2 125**		98	FD0186	X01	SD	BD			FD0206	X01	SD	BD												F1456	Y	YC								**LC2 125**	98
125	**LC2 125 STING**		97 -> 98	FD0093	R01	SP	TS	BT		FD0206	X01	SD	BD																						**LC2 125 STING**	97->98
125	**MX 125**		74 -> 82	GF1124	std					GF1124	std														F1460	Y	YC								**MX 125**	74->82
125	**MX 125**		83	GF1159	std					GF1185	std														F1460	Y	YC								**MX 125**	83
125	**MX 125**		84	GF1185	std					GF1185	std														F1456	Y	YC								**MX 125**	84
125	**MX 125**		85 -> 86	FD0012	TS	BT				GF1185	std														F1456	Y	YC								**MX 125**	85->86
125	**MX 125**		87	FD0115	BD					FD0115	BD														F1456	Y	YC								**MX 125**	87
125	**MX 125**		88	FD0126	SD	BD				FD0126	SD	BD													F1456	Y	YC								**MX 125**	88
125	**MX 125 (pinze Brembo)**		89 -> 93	FD0071	BT					FD0210	BT														F1456	Y	YC								**MX 125 (pinze Brembo)**	89->93
125	**MX 125 (pinze Grimeca)**		89 -> 93	FD0126	SD	BD				FD0126	SD	BD													F1456	Y	YC								**MX 125 (pinze Grimeca)**	89->93
125	**MX/MXC 125**		86	FD0012	TS	BT				FD0012	TS	BT													F1456	Y	YC								**MX/MXC 125**	86
125	**RC 125**		14 -> 20	FD0497	R01	TS	BT			FD0206	TS	BT													F2701	A	AC	CC	R	SR					**RC 125**	14->20
125	**SUPERMOTO 125**		00 -> 01	FD0186	X01	SD	BD			FD0206	X01	SD	BD												F1502	A	AC	CC	R	SR	Q	QC			**SUPERMOTO 125**	00->01
125	**SX 125**		96 -> 97	FD0186	X01	SD	BD			FD0206	X01	SD	BD		DF5048	A	OE	AF	DF5024	A	AP	OE	DF5114AF	DFST07											**SX 125**	96->97
125	**SX 125**		98 -> 03	FD0186	X01	SD	BD			FD0206	X01	SD	BD		DF5048	A	OE	AF	DF5024	A	AP	OE	DF5114AF	DFST07	F1502	A	AC	CC	R	SR	Q	QC		MO314F	**SX 125**	98->03
125	**SX 125**		04 -> 09	FD0186	X01	SD	BD			FD0348	X01	SD	BD		DF5048	A	OE	AF	DF5024	A	AP	OE	DF5114AF	DFST07	F1502	A	AC	CC	R	SR	Q	QC		MO314F	**SX 125**	04->09
125	**SX 125**		10 -> 18	FD0186	X01	SD	BD			FD0348	X01	SD	BD		DF5048	A	OE	AF	DF5024	A	AP	OE	DF5114AF	DFST16	F1502	A	AC	CC	R	SR	Q	QC		MO314F	**SX 125**	10->18
125	**SX 125**		19 -> 20	FD0186	X01	SD	BD			FD0348	X01	SD	BD		DF5048	A	OE	AF	DF5024	A	AP	OE	DF5114AF	DFST16	F1348	CC	R	SR	Q	QC					**SX 125**	19->20
125	**SXS 125**		01 -> 10	FD0186	X01	SD	BD			FD0206	X01	SD	BD		DF5048	A	OE	AF	DF5024	A	AP	OE	DF5114AF	DFST07	F1502	A	AC	CC	R	SR	Q	QC			**SXS 125**	01->10
144	**SX 144**		07 -> 10	FD0186	X01	SD	BD			FD0348	X01	SD	BD		DF5048	A	OE	AF	DF5024	A	AP	OE	DF5114AF	DFST07	F1502	A	AC	CC	R	SR	Q	QC			**SX 144**	07->10
150	**SX 150**		08 -> 09	FD0186	X01	SD	BD			FD0348	X01	SD	BD		DF5048	A	OE	AF	DF5024	A	AP	OE	DF5114AF	DFST07	F1502	A	AC	CC	R	SR	Q	QC		MO314F	**SX 150**	08->09
150	**SX 150**		10 -> 18	FD0186	X01	SD	BD			FD0348	X01	SD	BD		DF5048	A	OE	AF	DF5024	A	AP	OE	DF5114AF	DFST16	F1502	A	AC	CC	R	SR	Q	QC		MO314F	**SX 150**	10->18
150	**SX 150**		19 -> 20	FD0186	X01	SD	BD			FD0348	X01	SD	BD		DF5048	A	OE	AF	DF5024	A	AP	OE	DF5114AF	DFST16	F1348	CC	R	SR	Q	QC					**SX 150**	19->20
150	**XC 150**		11 -> 18	FD0186	X01	SD	BD			FD0348	X01	SD	BD		DF5048	A	OE	AF	DF5024	A	AP	OE	DF5114AF	DFST16	F1502	A	AC	CC	R	SR	Q	QC			**XC 150**	11->18
175	**GS 175**		72 -> 78	GF1124	std					GF1124	std																							**GS 175**	72->78
175	**GS 175**		79 ->	GF1124	std					GF1126	std																							**GS 175**	79->
200	**DUKE 200**		12 -> 20	FD0497	R01	TS	BT			FD0206	TS	BT													F1453	A	AC	CC	R	SR					**DUKE 200**	12->20
200	**EGS 200**		98 -> 99	FD0186	X01	SD	BD			FD0206	X01	SD	BD		DF5048	A	OE	AF	DF5024	A	AP	OE			F1502	A	AC	CC	R	SR	Q	QC			**EGS 200**	98->99
200	**EXC 200**		97 -> 03	FD0186	X01	SD	BD			FD0206	X01	SD	BD												F1502	A	AC	CC	R	SR	Q	QC		MO314F	**EXC 200**	97->03
200	**EXC 200**		04 -> 09	FD0186	X01	SD	BD			FD0348	X01	SD	BD		DF5048	A	OE	AF	DF5024	A	AP	OE	DF5114AF	DFST07	F1502	A	AC	CC	R	SR	Q	QC		MO314F	**EXC 200**	04->09
200	**EXC 200**		10 -> 16	FD0186	X01	SD	BD			FD0348	X01	SD	BD		DF5048	A	OE	AF	DF5024	A	AP	OE	DF5114AF	DFST16	F1502	A	AC	CC	R	SR	Q	QC		MO314F	**EXC 200**	10->16
200	**MXC 200**		98 -> 03	FD0186	X01	SD	BD			FD0206	X01	SD	BD												F1502	A	AC	CC	R	SR	Q	QC			**MXC 200**	98->03
200	**RC 200**		15 -> 20	FD0497	R01	TS	BT			FD0206	TS	BT													F1453	A	AC	CC	R	SR					**RC 200**	15->20
200	**SX 200**		03 -> 07	FD0186	X01	SD	BD			FD0348	X01	SD	BD		DF5048	A	OE	AF	DF5024	A	AP	OE	DF5114AF	DFST07	F1502	A	AC	CC	R	SR	Q	QC			**SX 200**	03->07
200	**XC-W 200**		11 -> 16	FD0186	X01	SD	BD			FD0348	X01	SD	BD		DF5048	A	OE	AF	DF5024	A	AP	OE	DF5114AF	DFST16	F1502	A	AC	CC	R	SR	Q	QC			**XC-W 200**	11->16
250	**ADVENTURE 250**		20	FD0497	R01	TS	BT			FD0206	TS	BT													F1344	A	AC	CC	R	SR	Q	QC			**ADVENTURE 250**	20
250	**BAJA 250**		86 ->	FD0012	TS	BT				GF1185	std														F1460	Y	YC								**BAJA 250**	86->
250	**DUKE 250**		15 -> 20	FD0497	R01	TS	BT			FD0206	TS	BT													F1344	A	AC	CC	R	SR	Q	QC			**DUKE 250**	15->20
250	**EGS 250**		94 -> 99	FD0186	X01	SD	BD			FD0206	X01	SD	BD		DF5048	A	OE	AF	DF5024	A	AP	OE			F1503	A	AC	CC	R	SR	Q	QC			**EGS 250**	94->99
250	**ENDURO 250**		89	FD0126	SD	BD				FD0126	SD	BD													F1460	Y	YC								**ENDURO 250**	89
250	**EXC 250**		90 -> 91	FD0126	SD	BD				FD0126	SD	BD													F1503	A	AC	CC	R	SR	Q	QC			**EXC 250**	90->91
250	**EXC 250**		92	FD0126	SD	BD																			F1503	A	AC	CC	R	SR	Q	QC			**EXC 250**	92
250	**EXC 250**		93	FD0186	X01	SD	BD			FD0073	X01	SD	BD												F1503	A	AC	CC	R	SR	Q	QC			**EXC 250**	93
250	**EXC 250**		94 -> 03	FD0186	X01	SD	BD			FD0206	X01	SD	BD		DF5048	A	OE	AF	DF5024	A	AP	OE	DF5114AF	DFST07	F1503	A	AC	CC	R	SR	Q	QC			**EXC 250**	94->03
250	**EXC 250**		04	FD0186	X01	SD	BD			FD0348	X01	SD	BD		DF5048	A	OE	AF	DF5024	A	AP	OE	DF5114AF	DFST07	F1503	A	AC	CC	R	SR	Q	QC			**EXC 250**	04
250	**EXC 250**		05 -> 09	FD0186	X01	SD	BD			FD0348	X01	SD	BD		DF5048	A	OE	AF	DF5024	A	AP	OE	DF5114AF	DFST07	F1503	A	AC	CC	R	SR	Q	QC		MO323F	**EXC 250**	05->09
250	**EXC 250**		10 -> 12	FD0186	X01	SD	BD			FD0348	X01	SD	BD		DF5048	A	OE	AF	DF5024	A	AP	OE	DF5114AF	DFST16	F1503	A	AC	CC	R	SR	Q	QC		MO323F	**EXC 250**	10->12
250	**EXC 250**		13 -> 17	FD0186	X01	SD	BD			FD0348	X01	SD	BD		DF5048	A	OE	AF	DF5024	A	AP	OE	DF5114AF	DFST16	F1485	A	AC	CC	R	SR	Q	QC			**EXC 250**	13->17
250	**EXC 250 SIX DAYS (2T)**		05 -> 09	FD0186	X01	SD	BD			FD0348	X01	SD	BD		DF5048	A	OE	AF	DF5024	A	AP	OE	DF5114AF	DFST07	F1503	A	AC	CC	R	SR	Q	QC		MO323F	**EXC 250 SIX DAYS (2T)**	05->09
250	**EXC 250 SIX DAYS (2T)**		10 -> 12	FD0186	X01	SD	BD			FD0348	X01	SD	BD		DF5048	A	OE	AF	DF5024	A	AP	OE	DF5114AF	DFST16	F1503	A	AC	CC	R	SR	Q	QC		MO323F	**EXC 250 SIX DAYS (2T)**	10->12
250	**EXC 250 SIX DAYS (2T)**		13 -> 17	FD0186	X01	SD	BD			FD0348	X01	SD	BD		DF5048	A	OE	AF	DF5024	A	AP	OE	DF5114AF	DFST16	F1485	A	AC	CC	R	SR	Q	QC			**EXC 250 SIX DAYS (2T)**	13->17

dfd **DOPPIO FRENO A DISCO** *twin disc / 2 disques de frein nécessaires / 2 discos de freno se requieren / 2 Bremsscheiben erforderlich*

FRENO ANTERIORE *front brake / frein avant / freno delantero / vorne Bremse*

FRENO POSTERIORE *rear brake / frein arrier / freno trasero / hinten Bremse*

FRENO A MANO *hand brake / frein à main / freno de mano / Handbremse*

DISCO ANTERIORE *front disc / disque avant / disco delantero / vorne Bremsscheiben*

FRENO POSTERIORE *rear brake / frein arrier / freno trasero / hinten Bremse*

DISCO MAGGIORATO *oversize disc / disque oversize /disco oversize / oversize Bremsscheiben*

SUPPORTO PINZA *bracket / pattes de déport / soporte de pinza / Bremssatelträger*

SERIE DISCHI FRIZIONE *clutch set / jeu d'embrayage / jeugo d'embrague / Kupplungsatz*

SERIE MOLLE / *clutch spring set / ressort d'embrayage / jeugo muelles d'embrague / Kupplungsatzfedern*

KTM

cc	Modello / Model / Modeles / Modelo / Modell	dfd		Gamma / Range						Gamma / Range					Gamma Range				Gamma Range						Gamma / Range									Modello / Model / Modeles / Modelo / Modell	
250	**EXC 250 SIX DAYS TPI (2T)**		18 -> 20	FD0186	X01	SD	BD			FD0348	X01	SD	BD		DF5048	A	OE	AF	DF5024	A	AP	OE	DF5114AF	DFST16	F1485	A	AC	CC	R	SR	Q	QC		**EXC 250 SIX DAYS TPI (2T)**	18->20
250	**EXC 250 TPI (2T)**		18 -> 20	FD0186	X01	SD	BD			FD0348	X01	SD	BD		DF5048	A	OE	AF	DF5024	A	AP	OE	DF5114AF	DFST16	F1485	A	AC	CC	R	SR	Q	QC		**EXC 250 TPI (2T)**	18->20
250	**EXC RACING 250 (4T)**		00 -> 01	FD0186	X01	SD	BD			FD0206	X01	SD	BD		DF5048	A	OE	AF	DF5024	A	AP	OE	DF5114AF	DFST07	F1504	A	AC	CC	R	SR				**EXC RACING 250 (4T)**	00->01
250	**EXC RACING 250 (4T)**		02 -> 03	FD0186	X01	SD	BD			FD0206	X01	SD	BD		DF5048	A	OE	AF	DF5024	A	AP	OE	DF5114AF	DFST07	F1501	A	AC	CC	R	SR				**EXC RACING 250 (4T)**	02->03
250	**EXC RACING 250 (4T)**		04 -> 06	FD0186	X01	SD	BD			FD0348	X01	SD	BD		DF5048	A	OE	AF	DF5024	A	AP	OE	DF5114AF	DFST07	F1507	A	AC	CC	R	SR				**EXC RACING 250 (4T)**	04->06
250	**EXC-F 250**		06 -> 09	FD0186	X01	SD	BD			FD0348	X01	SD	BD		DF5048	A	OE	AF	DF5024	A	AP	OE	DF5114AF	DFST07	F2602	A	AC	CC	R	SR	Q	QC	MO314F	**EXC-F 250**	06->09
250	**EXC-F 250**		10 -> 13	FD0186	X01	SD	BD			FD0348	X01	SD	BD		DF5048	A	OE	AF	DF5024	A	AP	OE	DF5114AF	DFST16	F2602	A	AC	CC	R	SR	Q	QC	MO314F	**EXC-F 250**	10->13
250	**EXC-F 250**		14 -> 20	FD0186	X01	SD	BD			FD0348	X01	SD	BD		DF5048	A	OE	AF	DF5024	A	AP	OE	DF5114AF	DFST16	F1485	A	AC	CC	R	SR	Q	QC		**EXC-F 250**	14->20
250	**EXC-F 250 SIX DAYS**		07 -> 09	FD0186	X01	SD	BD			FD0348	X01	SD	BD		DF5048	A	OE	AF	DF5024	A	AP	OE	DF5114AF	DFST07	F2602	A	AC	CC	R	SR	Q	QC	MO314F	**EXC-F 250 SIX DAYS**	07->09
250	**EXC-F 250 SIX DAYS**		10 -> 13	FD0186	X01	SD	BD			FD0348	X01	SD	BD		DF5048	A	OE	AF	DF5024	A	AP	OE	DF5114AF	DFST16	F2602	A	AC	CC	R	SR	Q	QC	MO314F	**EXC-F 250 SIX DAYS**	10->13
250	**EXC-F 250 SIX DAYS**		14 -> 20	FD0186	X01	SD	BD			FD0348	X01	SD	BD		DF5048	A	OE	AF	DF5024	A	AP	OE	DF5114AF	DFST16	F1485	A	AC	CC	R	SR	Q	QC		**EXC-F 250 SIX DAYS**	14->20
250	**FREERIDE 250 F**		18 -> 20	FD0481	SD	BD				FD0464	SD																						**FREERIDE 250 F**	18->20
250	**FREERIDE 250 R (2T)**		14 -> 17	FD0481	SD	BD				FD0464	SD													F1345	A	AC	CC	R	SR	Q	QC	MO074F	**FREERIDE 250 R (2T)**	14->17
250	**GS 250**		83 -> 84	GF1185	std					GF1185	std													F1457	Y	YC							**GS 250**	83->84
250	**GS 250**		85	FD0012	TS	BT				GF1185	std													F1460	Y	YC							**GS 250**	85
250	**GS 250**		86	FD0012	TS	BT				FD0012	TS	BT												F1460	Y	YC							**GS 250**	86
250	**GS 250**		87	FD0115	BD					FD0115	BD													F1460	Y	YC							**GS 250**	87
250	**MC 250**		74 -> 83	GF1124	std					GF1124	std													F1460	Y	YC							**MC 250**	74->83
250	**MC 250**		85 -> 90																					F1459	Y	YC							**MC 250**	85->90
250	**MX 250**		74 -> 81	GF1124	std					GF1124	std													F1460	Y	YC							**MX 250**	74->81
250	**MX 250**		82	GF1126	std					GF1126	std													F1460	Y	YC							**MX 250**	82
250	**MX 250**		83	GF1159	std					GF1126	std													F1460	Y	YC							**MX 250**	83
250	**MX 250**		84	GF1185	std					GF1185	std													F1457	Y	YC							**MX 250**	84
250	**MX 250**		85	FD0012	TS	BT				GF1185	std													F1457	Y	YC							**MX 250**	85
250	**MX 250**		86	FD0012	TS	BT				FD0012	TS	BT												F1457	Y	YC							**MX 250**	86
250	**MX 250**		87	FD0115	BD					FD0115	BD													F1457	Y	YC							**MX 250**	87
250	**MX 250**		88 -> 91	FD0126	SD	BD				FD0126	SD	BD												F1457	Y	YC							**MX 250**	88->91
250	**MX 250**		92 -> 93	FD0186	X01	SD	BD			FD0073	X01	SD	BD		DF5048	A	OE	AF	DF5024	A	AP	OE			F1503	A	AC	CC	R	SR	Q	QC		**MX 250**	92->93
250	**MX 250**		94 -> 99	FD0186	X01	SD	BD			FD0206	X01	SD	BD		DF5048	A	OE	AF	DF5024	A	AP	OE			F1503	A	AC	CC	R	SR	Q	QC		**MX 250**	94->99
250	**MX 250**		00 -> 13	FD0186	X01	SD	BD			FD0348	X01	SD	BD		DF5048	A	OE	AF	DF5024	A	AP	OE	DF5114AF	DFST07	F1503	A	AC	CC	R	SR	Q	QC		**MX 250**	00->13
250	**SX 250**		94 -> 02	FD0186	X01	SD	BD			FD0206	X01	SD	BD		DF5048	A	OE	AF	DF5024	A	AP	OE	DF5114AF	DFST07	F1503	A	AC	CC	R	SR	Q	QC		**SX 250**	94->02
250	**SX 250**		03 -> 04	FD0186	X01	SD	BD			FD0348	X01	SD	BD		DF5048	A	OE	AF	DF5024	A	AP	OE	DF5114AF	DFST07	F1503	A	AC	CC	R	SR	Q	QC		**SX 250**	03->04
250	**SX 250**		05 -> 09	FD0186	X01	SD	BD			FD0348	X01	SD	BD		DF5048	A	OE	AF	DF5024	A	AP	OE	DF5114AF	DFST07	F1503	A	AC	CC	R	SR	Q	QC	MO323F	**SX 250**	05->09
250	**SX 250**		10 -> 12	FD0186	X01	SD	BD			FD0348	X01	SD	BD		DF5048	A	OE	AF	DF5024	A	AP	OE	DF5114AF	DFST16	F1503	A	AC	CC	R	SR	Q	QC	MO323F	**SX 250**	10->12
250	**SX 250**		13 -> 20	FD0186	X01	SD	BD			FD0348	X01	SD	BD		DF5048	A	OE	AF	DF5024	A	AP	OE	DF5114AF	DFST16	F1485	A	AC	CC	R	SR	Q	QC		**SX 250**	13->20
250	**SX-F 250**		05 -> 09	FD0186	X01	SD	BD			FD0348	X01	SD	BD		DF5048	A	OE	AF	DF5024	A	AP	OE	DF5114AF	DFST07	F2602	A	AC	CC	R	SR	Q	QC	MO314F	**SX-F 250**	05->09
250	**SX-F 250**		10 -> 12	FD0186	X01	SD	BD			FD0348	X01	SD	BD		DF5048	A	OE	AF	DF5024	A	AP	OE	DF5114AF	DFST16	F2602	A	AC	CC	R	SR	Q	QC	MO314F	**SX-F 250**	10->12
250	**SX-F 250**		13 -> 15	FD0186	X01	SD	BD			FD0348	X01	SD	BD		DF5048	A	OE	AF	DF5024	A	AP	OE	DF5114AF	DFST16	F1485	A	AC	CC	R	SR	Q	QC	MO074F	**SX-F 250**	13->15
250	**SX-F 250**		16 -> 18	FD0186	X01	SD	BD			FD0348	X01	SD	BD		DF5048	A	OE	AF	DF5024	A	AP	OE	DF5114AF	DFST16	F1470	A	AC	CC	R	SR	Q	QC	MO074F	**SX-F 250**	16->18
250	**SX-F 250**		19 -> 20	FD0186	X01	SD	BD			FD0348	X01	SD	BD		DF5048	A	OE	AF	DF5024	A	AP	OE	DF5114AF	DFST16	F1470	A	AC	CC	R	SR	Q	QC		**SX-F 250**	19->20
250	**SXS 250**		01 -> 03	FD0186	X01	SD	BD			FD0206	X01	SD	BD		DF5048	A	OE	AF	DF5024	A	AP	OE	DF5114AF	DFST07	F1503	A	AC	CC	R	SR	Q	QC		**SXS 250**	01->03
250	**SXS-F 250**		06 -> 08	FD0186	X01	SD	BD			FD0206	X01	SD	BD		DF5048	A	OE	AF	DF5024	A	AP	OE	DF5114AF	DFST07	F2602	A	AC	CC	R	SR	Q	QC	MO314F	**SXS-F 250**	06->08
250	**XC 250 (2T)**		94 -> 03	FD0186	X01	SD	BD			FD0206	X01	SD	BD		DF5048	A	OE	AF	DF5024	A	AP	OE	DF5114AF	DFST07	F1503	A	AC	CC	R	SR	Q	QC		**XC 250 (2T)**	94->03
250	**XC 250 (2T)**		04 -> 09	FD0186	X01	SD	BD			FD0348	X01	SD	BD		DF5048	A	OE	AF	DF5024	A	AP	OE	DF5114AF	DFST07	F1503	A	AC	CC	R	SR	Q	QC		**XC 250 (2T)**	04->09
250	**XC 250 (2T)**		10 -> 12	FD0186	X01	SD	BD			FD0348	X01	SD	BD		DF5048	A	OE	AF	DF5024	A	AP	OE	DF5114AF	DFST16	F1503	A	AC	CC	R	SR	Q	QC		**XC 250 (2T)**	10->12
250	**XC 250 (2T)**		13 -> 17	FD0186	X01	SD	BD			FD0348	X01	SD	BD		DF5048	A	OE	AF	DF5024	A	AP	OE	DF5114AF	DFST16	F1485	A	AC	CC	R	SR	Q	QC		**XC 250 (2T)**	13->17
250	**XC 250 TPI (2T)**		18 -> 19	FD0186	X01	SD	BD			FD0348	X01	SD	BD		DF5048	A	OE	AF	DF5024	A	AP	OE	DF5114AF	DFST16	F1485	A	AC	CC	R	SR	Q	QC		**XC 250 TPI (2T)**	18->19
250	**XC-F 250**		11 -> 12	FD0186	X01	SD	BD			FD0348	X01	SD	BD		DF5048	A	OE	AF	DF5024	A	AP	OE	DF5114AF	DFST16	F2602	A	AC	CC	R	SR	Q	QC		**XC-F 250**	11->12
250	**XC-F 250**		13 -> 15	FD0186	X01	SD	BD			FD0348	X01	SD	BD		DF5048	A	OE	AF	DF5024	A	AP	OE	DF5114AF	DFST16	F1485	A	AC	CC	R	SR	Q	QC		**XC-F 250**	13->15
250	**XC-F 250**		16	FD0186	X01	SD	BD			FD0348	X01	SD	BD		DF5048	A	OE	AF	DF5024	A	AP	OE	DF5114AF	DFST16	F1470	A	AC	CC	R	SR	Q	QC	MO141F	**XC-F 250**	16
250	**XC-F 250**		17 -> 20	FD0186	X01	SD	BD			FD0348	X01	SD	BD		DF5048	A	OE	AF	DF5024	A	AP	OE	DF5114AF	DFST16	F1470	A	AC	CC	R	SR	Q	QC		**XC-F 250**	17->20
250	**XCF-W 250**		12 -> 13	FD0186	X01	SD	BD			FD0348	X01	SD	BD		DF5048	A	OE	AF	DF5024	A	AP	OE	DF5114AF	DFST16	F2602	A	AC	CC	R	SR	Q	QC		**XCF-W 250**	12->13
250	**XCF-W 250**		14 -> 17	FD0186	X01	SD	BD			FD0348	X01	SD	BD		DF5048	A	OE	AF	DF5024	A	AP	OE	DF5114AF	DFST16	F1485	A	AC	CC	R	SR	Q	QC		**XCF-W 250**	14->17
250	**XC-W 250 (2T)**		11 -> 12	FD0186	X01	SD	BD			FD0348	X01	SD	BD		DF5048	A	OE	AF	DF5024	A	AP	OE	DF5114AF	DFST16	F1503	A	AC	CC	R	SR	Q	QC		**XC-W 250 (2T)**	11->12
250	**XC-W 250 (2T)**		13 -> 17	FD0186	X01	SD	BD			FD0348	X01	SD	BD		DF5048	A	OE	AF	DF5024	A	AP	OE	DF5114AF	DFST16	F1485	A	AC	CC	R	SR	Q	QC		**XC-W 250 (2T)**	13->17
250	**XC-W 250 TPI (2T)**		18 -> 19	FD0186	X01	SD	BD			FD0348	X01	SD	BD		DF5048	A	OE	AF	DF5024	A	AP	OE	DF5114AF	DFST16	F1485	A	AC	CC	R	SR	Q	QC		**XC-W 250 TPI (2T)**	18->19
300	**EXC 300**		94 -> 03	FD0186	X01	SD	BD			FD0206	X01	SD	BD		DF5048	A	OE	AF	DF5024	A	AP	OE	DF5114AF	DFST07	F1503	A	AC	CC	R	SR	Q	QC		**EXC 300**	94->03

dfd **DOPPIO FRENO A DISCO** *twin disc / 2 disques de frein nécessaires / 2 discos de freno se requieren / 2 Bremsscheiben erforderlich*

FRENO ANTERIORE *front brake / frein avant / freno delantero / vorne Bremse*

FRENO POSTERIORE *rear brake / frein arrier / freno trasero / hinten Bremse*

FRENO A MANO *hand brake / frein à main / freno de mano / Handbremse*

DISCO ANTERIORE *front disc / disque avant / disco delantero / vorne Bremsscheiben*

FRENO POSTERIORE *rear brake / frein arrier / freno trasero / hinten Bremse*

DISCO MAGGIORATO *oversize disc / disque oversize /disco oversize / oversize Bremsscheiben*

SUPPORTO PINZA *bracket / pattes de déport / soporte de pinza / Bremssatelträger*

SERIE DISCHI FRIZIONE *clutch set / jeu d'embrayage / jeugo d'embrague / Kupplungsatz*

SERIE MOLLE / *clutch spring set / ressort d'embrayage / jeugo muelles d'embrague / Kupplungsatzfedern*

KTM

cc	Modello / Model / Modeles / Modelo / Modell	dfd		Gamma / Range						Gamma / Range					Gamma Range				Gamma Range					Gamma / Range									Modello / Model / Modeles / Modelo / Modell	
300	**EXC 300**		04	FD0186	X01	SD	BD			FD0348	X01	SD	BD		DF5048	A	OE	AF	DF5024	A	AP	OE	DF5114AF	DFST07	F1503	A	AC	CC	R	SR	Q	QC		**EXC 300**	04
300	**EXC 300**		05 -> 09	FD0186	X01	SD	BD			FD0348	X01	SD	BD		DF5048	A	OE	AF	DF5024	A	AP	OE	DF5114AF	DFST07	F1503	A	AC	CC	R	SR	Q	QC	MO323F	**EXC 300**	05->09
300	**EXC 300**		10 -> 12	FD0186	X01	SD	BD			FD0348	X01	SD	BD		DF5048	A	OE	AF	DF5024	A	AP	OE	DF5114AF	DFST16	F1503	A	AC	CC	R	SR	Q	QC	MO323F	**EXC 300**	10->12
300	**EXC 300**		13 -> 16	FD0186	X01	SD	BD			FD0348	X01	SD	BD		DF5048	A	OE	AF	DF5024	A	AP	OE	DF5114AF	DFST16	F1485	A	AC	CC	R	SR	Q	QC		**EXC 300**	13->16
300	**EXC 300 EGS**		93	FD0186	X01	SD	BD			FD0210	BT				DF5048	A	OE	AF	DF5024	A	AP	OE	DF5114AF	DFST07										**EXC 300 EGS**	93
300	**EXC 300 EGS**		94 -> 99	FD0186	X01	SD	BD			FD0206	X01	SD	BD		DF5048	A	OE	AF	DF5024	A	AP	OE	DF5114AF	DFST07	F1503	A	AC	CC	R	SR	Q	QC		**EXC 300 EGS**	94->99
300	**EXC 300 SIX DAYS (2T)**		05 -> 09	FD0186	X01	SD	BD			FD0348	X01	SD	BD		DF5048	A	OE	AF	DF5024	A	AP	OE	DF5114AF	DFST07	F1503	A	AC	CC	R	SR	Q	QC	MO323F	**EXC 300 SIX DAYS (2T)**	05->09
300	**EXC 300 SIX DAYS (2T)**		10 -> 12	FD0186	X01	SD	BD			FD0348	X01	SD	BD		DF5048	A	OE	AF	DF5024	A	AP	OE	DF5114AF	DFST16	F1503	A	AC	CC	R	SR	Q	QC	MO323F	**EXC 300 SIX DAYS (2T)**	10->12
300	**EXC 300 SIX DAYS (2T)**		13 -> 17	FD0186	X01	SD	BD			FD0348	X01	SD	BD		DF5048	A	OE	AF	DF5024	A	AP	OE	DF5114AF	DFST16	F1485	A	AC	CC	R	SR	Q	QC		**EXC 300 SIX DAYS (2T)**	13->17
300	**EXC 300 SIX DAYS TPI (2T)**		18 -> 20	FD0186	X01	SD	BD			FD0348	X01	SD	BD		DF5048	A	OE	AF	DF5024	A	AP	OE	DF5114AF	DFST16	F1485	A	AC	CC	R	SR	Q	QC		**EXC 300 SIX DAYS TPI (2T)**	18->20
300	**EXC 300 TPI (2T)**		18 -> 20	FD0186	X01	SD	BD			FD0348	X01	SD	BD		DF5048	A	OE	AF	DF5024	A	AP	OE	DF5114AF	DFST16	F1485	A	AC	CC	R	SR	Q	QC		**EXC 300 TPI (2T)**	18->20
300	**GS 300**		87	FD0115	BD					FD0115	BD																						**GS 300**	87
300	**GS/MX/ MXC 300**		85	FD0012	TS	BT				GF1185	std																						**GS/MX/ MXC 300**	85
300	**GS/MX/ MXC 300**		86	FD0012	TS	BT				FD0012	TS	BT																						**GS/MX/ MXC 300**	86
300	**XC 300 (2T)**		11 -> 12	FD0186	X01	SD	BD			FD0348	X01	SD	BD		DF5048	A	OE	AF	DF5024	A	AP	OE	DF5114AF	DFST16	F1503	A	AC	CC	R	SR	Q	QC		**XC 300 (2T)**	11->12
300	**XC 300 (2T)**		13 -> 19	FD0186	X01	SD	BD			FD0348	X01	SD	BD		DF5048	A	OE	AF	DF5024	A	AP	OE	DF5114AF	DFST16	F1485	A	AC	CC	R	SR	Q	QC		**XC 300 (2T)**	13->19
300	**XC 300 TPI (2T)**		20	FD0186	X01	SD	BD			FD0348	X01	SD	BD		DF5048	A	OE	AF	DF5024	A	AP	OE	DF5114AF	DFST16	F1485	A	AC	CC	R	SR	Q	QC		**XC 300 TPI (2T)**	20
300	**XC-W 300 (2T)**		14 -> 18	FD0186	X01	SD	BD			FD0348	X01	SD	BD		DF5048	A	OE	AF	DF5024	A	AP	OE	DF5114AF	DFST16	F1485	A	AC	CC	R	SR	Q	QC		**XC-W 300 (2T)**	14->18
300	**XC-W 300 SIX DAYS (2T)**		18	FD0186	X01	SD	BD			FD0348	X01	SD	BD		DF5048	A	OE	AF	DF5024	A	AP	OE	DF5114AF	DFST16	F1485	A	AC	CC	R	SR	Q	QC		**XC-W 300 SIX DAYS (2T)**	18
300	**XC-W 300 TPI (2T)**		19 -> 20	FD0186	X01	SD	BD			FD0348	X01	SD	BD		DF5048	A	OE	AF	DF5024	A	AP	OE	DF5114AF	DFST16	F1485	A	AC	CC	R	SR	Q	QC		**XC-W 300 TPI (2T)**	19->20
300	**XC-W 300 TPI SIX DAYS (2T)**		19 -> 20	FD0186	X01	SD	BD			FD0348	X01	SD	BD		DF5048	A	OE	AF	DF5024	A	AP	OE	DF5114AF	DFST16	F1485	A	AC	CC	R	SR	Q	QC		**XC-W 300 TPI SIX DAYS (2T)**	19->20
340	**MC 340**		74 -> 83																						F1460	Y	YC							**MC 340**	74->83
350	**COUNTRY 350**		85 ->	FD0012	TS	BT				GF1185	std														F1458	Y	YC							**COUNTRY 350**	85->
350	**EXC/EGS 350**		89 -> 90	FD0073	X01	SD	BD			FD0073	X01	SD	BD																					**EXC/EGS 350**	89->90
350	**EXC-F 350**		12 -> 20	FD0186	X01	SD	BD			FD0348	X01	SD	BD		DF5048	A	OE	AF	DF5024	A	AP	OE	DF5114AF	DFST16	F1485	A	AC	CC	R	SR	Q	QC		**EXC-F 350**	12->20
350	**EXC-F 350 SIX DAYS**		12 -> 20	FD0186	X01	SD	BD			FD0348	X01	SD	BD		DF5048	A	OE	AF	DF5024	A	AP	OE	DF5114AF	DFST16	F1485	A	AC	CC	R	SR	Q	QC		**EXC-F 350 SIX DAYS**	12->20
350	**FREERIDE 350 R**		12 -> 13	FD0481	SD	BD				FD0464	SD														F1485	A	AC	CC	R	SR	Q	QC		**FREERIDE 350 R**	12->13
350	**FREERIDE 350 R**		14 -> 17	FD0481	SD	BD				FD0464	SD														F1485	A	AC	CC	R	SR	Q	QC	MO074F	**FREERIDE 350 R**	14->17
350	**GS 350**		83 ->	FD0012	TS	BT				GF1126	std														F1458	Y	YC							**GS 350**	83->
350	**SX-F 350**		11 -> 15	FD0186	X01	SD	BD			FD0348	X01	SD	BD		DF5048	A	OE	AF	DF5024	A	AP	OE	DF5114AF	DFST16	F1485	A	AC	CC	R	SR	Q	QC	MO074F	**SX-F 350**	11->15
350	**SX-F 350**		16 -> 18	FD0186	X01	SD	BD			FD0348	X01	SD	BD		DF5048	A	OE	AF	DF5024	A	AP	OE	DF5114AF	DFST16	F1470	A	AC	CC	R	SR	Q	QC	MO141F	**SX-F 350**	16->18
350	**SX-F 350**		19 -> 20	FD0186	X01	SD	BD			FD0348	X01	SD	BD		DF5048	A	OE	AF	DF5024	A	AP	OE	DF5114AF	DFST16	F1470	A	AC	CC	R	SR	Q	QC		**SX-F 350**	19->20
350	**XC-F 350**		11 -> 15	FD0186	X01	SD	BD			FD0348	X01	SD	BD		DF5048	A	OE	AF	DF5024	A	AP	OE	DF5114AF	DFST16	F1485	A	AC	CC	R	SR	Q	QC		**XC-F 350**	11->15
350	**XC-F 350**		16 -> 17	FD0186	X01	SD	BD			FD0348	X01	SD	BD		DF5048	A	OE	AF	DF5024	A	AP	OE	DF5114AF	DFST16	F1470	A	AC	CC	R	SR	Q	QC	MO141F	**XC-F 350**	16->17
350	**XC-F 350**		18 -> 20	FD0186	X01	SD	BD			FD0348	X01	SD	BD		DF5048	A	OE	AF	DF5024	A	AP	OE	DF5114AF	DFST16	F1470	A	AC	CC	R	SR	Q	QC		**XC-F 350**	18->20
350	**XCF-W 350**		11 -> 20	FD0186	X01	SD	BD			FD0348	X01	SD	BD		DF5048	A	OE	AF	DF5024	A	AP	OE	DF5114AF	DFST16	F1485	A	AC	CC	R	SR	Q	QC		**XCF-W 350**	11->20
360	**EGS 360**		96 -> 97																						F1503	A	AC	CC	R	SR	Q	QC		**EGS 360**	96->97
360	**EXC 360**		96 -> 97	FD0186	X01	SD	BD			FD0206	X01	SD	BD		DF5048	A	OE	AF	DF5024	A	AP	OE	DF5114AF	DFST07	F1503	A	AC	CC	R	SR	Q	QC		**EXC 360**	96->97
360	**MXC 360**		96 -> 97																						F1503	A	AC	CC	R	SR	Q	QC		**MXC 360**	96->97
360	**SIX DAYS 360**		96																						F1503	A	AC	CC	R	SR	Q	QC		**SIX DAYS 360**	96
360	**SX 360**		96 -> 97	FD0186	X01	SD	BD			FD0206	X01	SD	BD		DF5048	A	OE	AF	DF5024	A	AP	OE	DF5114AF	DFST07	F1503	A	AC	CC	R	SR	Q	QC		**SX 360**	96->97
380	**EXC 380**		98 -> 02	FD0186	X01	SD	BD			FD0206	X01	SD	BD		DF5048	A	OE	AF	DF5024	A	AP	OE	DF5114AF	DFST07	F1503	A	AC	CC	R	SR	Q	QC		**EXC 380**	98->02
380	**MXC 380**		98 -> 02	FD0186	X01	SD	BD			FD0206	X01	SD	BD		DF5048	A	OE	AF	DF5024	A	AP	OE	DF5114AF	DFST07	F1503	A	AC	CC	R	SR	Q	QC		**MXC 380**	98->02
380	**SX 380**		98 -> 02	FD0186	X01	SD	BD			FD0206	X01	SD	BD		DF5048	A	OE	AF	DF5024	A	AP	OE	DF5114AF	DFST07	F1503	A	AC	CC	R	SR	Q	QC		**SX 380**	98->02
390	**ADVENTURE 390**		20	FD0497	R01	TS	BT			FD0206	TS	BT													F1344	A	AC	CC	R	SR	Q	QC		**ADVENTURE 390**	20
390	**DUKE 390**		13 -> 14	FD0497	R01	TS	BT			FD0206	TS	BT													F1343	A	AC	CC	R	SR	Q	QC		**DUKE 390**	13->14
390	**DUKE 390**		15 -> 20	FD0497	R01	TS	BT			FD0206	TS	BT													F1344	A	AC	CC	R	SR	Q	QC		**DUKE 390**	15->20
390	**GS 390**		80 ->	FD0012	TS	BT				GF1126	std														F1458	Y	YC							**GS 390**	80->
390	**MC 390**		80 ->																						F1458	Y	YC							**MC 390**	80->
390	**RC 390**		15 -> 20	FD0497	R01	TS	BT			FD0206	TS	BT													F1344	A	AC	CC	R	SR	Q	QC		**RC 390**	15->20
400	**DUKE 400**		94	FD0093	R01	SP	TS	BT		FD0073	X01	SD	BD																					**DUKE 400**	94
400	**DUKE 400**		95	FD0093	R01	SP	TS	BT		FD0206	X01	SD	BD																					**DUKE 400**	95
400	**ENDURO 400**		87	FD0115	BD					FD0115	BD																						**ENDURO 400**	87
400	**EXC 400**		00 -> 01	FD0186	X01	SD	BD			FD0206	X01	SD	BD		DF5048	A	OE	AF	DF5024	A	AP	OE	DF5114AF	DFST07	F1504	A	AC	CC	R	SR				**EXC 400**	00->01
400	**EXC 400**		02 -> 03	FD0186	X01	SD	BD			FD0206	X01	SD	BD		DF5048	A	OE	AF	DF5024	A	AP	OE	DF5114AF	DFST07	F1501	A	AC	CC	R	SR				**EXC 400**	02->03
400	**EXC 400**		04	FD0186	X01	SD	BD			FD0348	X01	SD	BD		DF5048	A	OE	AF	DF5024	A	AP	OE	DF5114AF	DFST07	F1507	A	AC	CC	R	SR				**EXC 400**	04
400	**EXC 400**		05 ->	FD0186	X01	SD	BD			FD0348	X01	SD	BD												F1507	A	AC	CC	R	SR				**EXC 400**	05->

dfd **DOPPIO FRENO A DISCO** *twin disc / 2 disques de frein nécessaires / 2 discos de freno se requieren / 2 Bremsscheiben erforderlich*

FRENO ANTERIORE *front brake / frein avant / freno delantero / vorne Bremse*

FRENO POSTERIORE *rear brake / frein arrier / freno trasero / hinten Bremse*

FRENO A MANO *hand brake / frein à main / freno de mano / Handbremse*

DISCO ANTERIORE *front disc / disque avant / disco delantero / vorne Bremsscheiben*

FRENO POSTERIORE *rear brake / frein arrier / freno trasero / hinten Bremse*

DISCO MAGGIORATO *oversize disc / disque oversize /disco oversize / oversize Bremsscheiben*

SUPPORTO PINZA *bracket / pattes de déport / soporte de pinza / Bremssatelträger*

SERIE DISCHI FRIZIONE *clutch set / jeu d'embrayage / jeugo d'embrague / Kupplungsatz*

SERIE MOLLE / *clutch spring set / ressort d'embrayage / jeugo muelles d'embrague / Kupplungsatzfedern*

KTM

cc	Modello / Model / Modeles / Modelo / Modell	dfd		Gamma / Range						Gamma / Range					Gamma Range				Gamma Range					Gamma / Range									Modello / Model / Modeles / Modelo / Modell	
400	**EXC RACING 400**		00 -> 01	FD0186	X01	SD	BD			FD0206	X01	SD	BD		DF5048	A	OE	AF	DF5024	A	AP	OE	DF5114AF	DFST07	F1504	A	AC	CC	R	SR					**EXC RACING 400**	00->01
400	**EXC RACING 400**		02 -> 03	FD0186	X01	SD	BD			FD0206	X01	SD	BD		DF5048	A	OE	AF	DF5024	A	AP	OE	DF5114AF	DFST07	F1501	A	AC	CC	R	SR					**EXC RACING 400**	02->03
400	**EXC RACING 400**		04 -> 05	FD0186	X01	SD	BD			FD0348	X01	SD	BD		DF5048	A	OE	AF	DF5024	A	AP	OE	DF5114AF	DFST07	F1507	A	AC	CC	R	SR					**EXC RACING 400**	04->05
400	**EXC RACING 400**		06 -> 07	FD0186	X01	SD	BD			FD0348	X01	SD	BD		DF5048	A	OE	AF	DF5024	A	AP	OE	DF5114AF	DFST07	F1517	A	AC	CC	R	SR					**EXC RACING 400**	06->07
400	**EXC-G RACING 400**		04 -> 05	FD0186	X01	SD	BD			FD0348	X01	SD	BD		DF5048	A	OE	AF	DF5024	A	AP	OE	DF5114AF	DFST07	F1507	A	AC	CC	R	SR					**EXC-G RACING 400**	04->05
400	**EXC-G RACING 400**		06 -> 07	FD0186	X01	SD	BD			FD0348	X01	SD	BD		DF5048	A	OE	AF	DF5024	A	AP	OE	DF5114AF	DFST07	F1517	A	AC	CC	R	SR					**EXC-G RACING 400**	06->07
400	**EXC-G RACING 400**		08	FD0186	X01	SD	BD			FD0348	X01	SD	BD		DF5048	A	OE	AF	DF5024	A	AP	OE	DF5114AF	DFST07	F1467	A	AC	CC	R	SR					**EXC-G RACING 400**	08
400	**LC4 400**		93 -> 94	FD0186	X01	SD	BD			FD0073	X01	SD	BD																					**LC4 400**	93->94
400	**LC4 400 E**		98 -> 01	FD0186	X01	SD	BD			FD0206	X01	SD	BD												F1506	A	AC	CC	R	SR					**LC4 400 E**	98->01
400	**LC4 400 EGS**		95 -> 97	FD0186	X01	SD	BD			FD0206	X01	SD	BD												F1505	A	AC	CC	R	SR					**LC4 400 EGS**	95->97
400	**LC4 400 EXC - RXC**		96 -> 97	FD0186	X01	SD	BD			FD0206	X01	SD	BD												F1505	A	AC	CC	R	SR					**LC4 400 EXC - RXC**	96->97
400	**LC4 400 SC - SXC**		98 -> 00	FD0186	X01	SD	BD			FD0206	X01	SD	BD																					**LC4 400 SC - SXC**	98->00
400	**MXC 400**		00 -> 01	FD0186	X01	SD	BD			FD0206	X01	SD	BD		DF5048	A	OE	AF	DF5024	A	AP	OE	DF5114AF	DFST07	F1504	A	AC	CC	R	SR					**MXC 400**	00->01
400	**MXC 400**		02	FD0186	X01	SD	BD			FD0206	X01	SD	BD		DF5048	A	OE	AF	DF5024	A	AP	OE	DF5114AF	DFST07	F1501	A	AC	CC	R	SR					**MXC 400**	02
400	**SX 400**		00 -> 01	FD0186	X01	SD	BD			FD0206	X01	SD	BD		DF5048	A	OE	AF	DF5024	A	AP	OE	DF5114AF	DFST07	F1504	A	AC	CC	R	SR					**SX 400**	00->01
400	**SX 400**		02	FD0186	X01	SD	BD			FD0206	X01	SD	BD		DF5048	A	OE	AF	DF5024	A	AP	OE	DF5114AF	DFST07	F1501	A	AC	CC	R	SR					**SX 400**	02
400	**SX RACING 400**		02	FD0186	X01	SD	BD			FD0206	X01	SD	BD		DF5048	A	OE	AF	DF5024	A	AP	OE	DF5114AF	DFST07	F1501	A	AC	CC	R	SR					**SX RACING 400**	02
400	**SXC 400**		99 -> 00	FD0186	X01	SD	BD			FD0206	X01	SD	BD		DF5048	A	OE	AF	DF5024	A	AP	OE	DF5114AF	DFST07											**SXC 400**	99->00
420	**GS 420**		84 ->	GF1185	std					GF1185	std														F1458	Y	YC								**GS 420**	84->
450	**EXC RACING 450**		03	FD0186	X01	SD	BD			FD0206	X01	SD	BD		DF5048	A	OE	AF	DF5024	A	AP	OE	DF5114AF	DFST07	F1501	A	AC	CC	R	SR					**EXC RACING 450**	03
450	**EXC RACING 450**		04 -> 05	FD0186	X01	SD	BD			FD0348	X01	SD	BD		DF5048	A	OE	AF	DF5024	A	AP	OE	DF5114AF	DFST07	F1507	A	AC	CC	R	SR					**EXC RACING 450**	04->05
450	**EXC RACING 450**		06 -> 07	FD0186	X01	SD	BD			FD0348	X01	SD	BD		DF5048	A	OE	AF	DF5024	A	AP	OE	DF5114AF	DFST07	F1517	A	AC	CC	R	SR					**EXC RACING 450**	06->07
450	**EXC-F 450**		17 -> 20	FD0186	X01	SD	BD			FD0348	X01	SD	BD		DF5048	A	OE	AF	DF5024	A	AP	OE	DF5114AF	DFST16	F1485	A	AC	CC	R	SR	Q	QC			**EXC-F 450**	17->20
450	**EXC-F 450 SIX DAYS**		17 -> 20	FD0186	X01	SD	BD			FD0348	X01	SD	BD		DF5048	A	OE	AF	DF5024	A	AP	OE	DF5114AF	DFST16	F1485	A	AC	CC	R	SR	Q	QC			**EXC-F 450 SIX DAYS**	17->20
450	**EXC-R 450**		08	FD0186	X01	SD	BD			FD0348	X01	SD	BD		DF5048	A	OE	AF	DF5024	A	AP	OE	DF5114AF	DFST07	F1467	A	AC	CC	R	SR				MO322F	**EXC-R 450**	08
450	**EXC-R 450**		09 -> 10	FD0186	X01	SD	BD			FD0348	X01	SD	BD		DF5048	A	OE	AF	DF5024	A	AP	OE	DF5114AF	DFST16	F1486	A	AC	CC	R	SR				MO322F	**EXC-R 450**	09->10
450	**EXC-R 450**		11	FD0186	X01	SD	BD			FD0348	X01	SD	BD		DF5048	A	OE	AF	DF5024	A	AP	OE	DF5114AF	DFST16	F1485	A	AC	CC	R	SR	Q	QC		MO322F	**EXC-R 450**	11
450	**EXC-R 450**		12 -> 16	FD0186	X01	SD	BD			FD0348	X01	SD	BD		DF5048	A	OE	AF	DF5024	A	AP	OE	DF5114AF	DFST16	F1485	A	AC	CC	R	SR	Q	QC			**EXC-R 450**	12->16
450	**EXC-R RACING 450 (USA)**		11	FD0186	X01	SD	BD			FD0348	X01	SD	BD		DF5048	A	OE	AF	DF5024	A	AP	OE	DF5114AF	DFST16	F1486	A	AC	CC	R	SR				MO314F	**EXC-R RACING 450 (USA)**	11
450	**MXC 450**		04 -> 05	FD0186	X01	SD	BD			FD0348	X01	SD	BD		DF5048	A	OE	AF	DF5024	A	AP	OE	DF5114AF	DFST07	F1507	A	AC	CC	R	SR					**MXC 450**	04->05
450	**MXC 450**		06	FD0186	X01	SD	BD			FD0348	X01	SD	BD		DF5048	A	OE	AF	DF5024	A	AP	OE	DF5114AF	DFST07	F1501	A	AC	CC	R	SR					**MXC 450**	06
450	**RALLY 450**		11	FD0186	X01	SD	BD			FD0348	X01	SD	BD																					**RALLY 450**	11
450	**SMR 450**		07	FD0363	SD					FD0348	X01	SD	BD						DF5024	A	AP	OE			F1517	A	AC	CC	R	SR					**SMR 450**	07
450	**SMR 450**		08 -> 12	FD0363	SD					FD0348	X01	SD	BD						DF5024	A	AP	OE			F1509	CC	R	SR							**SMR 450**	08->12
450	**SMR 450**		13	FD0415	R01	SP	TS			FD0348	X01	SD	BD						DF5024	A	AP	OE													**SMR 450**	13
450	**SMR 450**		14 ->	FD0415	R01	SP	TS			FD0348	X01	SD	BD																					**SMR 450**	14->
450	**SMR 450 (FTE caliper)**		04 -> 06	FD0462	TS					FD0348	X01	SD	BD						DF5024	A	AP	OE			F1507	A	AC	CC	R	SR					**SMR 450 (FTE caliper)**	04->06
450	**SX 450**		03	FD0186	X01	SD	BD			FD0206	X01	SD	BD		DF5048	A	OE	AF	DF5024	A	AP	OE	DF5114AF	DFST07	F1501	A	AC	CC	R	SR					**SX 450**	03
450	**SX 450**		04 -> 05	FD0186	X01	SD	BD			FD0348	X01	SD	BD		DF5048	A	OE	AF	DF5024	A	AP	OE	DF5114AF	DFST07	F1507	A	AC	CC	R	SR					**SX 450**	04->05
450	**SX 450**		06	FD0186	X01	SD	BD			FD0348	X01	SD	BD		DF5048	A	OE	AF	DF5024	A	AP	OE	DF5114AF	DFST07	F1517	A	AC	CC	R	SR					**SX 450**	06
450	**SX QUAD 450**	•	09 -> 11																					F1513	A	AC	CC	R	SR	Q	QC			**SX QUAD 450**	09->11
450	**SX SM 450 FACTORY REPLICA**		04	FD0093	R01	SP	TS	BT		FD0348	X01	SD	BD												F1507	A	AC	CC	R	SR					**SX SM 450 FACTORY REPLICA**	04
450	**SX-F 450**		07 -> 09	FD0186	X01	SD	BD			FD0348	X01	SD	BD		DF5048	A	OE	AF	DF5024	A	AP	OE	DF5114AF	DFST07	F1513	A	AC	CC	R	SR	Q	QC			**SX-F 450**	07->09
450	**SX-F 450**		10 -> 11	FD0186	X01	SD	BD			FD0348	X01	SD	BD		DF5048	A	OE	AF	DF5024	A	AP	OE	DF5114AF	DFST16	F1513	A	AC	CC	R	SR	Q	QC			**SX-F 450**	10->11
450	**SX-F 450**		12 -> 20	FD0186	X01	SD	BD			FD0348	X01	SD	BD		DF5048	A	OE	AF	DF5024	A	AP	OE	DF5114AF	DFST16	F1485	A	AC	CC	R	SR	Q	QC			**SX-F 450**	12->20
450	**XC 450**		06 -> 07	FD0186	X01	SD	BD			FD0348	X01	SD	BD		DF5048	A	OE	AF	DF5024	A	AP	OE	DF5114AF	DFST07	F1517	A	AC	CC	R	SR					**XC 450**	06->07
450	**XC-F 450**		14 -> 20	FD0186	X01	SD	BD			FD0348	X01	SD	BD		DF5048	A	OE	AF	DF5024	A	AP	OE	DF5114AF	DFST16	F1485	A	AC	CC	R	SR	Q	QC			**XC-F 450**	14->20
450	**XC-W 450**		08	FD0186	X01	SD	BD			FD0348	X01	SD	BD		DF5048	A	OE	AF	DF5024	A	AP	OE	DF5114AF	DFST07	F1467	A	AC	CC	R	SR					**XC-W 450**	08
450	**XC-W 450**		09 -> 10	FD0186	X01	SD	BD			FD0348	X01	SD	BD		DF5048	A	OE	AF	DF5024	A	AP	OE	DF5114AF	DFST16	F1486	A	AC	CC	R	SR					**XC-W 450**	09->10
450	**XC-W 450**		11 -> 16	FD0186	X01	SD	BD			FD0348	X01	SD	BD		DF5048	A	OE	AF	DF5024	A	AP	OE	DF5114AF	DFST16	F1485	A	AC	CC	R	SR	Q	QC			**XC-W 450**	11->16
450	**XC-W 450 SIX DAYS (USA)**		11	FD0186	X01	SD	BD			FD0348	X01	SD	BD		DF5048	A	OE	AF	DF5024	A	AP	OE	DF5114AF	DFST16	F1486	A	AC	CC	R	SR					**XC-W 450 SIX DAYS (USA)**	11
495	**GS 495**		80 ->																					F1458	Y	YC								**GS 495**	80->
495	**MX 495**		82 -> 83	FD0012	TS	BT				GF1126	std													F1458	Y	YC								**MX 495**	82->83
495	**MX 495**		84	GF1185	std					GF1185	std																							**MX 495**	84
500	**EXC 500 4T**		12 -> 16	FD0186	X01	SD	BD			FD0348	X01	SD	BD		DF5048	A	OE	AF	DF5024	A	AP	OE	DF5114AF	DFST16	F1485	A	AC	CC	R	SR	Q	QC			**EXC 500 4T**	12->16
500	**EXC/MX 500**		92	FD0186	X01	SD	BD			FD0073	X01	SD	BD		DF5048	A	OE	AF	DF5024	A	AP	OE													**EXC/MX 500**	92
500	**EXC/MX 500**		93												DF5048	A	OE	AF	DF5024	A	AP	OE													**EXC/MX 500**	93

dfd **DOPPIO FRENO A DISCO** *twin disc / 2 disques de frein nécessaires / 2 discos de freno se requieren / 2 Bremsscheiben erforderlich*

FRENO ANTERIORE *front brake / frein avant / freno delantero / vorne Bremse*

FRENO POSTERIORE *rear brake / frein arrier / freno trasero / hinten Bremse*

FRENO A MANO *hand brake / frein à main / freno de mano / Handbremse*

DISCO ANTERIORE *front disc / disque avant / disco delantero / vorne Bremsscheiben*

FRENO POSTERIORE *rear brake / frein arrier / freno trasero / hinten Bremse*

DISCO MAGGIORATO *oversize disc / disque oversize /disco oversize / oversize Bremsscheiben*

SUPPORTO PINZA *bracket / pattes de déport / soporte de pinza / Bremssatelträger*

SERIE DISCHI FRIZIONE *clutch set / jeu d'embrayage / jeugo d'embrague / Kupplungsatz*

SERIE MOLLE / *clutch spring set / ressort d'embrayage / jeugo muelles d'embrague / Kupplungsatzfedern*

KTM

cc	Modello / Model / Modeles / Modelo / Modell	dfd			Gamma / Range						Gamma / Range						Gamma Range				Gamma Range						Gamma / Range										Modello / Model / Modeles / Modelo / Modell	
500	**EXC/MX 500**		94 -> 95	FD0186	X01	SD	BD				FD0206	X01	SD	BD			DF5048	A	OE	AF	DF5024	A	AP	OE													**EXC/MX 500**	94->95
500	**EXC/MX 500 (pinze Brembo)**		89 -> 91	FD0073	X01	SD	BD				FD0210	BT																									**EXC/MX 500 (pinze Brembo)**	89->91
500	**EXC/MX 500 (pinze Grimeca)**		89 -> 91	FD0126	SD	BD					FD0126	SD	BD																								**EXC/MX 500 (pinze Grimeca)**	89->91
500	**EXC-F 500**		17 -> 20	FD0186	X01	SD	BD				FD0348	X01	SD	BD			DF5048	A	OE	AF	DF5024	A	AP	OE	DF5114AF	DFST16	F1485	A	AC	CC	R	SR	Q	QC			**EXC-F 500**	17->20
500	**EXC-F 500 SIX DAYS**		17 -> 20	FD0186	X01	SD	BD				FD0348	X01	SD	BD			DF5048	A	OE	AF	DF5024	A	AP	OE	DF5114AF	DFST16	F1485	A	AC	CC	R	SR	Q	QC			**EXC-F 500 SIX DAYS**	17->20
500	**GS 500**		83	FD0012	TS	BT					GF1126	std																									**GS 500**	83
500	**LC4 ENDURO 500**		88 -> 89	FD0126	SD	BD					FD0126	SD	BD																								**LC4 ENDURO 500**	88->89
500	**LC4 EXC/EGS 500**		92	FD0186	X01	SD	BD				FD0210	BT					DF5048	A	OE	AF	DF5024	A	AP	OE													**LC4 EXC/EGS 500**	92
500	**LC4 EXC/EGS 500 (pinze Brembo)**		90 -> 91	FD0073	X01	SD	BD				FD0210	BT																									**LC4 EXC/EGS 500 (pinze Brembo)**	90->91
500	**LC4 EXC/EGS 500 (pinze Grimeca)**		90 -> 91	FD0126	SD	BD					FD0210	BT																									**LC4 EXC/EGS 500 (pinze Grimeca)**	90->91
500	**MX 500**		-> 82	GF1159	std						GF1126	std																									**MX 500**	->82
500	**MX 500**		83 -> 84	GF1185	std						GF1185	std																									**MX 500**	83->84
500	**MX 500**		86 -> 87	FD0115	BD						FD0115	BD																									**MX 500**	86->87
500	**MX 500**		88 -> 89	FD0126	SD	BD					FD0126	SD	BD																									**MX 500**	88->89
500	**MX/MXC 500**		85	FD0012	TS	BT					GF1185	std																									**MX/MXC 500**	85
500	**MX/MXC 500**		86	FD0012	TS	BT					FD0012	TS	BT																									**MX/MXC 500**	86
500	**XCF-W 500**		20	FD0186	X01	SD	BD				FD0348	X01	SD	BD			DF5048	A	OE	AF	DF5024	A	AP	OE	DF5114AF	DFST16	F1485	A	AC	CC	R	SR	Q	QC			**XCF-W 500**	20
500	**XC-W 500**		12 -> 16	FD0186	X01	SD	BD				FD0348	X01	SD	BD			DF5048	A	OE	AF	DF5024	A	AP	OE	DF5114AF	DFST16	F1485	A	AC	CC	R	SR	Q	QC			**XC-W 500**	12->16
505	**SX-F 505**		07 -> 09	FD0186	X01	SD	BD				FD0348	X01	SD	BD			DF5048	A	OE	AF	DF5024	A	AP	OE	DF5114AF	DFST07	F1513	A	AC	CC	R	SR	Q	QC			**SX-F 505**	07->09
505	**SX-F 505 QUAD**	•	09 -> 11																								F1513	A	AC	CC	R	SR	Q	QC			**SX-F 505 QUAD**	09->11
505	**XC-F 505**		07 -> 09	FD0186	X01	SD	BD				FD0348	X01	SD	BD			DF5048	A	OE	AF	DF5024	A	AP	OE	DF5114AF	DFST07	F1513	A	AC	CC	R	SR	Q	QC			**XC-F 505**	07->09
520	**EXC RACING 520**		00 -> 01	FD0186	X01	SD	BD				FD0206	X01	SD	BD			DF5048	A	OE	AF	DF5024	A	AP	OE	DF5114AF	DFST07	F1504	A	AC	CC	R	SR					**EXC RACING 520**	00->01
520	**EXC RACING 520**		02	FD0186	X01	SD	BD				FD0206	X01	SD	BD			DF5048	A	OE	AF	DF5024	A	AP	OE	DF5114AF	DFST07	F1501	A	AC	CC	R	SR					**EXC RACING 520**	02
520	**MXC 520**		00 -> 01	FD0186	X01	SD	BD				FD0206	X01	SD	BD			DF5048	A	OE	AF	DF5024	A	AP	OE	DF5114AF	DFST07	F1504	A	AC	CC	R	SR					**MXC 520**	00->01
520	**MXC 520**		02	FD0186	X01	SD	BD				FD0206	X01	SD	BD			DF5048	A	OE	AF	DF5024	A	AP	OE	DF5114AF	DFST07	F1501	A	AC	CC	R	SR					**MXC 520**	02
520	**SX 520**		00 -> 01	FD0186	X01	SD	BD				FD0206	X01	SD	BD			DF5048	A	OE	AF	DF5024	A	AP	OE	DF5114AF	DFST07	F1504	A	AC	CC	R	SR					**SX 520**	00->01
520	**SX 520**		02	FD0186	X01	SD	BD				FD0206	X01	SD	BD			DF5048	A	OE	AF	DF5024	A	AP	OE	DF5114AF	DFST07	F1501	A	AC	CC	R	SR					**SX 520**	02
525	**EXC RACING 525**		03	FD0186	X01	SD	BD				FD0206	X01	SD	BD			DF5048	A	OE	AF	DF5024	A	AP	OE	DF5114AF	DFST07	F1501	A	AC	CC	R	SR					**EXC RACING 525**	03
525	**EXC RACING 525**		04 -> 05	FD0186	X01	SD	BD				FD0348	X01	SD	BD			DF5048	A	OE	AF	DF5024	A	AP	OE	DF5114AF	DFST07	F1507	A	AC	CC	R	SR					**EXC RACING 525**	04->05
525	**EXC RACING 525**		06 -> 07	FD0186	X01	SD	BD				FD0348	X01	SD	BD			DF5048	A	OE	AF	DF5024	A	AP	OE	DF5114AF	DFST07	F1517	A	AC	CC	R	SR					**EXC RACING 525**	06->07
525	**MXC 525**		03	FD0186	X01	SD	BD				FD0206	X01	SD	BD			DF5048	A	OE	AF	DF5024	A	AP	OE	DF5114AF	DFST07	F1501	A	AC	CC	R	SR					**MXC 525**	03
525	**MXC 525**		04 -> 05	FD0186	X01	SD	BD				FD0348	X01	SD	BD			DF5048	A	OE	AF	DF5024	A	AP	OE	DF5114AF	DFST07	F1507	A	AC	CC	R	SR					**MXC 525**	04->05
525	**SX 525**		03	FD0186	X01	SD	BD				FD0206	X01	SD	BD			DF5048	A	OE	AF	DF5024	A	AP	OE	DF5114AF	DFST07	F1501	A	AC	CC	R	SR					**SX 525**	03
525	**SX 525**		04 -> 05	FD0186	X01	SD	BD				FD0348	X01	SD	BD			DF5048	A	OE	AF	DF5024	A	AP	OE	DF5114AF	DFST07	F1507	A	AC	CC	R	SR					**SX 525**	04->05
525	**SX 525**		06 -> 07	FD0186	X01	SD	BD				FD0348	X01	SD	BD			DF5048	A	OE	AF	DF5024	A	AP	OE	DF5114AF	DFST07	F1517	A	AC	CC	R	SR					**SX 525**	06->07
525	**SX 525 SMR (FTE Caliper)**		04 ->	FD0462	TS						FD0348	X01	SD	BD													F1507	A	AC	CC	R	SR					**SX 525 SMR (FTE Caliper)**	04->
525	**XC 525**		06 -> 07	FD0186	X01	SD	BD				FD0348	X01	SD	BD			DF5048	A	OE	AF	DF5024	A	AP	OE	DF5114AF	DFST07	F1517	A	AC	CC	R	SR					**XC 525**	06->07
530	**EXC-R 530**		08	FD0186	X01	SD	BD				FD0348	X01	SD	BD			DF5048	A	OE	AF	DF5024	A	AP	OE	DF5114AF	DFST07	F1486	A	AC	CC	R	SR				MO322F	**EXC-R 530**	08
530	**EXC-R 530**		09 -> 10	FD0186	X01	SD	BD				FD0348	X01	SD	BD			DF5048	A	OE	AF	DF5024	A	AP	OE	DF5114AF	DFST16	F1486	A	AC	CC	R	SR				MO322F	**EXC-R 530**	09->10
530	**EXC-R 530**		11	FD0186	X01	SD	BD				FD0348	X01	SD	BD			DF5048	A	OE	AF	DF5024	A	AP	OE	DF5114AF	DFST16	F1466	A	AC	CC	R	SR	Q	QC		MO322F	**EXC-R 530**	11
530	**EXC-R RACING 530 (USA)**		11	FD0186	X01	SD	BD				FD0348	X01	SD	BD			DF5048	A	OE	AF	DF5024	A	AP	OE	DF5114AF	DFST16	F1486	A	AC	CC	R	SR				MO322F	**EXC-R RACING 530 (USA)**	11
530	**XC-W 530**		08	FD0186	X01	SD	BD				FD0348	X01	SD	BD			DF5048	A	OE	AF	DF5024	A	AP	OE	DF5114AF	DFST07	F1486	A	AC	CC	R	SR					**XC-W 530**	08
530	**XC-W 530**		09 -> 10	FD0186	X01	SD	BD				FD0348	X01	SD	BD			DF5048	A	OE	AF	DF5024	A	AP	OE	DF5114AF	DFST16	F1486	A	AC	CC	R	SR					**XC-W 530**	09->10
530	**XC-W 530**		11	FD0186	X01	SD	BD				FD0348	X01	SD	BD			DF5048	A	OE	AF	DF5024	A	AP	OE	DF5114AF	DFST16	F1466	A	AC	CC	R	SR	Q	QC			**XC-W 530**	11
530	**XC-W 530 SIX DAYS**		11	FD0186	X01	SD	BD				FD0348	X01	SD	BD			DF5048	A	OE	AF	DF5024	A	AP	OE	DF5114AF	DFST16											**XC-W 530 SIX DAYS**	11
530	**XC-W 530 SIX DAYS (USA)**		11	FD0186	X01	SD	BD				FD0348	X01	SD	BD			DF5048	A	OE	AF	DF5024	A	AP	OE	DF5114AF	DFST16	F1486	A	AC	CC	R	SR					**XC-W 530 SIX DAYS (USA)**	11
540	**LC4 540 SXC**		98 -> 00	FD0186	X01	SD	BD				FD0206	X01	SD	BD			DF5048	A	OE	AF	DF5024	A	AP	OE	DF5114AF	DFST07	F1505	A	AC	CC	R	SR					**LC4 540 SXC**	98->00
540	**SXS 540 RACING**		02	FD0186	X01	SD	BD				FD0206	X01	SD	BD			DF5048	A	OE	AF	DF5024	A	AP	OE	DF5114AF	DFST07	F1517	A	AC	CC	R	SR					**SXS 540 RACING**	02
550	**GXE 550**		-> 85	FD0012	TS	BT					FD0012	TS	BT																								**GXE 550**	->85
550	**GXE 550**		86 -> 87	FD0115	BD						FD0115	BD																									**GXE 550**	86->87
550	**MX 550**		87	FD0115	BD						FD0115	BD																									**MX 550**	87
560	**SMR 560**		06 -> 07	FD0363	SD						FD0348	X01	SD	BD							DF5024	A	AP	OE			F1517	A	AC	CC	R	SR					**SMR 560**	06->07
600	**600 ENDURO**		-> 85	FD0012	TS	BT					FD0012	TS	BT																								**600 ENDURO**	->85
600	**600 ENDURO**		86 -> 87	FD0115	BD						FD0115	BD																									**600 ENDURO**	86->87
600	**GS 600**		84	GF1185	std						GF1185	std																									**GS 600**	84
600	**GS 600**		85	FD0012	TS	BT					GF1185	std																									**GS 600**	85
600	**LC4 600**		90 -> 93	FD0186	X01	SD	BD				FD0206	X01	SD	BD			DF5048	A	OE	AF	DF5024	A	AP	OE													**LC4 600**	90->93

dfd **DOPPIO FRENO A DISCO** *twin disc / 2 disques de frein nécessaires / 2 discos de freno se requieren / 2 Bremsscheiben erforderlich*

FRENO ANTERIORE *front brake / frein avant / freno delantero / vorne Bremse*

FRENO POSTERIORE *rear brake / frein arrier / freno trasero / hinten Bremse*

FRENO A MANO *hand brake / frein à main / freno de mano / Handbremse*

DISCO ANTERIORE *front disc / disque avant / disco delantero / vorne Bremsscheiben*

FRENO POSTERIORE *rear brake / frein arrier / freno trasero / hinten Bremse*

DISCO MAGGIORATO *oversize disc / disque oversize /disco oversize / oversize Bremsscheiben*

SUPPORTO PINZA *bracket / pattes de déport / soporte de pinza / Bremssatelträger*

SERIE DISCHI FRIZIONE *clutch set / jeu d'embrayage / jeugo d'embrague / Kupplungsatz*

SERIE MOLLE / *clutch spring set / ressort d'embrayage / jeugo muelles d'embrague / Kupplungsatzfedern*

KTM

cc	Modello / Model / Modeles / Modelo / Modell	dfd		Gamma / Range						Gamma / Range				Gamma Range				Gamma Range					Gamma / Range									Modello / Model / Modeles / Modelo / Modell	
600	**XC/XCE 600**		85	FD0012	TS	BT				GF1185	std																					**XC/XCE 600**	85
620	**LC4 620 ADVENTURE**		97 -> 98	FD0186	X01	SD	BD			FD0206	X01	SD	BD					DF5024	A	AP	OE		F1505	A	AC	CC	R	SR					**LC4 620 ADVENTURE**	97->98
620	**LC4 620 DUKE**		94 -> 97	FD0093	R01	SP	TS	BT		FD0012	TS	BT						DF5024	A	AP	OE		F1505	A	AC	CC	R	SR					**LC4 620 DUKE**	94->97
620	**LC4 620 EGS - EXC**		96 -> 97																				F1505	A	AC	CC	R	SR					**LC4 620 EGS - EXC**	96->97
620	**LC4 620 RXC**		96 -> 97	FD0186	X01	SD	BD			FD0206	X01	SD	BD			DF5048	A	OE	AF	DF5024	A	AP	OE		F1505	A	AC	CC	R	SR					**LC4 620 RXC**	96->97
620	**LC4 620 SC**		98 -> 04	FD0186	X01	SD	BD			FD0206	X01	SD	BD			DF5048	A	OE	AF	DF5024	A	AP	OE		F1506	A	AC	CC	R	SR					**LC4 620 SC**	98->04
620	**LC4 620 SC SM**		00 ->	FD0186	X01	SD	BD			FD0206	X01	SD	BD			DF5048	A	OE	AF	DF5024	A	AP	OE													**LC4 620 SC SM**	00->
620	**LC4 620 SMC**		04 -> 06	FD0221	R01	B4R	SP	TS	BT	FD0206	X01	SD	BD												F1506	A	AC	CC	R	SR					**LC4 620 SMC**	04->06
620	**LC4 620 SX**		95 -> 99	FD0186	X01	SD	BD			FD0206	X01	SD	BD			DF5048	A	OE	AF	DF5024	A	AP	OE		F1505	A	AC	CC	R	SR					**LC4 620 SX**	95->99
625	**LC4 625 SXC**		03 -> 07	FD0186	X01	SD	BD			FD0206	X01	SD	BD			DF5048	A	OE	AF	DF5024	A	AP	OE		F1506	A	AC	CC	R	SR					**LC4 625 SXC**	03->07
640	**LC4 640 ADVENTURE**		98 -> 03	FD0186	X01	SD	BD			FD0206	X01	SD	BD					DF5024	A	AP	OE		F1506	A	AC	CC	R	SR					**LC4 640 ADVENTURE**	98->03
640	**LC4 640 ADVENTURE**	•	04 -> 07	FD0216	R01	SP	TS	BT		FD0206	X01	SD	BD												F1506	A	AC	CC	R	SR					**LC4 640 ADVENTURE**	04->07
640	**LC4 640 DUKE**		98	FD0093	R01	SP	TS	BT		FD0206	X01	SD	BD					DF5024	A	AP	OE		F1506	A	AC	CC	R	SR					**LC4 640 DUKE**	98
640	**LC4 640 DUKE II**		99 -> 02	FD0093	R01	SP	TS	BT		FD0206	X01	SD	BD					DF5024	A	AP	OE		F1506	A	AC	CC	R	SR					**LC4 640 DUKE II**	99->02
640	**LC4 640 DUKE II**		03 -> 06	FD0221	R01	B4R	SP	TS	BT	FD0206	X01	SD	BD			DF5306	EF			DF5024	A	AP	OE		F1506	A	AC	CC	R	SR					**LC4 640 DUKE II**	03->06
640	**LC4 640 SUPERMOTO**		03	FD0093	R01	SP	TS	BT		FD0206	X01	SD	BD					DF5024	A	AP	OE													**LC4 640 SUPERMOTO**	03
640	**LC4 640 SUPERMOTO**		04 -> 06	FD0221	R01	B4R	SP	TS	BT	FD0206	X01	SD	BD					DF5024	A	AP	OE													**LC4 640 SUPERMOTO**	04->06
640	**LC4 E 640 HARD ENDURO**		98 -> 06	FD0186	X01	SD	BD			FD0206	X01	SD	BD					DF5024	A	AP	OE		F1506	A	AC	CC	R	SR					**LC4 E 640 HARD ENDURO**	98->06
640	**LC4-E 640 SUPERMOTO**		99 -> 02	FD0186	X01	SD	BD			FD0206	X01	SD	BD					DF5024	A	AP	OE		F1506	A	AC	CC	R	SR					**LC4-E 640 SUPERMOTO**	99->02
640	**LC4-E 640 SUPERMOTO**		03 -> 06	FD0221	R01	B4R	SP	TS	BT	FD0206	X01	SD	BD					DF5024	A	AP	OE		F1506	A	AC	CC	R	SR					**LC4-E 640 SUPERMOTO**	03->06
660	**LC4 660 SM FACTORY REPLICA**		02 -> 03	FD0093	R01	SP	TS	BT		FD0206	X01	SD	BD					DF5024	A	AP	OE		F1506	A	AC	CC	R	SR					**LC4 660 SM FACTORY REPLICA**	02->03
660	**LC4-E 660 RALLYE**		01 ->	FD0186	X01	SD	BD			FD0206	X01	SD	BD					DF5024	A	AP	OE		F1516	CC	R	SR							**LC4-E 660 RALLYE**	01->
660	**SMC 660 SUPERMOTO**		03	FD0093	R01	SP	TS	BT		FD0206	X01	SD	BD					DF5024	A	AP	OE		F1506	A	AC	CC	R	SR					**SMC 660 SUPERMOTO**	03
660	**SMC 660 SUPERMOTO**		04 -> 06	FD0221	R01	B4R	SP	TS	BT	FD0206	X01	SD	BD					DF5024	A	AP	OE		F1506	A	AC	CC	R	SR					**SMC 660 SUPERMOTO**	04->06
690	**LC4 690 DUKE**		08 -> 11	FD0305	R01	SP	TS			FD0206	X01	SD	BD			DF5306	EF								F1514	CC	R	SR							**LC4 690 DUKE**	08->11
690	**LC4 690 DUKE**		12 -> 13	FD0221	R01	B4R	SP	TS	BT	FD0206	X01	SD	BD			DF5306	EF																	**LC4 690 DUKE**	12->13
690	**LC4 690 DUKE ABS**		12 -> 19	FD0221	R01	B4R	SP	TS	BT	FD0206	X01	SD	BD																					**LC4 690 DUKE ABS**	12->19
690	**LC4 690 DUKE R**		10 -> 11	FD0305	R01	SP	TS			FD0206	X01	SD	BD			DF5306	EF								F1514	CC	R	SR							**LC4 690 DUKE R**	10->11
690	**LC4 690 DUKE R**		14 -> 17	FD0415	R01	SP	TS			FD0206	X01	SD	BD																					**LC4 690 DUKE R**	14->17
690	**LC4 690 ENDURO**		08 -> 14	FD0216	R01	SP	TS	BT		FD0206	X01	SD	BD					DF5103	A	AP	OE		F1514	CC	R	SR							**LC4 690 ENDURO**	08->14
690	**LC4 690 ENDURO R**		09 -> 20	FD0216	R01	SP	TS	BT		FD0206	X01	SD	BD					DF5103	A	AP	OE		F1514	CC	R	SR							**LC4 690 ENDURO R**	09->20
690	**LC4 690 RALLY REPLICA**		07 -> 10	FD0216	R01	SP	TS	BT		FD0206	X01	SD	BD					DF5103	A	AP	OE		F1516	CC	R	SR							**LC4 690 RALLY REPLICA**	07->10
690	**LC4 690 SM**		07 -> 09	FD0221	R01	B4R	SP	TS	BT	FD0206	X01	SD	BD			DF5306	EF								F1514	CC	R	SR							**LC4 690 SM**	07->09
690	**LC4 690 SM PRESTIGE**		07	FD0305	R01	SP	TS			FD0206	X01	SD	BD			DF5306	EF								F1514	CC	R	SR							**LC4 690 SM PRESTIGE**	07
690	**LC4 690 SMC**		08 -> 11	FD0305	R01	SP	TS			FD0206	X01	SD	BD			DF5306	EF								F1514	CC	R	SR							**LC4 690 SMC**	08->11
690	**LC4 690 SMC R**		12 -> 13	FD0305	R01	SP	TS			FD0206	X01	SD	BD			DF5306	EF								F1514	CC	R	SR							**LC4 690 SMC R**	12->13
690	**LC4 690 SMC R**		14 -> 17	FD0305	R01	SP	TS			FD0206	X01	SD	BD												F1514	CC	R	SR							**LC4 690 SMC R**	14->17
690	**LC4 690 SMR**		08	FD0305	R01	SP	TS			FD0206	X01	SD	BD			DF5306	EF								F1514	CC	R	SR							**LC4 690 SMR**	08
790	**790 ADVENTURE**	•	19 -> 20	FD0221	R01	B4R	SP	TS	BT	FD0216	TS	BT	SH												F1461	A	R	Q							**790 ADVENTURE**	19->20
790	**790 ADVENTURE R**	•	19 -> 20	FD0221	R01	B4R	SP	TS	BT	FD0216	TS	BT	SH												F1461	A	R	Q							**790 ADVENTURE R**	19->20
790	**790 ADVENTURE R RALLY**	•	20	FD0221	R01	B4R	SP	TS	BT	FD0206	TS	BT													F1461	A	R	Q							**790 ADVENTURE R RALLY**	20
790	**DUKE 790**	•	18 -> 20	FD0221	R01	B4R	SP	TS	BT	FD0206	TS	BT													F1461	A	R	Q							**DUKE 790**	18->20
950	**LC8 950 ADVENTURE**	•	03 -> 05	FD0216	R01	SP	TS	BT		FD0206	X01	SD	BD					DF5103	A	AP	OE		F1515	A	AC	CC	R	SR					**LC8 950 ADVENTURE**	03->05
950	**LC8 950 ADVENTURE S**	•	03 -> 05	FD0216	R01	SP	TS	BT		FD0206	X01	SD	BD					DF5103	A	AP	OE		F1515	A	AC	CC	R	SR					**LC8 950 ADVENTURE S**	03->05
950	**LC8 950 SM**	•	05 -> 08	FD0305	R01	SP	TS			FD0186	X01	SD	BD												F1515	A	AC	CC	R	SR					**LC8 950 SM**	05->08
950	**LC8 950 SMR**	•	07	FD0305	R01	SP	TS			FD0186	X01	SD	BD												F1515	A	AC	CC	R	SR					**LC8 950 SMR**	07
950	**LC8 950 SUPER ENDURO**		06 -> 08	FD0216	R01	SP	TS	BT		FD0186	X01	SD	BD			DF5107	A	AF		DF5103	A	AP	OE		F1515	A	AC	CC	R	SR					**LC8 950 SUPER ENDURO**	06->08
950	**LC8 950 SUPER ENDURO R**		06 -> 08	FD0216	R01	SP	TS	BT		FD0186	X01	SD	BD			DF5107	A	AF		DF5103	A	AP	OE		F1515	A	AC	CC	R	SR					**LC8 950 SUPER ENDURO R**	06->08
990	**LC8 990 ADVENTURE**	•	06 -> 12	FD0216	R01	SP	TS	BT		FD0186	X01	SD	BD					DF5103	A	AP	OE		F1515	A	AC	CC	R	SR					**LC8 990 ADVENTURE**	06->12
990	**LC8 990 ADVENTURE DAKAR**	•	09 -> 12	FD0216	R01	SP	TS	BT		FD0186	X01	SD	BD					DF5103	A	AP	OE		F1515	A	AC	CC	R	SR					**LC8 990 ADVENTURE DAKAR**	09->12
990	**LC8 990 ADVENTURE R**	•	09 -> 12	FD0216	R01	SP	TS	BT		FD0186	X01	SD	BD					DF5103	A	AP	OE		F1515	A	AC	CC	R	SR					**LC8 990 ADVENTURE R**	09->12
990	**LC8 990 ADVENTURE S**	•	06 -> 08	FD0216	R01	SP	TS	BT		FD0186	X01	SD	BD					DF5103	A	AP	OE		F1515	A	AC	CC	R	SR					**LC8 990 ADVENTURE S**	06->08
990	**LC8 990 SUPER DUKE**	•	05 -> 12	FD0305	R01	SP	TS			FD0206	X01	SD	BD			DF5306	EF								F1515	A	AC	CC	R	SR					**LC8 990 SUPER DUKE**	05->12
990	**LC8 990 SUPER DUKE R**	•	07 -> 13	FD0305	R01	SP	TS			FD0206	X01	SD	BD			DF5306	EF								F1515	A	AC	CC	R	SR					**LC8 990 SUPER DUKE R**	07->13
990	**LC8 990 SUPERMOTO**	•	08 -> 09	FD0305	R01	SP	TS			FD0186	X01	SD	BD												F1515	A	AC	CC	R	SR					**LC8 990 SUPERMOTO**	08->09
990	**LC8 990 SUPERMOTO R**	•	09 -> 13	FD0415	R01	SP	TS			FD0186	X01	SD	BD												F1515	A	AC	CC	R	SR					**LC8 990 SUPERMOTO R**	09->13
990	**LC8 990 SUPERMOTO T**	•	09 -> 13	FD0305	R01	SP	TS			FD0186	X01	SD	BD												F1515	A	AC	CC	R	SR					**LC8 990 SUPERMOTO T**	09->13

dfd **DOPPIO FRENO A DISCO** *twin disc / 2 disques de frein nécessaires / 2 discos de freno se requieren / 2 Bremsscheiben erforderlich*

FRENO ANTERIORE *front brake / frein avant / freno delantero / vorne Bremse*

FRENO POSTERIORE *rear brake / frein arrier / freno trasero / hinten Bremse*

FRENO A MANO *hand brake / frein à main / freno de mano / Handbremse*

DISCO ANTERIORE *front disc / disque avant / disco delantero / vorne Bremsscheiben*

FRENO POSTERIORE *rear brake / frein arrier / freno trasero / hinten Bremse*

DISCO MAGGIORATO *oversize disc / disque oversize /disco oversize / oversize Bremsscheiben*

SUPPORTO PINZA *bracket / pattes de déport / soporte de pinza / Bremssatelträger*

SERIE DISCHI FRIZIONE *clutch set / jeu d'embrayage / jeugo d'embrague / Kupplungsatz*

SERIE MOLLE / *clutch spring set / ressort d'embrayage / jeugo muelles d'embrague / Kupplungsatzfedern*

KTM

cc	Modello / Model / Modeles / Modelo / Modell	dfd			Gamma / Range						Gamma / Range						Gamma Range				Gamma Range						Gamma / Range						Modello / Model / Modeles / Modelo / Modell	
1050	**1050 ADVENTURE**	•	15 -> 16	FD0221	R01	B4R	SP	TS	BT	FD0186	X01	SD	BD																			**1050 ADVENTURE**	15->16
1090	**1090 SUPER ADVENTURE**	•	17 -> 19	FD0221	R01	B4R	SP	TS	BT	FD0186	TS	BT														F1342	A	R	Q				**1090 SUPER ADVENTURE**	17->19
1090	**1090 SUPER ADVENTURE R**	•	17 -> 19	FD0221	R01	B4R	SP	TS	BT	FD0186	TS	BT														F1342	A	R	Q				**1090 SUPER ADVENTURE R**	17->19
1190	**1190 ADVENTURE**	•	13 -> 16	FD0221	R01	B4R	SP	TS	BT	FD0186	X01	SD	BD													F1342	A	R	Q				**1190 ADVENTURE**	13->16
1190	**1190 ADVENTURE R**	•	13 -> 16	FD0221	R01	B4R	SP	TS	BT	FD0186	X01	SD	BD													F1342	A	R	Q				**1190 ADVENTURE R**	13->16
1190	**RC8 1190**	•	08 -> 11	FD0415	R01	SP	TS			FD0256	TS	BT			DF5306	EF		DF5284	A					F1483	CC	R	SR				**RC8 1190**	08->11
1190	**RC8 1190 R**	•	09 -> 12	FD0415	R01	SP	TS			FD0256	TS	BT			DF5306	EF		DF5284	A					F1483	CC	R	SR				**RC8 1190 R**	09->12
1190	**RC8 1190 R**	•	13 -> 15	FD0415	R01	SP	TS			FD0256	TS	BT			DF5306	EF		DF5284	A					F1342	A	R	Q				**RC8 1190 R**	13->15
1190	**RC8 1190 R TRACK**	•	11 -> 15	FD0415	R01	SP	TS			FD0256	TS	BT			DF5306	EF		DF5284	A					F1483	CC	R	SR				**RC8 1190 R TRACK**	11->15
1290	**1290 SUPER ADVENTURE**	•	15 -> 20	FD0221	R01	B4R	SP	TS	BT	FD0186	X01	SD	BD													F1342	A	R	Q				**1290 SUPER ADVENTURE**	15->20
1290	**1290 SUPER ADVENTURE R**	•	17 -> 20	FD0221	R01	B4R	SP	TS	BT	FD0186	X01	SD	BD													F1342	A	R	Q				**1290 SUPER ADVENTURE R**	17->20
1290	**1290 SUPER ADVENTURE S**	•	17 -> 20	FD0221	R01	B4R	SP	TS	BT	FD0186	X01	SD	BD													F1342	A	R	Q				**1290 SUPER ADVENTURE S**	17->20
1290	**1290 SUPER ADVENTURE T**	•	17 -> 19	FD0221	R01	B4R	SP	TS	BT	FD0186	X01	SD	BD													F1342	A	R	Q				**1290 SUPER ADVENTURE T**	17->19
1290	**1290 SUPER DUKE GT**	•	16 -> 20	FD0415	R01	SP	TS			FD0256	TS	BT														F1342	A	R	Q				**1290 SUPER DUKE GT**	16->20
1290	**1290 SUPER DUKE R**	•	14 -> 20	FD0415	R01	SP	TS			FD0256	TS	BT														F1342	A	R	Q				**1290 SUPER DUKE R**	14->20
1290	**1290 SUPERDUKE R BLACK**	•	20	FD0415	R01	SP	TS			FD0256	TS	BT														F1342	A	R	Q				**1290 SUPERDUKE R BLACK**	20

KYMCO

cc	Modello / Model / Modeles / Modelo / Modell	dfd			Gamma / Range						Gamma / Range						Gamma Range				Gamma Range						Gamma / Range						Modello / Model / Modeles / Modelo / Modell	
50	**MANBOY 50**		95 -> 00	FD0139	BT					GF1043	std	FTR	PRO																			**MANBOY 50**	95->00
50	**MXER 50**	•	03 -> 07	GF1043	std	FTR	PRO			FD0269	BE	BA																					**MXER 50**	03->07
50	**MXU 50**	•	05 -> 10	GF1043	std	FTR	PRO			FD0269	BE	BA																					**MXU 50**	05->10
50	**MXU 50 SR**	•	06 ->	GF1043	std	FTR	PRO			FD0269	BE	BA																					**MXU 50 SR**	06->
90	**MANBOY 90**		96 -> 01	FD0114	X01	SD	BD			GF1043	std	FTR	PRO																			**MANBOY 90**	96->01
125	**CK 125**		04 -> 13	FD0358	BT																											**CK 125**	04->13
125	**CK-1 125**		14 ->	FD0257	BE	BA																											**CK-1 125**	14->
125	**MXER 125**	•	03 -> 07	GF1043	std	FTR	PRO			FD0269	BE	BA																					**MXER 125**	03->07
125	**PULSAR 125**		01 -> 13	FD0257	BE	BA																											**PULSAR 125**	01->13
125	**QUANNON 125**		08 -> 12	FD0257	BE	BA				FD0257	BE	BA																					**QUANNON 125**	08->12
125	**STRYKER 125 ON / OFF**		99 -> 06	FD0423	BE	BA																											**STRYKER 125 ON / OFF**	99->06
150	**DX 150 CUSTOM**		93 ->	FD0075	BT																											**DX 150 CUSTOM**	93->
150	**MXER 150**	•	03 ->	GF1043	std	FTR	PRO			FD0269	BE	BA																					**MXER 150**	03->
150	**MXU 150**	•	05 ->	GF1043	std	FTR	PRO			FD0269	BE	BA																					**MXU 150**	05->
150	**QUANNON 150**		10 -> 14	FD0257	BE	BA				FD0257	BE	BA																					**QUANNON 150**	10->14
150	**STRYKER OFF 150**		01 ->	FD0230	BT																											**STRYKER OFF 150**	01->
250	**KXR 250**	•	03 -> 04	FD0383	SV	BV				FD0392	BV																					**KXR 250**	03->04
250	**MXU 250**	•	05 ->	FD0383	SV	BV				FD0327	BV																					**MXU 250**	05->
300	**MAXXER 300**	•	06 ->	FD0383	SV	BV				FD0327	BV																					**MAXXER 300**	06->
300	**MAXXER 300 SUPERMOTO**	•	15 ->	FD0383	SV	BV				FD0327	BV																					**MAXXER 300 SUPERMOTO**	15->
300	**MXU 300**	•	06 -> 20	FD0383	SV	BV				FD0383	SV	BV																					**MXU 300**	06->20
400	**MAXXER 400**	•	08 -> 10	FD0418	SV	BV				FD0418	SV	BV																					**MAXXER 400**	08->10
400	**MXU 400**	•	08 -> 11	FD0418	SV	BV				FD0418	SV	BV																					**MXU 400**	08->11
450	**MAXXER 450 RI**	•	12 -> 15	FD0418	SV	BV				FD0560	SV																					**MAXXER 450 RI**	12->15
450	**MAXXER i 450**	•	18 -> 19	FD0418	SV	BV				FD0418	SV	BV																					**MAXXER i 450**	18->19
450	**MXU 450 i**	•	12 -> 13	FD0418	SV	BV				FD0560	SV																					**MXU 450 i**	12->13
450	**UXV 450 i**	•	15 -> 20	FD0383	SV	BV				FD0383	SV	BV																					**UXV 450 i**	15->20
500	**MXU 500**	•	06 -> 09	FD0383	SV	BV				FD0383	SV	BV																					**MXU 500**	06->09
500	**MXU 500 i DX**	•	12 -> 13	FD0559	SV					FD0383	SV	BV																					**MXU 500 i DX**	12->13
500	**UXV 500 4x4**	•	08 ->	FD0383	SV	BV				FD0383	SV	BV																					**UXV 500 4x4**	08->
500	**UXV 500 i**	•	12 -> 20	FD0383	SV	BV				FD0383	SV	BV																					**UXV 500 i**	12->20
550	**MXU 550 i**	•	12 -> 20	FD0559	SV					FD0560	SV			FD0383SV																			**MXU 550 i**	12->20
700	**MXU 700**	•	19	FD0559	SV					FD0383	SV	BV																					**MXU 700**	19
700	**MXU 700 i**	•	13 -> 18	FD0559	SV					FD0560	SV																					**MXU 700 i**	13->18
700	**MXU 700 i EX**	•	19	FD0559	SV					FD0418	SV	BV																					**MXU 700 i EX**	19
700	**MY ROAD 700**	•	09 ->	FD0406	BT	SE				FD0422	BE	BA																					**MY ROAD 700**	09->

dfd **DOPPIO FRENO A DISCO** *twin disc / 2 disques de frein nécessaires / 2 discos de freno se requieren / 2 Bremsscheiben erforderlich*

FRENO ANTERIORE *front brake / frein avant / freno delantero / vorne Bremse*

FRENO POSTERIORE *rear brake / frein arrier / freno trasero / hinten Bremse*

FRENO A MANO *hand brake / frein à main / freno de mano / Handbremse*

DISCO ANTERIORE *front disc / disque avant / disco delantero / vorne Bremsscheiben*

FRENO POSTERIORE *rear brake / frein arrier / freno trasero / hinten Bremse*

DISCO MAGGIORATO *oversize disc / disque oversize /disco oversize / oversize Bremsscheiben*

SUPPORTO PINZA *bracket / pattes de déport / soporte de pinza / Bremssatelträger*

SERIE DISCHI FRIZIONE *clutch set / jeu d'embrayage / jeugo d'embrague / Kupplungsatz*

SERIE MOLLE / *clutch spring set / ressort d'embrayage / jeugo muelles d'embrague / Kupplungsatzfedern*

KYMCO

cc	Modello / Model / Modeles / Modelo / Modell	dfd		Gamma / Range						Gamma / Range						Gamma Range		Gamma Range				Gamma / Range		Modello / Model / Modeles / Modelo / Modell	
700	**UXV 700 i**	•	14 -> 15	FD0418	SV	BV				FD0560	SV													**UXV 700 i**	14->15
700	**UXV 700 i**	•	16 -> 19	FD0383	SV	BV				FD0383	SV	BV												**UXV 700 i**	16->19

LAVERDA

cc	Modello / Model / Modeles / Modelo / Modell	dfd		Gamma / Range						Gamma / Range						Gamma Range		Gamma Range				Gamma / Range		Modello / Model / Modeles / Modelo / Modell	
50	**GAUCHO 50**		92 ->	FD0012	B4R	TS	BT			FD0012	TS	BT												**GAUCHO 50**	92->
50	**OR 50 ATLAS**		87 ->	FD0012	B4R	TS	BT			FD0012	TS	BT												**OR 50 ATLAS**	87->
125	**125**		-> 82	FD0012	B4R	TS	BT			GF0201	std													**125**	->82
125	**125**		83 ->	FD0013	SP	BT				GF0201	std													**125**	83->
125	**125 (pinza Brembo)**		82 ->	FD0048	BT					GF0201	std													**125 (pinza Brembo)**	82->
125	**125 (pinza Grimeca)**		82 ->							GF0201	std													**125 (pinza Grimeca)**	82->
125	**GS 125 LESMO**	•	86 ->	FD0012	B4R	TS	BT			FD0012	TS	BT												**GS 125 LESMO**	86->
125	**GS 125 LESMO**		90 ->	FD0048	BT					FD0048	BT													**GS 125 LESMO**	90->
125	**LB 125 CUSTOM**			FD0048	BT					GF0201	std													**LB 125 CUSTOM**	
125	**LB 125 STRADA**			FD0048	BT					GF0201	std													**LB 125 STRADA**	
125	**LB 125 UNO**			FD0048	BT					GF0201	std													**LB 125 UNO**	
125	**QUASAR 125 HP**		04 ->							FD0309	SV	BV												**QUASAR 125 HP**	04->
180	**QUASAR 180 HP**		04 ->							FD0309	SV	BV												**QUASAR 180 HP**	04->
350	**350**	•	80 ->	FD0012	B4R	TS	BT			FD0012	TS	BT												**350**	80->
400	**QUASAR 400 4x4**	•	04 ->	FD0309	SV	BV				FD0309	SV	BV												**QUASAR 400 4x4**	04->
500	**ALPINO 500**	•	77 ->	FD0012	B4R	TS	BT			FD0012	TS	BT												**ALPINO 500**	77->
500	**PF 500**	•	77 ->	FD0012	B4R	TS	BT			FD0012	TS	BT												**PF 500**	77->
500	**QUASAR 500 4x4**	•	04 ->	FD0309	SV	BV				FD0309	SV	BV												**QUASAR 500 4x4**	04->
500	**QUASAR 500 C 4x4**	•	04 ->	FD0309	SV	BV				FD0309	SV	BV												**QUASAR 500 C 4x4**	04->
500	**RS 500**	•	77 ->	FD0012	B4R	TS	BT			FD0012	TS	BT												**RS 500**	77->
500	**SFC 500**	•	77 ->	FD0013	SP	BT				FD0013	BT													**SFC 500**	77->
600	**CR 600 CRUISER**		87 ->	FD0113	BT																			**CR 600 CRUISER**	87->
600	**OR 600**		86 ->	FD0012	B4R	TS	BT			FD0096	BT													**OR 600**	86->
600	**OR 600 ATLAS**	•	87 ->	FD0096	BT																			**OR 600 ATLAS**	87->
650	**SPORT 650**	•	95 -> 01	FD0093	R01	SP	TS	BT		FD0012	TS	BT				DF5306	EF		DF4023	A				**SPORT 650**	95->01
650	**STRADA 650**	•	96 ->	FD0093	R01	SP	TS	BT		FD0012	TS	BT												**STRADA 650**	96->
668	**DIAMANTE 668**	•	96 -> 98	FD0093	R01	SP	TS	BT		FD0012	TS	BT				DF5306	EF		DF4023	A				**DIAMANTE 668**	96->98
668	**GHOST 668**	•	96 -> 99	FD0093	R01	SP	TS	BT		FD0012	TS	BT				DF5306	EF		DF4023	A				**GHOST 668**	96->99
668	**STRIKE 668**	•	97 -> 99	FD0093	R01	SP	TS	BT		FD0012	TS	BT				DF5306	EF		DF4023	A				**STRIKE 668**	97->99
750	**750 (mozzi Grimeca)**		-> 76							GF0178	std													**750 (mozzi Grimeca)**	->76
750	**750 (mozzi Laverda)**		-> 76	GF0182	std					GF0182	std													**750 (mozzi Laverda)**	->76
750	**750 S (all models)**	•	97 ->	FD0093	R01	SP	TS	BT		FD0012	TS	BT												**750 S (all models)**	97->
750	**BLACK STRIKE 750**	•	00 ->	FD0093	R01	SP	TS	BT		FD0012	TS	BT				DF5306	EF		DF4023	A				**BLACK STRIKE 750**	00->
750	**CUP 750**	•	98 ->	FD0093	R01	SP	TS	BT		FD0012	TS	BT												**CUP 750**	98->
750	**DIAMANTE 750**	•	97 ->	FD0093	R01	SP	TS	BT		FD0012	TS	BT												**DIAMANTE 750**	97->
750	**FORMULA 750**	•	97 -> 01	FD0093	R01	SP	TS	BT		FD0012	TS	BT				DF5306	EF		DF4023	A				**FORMULA 750**	97->01
750	**SF3 750**	•	77 ->	FD0013	SP	BT				FD0013	BT													**SF3 750**	77->
750	**SPORT 750**	•	97 -> 98	FD0093	R01	SP	TS	BT		FD0012	TS	BT				DF5306	EF		DF4023	A				**SPORT 750**	97->98
750	**STRIKE 750**	•	98 -> 01	FD0093	R01	SP	TS	BT		FD0012	TS	BT				DF5306	EF		DF4023	A				**STRIKE 750**	98->01
750	**SUPER SPORT 750**	•	99 -> 00	FD0093	R01	SP	TS	BT		FD0012	TS	BT							DF4023	A				**SUPER SPORT 750**	99->00
800	**T-8 800**	•	98	FD0093	R01	SP	TS	BT		FD0012	TS	BT				DF5306	EF		DF4023	A				**T-8 800**	98
800	**TTS 800**	•	98	FD0093	R01	SP	TS	BT		FD0256	TS	BT				DF5306	EF		DF4023	A				**TTS 800**	98
1000	**1000**		-> 76	GF0182	std					GF0182	std													**1000**	->76
1000	**1000 JOTA**	•	76 ->	FD0093	R01	SP	TS	BT		FD0012	TS	BT												**1000 JOTA**	76->
1000	**3CE 1000**	•	74 ->	FD0013	SP	BT				FD0013	BT													**3CE 1000**	74->
1000	**JOTA 1000**		95 ->	FD0093	R01	SP	TS	BT		FD0013	BT													**JOTA 1000**	95->
1000	**RGS 1000**	•	83 ->	FD0013	SP	BT				FD0013	BT													**RGS 1000**	83->
1000	**RGS 1000 CORSA**	•		FD0013	SP	BT				FD0013	BT													**RGS 1000 CORSA**	
1000	**RGS 1000 JOTA**	•	77 ->	FD0013	SP	BT				FD0013	BT													**RGS 1000 JOTA**	77->
1000	**SFC 1000**	•	85 -> 86	FD0013	SP	BT				FD0013	BT													**SFC 1000**	85->86

dfd **DOPPIO FRENO A DISCO** *twin disc / 2 disques de frein nécessaires / 2 discos de freno se requieren / 2 Bremsscheiben erforderlich*

FRENO ANTERIORE *front brake / frein avant / freno delantero / vorne Bremse*

FRENO POSTERIORE *rear brake / frein arrier / freno trasero / hinten Bremse*

FRENO A MANO *hand brake / frein à main / freno de mano / Handbremse*

DISCO ANTERIORE *front disc / disque avant / disco delantero / vorne Bremsscheiben*

FRENO POSTERIORE *rear brake / frein arrier / freno trasero / hinten Bremse*

DISCO MAGGIORATO *oversize disc / disque oversize /disco oversize / oversize Bremsscheiben*

SUPPORTO PINZA *bracket / pattes de déport / soporte de pinza / Bremssatelträger*

SERIE DISCHI FRIZIONE *clutch set / jeu d'embrayage / jeugo d'embrague / Kupplungsatz*

SERIE MOLLE / *clutch spring set / ressort d'embrayage / jeugo muelles d'embrague / Kupplungsatzfedern*

LAVERDA

cc	Modello / Model / Modeles / Modelo / Modell	dfd		Gamma / Range						Gamma / Range					Gamma Range		Gamma Range				Gamma / Range										Modello / Model / Modeles / Modelo / Modell	
1000	**SFC 1000**	•	03 ->	FD0305	R01	SP	TS			FD0256	TS	BT						DF5071	A													**SFC 1000**	03->
1000	**TGA 1000 EXECUTIVE**	•	84 ->	FD0013	SP	BT				FD0013	BT																					**TGA 1000 EXECUTIVE**	84->
1200	**MIRAGE 1200**	•	78 ->	FD0013	SP	BT				FD0013	BT																					**MIRAGE 1200**	78->
1200	**T.T. 1200**	•	76 ->	FD0013	SP	BT				FD0013	BT																					**T.T. 1200**	76->

LEM

cc	Modello / Model / Modeles / Modelo / Modell	dfd		Gamma / Range						Gamma / Range					Gamma Range		Gamma Range				Gamma / Range										Modello / Model / Modeles / Modelo / Modell	
50	**BIG 50 SAFARI**																				F1528	A	AC	S	SRS				MO609F	**BIG 50 SAFARI**	
50	**CINNO 50 CROSS MX 3L**																				F1528	A	AC	S	SRS				MO609F	**CINNO 50 CROSS MX 3L**	
50	**CINNO 50 TRIAL**																				F1528	A	AC	S	SRS				MO609F	**CINNO 50 TRIAL**	
50	**FORMULA 50**																				F1528	A	AC	S	SRS				MO609F	**FORMULA 50**	
50	**FORMULA 50 T4 ACQUA**																				F1528	A	AC	S	SRS				MO609F	**FORMULA 50 T4 ACQUA**	
50	**L2 - L3 50 CROSS**		03 ->	FD0372	SD					FD0372	SD																					**L2 - L3 50 CROSS**	03->
65	**RX 65**		05 ->	FD0372	SD					FD0372	SD																					**RX 65**	05->

LIFAN

cc	Modello / Model / Modeles / Modelo / Modell	dfd		Gamma / Range						Gamma / Range					Gamma Range		Gamma Range				Gamma / Range										Modello / Model / Modeles / Modelo / Modell	
125	**LF 125 OFF ROAD**		07 ->	FD0522	BT					FD0524	BD																					**LF 125 OFF ROAD**	07->

LONCIN

cc	Modello / Model / Modeles / Modelo / Modell	dfd		Gamma / Range						Gamma / Range					Gamma Range		Gamma Range				Gamma / Range										Modello / Model / Modeles / Modelo / Modell	
110	**LX 110 4**		02 ->	FD0257	BE	BA																									**LX 110 4**	02->
125	**LX 125**		02 ->	FD0257	BE	BA																									**LX 125**	02->
150	**LX 150 6**		02 ->	FD0205	TS	BT																									**LX 150 6**	02->

LYNX

cc	Modello / Model / Modeles / Modelo / Modell	dfd		Gamma / Range						Gamma / Range					Gamma Range		Gamma Range				Gamma / Range										Modello / Model / Modeles / Modelo / Modell	
98	**RAVE SPECIAL 98**		98 ->	FD0274	BT																											**RAVE SPECIAL 98**	98->
500	**GLX 500 ST**			FD0274	BT																											**GLX 500 ST**	
700	**GRAN TOURING 700**			FD0274	BT																											**GRAN TOURING 700**	

MACAL

cc	Modello / Model / Modeles / Modelo / Modell	dfd		Gamma / Range						Gamma / Range					Gamma Range		Gamma Range				Gamma / Range										Modello / Model / Modeles / Modelo / Modell	
50	**FLASH 50**		99 ->	FD0196	BE	BA																									**FLASH 50**	99->
50	**TR 50**			FD0031	BT																											**TR 50**	
50	**TROPHY 50 (AM5/6)**		99 ->	FD0094	BT	SD	BD																									**TROPHY 50 (AM5/6)**	99->
50	**TROPHY 50 H20 (AM5/6)**		99 ->	FD0094	BT	SD	BD																									**TROPHY 50 H20 (AM5/6)**	99->

MACBOR

cc	Modello / Model / Modeles / Modelo / Modell	dfd		Gamma / Range						Gamma / Range					Gamma Range		Gamma Range				Gamma / Range										Modello / Model / Modeles / Modelo / Modell	
50	**XC 50 510 RACING**		04 ->	FD0315	BD					FD0094	BT	SD																				**XC 50 510 RACING**	04->
50	**XC 50 512 PRO**		04 ->	FD0315	BD																											**XC 50 512 PRO**	04->
50	**XC 50 512 R 6V**		04 ->	FD0315	BD					FD0094	BT	SD																				**XC 50 512 R 6V**	04->
50	**XC 50 512 RACING**		04 ->	FD0315	BD					FD0094	BT	SD																				**XC 50 512 RACING**	04->
50	**XC 50 512 T**		04 ->	FD0315	BD																											**XC 50 512 T**	04->

dfd **DOPPIO FRENO A DISCO** *twin disc / 2 disques de frein nécessaires / 2 discos de freno se requieren / 2 Bremsscheiben erforderlich*

FRENO ANTERIORE *front brake / frein avant / freno delantero / vorne Bremse*

FRENO POSTERIORE *rear brake / frein arrier / freno trasero / hinten Bremse*

FRENO A MANO *hand brake / frein à main / freno de mano / Handbremse*

DISCO ANTERIORE *front disc / disque avant / disco delantero / vorne Bremsscheiben*

FRENO POSTERIORE *rear brake / frein arrier / freno trasero / hinten Bremse*

DISCO MAGGIORATO *oversize disc / disque oversize /disco oversize / oversize Bremsscheiben*

SUPPORTO PINZA *bracket / pattes de déport / soporte de pinza / Bremssatelträger*

SERIE DISCHI FRIZIONE *clutch set / jeu d'embrayage / jeugo d'embrague / Kupplungsatz*

SERIE MOLLE / *clutch spring set / ressort d'embrayage / jeugo muelles d'embrague / Kupplungsatzfedern*

MAICO

cc	Modello / Model / Modeles / Modelo / Modell	dfd	Anno	Freno anteriore	Gamma / Range					Freno posteriore	Gamma / Range			Freno a mano	Disco anteriore	Gamma Range	Disco posteriore	Gamma Range	Disco maggiorato	Supporto pinza	Serie dischi frizione	Gamma / Range					Serie molle	Modello / Model / Modeles / Modelo / Modell	Anno
50	C 1 50 HARD ENDURO		99 ->	FD0085	BT	BD				GF1200	std	FTR	PRO															C 1 50 HARD ENDURO	99->
50	CLASSIC 50		99 ->	GF1200	std	FTR	PRO			GF1200	std	FTR	PRO															CLASSIC 50	99->
50	CRUISER 50		99 ->	FD0085	BT	BD				GF1200	std	FTR	PRO															CRUISER 50	99->
50	R 1 50 SUPERBIKE		99 ->	FD0085	BT	BD				GF1200	std	FTR	PRO															R 1 50 SUPERBIKE	99->
50	THUNDERBIKE 50 I		99 ->	FD0085	BT	BD				GF1200	std	FTR	PRO															THUNDERBIKE 50 I	99->
50	THUNDERBIKE 50 II	•	99 ->	FD0085	BT	BD				GF1200	std	FTR	PRO															THUNDERBIKE 50 II	99->
50	TRAFICJAMMER 50		99 ->	GF1200	std	FTR	PRO			GF1200	std	FTR	PRO															TRAFICJAMMER 50	99->
50	X 1 50 SUPERCROSS		99 ->	FD0085	BT	BD				GF1200	std	FTR	PRO															X 1 50 SUPERCROSS	99->
250	250 all models		88 ->	FD0126	SD	BD				FD0126	SD	BD																250 all models	88->
250	CROSS 250		86 -> 88	FD0092	BT					FD0092	BT																	CROSS 250	86->88
250	CROSS 250		98 ->	FD0186	TS	BT	X01	SD	BD	FD0206	TS	BT																CROSS 250	98->
250	CROSS 250 GM		84 ->	FD0012	B4R	TS	BT																					CROSS 250 GM	84->
250	ENDURO 250		86 -> 88	FD0092	BT					FD0092	BT																	ENDURO 250	86->88
250	ENDURO 250		99 ->	FD0186	TS	BT	X01	SD	BD	FD0206	TS	BT																ENDURO 250	99->
250	ENDURO 250 GME		84 ->	FD0012	B4R	TS	BT																					ENDURO 250 GME	84->
250	GP 250		87 ->	FD0092	BT					FD0092	BT																	GP 250	87->
250	GSE 250 ALPHA-E		-> 83	GF0084	std					GF1044	std	FTR																GSE 250 ALPHA-E	->83
250	LINK 250		-> 83	GF0084	std					GF1044	std	FTR																LINK 250	->83
250	MOTOCROSS 250		99 ->	FD0186	TS	BT	X01	SD	BD	FD0206	TS	BT																MOTOCROSS 250	99->
250	MX 250 TWIN		-> 83	GF0084	std					GF1044	std	FTR																MX 250 TWIN	->83
320	320 all models		88 ->	FD0126	SD	BD				FD0126	SD	BD																320 all models	88->
360	360 all models		88 ->	FD0126	SD	BD				FD0126	SD	BD																360 all models	88->
400	400		-> 83	GF0084	std					GF1044	std	FTR																400	->83
400	GP 400		87 ->	FD0092	BT					FD0092	BT																	GP 400	87->
490	MX 490 LINK		-> 83	GF0084	std					GF1044	std	FTR																MX 490 LINK	->83
490	MX 490 TWIN		-> 83	GF0084	std					GF1044	std	FTR																MX 490 TWIN	->83
500	500 all models		88 ->	FD0126	SD	BD				FD0126	SD	BD																500 all models	88->
500	CROSS 500		86 -> 88	FD0092	BT					FD0092	BT																	CROSS 500	86->88
500	CROSS 500		98 ->	FD0186	TS	BT	X01	SD	BD	FD0206	TS	BT																CROSS 500	98->
500	CROSS 500 GM		84 ->	FD0012	B4R	TS	BT																					CROSS 500 GM	84->
500	ENDURO 500		86 -> 88	FD0092	BT					FD0092	BT																	ENDURO 500	86->88
500	ENDURO 500		99 ->	FD0186	TS	BT	X01	SD	BD	FD0206	TS	BT																ENDURO 500	99->
500	ENDURO 500 GME		84 ->	FD0012	B4R	TS	BT																					ENDURO 500 GME	84->
500	GP 500		87 ->	FD0092	BT					FD0092	BT																	GP 500	87->
500	GPE 500		87 ->	FD0092	BT					FD0092	BT																	GPE 500	87->
500	MOTOCROSS 500		99 ->	FD0186	TS	BT	X01	SD	BD	FD0206	TS	BT																MOTOCROSS 500	99->
500	SUPERMOTARD 500		99 ->	FD0186	TS	BT	X01	SD	BD	FD0206	TS	BT																SUPERMOTARD 500	99->
550	GP 550		87 ->	FD0092	BT					FD0092	BT																	GP 550	87->

MALAGUTI

cc	Modello / Model / Modeles / Modelo / Modell	dfd	Anno	Freno anteriore	Gamma / Range					Freno posteriore	Gamma / Range			Freno a mano	Disco anteriore	Gamma Range	Disco posteriore	Gamma Range	Disco maggiorato	Supporto pinza	Serie dischi frizione	Gamma / Range					Serie molle	Modello / Model / Modeles / Modelo / Modell	Anno
25	CHOPPER 25		-> 82	FD0031	BT					GF0151	std	PRO																CHOPPER 25	->82
50	ciclomotori 50 all models		-> 83	FD0074	BD	BA				GF0151	std	PRO																ciclomotori 50 all models	->83
50	CRW 50 ENDURO		03 ->	FD0094	BT	SD	BD			FD0094	BT	SD			DF4051	AF												CRW 50 ENDURO	03->
50	CRW 50 MOTARD		03 ->	FD0195	BT	SE				FD0323	BD	BE	BA															CRW 50 MOTARD	03->
50	DRIBBLING 50 all models		87 ->	GF0210	std	FTR	PRO			GF0210	std	FTR	PRO								F1528	A	AC	S	SRS		MO609F	DRIBBLING 50 all models	87->
50	DUNE 50 ENDURO		87 ->	FD0074	BD	BA				FD0074	BD	BA									F1421	A	AC	CC	R	SR		DUNE 50 ENDURO	87->
50	ES 50 DUNE		89 ->	FD0048	BT					FD0048	BT										F1421	A	AC	CC	R	SR		ES 50 DUNE	89->
50	FIFTY 50 4 MARCE		87 ->	GF0153	std					GF0153	std										F1420	A	AC	CC	R	SR		FIFTY 50 4 MARCE	87->
50	FIFTY 50 FULL all models		83 -> 88	FD0074	BD	BA				GF0153	std										F1420	A	AC	CC	R	SR		FIFTY 50 FULL all models	83->88
50	FIFTY 50 FULL all models		89 -> 93	FD0074	BD	BA				GF0153	std										F1528	A	AC	S	SRS		MO609F	FIFTY 50 FULL all models	89->93
50	FIFTY 50 HF		87 ->	GF0153	std					GF0153	std										F1420	A	AC	CC	R	SR		FIFTY 50 HF	87->
50	FIFTY 50 HF (freno a disco)		-> 82	FD0031	BT					GF0153	std										F1420	A	AC	CC	R	SR		FIFTY 50 HF (freno a disco)	->82
50	FIFTY 50 NL		87 ->	GF0153	std					GF0153	std										F1420	A	AC	CC	R	SR		FIFTY 50 NL	87->
50	FIFTY 50 RV		87 ->	GF0210	std	FTR	PRO			GF0210	std	FTR	PRO								F1420	A	AC	CC	R	SR		FIFTY 50 RV	87->

dfd **DOPPIO FRENO A DISCO** *twin disc / 2 disques de frein nécessaires / 2 discos de freno se requieren / 2 Bremsscheiben erforderlich*

FRENO ANTERIORE *front brake / frein avant / freno delantero / vorne Bremse*

FRENO POSTERIORE *rear brake / frein arrier / freno trasero / hinten Bremse*

FRENO A MANO *hand brake / frein à main / freno de mano / Handbremse*

DISCO ANTERIORE *front disc / disque avant / disco delantero / vorne Bremsscheiben*

FRENO POSTERIORE *rear brake / frein arrier / freno trasero / hinten Bremse*

DISCO MAGGIORATO *oversize disc / disque oversize /disco oversize / oversize Bremsscheiben*

SUPPORTO PINZA *bracket / pattes de déport / soporte de pinza / Bremssattelträger*

SERIE DISCHI FRIZIONE *clutch set / jeu d'embrayage / jeugo d'embrague / Kupplungsatz*

SERIE MOLLE / *clutch spring set / ressort d'embrayage / jeugo muelles d'embrague / Kupplungsatzfedern*

MALAGUTI

cc	Modello / Model / Modeles / Modelo / Modell	dfd		Gamma / Range						Gamma / Range					Gamma Range		Gamma Range				Gamma / Range										Modello / Model / Modeles / Modelo / Modell	
50	FIFTY 50 RV VARIATORE / KICK		87 ->	GF0210	std	FTR	PRO			GF0210	std	FTR	PRO									F1420	A	AC	CC	R	SR					FIFTY 50 RV VARIATORE / KICK	87->
50	FIFTY 50 TOP		85 ->	FD0074	BD	BA				GF0153	std											F1528	A	AC	S	SRS				MO609F		FIFTY 50 TOP	85->
50	FOX 50 CUSTOM		88 ->	GF0210	std	FTR	PRO			GF0210	std	FTR	PRO																			FOX 50 CUSTOM	88->
50	GRIZZLY 50 all models		87 ->	GF0210	std	FTR	PRO			GF0210	std	FTR	PRO									F1528	A	AC	S	SRS				MO609F		GRIZZLY 50 all models	87->
50	GRIZZLY 50 RCX / 12		87 ->	FD0031	BT					GF0210	std	FTR	PRO																			GRIZZLY 50 RCX / 12	87->
50	LX 50 SPORT		-> 82	FD0031	BT					GF0151	std	PRO																				LX 50 SPORT	-> 82
50	MDX GOLD 50 ENDURO		87 ->	FD0098	BE	BA				GF0097	std	FTR										F1420	A	AC	CC	R	SR					MDX GOLD 50 ENDURO	87->
50	MEX 50 ENDURO		85	FD0087	BT					GF0097	std	FTR										F1420	A	AC	CC	R	SR					MEX 50 ENDURO	85
50	MEX 50 ENDURO		86 ->	FD0071	BT					GF0097	std	FTR																				MEX 50 ENDURO	86->
50	MGX 50 ENDURO		87 ->	GF0097	std	FTR				GF0097	std	FTR										F1528	A	AC	S	SRS				MO609F		MGX 50 ENDURO	87->
50	MLX 50 ENDURO		87 ->	FD0098	BE	BA				GF0097	std	FTR										F1420	A	AC	CC	R	SR					MLX 50 ENDURO	87->
50	MR4 50 ENDURO		87 ->	FD0074	BD	BA				FD0074	BD	BA																				MR4 50 ENDURO	87->
50	NKD 50		04 ->	FD0195	BT	SE				FD0094	BT	SD																				NKD 50	04->
50	RANOCCHIO 50 3 RUOTE		88 ->	GF0210	std	FTR	PRO			GF0210	std	FTR	PRO																			RANOCCHIO 50 3 RUOTE	88->
50	RCW 50 RONCO		-> 82	FD0031	BT					GF0151	std	PRO										F1528	A	AC	S	SRS				MO609F		RCW 50 RONCO	-> 82
50	RCX-W 50 ENDURO		83 ->	FD0074	BD	BA				GF0220	std											F1528	A	AC	S	SRS				MO609F		RCX-W 50 ENDURO	83->
50	RGT 50 SPORT		85 ->	FD0074	BD	BA				GF0097	std	FTR										F1528	A	AC	S	SRS				MO609F		RGT 50 SPORT	85->
50	RGT 50 STRADA		83 ->	FD0074	BD	BA				GF0210	std	FTR	PRO									F1528	A	AC	S	SRS				MO609F		RGT 50 STRADA	83->
50	RST 50 SPORT tutti i tipi		87 ->	FD0074	BD	BA				FD0074	BD	BA										F1528	A	AC	S	SRS				MO609F		RST 50 SPORT tutti i tipi	87->
50	SAHIB 50 ENDURO		83 ->	FD0074	BD	BA				GF0220	std											F1528	A	AC	S	SRS				MO609F		SAHIB 50 ENDURO	83->
50	VA 50 OLYMPIQUE		-> 82	FD0031	BT					GF0151	std	PRO																				VA 50 OLYMPIQUE	-> 82
50	WC 50 WATER COOLED		-> 82	FD0031	BT					GF0153	std																					WC 50 WATER COOLED	-> 82
50	XSM 50		03 ->	FD0195	BT	SE				FD0323	BD	BE	BA									F1540	A	AC	ACM	R	SR	SRM	SRS		MO613F	XSM 50	03->
50	XTM 50		03 ->	FD0094	BT	SD	BD			FD0323	BD	BE	BA									F1540	A	AC	ACM	R	SR	SRM	SRS		MO613F	XTM 50	03->
80	CHOPPER 80		-> 82	FD0031	BT					GF0151	std	PRO										F1420	A	AC	CC	R	SR					CHOPPER 80	-> 82
80	MDX 80 ENDURO		84 ->	FD0087	BT																	F1421	A	AC	CC	R	SR					MDX 80 ENDURO	84->
125	RUNNER 125 RALLY		87	FD0091	BT	BD				GF0200A	std																					RUNNER 125 RALLY	87
125	RUNNER 125 YLC		85 ->	FD0095	BT					GF0200A	std																					RUNNER 125 YLC	85->
125	RUNNER 125 YPVS		86 ->	FD0091	BT	BD				GF0200A	std																					RUNNER 125 YPVS	86->
125	X3M 125 ENDURO		08							FD0124	TS	BT																				X3M 125 ENDURO	08
125	X3M 125 ENDURO MOTORE BRA		08							FD0124	TS	BT																				X3M 125 ENDURO MOTORE BRA	08
125	X3M 125 MOTARD		08							FD0124	TS	BT																				X3M 125 MOTARD	08

MALANCA

cc	Modello / Model / Modeles / Modelo / Modell	dfd		Gamma / Range						Gamma / Range					Gamma Range		Gamma Range				Gamma / Range										Modello / Model / Modeles / Modelo / Modell	
	coperchio friz. perno corto																					F1580	A									coperchio friz. perno corto	
	coperchio friz. perno lungo																					F1581	A									coperchio friz. perno lungo	
50	GT 5 50			FD0031	BT																											GT 5 50	
54	ST 54			FD0031	BT																											ST 54	
80	E2 C 80 CS	•		FD0012	B4R	TS	BT			FD0012	TS	BT																				E2 C 80 CS	
90	MALANCA 90 mozzi M.M. 90x18			GF0186	std																											MALANCA 90 mozzi M.M. 90x18	
125	125			FD0031	BT																											125	
125	GTI 125	•		FD0012	B4R	TS	BT			FD0012	TS	BT																				GTI 125	
125	MARK 125		85 ->	FD0048	BT					GF0200	std	FTR																				MARK 125	85->
125	MARK 125 ENDURO			FD0012	B4R	TS	BT																									MARK 125 ENDURO	
125	OB ONE 125 6M	•	85 ->	FD0048	BT					FD0048	BT																					OB ONE 125 6M	85->
125	OB ONE 125 RACING	•	85 ->	FD0048	BT					FD0048	BT																					OB ONE 125 RACING	85->

MBK

cc	Modello / Model / Modeles / Modelo / Modell	dfd		Gamma / Range						Gamma / Range					Gamma Range		Gamma Range				Gamma / Range										Modello / Model / Modeles / Modelo / Modell	
50	X-LIMIT 50		98 -> 00	FD0098	BE	BA				GF1200	std	FTR	PRO																			X-LIMIT 50	98-> 00
50	X-LIMIT 50		03 ->	FD0094	BT	SD	BD			FD0094	BT	SD										F1540	A	AC	ACM	R	SR	SRM	SRS		MO613F	X-LIMIT 50	03->
50	X-POWER 50		03 ->	FD0195	BT	SE				FD0094	BT	SD										F1540	A	AC	ACM	R	SR	SRM	SRS		MO613F	X-POWER 50	03->

dfd **DOPPIO FRENO A DISCO** *twin disc / 2 disques de frein nécessaires / 2 discos de freno se requieren / 2 Bremsscheiben erforderlich*

FRENO ANTERIORE *front brake / frein avant / freno delantero / vorne Bremse*

FRENO POSTERIORE *rear brake / frein arrier / freno trasero / hinten Bremse*

FRENO A MANO *hand brake / frein à main / freno de mano / Handbremse*

DISCO ANTERIORE *front disc / disque avant / disco delantero / vorne Bremsscheiben*

FRENO POSTERIORE *rear brake / frein arrier / freno trasero / hinten Bremse*

DISCO MAGGIORATO *oversize disc / disque oversize /disco oversize / oversize Bremsscheiben*

SUPPORTO PINZA *bracket / pattes de déport / soporte de pinza / Bremssatelträger*

SERIE DISCHI FRIZIONE *clutch set / jeu d'embrayage / jeugo d'embrague / Kupplungsatz*

SERIE MOLLE / *clutch spring set / ressort d'embrayage / jeugo muelles d'embrague / Kupplungsatzfedern*

MEGELLI

cc	Modello / Model / Modeles / Modelo / Modell	dfd		Gamma / Range						Gamma / Range					Gamma Range				Gamma Range						Gamma / Range										Modello / Model / Modeles / Modelo / Modell	
125	**125 M / R / S**		08 ->	FD0358	BT					FD0329	X01	SD	BD																						**125 M / R / S**	08->

METRAKIT

cc	Modello / Model / Modeles / Modelo / Modell	dfd		Gamma / Range						Gamma / Range					Gamma Range				Gamma Range						Gamma / Range										Modello / Model / Modeles / Modelo / Modell	
50	**BIG FOOT 50**		08 ->	FD0354	SD					FD0372	SD																									**BIG FOOT 50**	08->
50	**FUN 50 2 STROKE**		05 ->	FD0094	BT	SD	BD			FD0315	BD																									**FUN 50 2 STROKE**	05->
50	**FUN 50 4 STROKE**		05 ->	FD0094	BT	SD	BD			FD0315	BD																									**FUN 50 4 STROKE**	05->
50	**MINI GP 50**		03 ->	FD0094	BT	SD	BD			FD0315	BD																									**MINI GP 50**	03->
50	**MINI GP 50 XL**		05 ->	FD0256	TS	BT				FD0315	BD																									**MINI GP 50 XL**	05->
50	**MONGOOSE 50**		08 ->	FD0354	SD					FD0372	SD																									**MONGOOSE 50**	08->
50	**PRO 50**		08 ->	FD0354	SD					FD0372	SD																									**PRO 50**	08->
80	**MINI GP 80 XL PRO**		04 ->	FD0292	X01	BD				FD0315	BD																									**MINI GP 80 XL PRO**	04->
80	**XL 08 80**		08 ->	FD0449	TS					FD0315	BD																									**XL 08 80**	08->
110	**SRM 110 4T**		07 ->	FD0354	SD					FD0372	SD																									**SRM 110 4T**	07->
125	**PRE GP 125**		07 ->	FD0380	TS	BT				FD0315	BD																									**PRE GP 125**	07->

MINARELLI

cc	Modello / Model / Modeles / Modelo / Modell	dfd		Gamma / Range						Gamma / Range					Gamma Range				Gamma Range						Gamma / Range										Modello / Model / Modeles / Modelo / Modell	
50	**MOTORE AM 345 50 cc**																								F1540	A	AC	ACM	R	SR	SRM	SRS		MO613F	**MOTORE AM 345 50 cc**	
50	**motore AM 6 (prima serie) 50 cc**		96 -> 11																						F1540	A	AC	ACM	R	SR	SRM	SRS		MO613F	**motore AM 6 (prima serie) 50 cc**	96-> 11
50	**motore AM 6 (seconda serie) 50 cc**		12 -> 18																						F1540	A	AC	ACM	R	SR	SRM	SRS		MO613F	**motore AM 6 (seconda serie) 50 cc**	12-> 18
50	**motore HF R 3 GL 50 cc**																								F1529	A	AC	S	SRS					MO610F	**motore HF R 3 GL 50 cc**	
50	**motore P4 50 cc**																								F1589	A									**motore P4 50 cc**	
50	**motore P6 50 cc**																								F1522	A									**motore P6 50 cc**	
50	**motore RV 4 50 cc**																								F1529	A	AC	S	SRS					MO610F	**motore RV 4 50 cc**	
80	**motore MR 6 80 cc**																								F1521	A									**motore MR 6 80 cc**	
125	**motore 125 cc**																								F1524	A									**motore 125 cc**	
125	**motore RK 6 125 cc**																								F1539	A									**motore RK 6 125 cc**	

MOBYLETTE

cc	Modello / Model / Modeles / Modelo / Modell	dfd		Gamma / Range						Gamma / Range					Gamma Range				Gamma Range						Gamma / Range										Modello / Model / Modeles / Modelo / Modell	
50	**ciclomotori 50**			GF1271	std					GF1272	std																									**ciclomotori 50**	

MODENAS

cc	Modello / Model / Modeles / Modelo / Modell	dfd		Gamma / Range						Gamma / Range					Gamma Range				Gamma Range						Gamma / Range										Modello / Model / Modeles / Modelo / Modell	
115	**KRISS 115**		-> 98	GF1146	std					GF1146	std																									**KRISS 115**	-> 98
115	**KRISS 115**		99 ->	FD0163	R01	TS	BT	SD	BD	GF1146	std																									**KRISS 115**	99->

MONDIAL

cc	Modello / Model / Modeles / Modelo / Modell	dfd		Gamma / Range						Gamma / Range					Gamma Range				Gamma Range						Gamma / Range										Modello / Model / Modeles / Modelo / Modell	
999	**PIEGA 999 (1000cc)**	•	03 ->	FD0305	R01	SP	TS			FD0256	TS	BT			DF5306	EF			DF5071	A																	**PIEGA 999 (1000cc)**	03->
999	**PIEGA EVO 999 (1000cc)**	•	03 ->	FD0305	R01	SP	TS			FD0256	TS	BT			DF5306	EF			DF5071	A																	**PIEGA EVO 999 (1000cc)**	03->
999	**PIEGA NUDA 999 (1000cc)**	•	04 ->	FD0305	R01	SP	TS			FD0256	TS	BT			DF5306	EF			DF5071	A																	**PIEGA NUDA 999 (1000cc)**	04->
999	**RZ NUDA 999 (1000cc)**	•	02 ->	FD0305	R01	SP	TS			FD0256	TS	BT							DF5071	A																	**RZ NUDA 999 (1000cc)**	02->
999	**RZ STARFIGHTER 999 (1000cc)**	•	02 ->	FD0305	R01	SP	TS			FD0256	TS	BT							DF5071	A																	**RZ STARFIGHTER 999 (1000cc)**	02->

dfd **DOPPIO FRENO A DISCO** *twin disc / 2 disques de frein nécessaires / 2 discos de freno se requieren / 2 Bremsscheiben erforderlich*

FRENO ANTERIORE *front brake / frein avant / freno delantero / vorne Bremse*

FRENO POSTERIORE *rear brake / frein arrier / freno trasero / hinten Bremse*

FRENO A MANO *hand brake / frein à main / freno de mano / Handbremse*

DISCO ANTERIORE *front disc / disque avant / disco delantero / vorne Bremsscheiben*

FRENO POSTERIORE *rear brake / frein arrier / freno trasero / hinten Bremse*

DISCO MAGGIORATO *oversize disc / disque oversize /disco oversize / oversize Bremsscheiben*

SUPPORTO PINZA *bracket / pattes de déport / soporte de pinza / Bremssatelträger*

SERIE DISCHI FRIZIONE *clutch set / jeu d'embrayage / jeugo d'embrague / Kupplungsatz*

SERIE MOLLE / *clutch spring set / ressort d'embrayage / jeugo muelles d'embrague / Kupplungsatzfedern*

MONTESA

cc	Modello / Model / Modeles / Modelo / Modell	dfd		Gamma / Range						Gamma / Range					Gamma Range		Gamma Range				Gamma / Range								Modello / Model / Modeles / Modelo / Modell	
	old models			GF1281	std					GF1281	std																			**old models**	
	old models			GF1282	std																									**old models**	
	old models			GF1266	std																									**old models**	
50	**MKS 50**		87 ->	FD0074	BD	BA				GF1154	std	FTR									F1522	A							**MKS 50**	87->
123	**COTA 123**		-> 82	GF1154	std	FTR				GF1154	std	FTR									F1431	AC							**COTA 123**	-> 82
123	**COTA 123**		83	GF1176	std	FTR				GF1154	std	FTR									F1431	AC							**COTA 123**	83
123	**COTA 123**		84 ->	GF1176	std	FTR				GF1154	std	FTR									F1430	AC							**COTA 123**	84->
123	**MH 123**		83 ->	GF1176	std	FTR				GF1154	std	FTR									F1431	AC							**MH 123**	83->
200	**MH 200**		83 ->	GF1176	std	FTR				GF1154	std	FTR									F1431	AC							**MH 200**	83->
242	**COTA 242**		83 ->	GF1176	std	FTR				GF1154	std	FTR									F1430	AC							**COTA 242**	83->
248	**RC 248**			GF1135	std	FTR				GF1135	std	FTR									F1422	AC							**RC 248**	
250	**COTA 250 4RT**		05 -> 13	FD0292	X01	BD				FD0315	BD				DF5112	A	DF5131	A			F3613	A	AC	CC	R	SR			**COTA 250 4RT**	05-> 13
260	**COTA 260 4RIDE**		16 -> 19	FD0512	BD					FD0315	BD				DF5112	A	DF5131	A											**COTA 260 4RIDE**	16-> 19
260	**COTA 260 4RT**		14 -> 16	FD0292	X01	BD				FD0315	BD				DF5112	A	DF5131	A			F3613	A	AC	CC	R	SR			**COTA 260 4RT**	14-> 16
260	**COTA 260 4RT RACE REPLICA**		17 -> 20	FD0512	BD					FD0315	BD				DF5112	A	DF5131	A			F3613	A	AC	CC	R	SR			**COTA 260 4RT RACE REPLICA**	17-> 20
260	**EVASION 260**		94 ->	FD0094	BT	SD	BD			FD0094	BT	SD																	**EVASION 260**	94->
290	**COTA 290**		-> 83	GF1154	std	FTR				GF1154	std	FTR																	**COTA 290**	-> 83
300	**COTA 300 RR**		16 -> 19	FD0512	BD					FD0315	BD				DF5112	A	DF5131	A			F3613	A	AC	CC	R	SR			**COTA 300 RR**	16-> 19
301	**COTA 301 RR**		20	FD0512	BD					FD0315	BD				DF5112	A	DF5131	A			F3613	A	AC	CC	R	SR			**COTA 301 RR**	20
304	**COTA 304**		87	FD0074	BD	BA				GF1154	std	FTR									F1430	AC							**COTA 304**	87
304	**COTA 304**		88	FD0094	BT	SD	BD			FD0094	BT	SD									F1430	AC							**COTA 304**	88
307	**COTA 307**		89	FD0094	BT	SD	BD			FD0094	BT	SD									F1432	AC							**COTA 307**	89
309	**COTA 309**		90	FD0094	BT	SD	BD			FD0012	TS	BT																	**COTA 309**	90
310	**COTA 310**		91	FD0094	BT	SD	BD			FD0012	TS	BT																	**COTA 310**	91
311	**COTA 311**		92 -> 93	FD0094	BT	SD	BD			FD0012	TS	BT																	**COTA 311**	92-> 93
314	**COTA 314 R**		94 -> 95	FD0094	BT	SD	BD			FD0012	TS	BT																	**COTA 314 R**	94-> 95
315	**COTA 315**		97 -> 99	FD0094	SD	BD				FD0094	SD	BD									F1416	A							**COTA 315**	97-> 99
315	**COTA 315 (360 cc)**		01 -> 04	FD0292	X01	BD				FD0315	BD										F1631	A	AC	CC	R	SR			**COTA 315 (360 cc)**	01-> 04
330	**COTA 330**																				F1433	AC							**COTA 330**	
330	**TRIAL 330**		85 ->	GF1176	std	FTR				GF1154	std	FTR									F1427	AC							**TRIAL 330**	85->
335	**COTA 335**		87 -> 88	FD0094	BT	SD	BD			FD0094	BT	SD									F1430	AC							**COTA 335**	87-> 88
335	**COTA 335**		89 -> 91	FD0094	BT	SD	BD			FD0094	BT	SD									F1433	AC							**COTA 335**	89-> 91
348	**T 348**		-> 83	GF1154	std	FTR				GF1154	std	FTR									F1423	AC							**T 348**	-> 83
349	**COTA 349**		82 -> 83	GF1154	std	FTR				GF1154	std	FTR									F1424	AC							**COTA 349**	82-> 83
349	**COTA 349**		84 ->	GF1176	std	FTR				GF1154	std	FTR									F1424	AC							**COTA 349**	84->
349	**MH 349**		83 ->	GF1176	std	FTR				GF1154	std	FTR									F1424	AC							**MH 349**	83->
360	**H7-S 360 ENDURO**		86 ->	FD0074	BD	BA																							**H7-S 360 ENDURO**	86->
360	**M7 360 ENDURO**		86 ->	FD0094	BT	SD	BD																						**M7 360 ENDURO**	86->

MORINI FRANCO

cc	Modello / Model / Modeles / Modelo / Modell	dfd		Gamma / Range						Gamma / Range					Gamma Range		Gamma Range				Gamma / Range								Modello / Model / Modeles / Modelo / Modell	
50	**motore 2-3 marce 50 cc**																				F1520	A							**motore 2-3 marce 50 cc**	
50	**motore 6 M 50 cc**																				F1188	A	AC	R	SR			MO631F	**motore 6 M 50 cc**	
50	**motore T4 - TA5 6 marce 50 cc**																				F1528	A	AC	S	SRS			MO609F	**motore T4 - TA5 6 marce 50 cc**	
50	**motore TOP G 60 50 cc**																				F1528	A	AC	S	SRS			MO609F	**motore TOP G 60 50 cc**	

MOTO GUZZI

cc	Modello / Model / Modeles / Modelo / Modell	dfd		Gamma / Range						Gamma / Range					Gamma Range		Gamma Range				Gamma / Range								Modello / Model / Modeles / Modelo / Modell	
50	**CHIU 50**		74 -> 76	GF0151	std	PRO				GF0151	std	PRO																	**CHIU 50**	74-> 76
50	**CROSS 50**		75 -> 82	GF0084	std					GF0084	std																		**CROSS 50**	75-> 82
50	**DINGO 50 3 V**		75 -> 76	GF0151	std	PRO				GF0151	std	PRO																	**DINGO 50 3 V**	75-> 76
50	**DINGO 50 3M**		66 -> 74	GF0151	std	PRO				GF0151	std	PRO																	**DINGO 50 3M**	66-> 74
50	**DINGO 50 CROSS**		66 -> 74	GF0153	std					GF0153	std																		**DINGO 50 CROSS**	66-> 74

dfd **DOPPIO FRENO A DISCO** *twin disc / 2 disques de frein nécessaires / 2 discos de freno se requieren / 2 Bremsscheiben erforderlich*

FRENO ANTERIORE *front brake / frein avant / freno delantero / vorne Bremse*

FRENO POSTERIORE *rear brake / frein arrier / freno trasero / hinten Bremse*

FRENO A MANO *hand brake / frein à main / freno de mano / Handbremse*

DISCO ANTERIORE *front disc / disque avant / disco delantero / vorne Bremsscheiben*

FRENO POSTERIORE *rear brake / frein arrier / freno trasero / hinten Bremse*

DISCO MAGGIORATO *oversize disc / disque oversize /disco oversize / oversize Bremsscheiben*

SUPPORTO PINZA *bracket / pattes de déport / soporte de pinza / Bremssatelträger*

SERIE DISCHI FRIZIONE *clutch set / jeu d'embrayage / jeugo d'embrague / Kupplungsatz*

SERIE MOLLE / *clutch spring set / ressort d'embrayage / jeugo muelles d'embrague / Kupplungsatzfedern*

MOTO GUZZI

cc	Modello / Model / Modeles / Modelo / Modell	dfd		Gamma / Range						Gamma / Range					Gamma Range		Gamma Range				Gamma / Range										Modello / Model / Modeles / Modelo / Modell	
50	**DINGO 50 GT**		66 -> 74	GF0153	std					GF0153	std																					**DINGO 50 GT**	66->74
50	**DINGO 50 M**		69 -> 73	GF0151	std	PRO				GF0151	std	PRO																					**DINGO 50 M**	69->73
50	**DINGO 50 MM**		75 -> 76	GF0151	std	PRO				GF0151	std	PRO																					**DINGO 50 MM**	75->76
50	**DINGO 50 SPORT**		66 -> 74	GF0153	std					GF0153	std																					**DINGO 50 SPORT**	66->74
50	**DINGO 50 SUPER**		66 -> 74	GF0153	std					GF0153	std																					**DINGO 50 SUPER**	66->74
50	**DINGO 50 TURISMO**		66 -> 74	GF0153	std					GF0153	std																					**DINGO 50 TURISMO**	66->74
50	**IPPOGRIFO 50**		97 ->	FD0093	R01	SP	TS	BT		FD0012	TS	BT																				**IPPOGRIFO 50**	97->
50	**MAGNUM 50**		75 -> 76	GF0151	std	PRO				GF0151	std	PRO																					**MAGNUM 50**	75->76
50	**NIBBIO 50**		75 -> 76	GF0084	std					GF0084	std																					**NIBBIO 50**	75->76
50	**SCRAMBLER 50**		71 -> 74	GF0113	std					GF0113	std																					**SCRAMBLER 50**	71->74
50	**TROTTER 50**		66 -> 70	GF0151	std	PRO				GF0151	std	PRO																					**TROTTER 50**	66->70
50	**TROTTER 50 MARK M - V**		71 -> 73	GF0151	std	PRO				GF0151	std	PRO																					**TROTTER 50 MARK M - V**	71->73
50	**TROTTER 50 SPECIAL M - V**		71 -> 73	GF0151	std	PRO				GF0151	std	PRO																					**TROTTER 50 SPECIAL M - V**	71->73
50	**TROTTER 50 SUPER**		66 -> 70	GF0151	std	PRO				GF0151	std	PRO																					**TROTTER 50 SUPER**	66->70
125	**2C 125 4T**		79 ->	FD0012	B4R	TS	BT			GF0183	std																					**2C 125 4T**	79->
125	**SPORT 125**		60 -> 68	GF0113	std					GF0113	std																					**SPORT 125**	60->68
125	**STORNELLO 125**		60 -> 68	GF0113	std					GF0113	std																					**STORNELLO 125**	60->68
125	**STORNELLO 125 5 marce**			GF0113	std					GF0113	std																					**STORNELLO 125 5 marce**	
125	**TT 125**		85 ->	FD0012	B4R	TS	BT			GF0200A	std																					**TT 125**	85->
125	**TURISMO 125**		74 -> 81	FD0031	BT					GF0097	std	FTR																				**TURISMO 125**	74->81
125	**TUTTOTERRENO 125**		74 -> 81	GF0097	std	FTR				GF0097	std	FTR																					**TUTTOTERRENO 125**	74->81
160	**STORNELLO 160 4 marce**		68 -> 70	GF0113	std					GF0113	std																					**STORNELLO 160 4 marce**	68->70
160	**STORNELLO 160 5 marce**		71 -> 74	GF0183	std					GF0113	std																					**STORNELLO 160 5 marce**	71->74
250	**TS 250**		74 -> 75	GF0206	std					GF0183	std																					**TS 250**	74->75
250	**TS 250**		76 -> 82	FD0012	B4R	TS	BT			FD0012	TS	BT																					**TS 250**	76->82
254	**254**		77 -> 81							GF0183	std																					**254**	77->81
350	**GTS 350**		74 -> 75	GF0206	std					GF0183	std																					**GTS 350**	74->75
350	**GTS 350**		76 -> 79	FD0012	B4R	TS	BT			FD0012	TS	BT																					**GTS 350**	76->79
350	**NEVADA 350**	•	92 -> 97	FD0012	B4R	TS	BT			FD0012	TS	BT																					**NEVADA 350**	92->97
350	**NEVADA 350 CLUB**	•	98 -> 99	FD0012	B4R	TS	BT			FD0012	TS	BT																					**NEVADA 350 CLUB**	98->99
350	**NTX 350**		86 -> 90	FD0012	B4R	TS	BT			FD0013	BT																					**NTX 350**	86->90
350	**V 35 350 (accensione elettronica)**	•	77 -> 79	FD0012	B4R	TS	BT			FD0012	TS	BT																					**V 35 350 (accensione elettronica)**	77->79
350	**V 35 350 C**	•	82 -> 86	FD0012	B4R	TS	BT			FD0012	TS	BT																					**V 35 350 C**	82->86
350	**V 35 350 CARABINIERI**		90 -> 91																													**V 35 350 CARABINIERI**	90->91
350	**V 35 350 CARABINIERI**		92 -> 01																													**V 35 350 CARABINIERI**	92->01
350	**V 35 350 FLORIDA**	•	86 -> 90	FD0012	B4R	TS	BT			FD0012	TS	BT																					**V 35 350 FLORIDA**	86->90
350	**V 35 350 GT**		90 ->	FD0013	SP	BT				FD0012	TS	BT																					**V 35 350 GT**	90->
350	**V 35 350 II**		80 -> 85																													**V 35 350 II**	80->85
350	**V 35 350 III**	•	85 -> 87																													**V 35 350 III**	85->87
350	**V 35 350 IMOLA**	•	70 -> 83	FD0012	B4R	TS	BT			FD0012	TS	BT																					**V 35 350 IMOLA**	70->83
350	**V 35 350 IMOLA II**	•	84 ->	FD0012	B4R	TS	BT			FD0012	TS	BT																					**V 35 350 IMOLA II**	84->
350	**V 35 350 TT ENDURO**		84 ->	FD0012	B4R	TS	BT			FD0012	TS	BT																					**V 35 350 TT ENDURO**	84->
400	**GTS 400**		74 -> 79	FD0012	B4R	TS	BT			FD0012	TS	BT																					**GTS 400**	74->79
500	**FALCONE 500 N**		69 -> 76	GF0180	std					GF0181	std																					**FALCONE 500 N**	69->76
500	**V 50 500 (accensione elettronica)**		77 -> 79	FD0012	B4R	TS	BT			FD0012	TS	BT																					**V 50 500 (accensione elettronica)**	77->79
500	**V 50 500 C**		82 -> 86	FD0012	B4R	TS	BT			FD0012	TS	BT																					**V 50 500 C**	82->86
500	**V 50 500 III**		80 -> 84	FD0012	B4R	TS	BT			FD0012	TS	BT																					**V 50 500 III**	80->84
500	**V 50 500 III POLIZIA (vecchio tipo)**	•	82 -> 90																													**V 50 500 III POLIZIA (vecchio tipo)**	82->90
500	**V 50 500 MONZA**		80 -> 83	FD0012	B4R	TS	BT			FD0012	TS	BT																					**V 50 500 MONZA**	80->83
500	**V 50 500 MONZA II**	•	84 ->	FD0012	B4R	TS	BT			FD0012	TS	BT																					**V 50 500 MONZA II**	84->
500	**V 50 500 PA**	•	92 -> 01																													**V 50 500 PA**	92->01
650	**65 GT 650**	•	88 -> 89	FD0012	B4R	TS	BT			FD0012	TS	BT																					**65 GT 650**	88->89
650	**NEVADA 650**	•	92 -> 96	FD0012	B4R	TS	BT			FD0012	TS	BT																					**NEVADA 650**	92->96
650	**NEVADA 650 CLUB / BASE**	•	97 -> 02	FD0012	B4R	TS	BT			FD0012	TS	BT																					**NEVADA 650 CLUB / BASE**	97->02
650	**NTX 650**		86 -> 90	FD0012	B4R	TS	BT			FD0013	BT																					**NTX 650**	86->90
650	**V 65 650**	•	81 -> 83	FD0012	B4R	TS	BT			FD0012	TS	BT																					**V 65 650**	81->83
650	**V 65 650 CUSTOM**		83 -> 86																													**V 65 650 CUSTOM**	83->86

dfd **DOPPIO FRENO A DISCO** *twin disc / 2 disques de frein nécessaires / 2 discos de freno se requieren / 2 Bremsscheiben erforderlich*

FRENO ANTERIORE *front brake / frein avant / freno delantero / vorne Bremse*

FRENO POSTERIORE *rear brake / frein arrier / freno trasero / hinten Bremse*

FRENO A MANO *hand brake / frein à main / freno de mano / Handbremse*

DISCO ANTERIORE *front disc / disque avant / disco delantero / vorne Bremsscheiben*

FRENO POSTERIORE *rear brake / frein arrier / freno trasero / hinten Bremse*

DISCO MAGGIORATO *oversize disc / disque oversize /disco oversize / oversize Bremsscheiben*

SUPPORTO PINZA *bracket / pattes de déport / soporte de pinza / Bremssatelträger*

SERIE DISCHI FRIZIONE *clutch set / jeu d'embrayage / jeugo d'embrague / Kupplungsatz*

SERIE MOLLE / *clutch spring set / ressort d'embrayage / jeugo muelles d'embrague / Kupplungsatzfedern*

MOTO GUZZI

cc	Modello / Model / Modeles / Modelo / Modell	dfd		Gamma / Range						Gamma / Range						Gamma Range				Gamma Range						Gamma / Range								Modello / Model / Modeles / Modelo / Modell	
650	**V 65 650 FLORIDA**	•	85 -> 92	FD0012	B4R	TS	BT			FD0012	TS	BT														F1403	K							**V 65 650 FLORIDA**	85->92
650	**V 65 650 GT**		90 ->	FD0013	SP	BT				FD0012	TS	BT																							**V 65 650 GT**	90->
650	**V 65 650 II ENDURO**		84 ->	FD0012	B4R	TS	BT			FD0012	TS	BT																							**V 65 650 II ENDURO**	84->
650	**V 65 650 LARIO**	•	84 ->	FD0012	B4R	TS	BT			FD0012	TS	BT																							**V 65 650 LARIO**	84->
650	**V 65 650 POLIZIA (nuovo tipo)**		88 -> 95																						F1403	K							**V 65 650 POLIZIA (nuovo tipo)**	88->95
650	**V 65 650 SP CHOPPER**	•	81 ->	FD0012	B4R	TS	BT			FD0012	TS	BT																							**V 65 650 SP CHOPPER**	81->
650	**VT 650 TT BAJA**		86 ->	FD0096	BT					FD0012	TS	BT																							**VT 650 TT BAJA**	86->
700	**V 7 700**		67 -> 76	GF0176	std					GF0177	std																								**V 7 700**	67->76
700	**V 7 700 SPECIAL**		69 -> 71	GF0179	std					GF0177	std																								**V 7 700 SPECIAL**	69->71
750	**750 POLIZIA 1A e 2A serie**		92 -> 02																						F1403	K							**750 POLIZIA 1A e 2A serie**	92->02
750	**BREVA 750**		03 -> 09	FD0221	R01	B4R	SP	TS	BT	FD0256	TS	BT				DF5306	EF									F1403	K							**BREVA 750**	03->09
750	**GRISO 750**		04 ->	FD0305	R01	SP	TS			FD0256	TS	BT																							**GRISO 750**	04->
750	**NEVADA 750**	•	91 -> 97	FD0012	B4R	TS	BT									DF5306	EF									F1403	K							**NEVADA 750**	91->97
750	**NEVADA 750**		02 -> 03	FD0221	R01	B4R	SP	TS	BT	FD0256	TS	BT				DF5306	EF									F1403	K							**NEVADA 750**	02->03
750	**NEVADA 750 AQUILA NERA**		09 -> 13	FD0221	R01	B4R	SP	TS	BT	FD0256	TS	BT				DF5306	EF									F1403	K							**NEVADA 750 AQUILA NERA**	09->13
750	**NEVADA 750 CLASSIC**		04 -> 07	FD0221	R01	B4R	SP	TS	BT	FD0256	TS	BT				DF5306	EF									F1403	K							**NEVADA 750 CLASSIC**	04->07
750	**NEVADA 750 CLASSIC**		08 -> 12	FD0221	R01	B4R	SP	TS	BT	FD0256	TS	BT														F1403	K							**NEVADA 750 CLASSIC**	08->12
750	**NEVADA 750 CLUB**		98 -> 01	FD0012	B4R	TS	BT			FD0012	TS	BT				DF5306	EF									F1403	K							**NEVADA 750 CLUB**	98->01
750	**NEVADA 750 S**		10	FD0221	R01	B4R	SP	TS	BT	FD0256	TS	BT				DF5306	EF									F1403	K							**NEVADA 750 S**	10
750	**NEVADA 750 S ANNIVERSARIO**		12	FD0221	R01	B4R	SP	TS	BT	FD0256	TS	BT														F1403	K							**NEVADA 750 S ANNIVERSARIO**	12
750	**NTX 750**		90 ->	FD0097	BT					FD0013	BT																								**NTX 750**	90->
750	**S 750**	•	74 -> 75	FD0013	SP	BT																													**S 750**	74->75
750	**S3 750**		75 -> 76	FD0013	SP	BT				FD0013	BT																								**S3 750**	75->76
750	**SP 750**		90 -> 92																						F1403	K							**SP 750**	90->92
750	**STRADA 750**		93 -> 95																						F1403	K							**STRADA 750**	93->95
750	**TARGA 750**		90 -> 92																						F1403	K							**TARGA 750**	90->92
750	**V 75 750 PA**		92 -> 01																						F1403	K							**V 75 750 PA**	92->01
750	**V 750 750 SPORT**		72 -> 74	GF0179	std																													**V 750 750 SPORT**	72->74
750	**V7 750 CAFE CLASSIC**		09	FD0221	R01	B4R	SP	TS	BT	FD0256	TS	BT				DF5306	EF									F1403	K							**V7 750 CAFE CLASSIC**	09
750	**V7 750 CLASSIC**		08 -> 12	FD0221	R01	B4R	SP	TS	BT	FD0256	TS	BT				DF5306	EF									F1403	K							**V7 750 CLASSIC**	08->12
750	**V7 750 RACER**		10 -> 11	FD0221	R01	B4R	SP	TS	BT	FD0256	TS	BT				DF5306	EF									F1403	K							**V7 750 RACER**	10->11
750	**V7 750 RACER**		12 -> 14	FD0221	R01	B4R	SP	TS	BT	FD0091	BT					DF5306	EF									F1403	K							**V7 750 RACER**	12->14
750	**V7 750 SPECIAL**		14	FD0221	R01	B4R	SP	TS	BT	FD0091	BT					DF5306	EF									F1403	K							**V7 750 SPECIAL**	14
750	**V7 750 SPECIAL - STONE**		12 -> 13	FD0221	R01	B4R	SP	TS	BT	FD0091	BT					DF5306	EF									F1403	K							**V7 750 SPECIAL - STONE**	12->13
750	**V7 750 STONE**		14	FD0221	R01	B4R	SP	TS	BT							DF5306	EF									F1403	K							**V7 750 STONE**	14
750	**V7 II 750 RACER ABS**		15 -> 16	FD0221	R01	B4R	SP	TS	BT							DF5306	EF									F1403	K							**V7 II 750 RACER ABS**	15->16
750	**V7 II 750 SPECIAL**		15 -> 16	FD0221	R01	B4R	SP	TS	BT	FD0091	BT					DF5306	EF									F1403	K							**V7 II 750 SPECIAL**	15->16
750	**V7 II 750 SPECIAL ABS**		15 -> 16	FD0221	R01	B4R	SP	TS	BT							DF5306	EF									F1403	K							**V7 II 750 SPECIAL ABS**	15->16
750	**V7 II 750 STONE**		14	FD0221	R01	B4R	SP	TS	BT	FD0091	BT					DF5306	EF									F1403	K							**V7 II 750 STONE**	14
750	**V7 II 750 STONE - METAL**		15 -> 16	FD0221	R01	B4R	SP	TS	BT	FD0091	BT					DF5306	EF									F1403	K							**V7 II 750 STONE - METAL**	15->16
750	**V7 II 750 STONE ABS**		15 -> 16	FD0221	R01	B4R	SP	TS	BT							DF5306	EF									F1403	K							**V7 II 750 STONE ABS**	15->16
750	**V7 II 750 STORNELLO**		16 ->	FD0221	R01	B4R	SP	TS	BT	FD0091	BT					DF5306	EF									F1403	K							**V7 II 750 STORNELLO**	16->
750	**V7 II 750 STORNELLO ABS**		16 ->	FD0221	R01	B4R	SP	TS	BT							DF5306	EF									F1403	K							**V7 II 750 STORNELLO ABS**	16->
850	**BREVA 850**	•	06 -> 07	FD0221	R01	B4R	SP	TS	BT	FD0186	TS	BT				DF5306	EF									F1401	CC	K	KW					**BREVA 850**	06->07
850	**CALIFORNIA 850 GT**		72 -> 74	GF0179	std																													**CALIFORNIA 850 GT**	72->74
850	**CALIFORNIA 850 T3**	•	75 -> 80	FD0013	SP	BT				FD0013	BT																							**CALIFORNIA 850 T3**	75->80
850	**GRISO 850**	•	06 -> 07	FD0221	R01	B4R	SP	TS	BT	FD0186	TS	BT				DF5306	EF									F1401	CC	K	KW					**GRISO 850**	06->07
850	**GT 850**		72 -> 74	GF0179	std																													**GT 850**	72->74
850	**LE MANS 850**	•	76 ->	FD0013	SP	BT				FD0013	BT																							**LE MANS 850**	76->
850	**LE MANS III 850**		81 -> 84																						F1404	K							**LE MANS III 850**	81->84
850	**NORGE 850**	•	07 -> 08	FD0221	R01	B4R	SP	TS	BT	FD0186	TS	BT				DF5306	EF									F1401	CC	K	KW					**NORGE 850**	07->08
850	**T 850**		74 -> 75	FD0013	SP	BT				GF0179	std																							**T 850**	74->75
850	**T3 850**	•	79 -> 85	FD0013	SP	BT				FD0013	BT															F1404	K							**T3 850**	79->85
850	**T4 850**	•	80 ->	FD0013	SP	BT				FD0013	BT																							**T4 850**	80->
850	**T5 850 CIVILE**	•	84 -> 87	FD0013	SP	BT				FD0013	BT															F1404	K							**T5 850 CIVILE**	84->87
850	**T5 850 POLIZIA**	•	88 -> 01	FD0013	SP	BT				FD0013	BT															F1401	CC	K	KW					**T5 850 POLIZIA**	88->01
850	**T5 850 POLIZIA (ante modifica)**	•	88 -> 93	FD0013	SP	BT				FD0013	BT															F1404	K							**T5 850 POLIZIA (ante modifica)**	88->93

dfd **DOPPIO FRENO A DISCO** *twin disc / 2 disques de frein nécessaires / 2 discos de freno se requieren / 2 Bremsscheiben erforderlich*

FRENO ANTERIORE *front brake / frein avant / freno delantero / vorne Bremse*

FRENO POSTERIORE *rear brake / frein arrier / freno trasero / hinten Bremse*

FRENO A MANO *hand brake / frein à main / freno de mano / Handbremse*

DISCO ANTERIORE *front disc / disque avant / disco delantero / vorne Bremsscheiben*

FRENO POSTERIORE *rear brake / frein arrier / freno trasero / hinten Bremse*

DISCO MAGGIORATO *oversize disc / disque oversize /disco oversize / oversize Bremsscheiben*

SUPPORTO PINZA *bracket / pattes de déport / soporte de pinza / Bremssatelträger*

SERIE DISCHI FRIZIONE *clutch set / jeu d'embrayage / jeugo d'embrague / Kupplungsatz*

SERIE MOLLE / *clutch spring set / ressort d'embrayage / jeugo muelles d'embrague / Kupplungsatzfedern*

MOTO GUZZI

cc	Modello / Model / Modeles / Modelo / Modell	dfd			Gamma / Range						Gamma / Range						Gamma Range				Gamma Range							Gamma / Range									Modello / Model / Modeles / Modelo / Modell	
850	**V9 850 BOBBER**		16 ->	FD0221	R01	B4R	SP	TS	BT	FD0091	BT					DF5306	EF																				**V9 850 BOBBER**	16->
850	**V9 850 ROAMER**		16 ->	FD0221	R01	B4R	SP	TS	BT	FD0091	BT					DF5306	EF																				**V9 850 ROAMER**	16->
940	**BELLAGIO 940 AQUILA NERA**	•	07 -> 10	FD0221	R01	B4R	SP	TS	BT	FD0216	TS	BT	SH			DF5306	EF										F1401	CC	K	KW						**BELLAGIO 940 AQUILA NERA**	07->10
1000	**CALIFORNIA 1000 EV**	•	99 ->	FD0093	R01	SP	TS	BT		FD0216	TS	BT	SH																								**CALIFORNIA 1000 EV**	99->
1000	**CALIFORNIA II 1000**	•	81 -> 87	FD0013	SP	BT				FD0013	BT																F1404	K								**CALIFORNIA II 1000**	81->87
1000	**CALIFORNIA III 1000 (carburatori)**	•	87	FD0013	SP	BT				FD0013	BT																F1401	CC	K	KW						**CALIFORNIA III 1000 (carburatori)**	87
1000	**CALIFORNIA III 1000 (carburatori)**	•	88 -> 93	FD0013	SP	BT				FD0013	BT																F1404	K								**CALIFORNIA III 1000 (carburatori)**	88->93
1000	**CALIFORNIA III 1000 (iniezione)**	•	90 -> 93	FD0013	SP	BT				FD0013	BT																F1401	CC	K	KW						**CALIFORNIA III 1000 (iniezione)**	90->93
1000	**DAYTONA 1000**	•	92 -> 95	FD0093	R01	SP	TS	BT		FD0013	BT																F1401	CC	K	KW						**DAYTONA 1000**	92->95
1000	**DAYTONA 1000 RACING**	•	96	FD0093	R01	SP	TS	BT		FD0013	BT					DF5306	EF										F1401	CC	K	KW						**DAYTONA 1000 RACING**	96
1000	**DAYTONA 1000 RS**	•	97 -> 98	FD0093	R01	SP	TS	BT		FD0013	BT					DF5306	EF										F1401	CC	K	KW						**DAYTONA 1000 RS**	97->98
1000	**GT 1000**	•	87 -> 91	FD0013	SP	BT				FD0013	BT																F1401	CC	K	KW						**GT 1000**	87->91
1000	**GT V 1000**	•	91 ->	FD0013	SP	BT				FD0013	BT																										**GT V 1000**	91->
1000	**LE MANS 1000**	•	84 -> 93	FD0013	SP	BT				FD0013	BT																F1401	CC	K	KW						**LE MANS 1000**	84->93
1000	**LE MANS - V 1000**	•	90 ->	FD0013	SP	BT				FD0013	BT																										**LE MANS - V 1000**	90->
1000	**QUOTA 1000**	•	92 -> 97	FD0115	B4R	BT	BD			FD0158	BT					DF5064	A										F1401	CC	K	KW						**QUOTA 1000**	92->97
1000	**S 1000**	•	89 -> 94	FD0013	SP	BT				FD0013	BT																F1401	CC	K	KW						**S 1000**	89->94
1000	**SP 1000**	•	79 -> 83	FD0013	SP	BT				FD0044	BT																F1404	K								**SP 1000**	79->83
1000	**SP II 1000**	•	84 -> 87	FD0013	SP	BT				FD0013	BT																F1404	K								**SP II 1000**	84->87
1000	**SP III 1000**	•	89 -> 94	FD0013	SP	BT				FD0013	BT																F1401	CC	K	KW						**SP III 1000**	89->94
1000	**STRADA 1000**	•	93 -> 94	FD0013	SP	BT				FD0013	BT																F1401	CC	K	KW						**STRADA 1000**	93->94
1000	**V 10 1000 CENTAURO**	•	97 -> 99	FD0093	R01	SP	TS	BT		FD0012	TS	BT				DF5306	EF										F1401	CC	K	KW						**V 10 1000 CENTAURO**	97->99
1000	**V 1000 1000 G5**	•	78 ->	FD0013	SP	BT				FD0013	BT																										**V 1000 1000 G5**	78->
1000	**V 1000 1000 I CONVERT**	•	75 ->	FD0013	SP	BT				FD0013	BT																										**V 1000 1000 I CONVERT**	75->
1100	**BREVA 1100**	•	05 -> 07	FD0221	R01	B4R	SP	TS	BT	FD0216	TS	BT	SH			DF5306	EF										F1401	CC	K	KW						**BREVA 1100**	05->07
1100	**CALIFORNIA 1100**	•	94 -> 97	FD0013	SP	BT				FD0013	BT																F1401	CC	K	KW						**CALIFORNIA 1100**	94->97
1100	**CALIFORNIA 1100**	•	06 -> 12	FD0221	R01	B4R	SP	TS	BT	FD0216	TS	BT	SH																								**CALIFORNIA 1100**	06->12
1100	**CALIFORNIA 1100 ALLUMINIUM - TITANIUM**	•	04 -> 05	FD0221	R01	B4R	SP	TS	BT	FD0216	TS	BT	SH			DF5306	EF										F1401	CC	K	KW						**CALIFORNIA 1100 ALLUMINIUM - TITANIUM**	04->05
1100	**CALIFORNIA 1100 AQUILA NERA**	•	09 -> 11																								F1401	CC	K	KW						**CALIFORNIA 1100 AQUILA NERA**	09->11
1100	**CALIFORNIA 1100 CLASSIC - TOURING**	•	06 -> 08	FD0221	R01	B4R	SP	TS	BT	FD0216	TS	BT	SH														F1401	CC	K	KW						**CALIFORNIA 1100 CLASSIC - TOURING**	06->08
1100	**CALIFORNIA 1100 EV**	•	97 -> 02	FD0093	R01	SP	TS	BT		FD0216	TS	BT	SH			DF5306	EF										F1401	CC	K	KW						**CALIFORNIA 1100 EV**	97->02
1100	**CALIFORNIA 1100 EV**	•	03 -> 05	FD0221	R01	B4R	SP	TS	BT	FD0012	TS	BT															F1401	CC	K	KW						**CALIFORNIA 1100 EV**	03->05
1100	**CALIFORNIA 1100 EV**	•	06 ->	FD0221	R01	B4R	SP	TS	BT	FD0216	TS	BT	SH																								**CALIFORNIA 1100 EV**	06->
1100	**CALIFORNIA 1100 EV TOURING**	•	03 -> 05	FD0221	R01	B4R	SP	TS	BT	FD0216	TS	BT	SH			DF5306	EF										F1401	CC	K	KW						**CALIFORNIA 1100 EV TOURING**	03->05
1100	**CALIFORNIA 1100 JACKAL**	•	99 -> 00	FD0093	R01	SP	TS	BT		FD0216	TS	BT	SH			DF5306	EF										F1401	CC	K	KW						**CALIFORNIA 1100 JACKAL**	99->00
1100	**CALIFORNIA 1100 JACKAL**	•	01 -> 06	FD0221	R01	B4R	SP	TS	BT	FD0216	TS	BT	SH			DF5306	EF										F1401	CC	K	KW						**CALIFORNIA 1100 JACKAL**	01->06
1100	**CALIFORNIA 1100 SPECIAL**	•	99 -> 00	FD0093	R01	SP	TS	BT		FD0216	TS	BT	SH			DF5306	EF										F1401	CC	K	KW						**CALIFORNIA 1100 SPECIAL**	99->00
1100	**CALIFORNIA 1100 SPECIAL**	•	01	FD0221	R01	B4R	SP	TS	BT	FD0216	TS	BT	SH																								**CALIFORNIA 1100 SPECIAL**	01
1100	**CALIFORNIA 1100 SPECIAL SPORT - ALLUMINIUM**	•	02 -> 03	FD0221	R01	B4R	SP	TS	BT	FD0216	TS	BT	SH			DF5306	EF										F1401	CC	K	KW						**CALIFORNIA 1100 SPECIAL SPORT - ALLUMINIUM**	02->03
1100	**CALIFORNIA 1100 SPORT**	•	01 -> 02	FD0221	R01	B4R	SP	TS	BT	FD0216	TS	BT	SH			DF5306	EF										F1401	CC	K	KW						**CALIFORNIA 1100 SPORT**	01->02
1100	**CALIFORNIA 1100 STONE - METAL**	•	01 -> 05	FD0221	R01	B4R	SP	TS	BT	FD0216	TS	BT	SH			DF5306	EF										F1401	CC	K	KW						**CALIFORNIA 1100 STONE - METAL**	01->05
1100	**CALIFORNIA 1100 VINTAGE**	•	06 -> 12	FD0221	R01	B4R	SP	TS	BT	FD0216	TS	BT	SH														F1401	CC	K	KW						**CALIFORNIA 1100 VINTAGE**	06->12
1100	**GRISO 1100**	•	05 -> 08	FD0221	R01	B4R	SP	TS	BT	FD0186	TS	BT				DF5306	EF										F1401	CC	K	KW						**GRISO 1100**	05->08
1100	**QUOTA 1100**	•	99 -> 01	FD0216	R01	SP	TS	BT	SH	FD0216	TS	BT	SH																								**QUOTA 1100**	99->01
1100	**QUOTA 1100 ES**	•	99 -> 01	FD0216	R01	SP	TS	BT	SH	FD0186	TS	BT															F1401	CC	K	KW						**QUOTA 1100 ES**	99->01
1100	**SPORT 1100 (carburatori)**	•	94 -> 96	FD0093	R01	SP	TS	BT		FD0012	TS	BT															F1401	CC	K	KW						**SPORT 1100 (carburatori)**	94->96
1100	**SPORT 1100 (iniezione)**	•	96 -> 99	FD0093	R01	SP	TS	BT		FD0012	TS	BT				DF5306	EF										F1401	CC	K	KW						**SPORT 1100 (iniezione)**	96->99
1100	**SPORT 1100 CORSA**	•	98 -> 99	FD0093	R01	SP	TS	BT		FD0012	TS	BT				DF5306	EF										F1401	CC	K	KW						**SPORT 1100 CORSA**	98->99
1100	**V 11 1100 LE MANS**	•	01 -> 05	FD0221	R01	B4R	SP	TS	BT	FD0012	TS	BT				DF5306	EF										F1401	CC	K	KW						**V 11 1100 LE MANS**	01->05
1100	**V 11 1100 NAKED**	•	03 -> 05	FD0221	R01	B4R	SP	TS	BT	FD0012	TS	BT				DF5306	EF										F1401	CC	K	KW						**V 11 1100 NAKED**	03->05
1100	**V 11 1100 SCURA**	•	02 -> 05	FD0221	R01	B4R	SP	TS	BT	FD0012	TS	BT				DF5306	EF																				**V 11 1100 SCURA**	02->05
1100	**V 11 1100 SPORT**	•	99 -> 00	FD0093	R01	SP	TS	BT		FD0012	TS	BT				DF5306	EF										F1401	CC	K	KW						**V 11 1100 SPORT**	99->00
1100	**V 11 1100 SPORT**	•	01 -> 05	FD0221	R01	B4R	SP	TS	BT	FD0012	TS	BT				DF5306	EF										F1401	CC	K	KW						**V 11 1100 SPORT**	01->05
1100	**V 11 1100 SPORT ROSSO MANDELL**	•	01 -> 06	FD0221	R01	B4R	SP	TS	BT	FD0012	TS	BT				DF5306	EF																				**V 11 1100 SPORT ROSSO MANDELL**	01->06
1100	**V 11 1100 SPORT SCURA**	•	02 ->	FD0221	R01	B4R	SP	TS	BT	FD0012	TS	BT				DF5306	EF																				**V 11 1100 SPORT SCURA**	02->
1100	**V11 1100 BALLABIO**	•	03 -> 05	FD0221	R01	B4R	SP	TS	BT	FD0012	TS	BT				DF5306	EF										F1401	CC	K	KW						**V11 1100 BALLABIO**	03->05
1100	**V11 1100 CAFE SPORT**	•	03 -> 05	FD0221	R01	B4R	SP	TS	BT	FD0012	TS	BT				DF5306	EF										F1401	CC	K	KW						**V11 1100 CAFE SPORT**	03->05

dfd **DOPPIO FRENO A DISCO** *twin disc / 2 disques de frein nécessaires / 2 discos de freno se requieren / 2 Bremsscheiben erforderlich*

FRENO ANTERIORE *front brake / frein avant / freno delantero / vorne Bremse*

FRENO POSTERIORE *rear brake / frein arrier / freno trasero / hinten Bremse*

FRENO A MANO *hand brake / frein à main / freno de mano / Handbremse*

DISCO ANTERIORE *front disc / disque avant / disco delantero / vorne Bremsscheiben*

FRENO POSTERIORE *rear brake / frein arrier / freno trasero / hinten Bremse*

DISCO MAGGIORATO *oversize disc / disque oversize /disco oversize / oversize Bremsscheiben*

SUPPORTO PINZA *bracket / pattes de déport / soporte de pinza / Bremssatelträger*

SERIE DISCHI FRIZIONE *clutch set / jeu d'embrayage / jeugo d'embrague / Kupplungsatz*

SERIE MOLLE / *clutch spring set / ressort d'embrayage / jeugo muelles d'embrague / Kupplungsatzfedern*

MOTO GUZZI

cc	Modello / Model / Modeles / Modelo / Modell	dfd		Gamma / Range						Gamma / Range				Gamma Range		Gamma Range			Gamma / Range						Modello / Model / Modeles / Modelo / Modell	
1100	**V11 1100 COPPA ITALIA**	•	03 -> 05	FD0221	R01	B4R	SP	TS	BT	FD0012	TS	BT			DF5306	EF			F1401	CC	K	KW				**V11 1100 COPPA ITALIA**	03->05
1200	**BREVA 1200 V**	•	08 -> 09	FD0221	R01	B4R	SP	TS	BT	FD0186	TS	BT			DF5306	EF			F1401	CC	K	KW				**BREVA 1200 V**	08->09
1200	**GRISO 1200 8V**	•	07 ->	FD0221	R01	B4R	SP	TS	BT	FD0186	TS	BT			DF5306	EF										**GRISO 1200 8V**	07->
1200	**MGS-01 1200 CORSA**	•	05 ->	FD0305	R01	SP	TS			FD0256	TS	BT														**MGS-01 1200 CORSA**	05->
1200	**NORGE 1200**	•	06 -> 07	FD0221	R01	B4R	SP	TS	BT	FD0186	TS	BT			DF5306	EF			F1401	CC	K	KW				**NORGE 1200**	06->07
1200	**NORGE 1200 ABS**	•	06 -> 07	FD0221	R01	B4R	SP	TS	BT	FD0186	TS	BT			DF5306	EF			F1401	CC	K	KW				**NORGE 1200 ABS**	06->07
1200	**NORGE 1200 GT 8V**	•	10 -> 13	FD0221	R01	B4R	SP	TS	BT	FD0186	TS	BT														**NORGE 1200 GT 8V**	10->13
1200	**SPORT 1200**	•	06 -> 08	FD0221	R01	B4R	SP	TS	BT	FD0186	TS	BT			DF5306	EF			F1401	CC	K	KW				**SPORT 1200**	06->08
1200	**SPORT 1200 4V**	•	09 -> 11	FD0221	R01	B4R	SP	TS	BT	FD0256	TS	BT			DF5306	EF										**SPORT 1200 4V**	09->11
1200	**SPORT 1200 8V**	•	12 -> 13	FD0221	R01	B4R	SP	TS	BT	FD0186	TS	BT			DF5306	EF										**SPORT 1200 8V**	12->13
1200	**SPORT 1200 8V SE**	•	12 -> 15	FD0221	R01	B4R	SP	TS	BT	FD0186	TS	BT														**SPORT 1200 8V SE**	12->15
1200	**SPORT 1200 ABS**	•	06 -> 07	FD0221	R01	B4R	SP	TS	BT	FD0186	TS	BT			DF5306	EF			F1401	CC	K	KW				**SPORT 1200 ABS**	06->07
1200	**STELVIO 1200**	•	08 -> 11	FD0221	R01	B4R	SP	TS	BT	FD0186	TS	BT			DF5306	EF										**STELVIO 1200**	08->11
1200	**STELVIO 1200 8V SE**	•	12 -> 16	FD0221	R01	B4R	SP	TS	BT	FD0186	TS	BT														**STELVIO 1200 8V SE**	12->16
1200	**STELVIO 1200 NTX**	•	09 -> 11	FD0221	R01	B4R	SP	TS	BT	FD0186	TS	BT														**STELVIO 1200 NTX**	09->11
1400	**AUDACE 1400**	•	15 -> 17	FD0221	R01	B4R	SP	TS	BT	FD0216	TS	BT	SH													**AUDACE 1400**	15->17
1400	**CALIFORNIA 1400 CUSTOM**	•	13 -> 15	FD0221	R01	B4R	SP	TS	BT	FD0216	TS	BT	SH													**CALIFORNIA 1400 CUSTOM**	13->15
1400	**CALIFORNIA 1400 TOURING**	•	13 -> 15	FD0221	R01	B4R	SP	TS	BT	FD0216	TS	BT	SH													**CALIFORNIA 1400 TOURING**	13->15
1400	**CALIFORNIA 1400 TOURING SE**	•	15 -> 17	FD0221	R01	B4R	SP	TS	BT	FD0216	TS	BT	SH													**CALIFORNIA 1400 TOURING SE**	15->17
1400	**ELDORADO 1400**	•	15 -> 17	FD0221	R01	B4R	SP	TS	BT	FD0216	TS	BT	SH													**ELDORADO 1400**	15->17
1400	**MGX-21 1400 FLYING FORTRESS**	•	15 -> 17	FD0221	R01	B4R	SP	TS	BT	FD0216	TS	BT	SH													**MGX-21 1400 FLYING FORTRESS**	15->17

MOTO MORINI

cc	Modello / Model / Modeles / Modelo / Modell	dfd		Gamma / Range						Gamma / Range				Gamma Range		Gamma Range			Gamma / Range						Modello / Model / Modeles / Modelo / Modell	
125	**BLUES 125**		93 ->	FD0091	BT	BD				FD0012	TS	BT														**BLUES 125**	93->
125	**CORSARO 125**		-> 70	GF0093	std					GF0093	std															**CORSARO 125**	->70
125	**KJ 125**		84 ->							GF0084	std															**KJ 125**	84->
125	**MONELLO 125**		-> 70	GF0093	std					GF0093	std															**MONELLO 125**	->70
125	**MONOCILINDRO 125**		79 ->	FD0028	BT					GF0084	std															**MONOCILINDRO 125**	79->
175	**SETTEBELLO 175**		-> 70	GF0093	std					GF0093	std															**SETTEBELLO 175**	->70
175	**TURISMO 175**		-> 70	GF0093	std					GF0093	std															**TURISMO 175**	->70
250	**BICILINDRO 250**		79 ->	FD0028	BT					GF0201	std															**BICILINDRO 250**	79->
250	**MONOCILINDRO 250**		-> 81	FD0028	BT					GF0201	std															**MONOCILINDRO 250**	->81
250	**SPORT 250**		-> 70	FD0028	BT					GF0084	std															**SPORT 250**	->70
250	**TURISMO 250**		-> 70	FD0028	BT					GF0084	std															**TURISMO 250**	->70
350	**COGAURO 350**		90 ->	FD0113	BT					FD0012	TS	BT							F1519	A						**COGAURO 350**	90->
350	**DART 350**		88	FD0113	BT					FD0012	TS	BT							F1519	A						**DART 350**	88
350	**DART 350**		89	FD0113	BT					FD0012	TS	BT														**DART 350**	89
350	**DART 350**		90 ->	FD0158	BT					FD0012	TS	BT														**DART 350**	90->
350	**EXALIBUR RLX 350**		90 ->	FD0113	BT					FD0012	TS	BT							F1519	A						**EXALIBUR RLX 350**	90->
350	**EXCALIBUR 350**		86 -> 89	FD0091	BT	BD													F1519	A						**EXCALIBUR 350**	86->89
350	**GT 350**		76 -> 81	FD0028	BT					GF0212	std								F1519	A						**GT 350**	76->81
350	**GT 350 TURISMO**		80 ->	FD0028	BT					GF0201	std								F1519	A						**GT 350 TURISMO**	80->
350	**GT (freni a tamburo) 350**		79	GF0211	std					GF0201	std								F1519	A						**GT (freni a tamburo) 350**	79
350	**K2 350**		84 ->	FD0069	BT														F1519	A						**K2 350**	84->
350	**KANGURO 350**		-> 83	GF0204	std					GF0208	std															**KANGURO 350**	->83
350	**KANGURO 350**		84 -> 86							GF0208	std															**KANGURO 350**	84->86
350	**KANGURO 350**		87 ->	FD0091	BT	BD				FD0012	TS	BT														**KANGURO 350**	87->
350	**MORINI 350**									GF0202	std								F1519	A						**MORINI 350**	
350	**NEW YORK 350**		89 ->	FD0113	BT					FD0012	TS	BT							F1519	A						**NEW YORK 350**	89->
350	**SPORT 350**		80	GF0211	std					GF0201	std								F1519	A						**SPORT 350**	80
350	**SPORT 350**		81	FD0028	BT					GF0212	std								F1519	A						**SPORT 350**	81
350	**SPORT 350**		82																F1519	A						**SPORT 350**	82
350	**WS 350 PRO ACTION**		93 ->	FD0096	BT					FD0012	TS	BT							F1519	A						**WS 350 PRO ACTION**	93->
350	**XE 350**		85 ->							GF0208	std								F1519	A						**XE 350**	85->

dfd **DOPPIO FRENO A DISCO** *twin disc / 2 disques de frein nécessaires / 2 discos de freno se requieren / 2 Bremsscheiben erforderlich*

FRENO ANTERIORE *front brake / frein avant / freno delantero / vorne Bremse*

FRENO POSTERIORE *rear brake / frein arrier / freno trasero / hinten Bremse*

FRENO A MANO *hand brake / frein à main / freno de mano / Handbremse*

DISCO ANTERIORE *front disc / disque avant / disco delantero / vorne Bremsscheiben*

FRENO POSTERIORE *rear brake / frein arrier / freno trasero / hinten Bremse*

DISCO MAGGIORATO *oversize disc / disque oversize /disco oversize / oversize Bremsscheiben*

SUPPORTO PINZA *bracket / pattes de déport / soporte de pinza / Bremssatelträger*

SERIE DISCHI FRIZIONE *clutch set / jeu d'embrayage / jeugo d'embrague / Kupplungsatz*

SERIE MOLLE / *clutch spring set / ressort d'embrayage / jeugo muelles d'embrague / Kupplungsatzfedern*

MOTO MORINI

cc	Modello / Model / Modeles / Modelo / Modell	dfd		Gamma / Range						Gamma / Range					Gamma Range		Gamma Range				Gamma / Range										Modello / Model / Modeles / Modelo / Modell	
400	**DART 400**		90 ->	FD0158	BT					FD0012	TS	BT									F1519	A									**DART 400**	90->
500	**CAMEL 500**		-> 80	GF0204	std					GF0208	std																				**CAMEL 500**	-> 80
500	**CAMEL 500**		81 ->							GF0204	std										F1519	A									**CAMEL 500**	81->
500	**T.T. 500**		80 ->	FD0028	BT					FD0079	BT										F1519	A									**T.T. 500**	80->
501	**CAMEL 501**		-> 84	FD0012	B4R	TS	BT																									**CAMEL 501**	-> 84
501	**CAMEL 501**		85 ->	FD0091	BT	BD				FD0012	TS	BT									F1519	A									**CAMEL 501**	85->
501	**COGUARO 501**		89 ->	FD0158	BT					FD0012	TS	BT									F1519	A									**COGUARO 501**	89->
501	**EXCALIBUR 501**		86	FD0091	BT	BD															F1519	A									**EXCALIBUR 501**	86
501	**EXCALIBUR 501**		87 -> 88	FD0091	BT	BD				FD0012	TS	BT																				**EXCALIBUR 501**	87-> 88
501	**EXCALIBUR 501**		89 ->	FD0113	BT					FD0012	TS	BT																				**EXCALIBUR 501**	89->
501	**NEW YORK 501**		89 ->	FD0113	BT					FD0012	TS	BT									F1519	A									**NEW YORK 501**	89->
1200	**9,5 1200**	•	06 -> 09	FD0221	R01	B4R	SP	TS	BT	FD0256	TS	BT				DF5306	EF															**9,5 1200**	06-> 09
1200	**CORSARO 1200**	•	05 -> 09	FD0221	R01	B4R	SP	TS	BT	FD0256	TS	BT				DF5306	EF															**CORSARO 1200**	05-> 09
1200	**GRAN PASSO 1200**	•	08 ->	FD0216	R01	SP	TS	BT		FD0186	TS	BT																				**GRAN PASSO 1200**	08->
1200	**GRANFERRO 1200**	•	10 ->	FD0305	R01	SP	TS			FD0186	TS	BT																				**GRANFERRO 1200**	10->
1200	**GT 1200**	•	10 ->	FD0216	R01	SP	TS	BT		FD0186	TS	BT																				**GT 1200**	10->
1200	**SCRAMBLER 1200**	•	09 ->	FD0216	R01	SP	TS	BT		FD0186	TS	BT																				**SCRAMBLER 1200**	09->
1200	**SPORT 1200**	•	08 -> 10	FD0221	R01	B4R	SP	TS	BT	FD0256	TS	BT				DF5306	EF															**SPORT 1200**	08-> 10

MOTOBECANE

cc	Modello / Model / Modeles / Modelo / Modell	dfd		Gamma / Range						Gamma / Range					Gamma Range		Gamma Range				Gamma / Range										Modello / Model / Modeles / Modelo / Modell	
50	**all models 50 (mozzi atom)**		88 -> 89	GF1143	std					GF1180	std																					**all models 50 (mozzi atom)**	88-> 89
50	**all models 50 (mozzi leleu)**		88 -> 89	GF1143	std					GF1180	std																					**all models 50 (mozzi leleu)**	88-> 89

MOTOM

cc	Modello / Model / Modeles / Modelo / Modell	dfd		Gamma / Range						Gamma / Range					Gamma Range		Gamma Range				Gamma / Range										Modello / Model / Modeles / Modelo / Modell	
50	**MOTOM 50**			GF0035	std					GF0035	std																					**MOTOM 50**	

MOTOR UNION

cc	Modello / Model / Modeles / Modelo / Modell	dfd		Gamma / Range						Gamma / Range					Gamma Range		Gamma Range				Gamma / Range										Modello / Model / Modeles / Modelo / Modell	
125	**JC 125 2B DEER**		98 ->	FD0192	BT																											**JC 125 2B DEER**	98->
250	**HK 250 HAOKE**		97 ->	FD0163	R01	TS	BT	SD	BD																							**HK 250 HAOKE**	97->

MOTORHISPANIA

cc	Modello / Model / Modeles / Modelo / Modell	dfd		Gamma / Range						Gamma / Range					Gamma Range		Gamma Range				Gamma / Range										Modello / Model / Modeles / Modelo / Modell	
50	**FURIA 50**		96 -> 01	FD0094	BT	SD	BD			FD0094	BT	SD									F1540	A	AC	ACM	R	SR	SRM	SRS		MO613F	**FURIA 50**	96-> 01
50	**FURIA 50 MX**		10 -> 12	FD0094	SD	BD				FD0094	SD	BD									F1540	A	AC	ACM	R	SR	SRM	SRS		MO613F	**FURIA 50 MX**	10-> 12
50	**FURIA 50 SUPERMOTARD**		97 -> 01	FD0162	BT					FD0094	BT	SD									F1540	A	AC	ACM	R	SR	SRM	SRS		MO613F	**FURIA 50 SUPERMOTARD**	97-> 01
50	**RX 50 RACING**		00 -> 03	FD0091	BD					FD0094	SD	BD																				**RX 50 RACING**	00-> 03
50	**RX 50 RACING**		04 -> 05	FD0162	BT					FD0094	SD	BD																				**RX 50 RACING**	04-> 05
50	**RYZ 50 CROSS**		04 -> 05	FD0094	SD	BD				FD0094	SD	BD																				**RYZ 50 CROSS**	04-> 05
50	**RYZ 50 ENDURO**		05 ->	FD0094	SD	BD				FD0094	SD	BD																				**RYZ 50 ENDURO**	05->
50	**RYZ 50 SUPERMOTARD**		04 -> 05	FD0162	BT					FD0094	SD	BD																				**RYZ 50 SUPERMOTARD**	04-> 05
125	**RYZ 125 ARENA ENDURO**		05 ->	FD0094	SD	BD				FD0094	SD	BD																				**RYZ 125 ARENA ENDURO**	05->

dfd **DOPPIO FRENO A DISCO** *twin disc / 2 disques de frein nécessaires / 2 discos de freno se requieren / 2 Bremsscheiben erforderlich*

FRENO ANTERIORE *front brake / frein avant / freno delantero / vorne Bremse*

FRENO POSTERIORE *rear brake / frein arrier / freno trasero / hinten Bremse*

FRENO A MANO *hand brake / frein à main / freno de mano / Handbremse*

DISCO ANTERIORE *front disc / disque avant / disco delantero / vorne Bremsscheiben*

FRENO POSTERIORE *rear brake / frein arrier / freno trasero / hinten Bremse*

DISCO MAGGIORATO *oversize disc / disque oversize /disco oversize / oversize Bremsscheiben*

SUPPORTO PINZA *bracket / pattes de déport / soporte de pinza / Bremssattelträger*

SERIE DISCHI FRIZIONE *clutch set / jeu d'embrayage / jeugo d'embrague / Kupplungsatz*

SERIE MOLLE / *clutch spring set / ressort d'embrayage / jeugo muelles d'embrague / Kupplungsatzfedern*

MOTRON

cc	Modello / Model / Modeles / Modelo / Modell	dfd			Gamma / Range						Gamma / Range					Gamma Range		Gamma Range					Gamma / Range										Modello / Model / Modeles / Modelo / Modell	
50	**COMPACT 50 WF**		88 -> 92	FD0074	BD	BA																											**COMPACT 50 WF**	88->92
50	**KCV 50**			FD0080	SD	BD	SV	BV	BA																									**KCV 50**	
50	**V 3 50 RID**			FD0031	BT																													**V 3 50 RID**	

MV AGUSTA

cc	Modello / Model / Modeles / Modelo / Modell	dfd			Gamma / Range						Gamma / Range					Gamma Range		Gamma Range					Gamma / Range										Modello / Model / Modeles / Modelo / Modell	
675	**BRUTALE 675 (35kw)**	•	11 -> 13	FD0221	R01	B4R	SP	TS	BT	FD0256	TS	BT											F1447	CC	R	SR							**BRUTALE 675 (35kw)**	11->13
675	**BRUTALE 675 S**	•	11 -> 14	FD0221	R01	B4R	SP	TS	BT	FD0256	TS	BT											F1447	CC	R	SR							**BRUTALE 675 S**	11->14
675	**BRUTALE 675 S**	•	15 -> 17	FD0415	R01	SP	TS			FD0256	TS	BT											F1447	CC	R	SR							**BRUTALE 675 S**	15->17
675	**F3 675**	•	13	FD0221	R01	B4R	SP	TS	BT	FD0256	TS	BT											F1447	CC	R	SR							**F3 675**	13
675	**F3 675**	•	14	FD0221	R01	B4R	SP	TS	BT	FD0256	TS	BT											F1450	CC	R	SR							**F3 675**	14
675	**F3 675**	•	15 -> 20	FD0415	R01	SP	TS			FD0256	TS	BT											F1450	CC	R	SR							**F3 675**	15->20
675	**F3 675 RC**	•	15 -> 20	FD0415	R01	SP	TS			FD0256	TS	BT											F1450	CC	R	SR							**F3 675 RC**	15->20
675	**F3 675 S**	•	11 -> 12	FD0221	R01	B4R	SP	TS	BT	FD0391	BT												F1447	CC	R	SR							**F3 675 S**	11->12
675	**F3 675 SERIE ORO**	•	11 -> 13	FD0221	R01	B4R	SP	TS	BT	FD0256	TS	BT											F1447	CC	R	SR							**F3 675 SERIE ORO**	11->13
750	**BRUTALE 750 S**	•	03 -> 05	FD0246	TS					FD0391	BT				DF5233	AF							F1451	R									**BRUTALE 750 S**	03->05
750	**BRUTALE 750 SERIE ORO**	•	03 -> 05	FD0246	TS					FD0391	BT				DF5233	AF							F1451	R									**BRUTALE 750 SERIE ORO**	03->05
750	**F4 750 S - S 1+1**	•	98 -> 04	FD0246	TS					FD0391	BT				DF5233	AF							F1451	R									**F4 750 S - S 1+1**	98->04
750	**F4 750 SERIE ORO**	•	98 -> 04	FD0246	TS					FD0391	BT				DF5233	AF							F1451	R									**F4 750 SERIE ORO**	98->04
800	**BRUTALE 800**	•	13 -> 15	FD0221	R01	B4R	SP	TS	BT	FD0256	TS	BT											F1447	CC	R	SR							**BRUTALE 800**	13->15
800	**BRUTALE 800**	•	16 -> 20	FD0221	R01	B4R	SP	TS	BT	FD0256	TS	BT											F1450	CC	R	SR							**BRUTALE 800**	16->20
800	**BRUTALE 800 DRAGSTER**	•	14 -> 15	FD0221	R01	B4R	SP	TS	BT	FD0256	TS	BT											F1447	CC	R	SR							**BRUTALE 800 DRAGSTER**	14->15
800	**BRUTALE 800 DRAGSTER**	•	16 -> 19	FD0221	R01	B4R	SP	TS	BT	FD0256	TS	BT											F1450	CC	R	SR							**BRUTALE 800 DRAGSTER**	16->19
800	**BRUTALE 800 DRAGSTER RC**	•	17 -> 20	FD0221	R01	B4R	SP	TS	BT	FD0256	TS	BT											F1450	CC	R	SR							**BRUTALE 800 DRAGSTER RC**	17->20
800	**BRUTALE 800 DRAGSTER RR**	•	15 -> 17	FD0221	R01	B4R	SP	TS	BT	FD0256	TS	BT											F1450	CC	R	SR							**BRUTALE 800 DRAGSTER RR**	15->17
800	**BRUTALE 800 RR**	•	15 -> 20	FD0221	R01	B4R	SP	TS	BT	FD0256	TS	BT											F1450	CC	R	SR							**BRUTALE 800 RR**	15->20
800	**F3 800**	•	13 -> 20	FD0415	R01	SP	TS			FD0391	BT												F1450	CC	R	SR							**F3 800**	13->20
800	**F3 800 RC**	•	15 -> 20	FD0415	R01	SP	TS			FD0256	TS	BT											F1450	CC	R	SR							**F3 800 RC**	15->20
800	**RIVALE 800**	•	13 -> 17	FD0498	R01	SP	TS			FD0256	TS	BT											F1450	CC	R	SR							**RIVALE 800**	13->17
800	**RVS #1 800**	•	18 -> 20	FD0221	R01	B4R	SP	TS	BT	FD0256	TS	BT																						**RVS #1 800**	18->20
800	**STRADALE 800**	•	15 -> 16	FD0498	R01	SP	TS			FD0256	TS	BT																						**STRADALE 800**	15->16
800	**SUPERVELOCE 800**	•	19 -> 20	FD0415	R01	SP	TS			FD0256	TS	BT																						**SUPERVELOCE 800**	19->20
800	**TURISMO 800 VELOCE**	•	14 -> 19	FD0498	R01	SP	TS			FD0256	TS	BT																						**TURISMO 800 VELOCE**	14->19
800	**TURISMO 800 VELOCE LUSSO**	•	15 -> 20	FD0498	R01	SP	TS			FD0256	TS	BT																						**TURISMO 800 VELOCE LUSSO**	15->20
800	**TURISMO 800 VELOCE RC**	•	17 -> 20	FD0498	R01	SP	TS			FD0256	TS	BT																						**TURISMO 800 VELOCE RC**	17->20
910	**BRUTALE 910**	•	05 -> 08	FD0305	R01	SP	TS			FD0391	BT				DF5233	AF							F1452	CC	R	SR							**BRUTALE 910**	05->08
910	**BRUTALE 910 R**	•	05 -> 08	FD0305	R01	SP	TS			FD0391	BT				DF5233	AF							F1452	CC	R	SR							**BRUTALE 910 R**	05->08
910	**BRUTALE 910 S**	•	05 -> 08	FD0305	R01	SP	TS			FD0391	BT				DF5233	AF							F1452	CC	R	SR							**BRUTALE 910 S**	05->08
920	**BRUTALE 920**	•	11 -> 14	FD0221	R01	B4R	SP	TS	BT	FD0391	BT				DF5233	AF							F1448	CC	R	SR							**BRUTALE 920**	11->14
989	**BRUTALE 989 S**	•	08 -> 09	FD0221	R01	B4R	SP	TS	BT	FD0391	BT				DF5233	AF							F1448	CC	R	SR							**BRUTALE 989 S**	08->09
990	**BRUTALE 990 S**	•	10 -> 11	FD0415	R01	SP	TS			FD0391	BT												F1448	CC	R	SR							**BRUTALE 990 S**	10->11
1000	**BRUTALE 1000 RR**	•	20 ->	FD0415	R01	SP	TS			FD0391	BT																						**BRUTALE 1000 RR**	20->
1000	**F4 1000**	•	04 -> 06	FD0246	TS					FD0391	BT				DF5233	AF							F1452	CC	R	SR							**F4 1000**	04->06
1000	**F4 1000 312 R- 312 R 1+1- STOCK 312**	•	08	FD0305	R01	SP	TS			FD0391	BT				DF5306	EF							F1448	CC	R	SR							**F4 1000 312 R- 312 R 1+1- STOCK 312**	08
1000	**F4 1000 R CORSA CORTA**	•	12 ->	FD0415	R01	SP	TS			FD0391	BT																						**F4 1000 R CORSA CORTA**	12->
1000	**F4 1000 R- RR- TRICOLORE - ECOLE DE CHASSE**	•	10 -> 13	FD0415	R01	SP	TS			FD0391	BT												F1448	CC	R	SR							**F4 1000 R- RR- TRICOLORE - ECOLE DE CHASSE**	10->13
1000	**F4 1000 RC**	•	15 ->	FD0415	R01	SP	TS			FD0391	BT																						**F4 1000 RC**	15->
1000	**F4 1000 RR CORSA CORTA**	•	12 ->	FD0415	R01	SP	TS			FD0391	BT																						**F4 1000 RR CORSA CORTA**	12->
1000	**F4 1000 S - R - RR - S 1+1 - R 1+1 - RR 1+1**	•	06 -> 07	FD0305	R01	SP	TS			FD0391	BT				DF5306	EF							F1448	CC	R	SR							**F4 1000 S - R - RR - S 1+1 - R 1+1 - RR 1+1**	06->07
1000	**F4 1000 S- S 1+1 - AGO - TAMBURINI - STOCK**	•	02 -> 05	FD0305	R01	SP	TS			FD0391	BT				DF5306	EF							F1452	CC	R	SR							**F4 1000 S- S 1+1 - AGO - TAMBURINI - STOCK**	02->05
1000	**F4 1000 SENNA**	•	06	FD0305	R01	SP	TS			FD0391	BT				DF5306	EF							F1448	CC	R	SR							**F4 1000 SENNA**	06
1000	**F4 1000 STOCK - VELTRO- SBK Replica**	•	06	FD0305	R01	SP	TS			FD0391	BT				DF5306	EF							F1448	CC	R	SR							**F4 1000 STOCK - VELTRO- SBK Replica**	06
1000	**F4 1000 STOCK - VELTRO- SBK Replica**	•	07 -> 08	FD0370	R01	B4R				FD0391	BT												F1448	CC	R	SR							**F4 1000 STOCK - VELTRO- SBK Replica**	07->08
1078	**BRUTALE 1078 R**	•	08 -> 09	FD0415	R01	SP	TS			FD0391	BT												F1448	CC	R	SR							**BRUTALE 1078 R**	08->09
1078	**BRUTALE 1078 RR**	•	09	FD0415	R01	SP	TS			FD0391	BT																						**BRUTALE 1078 RR**	09

dfd **DOPPIO FRENO A DISCO** *twin disc / 2 disques de frein nécessaires / 2 discos de freno se requieren / 2 Bremsscheiben erforderlich*

FRENO ANTERIORE *front brake / frein avant / freno delantero / vorne Bremse*

FRENO POSTERIORE *rear brake / frein arrier / freno trasero / hinten Bremse*

FRENO A MANO *hand brake / frein à main / freno de mano / Handbremse*

DISCO ANTERIORE *front disc / disque avant / disco delantero / vorne Bremsscheiben*

FRENO POSTERIORE *rear brake / frein arrier / freno trasero / hinten Bremse*

DISCO MAGGIORATO *oversize disc / disque oversize /disco oversize / oversize Bremsscheiben*

SUPPORTO PINZA *bracket / pattes de déport / soporte de pinza / Bremssattelträger*

SERIE DISCHI FRIZIONE *clutch set / jeu d'embrayage / jeugo d'embrague / Kupplungsatz*

SERIE MOLLE / *clutch spring set / ressort d'embrayage / jeugo muelles d'embrague / Kupplungsatzfedern*

MV AGUSTA

cc	Modello / Model / Modeles / Modelo / Modell	dfd		Gamma / Range											Gamma Range			Gamma Range				Gamma / Range								Modello / Model / Modeles / Modelo / Modell	
1078	**F4 1078 (1000cc)**	•	07	FD0370	R01	B4R				FD0391	BT				DF5306	EF															**F4 1078 (1000cc)**	07
1078	**F4 1078 312 R - 312 R 1+1**	•	08	FD0305	R01	SP	TS			FD0391	BT											F1448	CC	R	SR						**F4 1078 312 R - 312 R 1+1**	08
1078	**F4 1078 CC**	•	08 -> 11	FD0415	R01	SP	TS			FD0391	BT																				**F4 1078 CC**	08->11
1078	**F4 1078 RR**	•	08 -> 11	FD0415	R01	SP	TS			FD0391	BT																				**F4 1078 RR**	08->11
1090	**BRUTALE 1090 R**	•	10 -> 13	FD0221	R01	B4R	SP	TS	BT	FD0391	BT											F1448	CC	R	SR						**BRUTALE 1090 R**	10->13
1090	**BRUTALE 1090 RR**	•	12 -> 13	FD0415	R01	SP	TS			FD0391	BT											F1448	CC	R	SR						**BRUTALE 1090 RR**	12->13
1090	**BRUTALE 1090 RR Corsa**	•	13 ->	FD0415	R01	SP	TS			FD0391	BT											F1448	CC	R	SR						**BRUTALE 1090 RR Corsa**	13->

MZ

cc	Modello / Model / Modeles / Modelo / Modell	dfd		Gamma / Range											Gamma Range			Gamma Range				Gamma / Range								Modello / Model / Modeles / Modelo / Modell	
50	**MOSKITO 50**		99 ->	FD0175	BA																										**MOSKITO 50**	99->
50	**MOSKITO 50 SX**		00 ->	FD0085	BT	BD																									**MOSKITO 50 SX**	00->
50	**SIMSON 50**			GF1098	std					GF1098	std																				**SIMSON 50**	
80	**SIMSON 80**			GF1098	std					GF1098	std																				**SIMSON 80**	
125	**ETZ 125**			GF1260	std	FTR				GF1260	std	FTR																			**ETZ 125**	
125	**ETZ 125**		82 -> 84	FD0013	SP	BT				GF1260	std	FTR																			**ETZ 125**	82->84
125	**ETZ 125**		85 ->	FD0013	SP	BT																									**ETZ 125**	85->
125	**MANTIZZ S 125**		07 ->	FD0075	BT																										**MANTIZZ S 125**	07->
125	**MOSKITO 125**		99 ->	FD0175	BA																										**MOSKITO 125**	99->
125	**ROADSTAR 125**			FD0013	SP	BT																									**ROADSTAR 125**	
125	**RT 125**		06 ->	FD0212	BT																										**RT 125**	06->
125	**SM 125**		99 -> 01	FD0171	BT					FD0212	BT																				**SM 125**	99->01
125	**SM 125**		02 ->	FD0230	BT					FD0212	BT																				**SM 125**	02->
125	**SPORTSTAR 125**		93 ->	FD0013	SP	BT																									**SPORTSTAR 125**	93->
125	**SX 125**		99 -> 01	FD0171	BT					FD0212	BT																				**SX 125**	99->01
125	**SX 125**		02 ->	FD0230	BT					FD0212	BT																				**SX 125**	02->
125	**TS 125**			GF1145	std					GF1260	std	FTR																			**TS 125**	
150	**ETZ 150**			GF1260	std	FTR				GF1260	std	FTR																			**ETZ 150**	
150	**ETZ 150**		82 ->	FD0013	SP	BT				GF1260	std	FTR																			**ETZ 150**	82->
150	**TS 150**			GF1145	std					GF1260	std	FTR																			**TS 150**	
250	**ETZ 250**			GF1145	std					GF1145	std																				**ETZ 250**	
250	**ETZ 250**		82 ->	FD0013	SP	BT				GF1145	std																				**ETZ 250**	82->
250	**TS 250**			GF1145	std					GF1145	std																				**TS 250**	
251	**SPORTSTAR 251**		96 ->	FD0013	SP	BT				FD0013	BT																				**SPORTSTAR 251**	96->
300	**ETZ 300**		88 ->	FD0013	SP	BT																									**ETZ 300**	88->
301	**ETZ 301**		90 ->	FD0013	SP	BT																									**ETZ 301**	90->
301	**SPORTSTAR 301**		96 ->	FD0013	SP	BT				FD0013	BT																				**SPORTSTAR 301**	96->
500	**SAXON 500 all models**		92 ->	FD0013	SP	BT				FD0013	BT																				**SAXON 500 all models**	92->
500	**SILVER 500 STAR CLASSIC**		93 ->	FD0013	SP	BT				FD0013	BT																				**SILVER 500 STAR CLASSIC**	93->
660	**BAGHIRA 660**		96 ->	FD0171	BT					FD0165	BT																				**BAGHIRA 660**	96->
660	**BLACK PANTHER 660**		00 ->	FD0171	BT					FD0165	BT																				**BLACK PANTHER 660**	00->
660	**MASTIFF 660**		96 ->	FD0171	BT					FD0165	BT																				**MASTIFF 660**	96->
660	**SKORPION 660 SPORT**		95 -> 99	FD0093	R01	SP	TS	BT		FD0160	BT																				**SKORPION 660 SPORT**	95->99
660	**SKORPION 660 TOUR**		95 -> 99	FD0093	R01	SP	TS	BT		FD0160	BT																				**SKORPION 660 TOUR**	95->99
660	**SKORPION 660 TRAVELLER**		99 ->	FD0093	R01	SP	TS	BT		FD0160	BT																				**SKORPION 660 TRAVELLER**	99->
660	**STREET MOTO 660**		00 ->	FD0171	BT					FD0165	BT																				**STREET MOTO 660**	00->
1000	**S 1000 (MUZ)**	•	01 -> 02	FD0221	R01	B4R	SP	TS	BT	FD0205	TS	BT			DF5306	EF															**S 1000 (MUZ)**	01->02
1000	**S 1000 (MUZ)**	•	03 ->	FD0129	B4R	SP	TS	BT		FD0272	TS	BT																			**S 1000 (MUZ)**	03->
1000	**SF 1000 (MUZ)**	•	05 ->	FD0129	B4R	SP	TS	BT		FD0272	TS	BT																			**SF 1000 (MUZ)**	05->
1000	**SFX 1000 (MUZ)**	•	07 ->	FD0129	B4R	SP	TS	BT		FD0272	TS	BT																			**SFX 1000 (MUZ)**	07->
1000	**SN 1000 (MUZ)**	•	05 ->	FD0129	B4R	SP	TS	BT		FD0272	TS	BT																			**SN 1000 (MUZ)**	05->
1000	**ST 1000 (MUZ)**	•	06 ->	FD0129	B4R	SP	TS	BT		FD0272	TS	BT																			**ST 1000 (MUZ)**	06->

dfd **DOPPIO FRENO A DISCO** *twin disc / 2 disques de frein nécessaires / 2 discos de freno se requieren / 2 Bremsscheiben erforderlich*

FRENO ANTERIORE *front brake / frein avant / freno delantero / vorne Bremse*

FRENO POSTERIORE *rear brake / frein arrier / freno trasero / hinten Bremse*

FRENO A MANO *hand brake / frein à main / freno de mano / Handbremse*

DISCO ANTERIORE *front disc / disque avant / disco delantero / vorne Bremsscheiben*

FRENO POSTERIORE *rear brake / frein arrier / freno trasero / hinten Bremse*

DISCO MAGGIORATO *oversize disc / disque oversize /disco oversize / oversize Bremsscheiben*

SUPPORTO PINZA *bracket / pattes de déport / soporte de pinza / Bremssatelträger*

SERIE DISCHI FRIZIONE *clutch set / jeu d'embrayage / jeugo d'embrague / Kupplungsatz*

SERIE MOLLE / *clutch spring set / ressort d'embrayage / jeugo muelles d'embrague / Kupplungsatzfedern*

NORTON

cc	Modello / Model / Modeles / Modelo / Modell	dfd		Gamma / Range						Gamma / Range					Gamma Range	Gamma Range			Gamma / Range										Modello / Model / Modeles / Modelo / Modell	
588	**COMMANDER 588**	•	90 ->	FD0013	SP	BT				FD0013	BT																		**COMMANDER 588**	90->
588	**F 1 588**	•	90 -> 91	FD0093	R01	SP	TS	BT		FD0012	TS	BT																		**F 1 588**	90->91
588	**FORMULA 588 1 SPORT**	•	92 ->	FD0093	R01	SP	TS	BT		FD0012	TS	BT																		**FORMULA 588 1 SPORT**	92->
588	**INTERPOL 588 2 (ROTARY)**	•	83 -> 89	FD0013	SP	BT				FD0013	BT																			**INTERPOL 588 2 (ROTARY)**	83->89
588	**TT 588**	•	92 ->	FD0093	R01	SP	TS	BT		FD0012	TS	BT																		**TT 588**	92->
588	**WANKEL CLASSIC 588 2 (ROTARY)**	•	88 ->	FD0013	SP	BT				FD0013	BT																			**WANKEL CLASSIC 588 2 (ROTARY)**	88->
750	**COMMANDO 750**		68 ->	FD0018	BT																									**COMMANDO 750**	68->
850	**COMMANDO 850 MK2**		73 -> 75	FD0018	BT																									**COMMANDO 850 MK2**	73->75
850	**COMMANDO 850 MK3**		75 -> 77	FD0018	BT					FD0018	BT																			**COMMANDO 850 MK3**	75->77
961	**COMMANDO 961 CAFE RACER**	•	11 ->	FD0305	R01	SP	TS			FD0256	TS	BT																		**COMMANDO 961 CAFE RACER**	11->
961	**COMMANDO 961 SE**	•	10 -> 11	FD0221	R01	B4R	SP	TS	BT	FD0256	TS	BT																		**COMMANDO 961 SE**	10->11
961	**COMMANDO 961 SE**	•	12 ->	FD0305	R01	SP	TS			FD0256	TS	BT																		**COMMANDO 961 SE**	12->
961	**COMMANDO 961 SF**	•	13 ->	FD0305	R01	SP	TS			FD0256	TS	BT																		**COMMANDO 961 SF**	13->
961	**COMMANDO 961 SF SPORT**	•	10 -> 11	FD0221	R01	B4R	SP	TS	BT	FD0256	TS	BT																		**COMMANDO 961 SF SPORT**	10->11

NSU-PUCH

cc	Modello / Model / Modeles / Modelo / Modell	dfd		Gamma / Range						Gamma / Range					Gamma Range	Gamma Range			Gamma / Range										Modello / Model / Modeles / Modelo / Modell	
	NSU-PUCH (2 dischi)																		F1576/2	A									**NSU-PUCH (2 dischi)**	
	NSU-PUCH (3 dischi)																		F1576/3	A									**NSU-PUCH (3 dischi)**	

OHVALE

cc	Modello / Model / Modeles / Modelo / Modell	dfd		Gamma / Range						Gamma / Range					Gamma Range	Gamma Range			Gamma / Range										Modello / Model / Modeles / Modelo / Modell	
110	**GP-O 110 4 SPEED**		17 -> 19	FD0481	SD	BD				FD0464	SD								F1465	A	AC	CC	R	SR					**GP-O 110 4 SPEED**	17->19
110	**GP-O 110 AUTOMATIC**		17 -> 19	FD0481	SD	BD				FD0464	SD																		**GP-O 110 AUTOMATIC**	17->19
160	**GP-O 160 4 SPEED**		17 -> 19	FD0481	SD	BD				FD0464	SD								F1464	A	R								**GP-O 160 4 SPEED**	17->19
190	**GP-O 190 DAYTONA**		17 -> 19	FD0481	SD	BD				FD0464	SD								F1463	A	AC	CC	R	SR					**GP-O 190 DAYTONA**	17->19

OSSA

cc	Modello / Model / Modeles / Modelo / Modell	dfd		Gamma / Range						Gamma / Range					Gamma Range	Gamma Range			Gamma / Range										Modello / Model / Modeles / Modelo / Modell	
125	**CROSS 125**		74 ->	GF1153	std	FTR				GF1183	std																		**CROSS 125**	74->
125	**TR 125 i**		15 ->	FD0292	X01	BD				FD0315	BD																		**TR 125 i**	15->
250	**CROSS 250**		74 ->	GF1153	std	FTR				GF1183	std																		**CROSS 250**	74->
250	**FUEGO 250**		74 ->	GF1153	std	FTR				GF1183	std																		**FUEGO 250**	74->
250	**TR 250 i**		15 ->	FD0292	X01	BD				FD0315	BD																		**TR 250 i**	15->
250	**TRIAL 250 (all models)**		-> 80	GF1153	std	FTR				GF1153	std	FTR																	**TRIAL 250 (all models)**	-> 80
250	**TRIAL 250 (all models)**		81 ->	GF1155	std					GF1156	std																		**TRIAL 250 (all models)**	81->
280	**TR 280 i**		10 ->	FD0292	X01	BD				FD0315	BD																		**TR 280 i**	10->
280	**TR 280 i EXPLORER**		10 ->	FD0292	X01	BD				FD0315	BD																		**TR 280 i EXPLORER**	10->
300	**TR 300 FACTORY R**		15 ->	FD0512	BD					FD0315	BD																		**TR 300 FACTORY R**	15->
300	**TR 300 i**		15 ->	FD0292	X01	BD				FD0315	BD																		**TR 300 i**	15->
350	**TRIAL 350 (all models)**		-> 80	GF1153	std	FTR				GF1153	std	FTR																	**TRIAL 350 (all models)**	-> 80
350	**TRIAL 350 (all models)**		81 ->	GF1155	std					GF1156	std																		**TRIAL 350 (all models)**	81->
360	**TU-YO 360**			FD0031	BT					FD0031	BT																		**TU-YO 360**	

PETERSON

cc	Modello / Model / Modeles / Modelo / Modell	dfd		Gamma / Range						Gamma / Range					Gamma Range	Gamma Range			Gamma / Range										Modello / Model / Modeles / Modelo / Modell	
50	**HURRICANE 50**		95 ->	FD0175	BA					FD0085	BT																		**HURRICANE 50**	95->
50	**SR 50 RACING**		95 ->	FD0175	BA					FD0085	BT																		**SR 50 RACING**	95->
80	**HURRICANE 80**		95 ->	FD0175	BA					FD0085	BT																		**HURRICANE 80**	95->

dfd **DOPPIO FRENO A DISCO** *twin disc / 2 disques de frein nécessaires / 2 discos de freno se requieren / 2 Bremsscheiben erforderlich*

FRENO ANTERIORE *front brake / frein avant / freno delantero / vorne Bremse*

FRENO POSTERIORE *rear brake / frein arrier / freno trasero / hinten Bremse*

FRENO A MANO *hand brake / frein à main / freno de mano / Handbremse*

DISCO ANTERIORE *front disc / disque avant / disco delantero / vorne Bremsscheiben*

FRENO POSTERIORE *rear brake / frein arrier / freno trasero / hinten Bremse*

DISCO MAGGIORATO *oversize disc / disque oversize /disco oversize / oversize Bremsscheiben*

SUPPORTO PINZA *bracket / pattes de déport / soporte de pinza / Bremssattelträger*

SERIE DISCHI FRIZIONE *clutch set / jeu d'embrayage / jeugo d'embrague / Kupplungsatz*

SERIE MOLLE / *clutch spring set / ressort d'embrayage / jeugo muelles d'embrague / Kupplungsatzfedern*

PETERSON

cc	Modello / Model / Modeles / Modelo / Modell	dfd		Gamma / Range						Gamma / Range					Gamma Range		Gamma Range				Gamma / Range										Modello / Model / Modeles / Modelo / Modell	
80	**SR 80 RACING**		95 ->	FD0175	BA					FD0085	BT																					**SR 80 RACING**	95->

PEUGEOT

cc	Modello / Model / Modeles / Modelo / Modell	dfd		Gamma / Range						Gamma / Range					Gamma Range		Gamma Range				Gamma / Range										Modello / Model / Modeles / Modelo / Modell	
50	**103/104/105 50**		76 ->	GF1143	std					GF1143	std										F1482	A	R								**103/104/105 50**	76->
50	**XP 6 50 ENDURO**		06 ->	FD0094	BT	SD	BD			FD0094	BT	SD									F1540	A	AC	ACM	R	SR	SRM	SRS		MO613F	**XP 6 50 ENDURO**	06->
50	**XP 6 50 SUPERMOTARD**		06 ->	FD0094	BT	SD	BD			FD0094	BT	SD									F1540	A	AC	ACM	R	SR	SRM	SRS		MO613F	**XP 6 50 SUPERMOTARD**	06->
50	**XP 6 50 TRAIL**		04 -> 05	FD0094	BT	SD	BD			FD0094	BT	SD									F1540	A	AC	ACM	R	SR	SRM	SRS		MO613F	**XP 6 50 TRAIL**	04->05
50	**XP S6 50 ENDURO**		04 ->	FD0094	BT	SD	BD			FD0094	BT	SD									F1540	A	AC	ACM	R	SR	SRM	SRS		MO613F	**XP S6 50 ENDURO**	04->
50	**XP S6 50 SUPERMOTARD**		03 ->	FD0281	BD	BE	BA			FD0323	BD	BE	BA								F1540	A	AC	ACM	R	SR	SRM	SRS		MO613F	**XP S6 50 SUPERMOTARD**	03->
50	**XR 6 50 RACE SPEC**		02 -> 07	FD0162	BT					FD0094	BT	SD									F1540	A	AC	ACM	R	SR	SRM	SRS		MO613F	**XR 6 50 RACE SPEC**	02->07
50	**XR 7 50**		08 ->	FD0380	TS	BT				FD0094	BT	SD																			**XR 7 50**	08->
125	**XPS 125 CT**		06 ->	FD0094	BT	SD	BD			FD0094	BT	SD																			**XPS 125 CT**	06->

PGO

cc	Modello / Model / Modeles / Modelo / Modell	dfd		Gamma / Range						Gamma / Range					Gamma Range		Gamma Range				Gamma / Range										Modello / Model / Modeles / Modelo / Modell	
50	**50 BUGDRIDER**	•	06	FD0433	BA					FD0080	SV	BV																			**50 BUGDRIDER**	06
50	**DR BIG 50**		01 ->	FD0219	SE	BE	BA																								**DR BIG 50**	01->
50	**T-REX 50 2T**		00 ->	FD0219	SE	BE	BA			GF1300	std																				**T-REX 50 2T**	00->
50	**X RIDER 50**		03 ->							FD0085	BD																				**X RIDER 50**	03->
90	**RODOSHOW 90**		02 ->	FD0197	BE	BA																									**RODOSHOW 90**	02->
100	**MY BUBU 100**		02 ->	FD0219	SE	BE	BA																								**MY BUBU 100**	02->
125	**CHARGE 125**		02 ->	FD0219	SE	BE	BA																								**CHARGE 125**	02->
125	**MY BUBU 125**		02 ->	FD0219	SE	BE	BA																								**MY BUBU 125**	02->
125	**T-REX 125 2T**		00 ->	FD0219	SE	BE	BA			GF1300	std																				**T-REX 125 2T**	00->
125	**T-REX 125 4T**		95 ->	FD0219	SE	BE	BA			GF1233	std																				**T-REX 125 4T**	95->
125	**X RIDER 125**		03 ->							FD0085	BD																				**X RIDER 125**	03->
150	**BR 150 BUXTER**	•	05 ->	FD0433	BA					FD0080	SV	BV																			**BR 150 BUXTER**	05->
150	**BR 150 E BUGDRIDER**	•	04 -> 07	FD0433	BA					FD0080	SV	BV																			**BR 150 E BUGDRIDER**	04->07
150	**TR 3 150**		02 ->	FD0219	SE	BE	BA																								**TR 3 150**	02->
150	**T-REX 150 4T**		00 ->	FD0219	SE	BE	BA			GF1233	std																				**T-REX 150 4T**	00->
150	**X RIDER 150**		03 ->							FD0085	BD																				**X RIDER 150**	03->
200	**BR 200 BUGDRIDER**	•	07	FD0433	BA					FD0434	SV																				**BR 200 BUGDRIDER**	07
200	**BR 200 BUXTER**	•	05 ->	FD0433	BA					FD0434	SV																				**BR 200 BUXTER**	05->
250	**BR 250 BUXTER**	•	05 ->	FD0433	BA					FD0434	SV																				**BR 250 BUXTER**	05->
250	**BR 250 E BUGDRIDER**	•	05 -> 07	FD0433	BA					FD0434	SV																				**BR 250 E BUGDRIDER**	05->07
500	**BR 500 i RACER**	•	07 ->	FD0523	BE																										**BR 500 i RACER**	07->
500	**BUG 500**	•	08 ->	FD0523	BE																										**BUG 500**	08->

PIAGGIO (Ciclomotori) (per VESPA/APE guarda sezione Scooter) - (For VESPA/APE go to Scooter section)

cc	Modello / Model / Modeles / Modelo / Modell		Gamma / Range					Gamma / Range				MASSETTE AVVIAMENTO *STARTER CLUTH SHOES*	MASSETTE FRIZIONE *CLUTH SHOES*	Modello / Model / Modeles / Modelo / Modell	
50	**BOSS 50**	88 ->	GF0210	std	FTR	PRO		GF0190	std	PRO				**BOSS 50**	88->
50	**BOXER 50**		GF0151	std	PRO			GF0190	std	PRO		F1199	F1196	**BOXER 50**	
50	**BOXER 50 con variatore**		GF0151	std	PRO			GF0190	std	PRO		F1200		**BOXER 50 con variatore**	
50	**BRAVO 50**		GF0151	std	PRO			GF0190	std	PRO		F1199	F1196	**BRAVO 50**	
50	**BRAVO 50 (ruote in lega mozzo 90mm)**	87 ->	GF0210	std	FTR	PRO		GF0190	std	PRO		F1199	F1196	**BRAVO 50 (ruote in lega mozzo 90mm)**	87->
50	**BRAVO 50 (ruote in lega)**	87 ->	GF0152	std	FTR	PRO		GF0190	std	PRO		F1199	F1196	**BRAVO 50 (ruote in lega)**	87->
50	**BRAVO 50 con variatore**		GF0151	std	PRO			GF0190	std	PRO		F1200		**BRAVO 50 con variatore**	
50	**BRAVO 50 con variatore (ruote in lega mozzo 90mm)**	87 ->	GF0210	std	FTR	PRO		GF0190	std	PRO		F1200		**BRAVO 50 con variatore (ruote in lega mozzo 90mm)**	87->
50	**BRAVO 50 con variatore(ruote in lega)**	87 ->	GF0152	std	FTR	PRO		GF0190	std	PRO		F1200		**BRAVO 50 con variatore(ruote in lega)**	87->
50	**CIAO 50**		GF0151	std	PRO			GF0190	std	PRO		F1199	F1196	**CIAO 50**	

dfd **DOPPIO FRENO A DISCO** *twin disc / 2 disques de frein nécessaires / 2 discos de freno se requieren / 2 Bremsscheiben erforderlich*

FRENO ANTERIORE *front brake / frein avant / freno delantero / vorne Bremse*

FRENO POSTERIORE *rear brake / frein arrier / freno trasero / hinten Bremse*

FRENO A MANO *hand brake / frein à main / freno de mano / Handbremse*

DISCO ANTERIORE *front disc / disque avant / disco delantero / vorne Bremsscheiben*

FRENO POSTERIORE *rear brake / frein arrier / freno trasero / hinten Bremse*

DISCO MAGGIORATO *oversize disc / disque oversize /disco oversize / oversize Bremsscheiben*

SUPPORTO PINZA *bracket / pattes de déport / soporte de pinza / Bremssattelträger*

SERIE DISCHI FRIZIONE *clutch set / jeu d'embrayage / jeugo d'embrague / Kupplungsatz*

SERIE MOLLE / *clutch spring set / ressort d'embrayage / jeugo muelles d'embrague / Kupplungsatzfedern*

PIAGGIO (Ciclomotori) (per VESPA/APE guarda sezione Scooter) - (For VESPA/APE go to Scooter section)

PIAGGIO (Ciclomotori) (per VESPA/APE guarda sezione Scooter) - (For VESPA/APE go to Scooter section)

cc	Modello / Model / Modeles / Modelo / Modell		Gamma / Range				Gamma / Range				MASSETTE AVVIAMENTO *STARTER CLUTH SHOES*	MASSETTE FRIZIONE *CLUTH SHOES*	Modello / Model / Modeles / Modelo / Modell	
50	**CIAO 50 (ruote in lega)**	87 ->	GF0152	std	FTR	PRO	GF0190	std	PRO		F1199	F1196	**CIAO 50 (ruote in lega)**	87->
50	**CIAO 50 MIX**	97 ->	GF0266	std			GF0190	std	PRO				**CIAO 50 MIX**	97->
50	**CIAO 50 con variatore**		GF0151	std	PRO		GF0190	std	PRO		F1200		**CIAO 50 con variatore**	
50	**CIAO 50 con variatore (ruote in lega)**	87 ->	GF0152	std	FTR	PRO	GF0190	std	PRO		F1200		**CIAO 50 con variatore (ruote in lega)**	87->
50	**GRILLO 50**	89 ->	GF0152	std	FTR	PRO	GF0190	std	PRO		F1199	F1196	**GRILLO 50**	89->
50	**GRILLO 50 con variatore**	89 ->	GF0152	std	FTR	PRO	GF0190	std	PRO		F1200		**GRILLO 50 con variatore**	89->
50	**P1 50**	94 ->	GF0260	std			GF0260	std					**P1 50**	94->
50	**SI 50**		GF0151	std	PRO		GF0190	std	PRO		F1199	F1196	**SI 50**	
50	**SI 50 MIX**	97 ->	GF0266	std			GF0190	std	PRO				**SI 50 MIX**	97->
50	**SI 50 con variatore (ruote in lega)**	80 ->	GF0152	std	FTR	PRO	GF0190	std	PRO		F1200		**SI 50 con variatore (ruote in lega)**	80->
50	**SUPER BRAVO 50**	85 ->	GF0151	std	PRO		GF0190	std	PRO				**SUPER BRAVO 50**	85->
50	**SUPERBRAVO 50 - 3 Marce**	87 ->	GF0152	std	FTR	PRO	GF0234	std	FTR				**SUPERBRAVO 50 - 3 Marce**	87->
50	**VESPINO 50**	-> 79	GF0151	std	PRO		GF0215	std					**VESPINO 50**	-> 79
50	**VESPINO 50**	80 ->	GF0152	std	FTR	PRO	GF0215	std					**VESPINO 50**	80->

POLARIS

POLARIS

cc	Modello / Model / Modeles / Modelo / Modell	dfd		Gamma / Range						Gamma / Range				Gamma Range	Gamma Range	Gamma / Range	Modello / Model / Modeles / Modelo / Modell	
elect	**RANGER ELECTRIC**	•	10 -> 17	FD0492	SV					FD0435	SV	BV					**RANGER ELECTRIC**	10-> 17
elect	**RANGER ELECTRIC**	•	18 -> 20	FD0492	SV					FD0492	SV						**RANGER ELECTRIC**	18-> 20
elect	**RANGER EV**	•	15	FD0492	SV					FD0435	SV	BV					**RANGER EV**	15
	RANGER 11 (series 11)	•	90 -> 12							FD0435	SV	BV					**RANGER 11 (series 11)**	90-> 12
	RANGER 2X4, 4X6 (series 10)	•	90 -> 12							FD0435	SV	BV					**RANGER 2X4, 4X6 (series 10)**	90-> 12
	RANGER 4X4 (series 10)	•	90 -> 12							FD0302	SV	BV					**RANGER 4X4 (series 10)**	90-> 12
	RANGER 6X6 (series 10)	•	90 -> 12							FD0302	SV	BV					**RANGER 6X6 (series 10)**	90-> 12
	SCRAMBLER (3 wheeler)	•	85 -> 86	GF1200	std	FTR	PRO										**SCRAMBLER (3 wheeler)**	85-> 86
	TRAIL BOSS	•	85 -> 87	GF1200	std	FTR	PRO										**TRAIL BOSS**	85-> 87
50	**OUTLAW 50**	•	08 -> 19	GF1253	std	FTR				GF1207	std						**OUTLAW 50**	08-> 19
50	**PREDATOR 50**	•	03 -> 07	GF1253	std	FTR				GF1207	std						**PREDATOR 50**	03-> 07
50	**SCRAMBLER 50**	•	01 -> 03	GF1253	std	FTR				GF1207	std						**SCRAMBLER 50**	01-> 03
90	**OUTLAW 90**	•	08 -> 14	GF1253	std	FTR				GF1207	std						**OUTLAW 90**	08-> 14
90	**PREDATOR 90**	•	03 -> 06	GF1253	std	FTR				GF1207	std						**PREDATOR 90**	03-> 06
90	**SCRAMBLER 90**	•	01 -> 12	GF1253	std	FTR				GF1207	std						**SCRAMBLER 90**	01-> 12
90	**SPORTSMAN 90**	•	01 -> 16	GF1253	std	FTR				GF1207	std						**SPORTSMAN 90**	01-> 16
110	**OUTLAW 110**	•	16 -> 19	GF1253	std	FTR				GF1207	std						**OUTLAW 110**	16-> 19
110	**SPORTSMAN 110**	•	12 -> 19	GF1253	std	FTR				GF1207	std						**SPORTSMAN 110**	12-> 19
150	**ACE 150**	•	17 -> 19	FD0080	SV	BV				FD0318	SV	BV					**ACE 150**	17-> 19
150	**RANGER 150**	•	19 -> 20	FD0080	SV	BV				FD0318	SV	BV					**RANGER 150**	19-> 20
200	**PHOENIX 200**	•	06 -> 20	FD0085	BD					GF1206	std	FTR					**PHOENIX 200**	06-> 20
200	**SAWTOOTH 200**	•	06 -> 08	FD0085	BD					GF1206	std	FTR					**SAWTOOTH 200**	06-> 08
250	**CYCLONE X 250**		87	GF1200	std	FTR	PRO										**CYCLONE X 250**	87
250	**TRAIL BLAZER 250**	•	98	FD0302	SV	BV				FD0279	SV	BV					**TRAIL BLAZER 250**	98
250	**TRAIL BLAZER 250**	•	06	FD0302	SV	BV				FD0346	SV	BV					**TRAIL BLAZER 250**	06
250	**TRAIL BLAZER 250 ES**	•	99 -> 04	FD0302	SV	BV				FD0294	SV	BV					**TRAIL BLAZER 250 ES**	99-> 04
250	**TRAIL BOSS 250**	•	98 -> 99	FD0302	SV	BV				FD0279	SV	BV					**TRAIL BOSS 250**	98-> 99
250	**XPLORER 250 4x4**	•	00	FD0302	SV	BV				FD0294	SV	BV					**XPLORER 250 4x4**	00
300	**HAWKEYE 300 2x4 / 4x4**	•	06	FD0302	SV	BV				FD0418	SV	BV					**HAWKEYE 300 2x4 / 4x4**	06
300	**HAWKEYE 300 2x4 E**	•	07 -> 11	FD0302	SV	BV				FD0302	SV	BV					**HAWKEYE 300 2x4 E**	07-> 11
300	**SPORTSMAN 300 4x4**	•	08 -> 10	FD0302	SV	BV				FD0302	SV	BV					**SPORTSMAN 300 4x4**	08-> 10
300	**XPLORER 300**	•	96 -> 00	FD0302	SV	BV				FD0279	SV	BV					**XPLORER 300**	96-> 00
300	**XPRESS 300**	•	98 -> 05	FD0302	SV	BV				FD0279	SV	BV					**XPRESS 300**	98-> 05
325	**HAWKEYE 325 2x4**	•	15	FD0302	SV	BV				FD0513	SV						**HAWKEYE 325 2x4**	15
325	**MAGNUM 325 2x4**	•	02 -> 05	FD0302	SV	BV				FD0346	SV	BV					**MAGNUM 325 2x4**	02-> 05
325	**MAGNUM 325 4x4**	•	00	FD0302	SV	BV				FD0294	SV	BV					**MAGNUM 325 4x4**	00
325	**RANGER 325 ETX**	•	15	FD0435	SV	BV				FD0435	SV	BV					**RANGER 325 ETX**	15
325	**SPORTSMAN 325 ACE EFI / EURO / HD**	•	15	FD0492	SV					FD0435	SV	BV					**SPORTSMAN 325 ACE EFI / EURO / HD**	15

dfd **DOPPIO FRENO A DISCO** *twin disc / 2 disques de frein nécessaires / 2 discos de freno se requieren / 2 Bremsscheiben erforderlich*

FRENO ANTERIORE *front brake / frein avant / freno delantero / vorne Bremse*

FRENO POSTERIORE *rear brake / frein arrier / freno trasero / hinten Bremse*

FRENO A MANO *hand brake / frein à main / freno de mano / Handbremse*

DISCO ANTERIORE *front disc / disque avant / disco delantero / vorne Bremsscheiben*

FRENO POSTERIORE *rear brake / frein arrier / freno trasero / hinten Bremse*

DISCO MAGGIORATO *oversize disc / disque oversize /disco oversize / oversize Bremsscheiben*

SUPPORTO PINZA *bracket / pattes de déport / soporte de pinza / Bremssatelträger*

SERIE DISCHI FRIZIONE *clutch set / jeu d'embrayage / jeugo d'embrague / Kupplungsatz*

SERIE MOLLE / *clutch spring set / ressort d'embrayage / jeugo muelles d'embrague / Kupplungsatzfedern*

POLARIS

cc	Modello / Model / Modeles / Modelo / Modell	dfd		Gamma / Range						Gamma / Range					Gamma Range		Gamma Range				Gamma / Range										Modello / Model / Modeles / Modelo / Modell	
325	SPORTSMAN 325 ETX EFI	•	15	FD0302	SV	BV				FD0513	SV																					SPORTSMAN 325 ETX EFI	15
325	SPORTSMAN ACE 325 EFI / EURO / HD / MD / EPS	•	15 -> 18	FD0492	SV					FD0435	SV	BV																				SPORTSMAN ACE 325 EFI / EURO / HD / MD / EPS	15->18
325	TRAIL BOSS 325	•	00 -> 05	FD0302	SV	BV				FD0294	SV	BV																				TRAIL BOSS 325	00->05
325	XPEDITION 325	•	00	FD0302	SV	BV				FD0294	SV	BV																				XPEDITION 325	00
325	XPEDITION 325	•	02	FD0302	SV	BV				FD0346	SV	BV																				XPEDITION 325	02
330	ATP 330 4x4	•	04 -> 07	FD0302	SV	BV				FD0302	SV	BV																				ATP 330 4x4	04->07
330	MAGNUM 330 2x4 / HDS	•	03	FD0302	SV	BV				FD0346	SV	BV																				MAGNUM 330 2x4 / HDS	03
330	MAGNUM 330 4x4	•	03 -> 04	FD0302	SV	BV				FD0346	SV	BV																				MAGNUM 330 4x4	03->04
330	TRAIL BLAZER 330 / INTL	•	08 -> 12	FD0302	SV	BV				FD0346	SV	BV																				TRAIL BLAZER 330 / INTL	08->12
330	TRAIL BLAZER 330 TRAIL BLAZER	•	04	FD0302	SV	BV				FD0294	SV	BV																				TRAIL BLAZER 330 TRAIL BLAZER	04
330	TRAIL BOSS 330 / INTL	•	08 -> 12	FD0302	SV	BV				FD0346	SV	BV																				TRAIL BOSS 330 / INTL	08->12
330	TRAIL BOSS 330 TRAIL BOSS	•	03 -> 07	FD0302	SV	BV				FD0294	SV	BV																				TRAIL BOSS 330 TRAIL BOSS	03->07
335	SPORTSMAN 335 SPORTSMAN	•	99 -> 00	FD0302	SV	BV				FD0294	SV	BV																				SPORTSMAN 335 SPORTSMAN	99->00
350	L 350 2x4 / 4x4	•	91 -> 93	FD0302	SV	BV				FD0279	SV	BV																				L 350 2x4 / 4x4	91->93
400	HAWKEYE 400 2x4 HO	•	11 -> 15	FD0302	SV	BV				FD0513	SV																					HAWKEYE 400 2x4 HO	11->15
400	RANGER 400 4x4	•	10 -> 14	FD0435	SV	BV				FD0435	SV	BV																				RANGER 400 4x4	10->14
400	SCRAMBLER 400	•	98 -> 02	FD0302	SV	BV				FD0294	SV	BV																				SCRAMBLER 400	98->02
400	SPORT 400	•	98	FD0302	SV	BV				FD0279	SV	BV																				SPORT 400	98
400	SPORT 400	•	99 -> 00	FD0302	SV	BV				FD0294	SV	BV																				SPORT 400	99->00
400	SPORTSMAN 400	•	01 -> 02	FD0302	SV	BV				FD0294	SV	BV																				SPORTSMAN 400	01->02
400	SPORTSMAN 400	•	03 -> 05	FD0302	SV	BV				FD0346	SV	BV																				SPORTSMAN 400	03->05
400	SPORTSMAN 400	•	08 -> 10	FD0302	SV	BV				FD0302	SV	BV																				SPORTSMAN 400	08->10
400	SPORTSMAN 400	•	11 -> 14	FD0302	SV	BV				FD0513	SV																					SPORTSMAN 400	11->14
400	TRAIL BLAZER 400	•	03	FD0302	SV	BV				FD0294	SV	BV																				TRAIL BLAZER 400	03
400	XPLORER 400	•	98	FD0302	SV	BV				FD0279	SV	BV																				XPLORER 400	98
400	XPLORER 400	•	99 -> 00	FD0302	SV	BV				FD0294	SV	BV																				XPLORER 400	99->00
425	MAGNUM 425 2x4	•	98	FD0302	SV	BV				FD0279	SV	BV																				MAGNUM 425 2x4	98
425	MAGNUM 425 4x4 / SWED	•	98	FD0302	SV	BV				FD0279	SV	BV																				MAGNUM 425 4x4 / SWED	98
425	XPEDITION 425 4x4	•	00	FD0302	SV	BV				FD0294	SV	BV																				XPEDITION 425 4x4	00
425	XPEDITION 425 4x4	•	02	FD0302	SV	BV				FD0346	SV	BV																				XPEDITION 425 4x4	02
450	OUTLAW 450 MXR	•	09	FD0530	SV					FD0302	SV	BV																				OUTLAW 450 MXR	09
450	OUTLAW 450 S	•	08 -> 09	FD0530	SV					FD0302	SV	BV																				OUTLAW 450 S	08->09
450	SPORTSMAN 450 / EPS QUAD	•	06 -> 16	FD0302	SV	BV				FD0346	SV	BV																				SPORTSMAN 450 / EPS QUAD	06->16
450	SPORTSMAN 450 HO / EFI / MD / TRACTOR	•	16 -> 20	FD0302	SV	BV				FD0513	SV																					SPORTSMAN 450 HO / EFI / MD / TRACTOR	16->20
455	DIESEL 455	•	99 -> 00	FD0302	SV	BV				FD0294	SV	BV																				DIESEL 455	99->00
500	ACE 500	•	17 -> 19	FD0435	SV	BV				FD0302	SV	BV																				ACE 500	17->19
500	ATP 500	•	04 -> 05	FD0302	SV	BV				FD0346	SV	BV																				ATP 500	04->05
500	BIG BOSS 500 6x6 SWED	•	98 -> 99	FD0302	SV	BV				FD0279	SV	BV																				BIG BOSS 500 6x6 SWED	98->99
500	MAGNUM 500 4x4 RMK	•	99 -> 01	FD0302	SV	BV				FD0294	SV	BV																				MAGNUM 500 4x4 RMK	99->01
500	MAGNUM 500 4x4 RMK	•	02 -> 05	FD0302	SV	BV				FD0346	SV	BV																				MAGNUM 500 4x4 RMK	02->05
500	OUTLAW 500	•	06 -> 09	FD0302	SV	BV				FD0302	SV	BV																				OUTLAW 500	06->09
500	PREDATOR 500	•	03 -> 05	FD0302	SV	BV				FD0302	SV	BV																				PREDATOR 500	03->05
500	PREDATOR 500 E	•	06 -> 09	FD0302	SV	BV				FD0346	SV	BV																				PREDATOR 500 E	06->09
500	RANGER 500 2x4 (carb)	•	08 -> 09	FD0492	SV					FD0435	SV	BV																				RANGER 500 2x4 (carb)	08->09
500	RANGER 500 2x4 / 4x4	•	06 -> 07	FD0435	SV	BV				FD0435	SV	BV																				RANGER 500 2x4 / 4x4	06->07
500	RANGER 500 4x4 EFI	•	06 -> 07	FD0435	SV	BV				FD0435	SV	BV																				RANGER 500 4x4 EFI	06->07
500	RANGER 500 4x4 EFI	•	10	FD0492	SV					FD0435	SV	BV																				RANGER 500 4x4 EFI	10
500	RANGER 500 EFI	•	10 -> 20	FD0435	SV	BV				FD0435	SV	BV																				RANGER 500 EFI	10->20
500	RANGER 500 EFI CREW MIDSIZE	•	13 -> 14	FD0492	SV					FD0435	SV	BV																				RANGER 500 EFI CREW MIDSIZE	13->14
500	SCRAMBLER 500	•	05 -> 12	FD0302	SV	BV				FD0346	SV	BV																				SCRAMBLER 500	05->12
500	SCRAMBLER 500 4x4	•	98 -> 04	FD0302	SV	BV				FD0294	SV	BV																				SCRAMBLER 500 4x4	98->04
500	SPORTSMAN 500	•	03 -> 05	FD0302	SV	BV				FD0346	SV	BV																				SPORTSMAN 500	03->05
500	SPORTSMAN 500 / 4X4	•	98 -> 04	FD0302	SV	BV				FD0294	SV	BV																				SPORTSMAN 500 / 4X4	98->04
500	SPORTSMAN 500 / 500RSE	•	98 -> 00	FD0302	SV	BV				FD0294	SV	BV																				SPORTSMAN 500 / 500RSE	98->00
500	SPORTSMAN 500 / SWED	•	98	FD0302	SV	BV				FD0279	SV	BV																				SPORTSMAN 500 / SWED	98
500	SPORTSMAN 500 / SWED / REM.ED	•	99 -> 02	FD0302	SV	BV				FD0294	SV	BV																				SPORTSMAN 500 / SWED / REM.ED	99->02
500	SPORTSMAN 500 6x6	•	06 -> 09	FD0302	SV	BV				FD0317	SV																					SPORTSMAN 500 6x6	06->09

dfd **DOPPIO FRENO A DISCO** *twin disc / 2 disques de frein nécessaires / 2 discos de freno se requieren / 2 Bremsscheiben erforderlich*

FRENO ANTERIORE *front brake / frein avant / freno delantero / vorne Bremse*

FRENO POSTERIORE *rear brake / frein arrier / freno trasero / hinten Bremse*

FRENO A MANO *hand brake / frein à main / freno de mano / Handbremse*

DISCO ANTERIORE *front disc / disque avant / disco delantero / vorne Bremsscheiben*

FRENO POSTERIORE *rear brake / frein arrier / freno trasero / hinten Bremse*

DISCO MAGGIORATO *oversize disc / disque oversize /disco oversize / oversize Bremsscheiben*

SUPPORTO PINZA *bracket / pattes de déport / soporte de pinza / Bremssatelträger*

SERIE DISCHI FRIZIONE *clutch set / jeu d'embrayage / jeugo d'embrague / Kupplungsatz*

SERIE MOLLE / *clutch spring set / ressort d'embrayage / jeugo muelles d'embrague / Kupplungsatzfedern*

POLARIS

cc	Modello / Model / Modeles / Modelo / Modell	dfd		Gamma / Range						Gamma / Range						Gamma Range		Gamma Range				Gamma / Range						Modello / Model / Modeles / Modelo / Modell	
500	SPORTSMAN 500 EFI TOURING	•	08 -> 09	FD0302	SV	BV				FD0302	SV	BV																SPORTSMAN 500 EFI TOURING	08->09
500	SPORTSMAN 500 EFI TOURING QUAD	•	08 -> 09	FD0302	SV	BV				FD0346	SV	BV																SPORTSMAN 500 EFI TOURING QUAD	08->09
500	SPORTSMAN 500 EFI TRACTOR	•	09 -> 10	FD0302	SV	BV				FD0346	SV	BV																SPORTSMAN 500 EFI TRACTOR	09->10
500	SPORTSMAN 500 EFI X2 QUAD	•	08 -> 09	FD0302	SV	BV				FD0346	SV	BV																SPORTSMAN 500 EFI X2 QUAD	08->09
500	SPORTSMAN 500 FOREST TRACTOR	•	11 -> 14	FD0302	SV	BV				FD0513	SV																	SPORTSMAN 500 FOREST TRACTOR	11->14
500	SPORTSMAN 500 H.O. / EFI	•	06 -> 09	FD0302	SV	BV				FD0346	SV	BV																SPORTSMAN 500 H.O. / EFI	06->09
500	SPORTSMAN 500 H.O. / EFI	•	10 -> 12	FD0302	SV	BV				FD0513	SV																	SPORTSMAN 500 H.O. / EFI	10->12
500	SPORTSMAN 500 H.O. / EFI INTL	•	10	FD0302	SV	BV				FD0346	SV	BV																SPORTSMAN 500 H.O. / EFI INTL	10
500	SPORTSMAN 500 H.O. TOURING	•	10 -> 12	FD0302	SV	BV				FD0435	SV	BV																SPORTSMAN 500 H.O. TOURING	10->12
500	SPORTSMAN 500 H.O. TOURING INTL	•	10	FD0302	SV	BV				FD0346	SV	BV																SPORTSMAN 500 H.O. TOURING INTL	10
500	SPORTSMAN 500 SPORTSMAN EFI E	•	06	FD0302	SV	BV																						SPORTSMAN 500 SPORTSMAN EFI E	06
500	SPORTSMAN 500 X2	•	06 -> 09	FD0302	SV	BV				FD0302	SV	BV																SPORTSMAN 500 X2	06->09
500	SPORTSMAN 500 X2	•	10	FD0513	SV					FD0513	SV																	SPORTSMAN 500 X2	10
500	SPORTSMAN ACE 500	•	17	FD0435	SV	BV				FD0302	SV	BV																SPORTSMAN ACE 500	17
500	SPORTSMAN E 500	•	06 -> 09	FD0302	SV	BV				FD0346	SV	BV																SPORTSMAN E 500	06->09
500	SPORTSMAN XP 500	•	09 -> 10	FD0513	SV					FD0513	SV																	SPORTSMAN XP 500	09->10
500	SPORTSMANS 500 FOREST	•	11 -> 12	FD0302	SV	BV				FD0346	SV	BV																SPORTSMANS 500 FOREST	11->12
500	WORKER 500 4x4 EBS	•	98 -> 00	FD0302	SV	BV				FD0294	SV	BV																WORKER 500 4x4 EBS	98->00
500	XPLORER 500 4x4	•	97	FD0302	SV	BV				FD0279	SV	BV																XPLORER 500 4x4	97
525	OUTLAW 525 IRS	•	07 -> 11	FD0530	SV					FD0302	SV	BV																OUTLAW 525 IRS	07->11
525	OUTLAW 525 S	•	07 -> 11	FD0530	SV					FD0302	SV	BV																OUTLAW 525 S	07->11
550	SPORTSMAN 550 EPS / INTL / X2 / XP / HD	•	10 -> 14	FD0513	SV					FD0513	SV																	SPORTSMAN 550 EPS / INTL / X2 / XP / HD	10->14
550	SPORTSMAN 550 EPS TOURING	•	10 -> 14	FD0513	SV					FD0513	SV																	SPORTSMAN 550 EPS TOURING	10->14
550	SPORTSMAN 550 FOREST	•	11 -> 14	FD0513	SV					FD0513	SV																	SPORTSMAN 550 FOREST	11->14
570	ACE 570 EPS	•	16 -> 19	FD0492	SV					FD0435	SV	BV																ACE 570 EPS	16->19
570	RANGER 570	•	15 -> 20	FD0435	SV	BV				FD0435	SV	BV																RANGER 570	15->20
570	RANGER 570 CREW EFI	•	14 -> 20	FD0492	SV					FD0435	SV	BV																RANGER 570 CREW EFI	14->20
570	RANGER 570 CREW FULL SIZE	•	15 -> 20	FD0492	SV					FD0492	SV																	RANGER 570 CREW FULL SIZE	15->20
570	RANGER 570 CREW FULL SIZE EPS	•	15 -> 20	FD0492	SV					FD0435	SV	BV																RANGER 570 CREW FULL SIZE EPS	15->20
570	RANGER 570 FULL SIZE	•	18 -> 20	FD0492	SV					FD0435	SV	BV																RANGER 570 FULL SIZE	18->20
570	RZR 570 EFI	•	12 -> 20	FD0530	SV					FD0302	SV	BV																RZR 570 EFI	12->20
570	SPORTSMAN 570 6x6 / 6x6 TRACTOR	•	18 -> 19	FD0435	SV	BV				FD0513	SV																	SPORTSMAN 570 6x6 / 6x6 TRACTOR	18->19
570	SPORTSMAN 570 6x6 / 6x6 TRACTOR (MIDDLE BRAKE)		18 -> 19	FD0435	SV	BV				FD0513	SV																	SPORTSMAN 570 6x6 / 6x6 TRACTOR (MIDDLE BRAKE)	18->19
570	SPORTSMAN 570 ACE EFI / EURO	•	15 -> 18	FD0492	SV					FD0435	SV	BV																SPORTSMAN 570 ACE EFI / EURO	15->18
570	SPORTSMAN 570 EFI / XP EPS / MD / UTE HD	•	14 -> 20	FD0302	SV	BV				FD0513	SV																	SPORTSMAN 570 EFI / XP EPS / MD / UTE HD	14->20
570	SPORTSMAN 570 EFI EPS FOREST / TOURING TRACTOR	•	15 -> 17	FD0302	SV	BV				FD0346	SV	BV																SPORTSMAN 570 EFI EPS FOREST / TOURING TRACTOR	15->17
570	SPORTSMAN 570 EFI X2 EPS	•	15 -> 19	FD0435	SV	BV				FD0513	SV																	SPORTSMAN 570 EFI X2 EPS	15->19
570	SPORTSMAN 570 SP / SP TOURING	•	14 -> 20	FD0302	SV	BV				FD0513	SV																	SPORTSMAN 570 SP / SP TOURING	14->20
570	SPORTSMAN 570 TOURING EFI / INTL	•	14	FD0513	SV					FD0513	SV																	SPORTSMAN 570 TOURING EFI / INTL	14
570	SPORTSMAN 570 TRACTOR / PREMIUM	•	14 -> 20	FD0302	SV	BV				FD0513	SV																	SPORTSMAN 570 TRACTOR / PREMIUM	14->20
570	SPORTSMAN ACE 570	•	14 -> 16	FD0492	SV					FD0435	SV	BV																SPORTSMAN ACE 570	14->16
570	SPORTSMAN ACE 570 EFI /HD/SP	•	17 -> 18	FD0492	SV					FD0302	SV	BV																SPORTSMAN ACE 570 EFI /HD/SP	17->18
600	SPORTSMAN 600	•	03 -> 05	FD0302	SV	BV				FD0346	SV	BV																SPORTSMAN 600	03->05
700	RANGER 700 4x4 EFI	•	09	FD0492	SV					FD0435	SV	BV																RANGER 700 4x4 EFI	09
700	RANGER 700 4x4 EFI CREW	•	09	FD0492	SV					FD0492	SV																	RANGER 700 4x4 EFI CREW	09
700	RANGER 700 6x6 EFI	•	08	FD0435	SV	BV				FD0435	SV	BV																RANGER 700 6x6 EFI	08
700	RANGER 700 6x6 EFI	•	09	FD0492	SV					FD0435	SV	BV																RANGER 700 6x6 EFI	09
700	RANGER XP 700 4x4	•	08	FD0492	SV					FD0435	SV	BV																RANGER XP 700 4x4	08
700	SPORTSMAN 700	•	02 -> 07	FD0302	SV	BV				FD0346	SV	BV																SPORTSMAN 700	02->07
700	SPORTSMAN 700 X2 EFI	•	08 -> 09	FD0302	SV	BV				FD0302	SV	BV																SPORTSMAN 700 X2 EFI	08->09
800	RANGER 800 4x4 EFI	•	10 -> 13	FD0492	SV					FD0435	SV	BV																RANGER 800 4x4 EFI	10->13
800	RANGER 800 6x6 EFI	•	10 -> 16	FD0492	SV					FD0492	SV																	RANGER 800 6x6 EFI	10->16
800	RANGER 800 EFI CREW	•	10 -> 14	FD0492	SV					FD0492	SV																	RANGER 800 EFI CREW	10->14
800	RANGER 800 EFI MIDSIZE	•	13 -> 14	FD0435	SV	BV				FD0435	SV	BV																RANGER 800 EFI MIDSIZE	13->14
800	RANGER XP 800	•	12	FD0492	SV					FD0435	SV	BV																RANGER XP 800	12
800	RZR 800 EFI / INTL	•	08 -> 12	FD0530	SV					FD0302	SV	BV																RZR 800 EFI / INTL	08->12
800	RZR 4 800 EFI / EPS	•	10 -> 14	FD0492	SV					FD0435	SV	BV																RZR 4 800 EFI / EPS	10->14

dfd **DOPPIO FRENO A DISCO** *twin disc / 2 disques de frein nécessaires / 2 discos de freno se requieren / 2 Bremsscheiben erforderlich*

FRENO ANTERIORE *front brake / frein avant / freno delantero / vorne Bremse*

FRENO POSTERIORE *rear brake / frein arrier / freno trasero / hinten Bremse*

FRENO A MANO *hand brake / frein à main / freno de mano / Handbremse*

DISCO ANTERIORE *front disc / disque avant / disco delantero / vorne Bremsscheiben*

FRENO POSTERIORE *rear brake / frein arrier / freno trasero / hinten Bremse*

DISCO MAGGIORATO *oversize disc / disque oversize /disco oversize / oversize Bremsscheiben*

SUPPORTO PINZA *bracket / pattes de déport / soporte de pinza / Bremssatelträger*

SERIE DISCHI FRIZIONE *clutch set / jeu d'embrayage / jeugo d'embrague / Kupplungsatz*

SERIE MOLLE / *clutch spring set / ressort d'embrayage / jeugo muelles d'embrague / Kupplungsatzfedern*

POLARIS

cc	Modello / Model / Modeles / Modelo / Modell	dfd		Gamma / Range						Gamma / Range						Gamma Range		Gamma Range				Gamma / Range								Modello / Model / Modeles / Modelo / Modell	
800	RZR S 800 EFI	•	09 -> 14	FD0530	SV					FD0302	SV	BV																		RZR S 800 EFI	09->14
800	SPORTSMAN 800 6x6 EFI	•	10 -> 14	FD0302	SV	BV				FD0346	SV	BV																		SPORTSMAN 800 6x6 EFI	10->14
800	SPORTSMAN 800 6X6 FOREST	•	12	FD0302	SV	BV				FD0346	SV	BV																		SPORTSMAN 800 6X6 FOREST	12
800	SPORTSMAN 800 EFI	•	12	FD0513	SV					FD0513	SV																			SPORTSMAN 800 EFI	12
800	SPORTSMAN 800 EFI /HO	•	05 -> 08	FD0302	SV	BV				FD0346	SV	BV																		SPORTSMAN 800 EFI /HO	05->08
800	SPORTSMAN 800 EFI /HO	•	12 -> 14	FD0302	SV	BV				FD0513	SV																			SPORTSMAN 800 EFI /HO	12->14
800	SPORTSMAN 800 EFI TOURING	•	08 -> 09	FD0302	SV	BV				FD0302	SV	BV																		SPORTSMAN 800 EFI TOURING	08->09
800	SPORTSMAN 800 EFI TOURING INTL	•	08 -> 09	FD0302	SV	BV				FD0346	SV	BV																		SPORTSMAN 800 EFI TOURING INTL	08->09
800	SPORTSMAN 800 FOREST	•	12	FD0302	SV	BV				FD0513	SV																			SPORTSMAN 800 FOREST	12
800	SPORTSMAN 800 X2 EFI	•	07 -> 09	FD0302	SV	BV				FD0302	SV	BV																		SPORTSMAN 800 X2 EFI	07->09
850	SCRAMBLER 850 HO EPS/INT/MD/EU	•	13 -> 19	FD0513	SV					FD0513	SV																			SCRAMBLER 850 HO EPS/INT/MD/EU	13->19
850	SPORTSMAN 850 EPS TOURING	•	10 -> 15	FD0513	SV					FD0513	SV																			SPORTSMAN 850 EPS TOURING	10->15
850	SPORTSMAN 850 FOREST	•	11 -> 15	FD0513	SV					FD0513	SV																			SPORTSMAN 850 FOREST	11->15
850	SPORTSMAN 850 HIGH LIFTER	•	16 -> 20	FD0513	SV					FD0513	SV																			SPORTSMAN 850 HIGH LIFTER	16->20
850	SPORTSMAN 850 SP	•	16 -> 19	FD0513	SV					FD0513	SV																			SPORTSMAN 850 SP	16->19
850	SPORTSMAN XP 850 EPS	•	09 -> 15	FD0513	SV					FD0513	SV																			SPORTSMAN XP 850 EPS	09->15
850	SPORTSMAN XP 850 EPS INTL	•	09 -> 12	FD0513	SV					FD0513	SV																			SPORTSMAN XP 850 EPS INTL	09->12
850	SPORTSMAN XP 850 X2 EFI / SP / SP TOURING / MD	•	09 -> 19	FD0513	SV					FD0513	SV																			SPORTSMAN XP 850 X2 EFI / SP / SP TOURING / MD	09->19
900	ACE 900 EPS XC	•	17 -> 19	FD0492	SV					FD0435	SV	BV																		ACE 900 EPS XC	17->19
900	BRUTUS 900 HD	•	15 -> 18	FD0492	SV					FD0435	SV	BV																		BRUTUS 900 HD	15->18
900	RANGER 900 CREW XP	•	18	FD0492	SV																									RANGER 900 CREW XP	18
900	RANGER DIESEL 900	•	12 -> 15	FD0492	SV					FD0435	SV	BV																		RANGER DIESEL 900	12->15
900	RANGER DIESEL 900 CREW	•	14 -> 16	FD0492	SV					FD0492	SV																			RANGER DIESEL 900 CREW	14->16
900	RANGER XP 900	•	13 -> 14	FD0492	SV					FD0435	SV	BV																		RANGER XP 900	13->14
900	RZR 900 50"	•	15 -> 20	FD0561	SV					FD0530	SV																			RZR 900 50"	15->20
900	RZR 4 900	•	15 -> 18	FD0492	SV					FD0435	SV	BV																		RZR 4 900	15->18
900	RZR S 900 60"	•	15 -> 20	FD0561	SV					FD0530	SV																			RZR S 900 60"	15->20
900	RZR XP 900 (2 seat)	•	11 -> 14	FD0492	SV					FD0435	SV	BV																		RZR XP 900 (2 seat)	11->14
900	RZR XP 4 900 (4 seat)	•	12 -> 14	FD0492	SV					FD0492	SV																			RZR XP 4 900 (4 seat)	12->14
900	RZR XP 4 900 JAGGED X (2 seat)	•	12 -> 13	FD0492	SV					FD0492	SV																			RZR XP 4 900 JAGGED X (2 seat)	12->13
925	RZR 925 TURBO PRO XP	•	20	FD0562	SV					FD0492	SV																			RZR 925 TURBO PRO XP	20
925	RZR 925 TURBO S / VELOCITY	•	20							FD0492	SV																			RZR 925 TURBO S / VELOCITY	20
925	RZR 925 XP TURBO S VELOCITY	•	19 -> 20	FD0562	SV					FD0530	SV																			RZR 925 XP TURBO S VELOCITY	19->20
925	RZR XP 925 TURBO / MD / TRACTOR / S	•	16 -> 20	FD0562	SV					FD0492	SV																			RZR XP 925 TURBO / MD / TRACTOR / S	16->20
925	RZR XP 4 925 TURBO / MD	•	16 -> 20	FD0562	SV					FD0492	SV																			RZR XP 4 925 TURBO / MD	16->20
925	RZR XP 4 925 TURBO S / VELOCITY	•	19 -> 20	FD0492	SV					FD0530	SV																			RZR XP 4 925 TURBO S / VELOCITY	19->20
1000	GENERAL 1000 all models / EPS	•	16 -> 20	FD0492	SV					FD0530	SV																			GENERAL 1000 all models / EPS	16->20
1000	GENERAL 4 1000 all models / EPS	•	17 -> 20	FD0492	SV					FD0530	SV																			GENERAL 4 1000 all models / EPS	17->20
1000	RANGER 1000 DIESEL CREW	•	15 -> 18	FD0492	SV					FD0492	SV																			RANGER 1000 DIESEL CREW	15->18
1000	RANGER 1000 DIESEL/EU	•	15 -> 18	FD0492	SV					FD0435	SV	BV																		RANGER 1000 DIESEL/EU	15->18
1000	RANGER 1000 PETROL / all models	•	19 -> 20	FD0492	SV					FD0530	SV																			RANGER 1000 PETROL / all models	19->20
1000	RANGER XP 1000 / CREW	•	17 -> 18	FD0492	SV					FD0492	SV																			RANGER XP 1000 / CREW	17->18
1000	RANGER XP 1000 / CREW	•	19 -> 20	FD0492	SV					FD0530	SV																			RANGER XP 1000 / CREW	19->20
1000	RANGER XP 1000 PETROL / all models	•	19 -> 20	FD0492	SV					FD0530	SV																			RANGER XP 1000 PETROL / all models	19->20
1000	RZR 1000 60" all options	•	16 -> 20	FD0561	SV					FD0530	SV																			RZR 1000 60" all options	16->20
1000	RZR 1000 RS1 (single seat)	•	18 -> 20	FD0492	SV					FD0492	SV																			RZR 1000 RS1 (single seat)	18->20
1000	RZR 4 1000 XP / MD	•	16 -> 18	FD0492	SV					FD0492	SV																			RZR 4 1000 XP / MD	16->18
1000	RZR S 1000 (2 seat) / 60" WIDTH	•	19 -> 20	FD0561	SV					FD0530	SV																			RZR S 1000 (2 seat) / 60" WIDTH	19->20
1000	RZR S4 1000 (4 seat) / 60" WIDTH	•	19 -> 20	FD0492	SV					FD0530	SV																			RZR S4 1000 (4 seat) / 60" WIDTH	19->20
1000	RZR XP 1000 all models	•	14 -> 20	FD0492	SV					FD0492	SV																			RZR XP 1000 all models	14->20
1000	SCRAMBLER 1000 MD/XP/EU/TRACTOR	•	15 -> 19	FD0513	SV					FD0513	SV																			SCRAMBLER 1000 MD/XP/EU/TRACTOR	15->19
1000	SCRAMBLER 1000 XP 55"	•	20	FD0530	SV					FD0513	SV																			SCRAMBLER 1000 XP 55"	20
1000	SPORTSMAN 1000 HIGH LIFTER	•	16 -> 20	FD0513	SV					FD0513	SV																			SPORTSMAN 1000 HIGH LIFTER	16->20
1000	SPORTSMAN 1000 MD/TOURING/XP/TRACTOR	•	15 -> 19	FD0513	SV					FD0513	SV																			SPORTSMAN 1000 MD/TOURING/XP/TRACTOR	15->19
1000	SPORTSMAN 1000 XP 55"	•	20	FD0530	SV					FD0513	SV																			SPORTSMAN 1000 XP 55"	20
1000	SPORTSMAN 1000 XP	•	16 -> 19	FD0302	SV	BV				FD0513	SV																			SPORTSMAN 1000 XP	16->19

dfd **DOPPIO FRENO A DISCO** *twin disc / 2 disques de frein nécessaires / 2 discos de freno se requieren / 2 Bremsscheiben erforderlich*

FRENO ANTERIORE *front brake / frein avant / freno delantero / vorne Bremse*

FRENO POSTERIORE *rear brake / frein arrier / freno trasero / hinten Bremse*

FRENO A MANO *hand brake / frein à main / freno de mano / Handbremse*

DISCO ANTERIORE *front disc / disque avant / disco delantero / vorne Bremsscheiben*

FRENO POSTERIORE *rear brake / frein arrier / freno trasero / hinten Bremse*

DISCO MAGGIORATO *oversize disc / disque oversize /disco oversize / oversize Bremsscheiben*

SUPPORTO PINZA *bracket / pattes de déport / soporte de pinza / Bremssatelträger*

SERIE DISCHI FRIZIONE *clutch set / jeu d'embrayage / jeugo d'embrague / Kupplungsatz*

SERIE MOLLE / *clutch spring set / ressort d'embrayage / jeugo muelles d'embrague / Kupplungsatzfedern*

POLINI

cc	Modello / Model / Modeles / Modelo / Modell	dfd		Gamma / Range						Gamma / Range					Gamma Range		Gamma Range				Gamma / Range										Modello / Model / Modeles / Modelo / Modell	
50	**CROSS 50**		99 ->	FD0252	SD	BD				FD0252	SD	BD																			**CROSS 50**	99->
50	**X1- X2 50 R**		04 ->	FD0372	SD					FD0372	SD																				**X1- X2 50 R**	04->
65	**X5 65 RP**		05 ->	FD0372	SD					FD0372	SD																				**X5 65 RP**	05->

PRAGA

cc	Modello / Model / Modeles / Modelo / Modell	dfd		Gamma / Range						Gamma / Range					Gamma Range		Gamma Range				Gamma / Range										Modello / Model / Modeles / Modelo / Modell	
250	**ED 250**		99 ->	FD0186	X01	SD	BD			FD0206	X01	SD	BD																		**ED 250**	99->
610	**CD 610**		99 ->	FD0186	X01	SD	BD			FD0206	X01	SD	BD																		**CD 610**	99->

PUCH

cc	Modello / Model / Modeles / Modelo / Modell	dfd		Gamma / Range						Gamma / Range					Gamma Range		Gamma Range				Gamma / Range										Modello / Model / Modeles / Modelo / Modell	
30	**MAXI 30 all models**			GF1143	std					GF1143	std																				**MAXI 30 all models**	
40	**MAXI 40 all models**			GF1143	std					GF1143	std																				**MAXI 40 all models**	
50	**BORRASCA 50**			GF1155	std					GF1155	std																				**BORRASCA 50**	
50	**CONDOR 50**			FD0142	BD	BA				GF1154	std	FTR									F1576/3	A								**CONDOR 50**	
50	**DS 50**			GF1022	std					GF1022	std										F1576/2	A								**DS 50**	
50	**DZS 50**			GF1022	std					GF1022	std																				**DZS 50**	
50	**GTL 50**			FD0031	BT					GF1143	std																				**GTL 50**	
50	**IMOLA 50**																				F1576/3	A								**IMOLA 50**	
50	**K2 50**			GF1144	std					GF1144	std																				**K2 50**	
50	**K25 50**			GF1144	std					GF1144	std																				**K25 50**	
50	**K3T 50**			GF1144	std					GF1144	std																				**K3T 50**	
50	**KA 50**			GF1144	std					GF1144	std																				**KA 50**	
50	**M 50**																				F1576/3	A								**M 50**	
50	**MC 50**																				F1576/2	A								**MC 50**	
50	**MINICROSS 50**			GF1155	std					GF1155	std																				**MINICROSS 50**	
50	**MONZA 50**		83	GF1154	std	FTR				GF1154	std	FTR									F1576/3	A								**MONZA 50**	83
50	**MONZA 50**		84							GF1156	std										F1576/3	A								**MONZA 50**	84
50	**MONZA 50**		85	FD0142	BD	BA				GF1156	std										F1576/3	A								**MONZA 50**	85
50	**MONZA 50**		86 ->	FD0142	BD	BA				GF1156	std																				**MONZA 50**	86->
50	**MONZA 50 (ruote in lega 160x17)**		84 ->	GF1156	std					GF1156	std																				**MONZA 50 (ruote in lega 160x17)**	84->
50	**MONZA 50 4 GP all models**			GF1143	std					GF1143	std																				**MONZA 50 4 GP all models**	
50	**MONZA 50 4 SL**			GF1143	std					GF1143	std																				**MONZA 50 4 SL**	
50	**MS 50**			GF1002	std					GF1002	std										F1576/2	A								**MS 50**	
50	**MS 50 L**		88 ->	GF1002	std					GF1002	std																				**MS 50 L**	88->
50	**MS 50 P**			GF1144	std					GF1144	std																				**MS 50 P**	
50	**MV 50**																				F1576/2	A								**MV 50**	
50	**RADICAL 50**		94 ->	GF0260	std					GF0260	std																				**RADICAL 50**	94->
50	**RANGER 50**																				F1576/3	A								**RANGER 50**	
50	**ROLLER DS 50 K**			GF1022	std					GF1022	std																				**ROLLER DS 50 K**	
50	**VS 50**			GF1022	std					GF1022	std																				**VS 50**	
50	**VZ 50**																				F1576/2	A								**VZ 50**	
75	**COBRA 75**		85 ->	FD0142	BD	BA				GF1154	std	FTR																			**COBRA 75**	85->
75	**LIDO 75 (scooter)**		86 ->	GF1233	std					GF1233	std																				**LIDO 75 (scooter)**	86->
80	**80 /6**			FD0031	BT					GF1143	std																				**80 /6**	
80	**COBRA 80**		84 ->	FD0142	BD	BA				GF1154	std	FTR																			**COBRA 80**	84->
80	**GS 80 V**		83 ->	GF0200	std	FTR				GF0200	std	FTR																			**GS 80 V**	83->
80	**MAXI 80**		88 ->	FD0069	BT					FD0012	TS	BT																			**MAXI 80**	88->
80	**MAXI 80 EXECUTIVE**		88 ->	GF0210	std	FTR	PRO			GF1151	std																				**MAXI 80 EXECUTIVE**	88->
125	**125**		87 ->	FD0091	BT	BD																									**125**	87->
125	**FS 125 REGOLARITA**		83 ->	GF0200	std	FTR				GF0200	std	FTR																			**FS 125 REGOLARITA**	83->
250	**CROSS 250**		86 ->	FD0012	B4R	TS	BT			FD0048	BT																				**CROSS 250**	86->
250	**F5 250**		84 ->	GF0200	std	FTR																									**F5 250**	84->

dfd **DOPPIO FRENO A DISCO** *twin disc / 2 disques de frein nécessaires / 2 discos de freno se requieren / 2 Bremsscheiben erforderlich*

FRENO ANTERIORE *front brake / frein avant / freno delantero / vorne Bremse*

FRENO POSTERIORE *rear brake / frein arrier / freno trasero / hinten Bremse*

FRENO A MANO *hand brake / frein à main / freno de mano / Handbremse*

DISCO ANTERIORE *front disc / disque avant / disco delantero / vorne Bremsscheiben*

FRENO POSTERIORE *rear brake / frein arrier / freno trasero / hinten Bremse*

DISCO MAGGIORATO *oversize disc / disque oversize /disco oversize / oversize Bremsscheiben*

SUPPORTO PINZA *bracket / pattes de déport / soporte de pinza / Bremssatelträger*

SERIE DISCHI FRIZIONE *clutch set / jeu d'embrayage / jeugo d'embrague / Kupplungsatz*

SERIE MOLLE / *clutch spring set / ressort d'embrayage / jeugo muelles d'embrague / Kupplungsatzfedern*

PUCH

cc	Modello / Model / Modeles / Modelo / Modell	dfd		Gamma / Range						Gamma / Range					Gamma Range	Gamma Range		Gamma / Range		Modello / Model / Modeles / Modelo / Modell	
250	**F5 250 REGOLARITA**		83 ->	GF0204	std					GF0201	std									**F5 250 REGOLARITA**	83->
250	**HFE 250**		86 ->	FD0012	B4R	TS	BT			GF0201	std									**HFE 250**	86->
250	**MC 250 VHS W**		83 ->	GF0204	std					GF0201	std									**MC 250 VHS W**	83->
347	**CROSS 347**		-> 81	GF0204	std					GF0208	std									**CROSS 347**	-> 81
347	**FS 347 REGOLARITA**		-> 83	GF0204	std					GF0201	std									**FS 347 REGOLARITA**	-> 83
348	**348**			FD0031	BT															**348**	
496	**MC 496**		-> 83	GF0204	std					GF0201	std									**MC 496**	-> 83
504	**504**			FD0031	BT															**504**	
506	**506**			FD0031	BT															**506**	
560	**560 (Motore Rotax)**			FD0031	BT															**560 (Motore Rotax)**	
600	**ENDURO 600 4 VALVES**		85 ->	FD0012	B4R	TS	BT			FD0012	TS	BT								**ENDURO 600 4 VALVES**	85->

QUADZILLA

cc	Modello / Model / Modeles / Modelo / Modell	dfd		Gamma / Range						Gamma / Range					Gamma Range	Gamma Range		Gamma / Range		Modello / Model / Modeles / Modelo / Modell	
140	**WK 140**		06 -> 08	FD0522	BT					FD0524	BD									**WK 140**	06->08
250	**XRV 250 E**	•	06 -> 07	FD0433	BA					FD0434	SV									**XRV 250 E**	06->07
250	**XRV 250 OFF ROAD**	•	06 -> 07	FD0433	BA					FD0434	SV									**XRV 250 OFF ROAD**	06->07

RAPIDO

cc	Modello / Model / Modeles / Modelo / Modell	dfd		Gamma / Range						Gamma / Range					Gamma Range	Gamma Range		Gamma / Range		Modello / Model / Modeles / Modelo / Modell	
50	**SCRENNA 50**			GF0256	std					GF1200	std	FTR	PRO							**SCRENNA 50**	

REAL

cc	Modello / Model / Modeles / Modelo / Modell	dfd		Gamma / Range						Gamma / Range					Gamma Range	Gamma Range		Gamma / Range		Modello / Model / Modeles / Modelo / Modell	
80	**NEVADA 80 SPORT**			FD0031	BT															**NEVADA 80 SPORT**	

RIEJU

cc	Modello / Model / Modeles / Modelo / Modell	dfd		Gamma / Range						Gamma / Range					Gamma Range	Gamma Range		Gamma / Range		Modello / Model / Modeles / Modelo / Modell	
50	**DRAC 50**		92	FD0074	BD	BA												F1529	A AC S SRS	MO610F	**DRAC 50**	92
50	**DRAC 50**		93 -> 96	FD0074	BD	BA															**DRAC 50**	93->96
50	**DRAC 50**		97 ->	FD0094	BT	SD	BD			FD0094	BT	SD									**DRAC 50**	97->
50	**DRAC 50 (SPAIN)**																	F1540	A AC ACM R SR SRM SRS	MO613F	**DRAC 50 (SPAIN)**	
50	**DRAC 50 AM**		97 -> 99	FD0094	BT	SD	BD			FD0094	BT	SD									**DRAC 50 AM**	97->99
50	**DRAC 50 RR**		94 -> 96	FD0094	BT	SD	BD			FD0094	BT	SD									**DRAC 50 RR**	94->96
50	**DRAC 50 TRAIL**		93 -> 94	FD0094	BT	SD	BD			FD0094	BT	SD									**DRAC 50 TRAIL**	93->94
50	**FD4 50 SUPER MARATON**		85 ->	FD0094	BT	SD	BD											F1529	A AC S SRS	MO610F	**FD4 50 SUPER MARATON**	85->
50	**FIRST 50 H2O**		97 ->	FD0094	BT	SD	BD								DF4001	A					**FIRST 50 H2O**	97->
50	**MARATHON 50**		74 ->	GF1241	std					GF1241	std							F1522	A		**MARATHON 50**	74->
50	**MRT-PRO 50**		09 -> 12	FD0256	TS	BT				FD0077	BT							F1540	A AC ACM R SR SRM SRS	MO613F	**MRT-PRO 50**	09->12
50	**MRT-PRO 50 SUPERMOTARD**		09 -> 12	FD0256	TS	BT				FD0077	BT							F1540	A AC ACM R SR SRM SRS	MO613F	**MRT-PRO 50 SUPERMOTARD**	09->12
50	**MRX 50 PRO**		05 ->	FD0162	BT					FD0094	BT	SD						F1540	A AC ACM R SR SRM SRS	MO613F	**MRX 50 PRO**	05->
50	**MRX 50 RACING**		02 ->	FD0094	BT	SD	BD			FD0094	BT	SD						F1540	A AC ACM R SR SRM SRS	MO613F	**MRX 50 RACING**	02->
50	**NKD 50**		05 ->	FD0334	BE	BA				FD0094	BT	SD						F1521	A		**NKD 50**	05->
50	**RACING 50 SPECIAL EDITION**		01 ->	FD0162	BT					FD0094	BT	SD									**RACING 50 SPECIAL EDITION**	01->
50	**RR 50 AM 5**		97 ->	FD0094	BT	SD	BD			FD0094	BT	SD									**RR 50 AM 5**	97->
50	**RR 50 AM 6 AUTOMIX**		97 -> 00	FD0094	BT	SD	BD			FD0094	BT	SD									**RR 50 AM 6 AUTOMIX**	97->00
50	**RR 50 AM 6 SUPERMOTARD**		97 -> 98	FD0094	BT	SD	BD			FD0094	BT	SD									**RR 50 AM 6 SUPERMOTARD**	97->98
50	**RRX 50**		08 ->	FD0094	BT	SD	BD			FD0094	BT	SD									**RRX 50**	08->
50	**RRX 50 SPIKE**		08 ->	FD0094	BT	SD	BD			FD0094	BT	SD									**RRX 50 SPIKE**	08->

dfd **DOPPIO FRENO A DISCO** *twin disc / 2 disques de frein nécessaires / 2 discos de freno se requieren / 2 Bremsscheiben erforderlich*

FRENO ANTERIORE *front brake / frein avant / freno delantero / vorne Bremse*

FRENO POSTERIORE *rear brake / frein arrier / freno trasero / hinten Bremse*

FRENO A MANO *hand brake / frein à main / freno de mano / Handbremse*

DISCO ANTERIORE *front disc / disque avant / disco delantero / vorne Bremsscheiben*

FRENO POSTERIORE *rear brake / frein arrier / freno trasero / hinten Bremse*

DISCO MAGGIORATO *oversize disc / disque oversize /disco oversize / oversize Bremsscheiben*

SUPPORTO PINZA *bracket / pattes de déport / soporte de pinza / Bremssatelträger*

SERIE DISCHI FRIZIONE *clutch set / jeu d'embrayage / jeugo d'embrague / Kupplungsatz*

SERIE MOLLE / *clutch spring set / ressort d'embrayage / jeugo muelles d'embrague / Kupplungsatzfedern*

RIEJU

cc	Modello / Model / Modeles / Modelo / Modell	dfd		Gamma / Range						Gamma / Range					Gamma Range		Gamma Range			Gamma / Range										Modello / Model / Modeles / Modelo / Modell	
50	**RS1 50**		89 ->	FD0094	BT	SD	BD			FD0094	BT	SD								F1529	A	AC	S	SRS				MO610F	**RS1 50**	89->
50	**RS1 50 CASTROL**		01 ->	FD0195	BT	SE				FD0094	BT	SD								F1540	A	AC	ACM	R	SR	SRM	SRS	MO613F	**RS1 50 CASTROL**	01->
50	**RS1 50 EVOLUTION**		96 -> 00	FD0094	BT	SD	BD			FD0094	BT	SD								F1540	A	AC	ACM	R	SR	SRM	SRS	MO613F	**RS1 50 EVOLUTION**	96->00
50	**RS2 50 MATRIX**		03 ->	FD0334	BE	BA				FD0094	BT	SD								F1540	A	AC	ACM	R	SR	SRM	SRS	MO613F	**RS2 50 MATRIX**	03->
50	**RV 50**			FD0094	BT	SD	BD																						**RV 50**	
50	**SMX 50**		02 ->	FD0094	BT	SD	BD			FD0094	BT	SD								F1540	A	AC	ACM	R	SR	SRM	SRS	MO613F	**SMX 50**	02->
50	**SMX 50 (pinza Grimeca)**		02	FD0162	BT					FD0094	BT	SD								F1540	A	AC	ACM	R	SR	SRM	SRS	MO613F	**SMX 50 (pinza Grimeca)**	02
50	**SMX 50 (pinza Grimeca)**		03 ->	FD0162	BT					FD0094	BT	SD																	**SMX 50 (pinza Grimeca)**	03->
50	**SMX 50 PRO**		08 ->	FD0256	TS	BT				FD0094	BT	SD																	**SMX 50 PRO**	08->
50	**SPIKE 50**		02 ->	FD0094	BT	SD	BD			FD0094	BT	SD								F1540	A	AC	ACM	R	SR	SRM	SRS	MO613F	**SPIKE 50**	02->
50	**SPIKE 50 RACING**		02 ->	FD0162	BT					FD0094	BT	SD																	**SPIKE 50 RACING**	02->
50	**TANGO 50**		08 ->	FD0256	TS	BT				FD0094	BT	SD																	**TANGO 50**	08->
50	**WINDY 50**		97 ->	FD0094	BT	SD	BD																						**WINDY 50**	97->
75	**K6 75 LC STRADA**		87 ->	FD0094	BT	SD	BD																						**K6 75 LC STRADA**	87->
75	**P6 75 LC STRADA**		87 ->	FD0094	BT	SD	BD																						**P6 75 LC STRADA**	87->
80	**MR 80**		95 ->	FD0142	BD	BA				GF1156	std																		**MR 80**	95->
80	**RR 80**		97 ->	FD0094	BT	SD	BD																						**RR 80**	97->
80	**RST 80**		91 ->	FD0094	BT	SD	BD			FD0094	BT	SD																	**RST 80**	91->
125	**MRX 125**		03 ->	FD0094	BT	SD	BD			FD0094	BT	SD																	**MRX 125**	03->
125	**MRX 125 (pinza Grimeca)**		03 ->	FD0162	BT					FD0094	BT	SD																	**MRX 125 (pinza Grimeca)**	03->
125	**RR 125**		96 ->	FD0094	BT	SD	BD			FD0094	BT	SD																	**RR 125**	96->
125	**RS2 125 NKD**		06	FD0355	BT					FD0085	BT																		**RS2 125 NKD**	06
125	**RS2 125 PRO**		08 ->	FD0293	BE	BA				FD0094	BT	SD																	**RS2 125 PRO**	08->
125	**SMX 125**		03 ->	FD0094	BT	SD	BD			FD0094	BT	SD																	**SMX 125**	03->
125	**SMX 125 (pinza Grimeca)**		03 ->	FD0162	BT					FD0094	BT	SD																	**SMX 125 (pinza Grimeca)**	03->
125	**TANGO 125**		06 -> 07	FD0380	TS	BT				FD0094	BT	SD																	**TANGO 125**	06->07
125	**TANGO 125**		08 ->	FD0256	TS	BT				FD0094	BT	SD																	**TANGO 125**	08->
125	**TANGO 125 PRO**		08 ->	FD0256	TS	BT				FD0094	BT	SD																	**TANGO 125 PRO**	08->
450	**MRX 450**		08 ->	FD0186	X01	SD	BD			FD0348	X01	SD	BD																**MRX 450**	08->

RIXE

cc	Modello / Model / Modeles / Modelo / Modell	dfd		Gamma / Range						Gamma / Range					Gamma Range		Gamma Range			Gamma / Range										Modello / Model / Modeles / Modelo / Modell	
80	**RS 80 W**	•		FD0031	BT																								**RS 80 W**	

RIZZATO

cc	Modello / Model / Modeles / Modelo / Modell	dfd		Gamma / Range						Gamma / Range					Gamma Range		Gamma Range			Gamma / Range										Modello / Model / Modeles / Modelo / Modell	
50	**ATALA CALIFFONE 50 (ruota in lega)**			GF0153	std					GF0153	std																		**ATALA CALIFFONE 50 (ruota in lega)**	
50	**ATALA CALIFFONE 50 (ruota raggi)**			GF0152	std	FTR	PRO			GF0152	std	FTR	PRO																**ATALA CALIFFONE 50 (ruota raggi)**	
50	**ATALA CAROSELLO 50**		97 ->	FD0098	BE	BA																							**ATALA CAROSELLO 50**	97->
50	**ATALA HACKER 50**		95 ->	FD0196	BE	BA				GF1233	std																		**ATALA HACKER 50**	95->
50	**ATALA MASTER 50 (ruota in lega)**			GF0153	std					GF0153	std																		**ATALA MASTER 50 (ruota in lega)**	
50	**ATALA UNO 50 (ruota raggi)**			GF0151	std	PRO				GF0151	std	PRO																	**ATALA UNO 50 (ruota raggi)**	

ROTAX

cc	Modello / Model / Modeles / Modelo / Modell	dfd		Gamma / Range						Gamma / Range					Gamma Range		Gamma Range			Gamma / Range										Modello / Model / Modeles / Modelo / Modell	
125	**motori 125**		85 ->																	F1410	A	AC	CC						**motori 125**	85->
175	**motori 175**		83 ->																	F1409	A	AC	CC	R	SR				**motori 175**	83->
360	**motori 360**		85 ->																	F1408	A	AC	CC	R	SR				**motori 360**	85->
440	**motori 440**		85 ->																	F1408	A	AC	CC	R	SR				**motori 440**	85->

dfd **DOPPIO FRENO A DISCO** *twin disc / 2 disques de frein nécessaires / 2 discos de freno se requieren / 2 Bremsscheiben erforderlich*

FRENO ANTERIORE *front brake / frein avant / freno delantero / vorne Bremse*

FRENO POSTERIORE *rear brake / frein arrier / freno trasero / hinten Bremse*

FRENO A MANO *hand brake / frein à main / freno de mano / Handbremse*

DISCO ANTERIORE *front disc / disque avant / disco delantero / vorne Bremsscheiben*

FRENO POSTERIORE *rear brake / frein arrier / freno trasero / hinten Bremse*

DISCO MAGGIORATO *oversize disc / disque oversize /disco oversize / oversize Bremsscheiben*

SUPPORTO PINZA *bracket / pattes de déport / soporte de pinza / Bremssatelträger*

SERIE DISCHI FRIZIONE *clutch set / jeu d'embrayage / jeugo d'embrague / Kupplungsatz*

SERIE MOLLE / *clutch spring set / ressort d'embrayage / jeugo muelles d'embrague / Kupplungsatzfedern*

ROYAL ENFIELD

cc	Modello / Model / Modeles / Modelo / Modell	dfd		Gamma / Range						Gamma / Range					Gamma Range		Gamma Range			Gamma / Range									Modello / Model / Modeles / Modelo / Modell	
411	**HIMALAYAN 411**		19 -> 20	FD0186	TS	BT	X01	SD	BD	FD0206	TS	BT																		**HIMALAYAN 411**	19->20
500	**BULLET 500**		20	FD0186	TS	BT	X01	SD	BD	FD0206	TS	BT																		**BULLET 500**	20
500	**BULLET 500 TRIALS**		20	FD0186	TS	BT	X01	SD	BD	FD0206	TS	BT																		**BULLET 500 TRIALS**	20
500	**CLASSIC 500**		19	FD0186	TS	BT	X01	SD	BD	FD0206	TS	BT																		**CLASSIC 500**	19
535	**CONTINENTAL GT 535**		14 -> 17	FD0216	R01	SP	TS	BT	SH	FD0206	TS	BT																		**CONTINENTAL GT 535**	14->17
650	**CONTINENTAL GT 650**		20	FD0216	R01	SP	TS	BT	SH	FD0206	TS	BT																		**CONTINENTAL GT 650**	20
650	**INTERCEPTOR 650**		19 -> 20	FD0216	R01	SP	TS	BT	SH	FD0206	TS	BT																		**INTERCEPTOR 650**	19->20

SACHS

cc	Modello / Model / Modeles / Modelo / Modell	dfd		Gamma / Range						Gamma / Range					Gamma Range		Gamma Range			Gamma / Range									Modello / Model / Modeles / Modelo / Modell	
	SACHS			GF1286	std					GF1285	std																			**SACHS**	
50	**EKF ENGINE 50 4/5/6 SPEED (3 discs)**																		F1575/3	A									**EKF ENGINE 50 4/5/6 SPEED (3 discs)**	
50	**EKF ENGINE 50 4/5/6 SPEED (5 discs)**																		F1575/5	A									**EKF ENGINE 50 4/5/6 SPEED (5 discs)**	
50	**MAD ASS 50**		04 ->	FD0075	BT																									**MAD ASS 50**	04->
50	**MAD ASS 50 4T**		05 ->	FD0075	BT					FD0094	BT	SD																		**MAD ASS 50 4T**	05->
50	**motore 3M 50**																		F1574	A									**motore 3M 50**	
50	**motore 504 50**																		F1577	A									**motore 504 50**	
50	**SACHS-CASAL 50**																		F1578	A									**SACHS-CASAL 50**	
50	**SIS / FUEGO / LOTUS 50**		91 ->	GF1299	std					GF1299	std																			**SIS / FUEGO / LOTUS 50**	91->
80	**SA 80 LOTUS**			FD0031	BT																									**SA 80 LOTUS**	
80	**SV 80 LOTUS**	•		FD0012	B4R	TS	BT																							**SV 80 LOTUS**	
125	**ROADSTER 125 V2**		01 ->	FD0091	BT	BD																								**ROADSTER 125 V2**	01->
125	**X ROAD 125**		05 ->	FD0093	R01	SP	TS	BT		FD0165	BT								F1980	A									**X ROAD 125**	05->
125	**XTC 125**		00 -> 07	FD0093	R01	SP	TS	BT		FD0165	BT								F1980	A									**XTC 125**	00->07
125	**ZX 125**		99 ->	FD0091	BT	BD				FD0165	BT																			**ZX 125**	99->
125	**ZZ 125**		99 ->	FD0091	BT	BD				FD0165	BT																			**ZZ 125**	99->
500	**MAD ASS 500**	•	05 ->	FD0093	R01	SP	TS	BT		FD0165	BT																			**MAD ASS 500**	05->
650	**ROADSTER 650 V 1.6**		01 ->	FD0093	R01	SP	TS	BT		FD0165	BT																			**ROADSTER 650 V 1.6**	01->
800	**ROADSTER 800 V 2**	•	00 ->	FD0093	R01	SP	TS	BT		FD0165	BT																			**ROADSTER 800 V 2**	00->
805	**B 805**	•	02 ->	FD0093	R01	SP	TS	BT																						**B 805**	02->
805	**S 805**	•	03 ->	FD0093	R01	SP	TS	BT																						**S 805**	03->

SANGLAS

cc	Modello / Model / Modeles / Modelo / Modell	dfd		Gamma / Range						Gamma / Range					Gamma Range		Gamma Range			Gamma / Range									Modello / Model / Modeles / Modelo / Modell	
400	**Y 400**	•	79 -> 80	FD0012	B4R	TS	BT			FD0012	TS	BT																		**Y 400**	79->80
500	**S2 500**	•	79 -> 80	FD0012	B4R	TS	BT			FD0012	TS	BT																		**S2 500**	79->80

SCORPA

cc	Modello / Model / Modeles / Modelo / Modell	dfd		Gamma / Range						Gamma / Range					Gamma Range		Gamma Range			Gamma / Range									Modello / Model / Modeles / Modelo / Modell	
125	**SY 125 F**		03 ->	FD0292	X01	BD				FD0315	BD				DF5127	A		DF5128	A											**SY 125 F**	03->
125	**TY 125 (4T)**		05 ->	FD0292	X01	BD				FD0315	BD				DF5127	A		DF5128	A											**TY 125 (4T)**	05->
175	**SY 175 F RACING**		05 ->	FD0292	X01	BD				FD0315	BD				DF5127	A		DF5128	A											**SY 175 F RACING**	05->
250	**2S5 250 WORKS**		95 ->	FD0094	SD	BD				FD0094	SD	BD																		**2S5 250 WORKS**	95->
250	**SY 250**		00 ->	FD0292	X01	BD				FD0315	BD				DF5127	A		DF5128	A											**SY 250**	00->
250	**SY 250 LONG RIDE**		04 ->	FD0292	X01	BD				FD0315	BD				DF5127	A		DF5128	A											**SY 250 LONG RIDE**	04->
250	**SY 250 R**		05 ->	FD0292	X01	BD				FD0315	BD				DF5127	A		DF5128	A											**SY 250 R**	05->
280	**EASY RACE 280**		99 ->	FD0094	SD	BD				FD0094	SD	BD																		**EASY RACE 280**	99->

dfd **DOPPIO FRENO A DISCO** *twin disc / 2 disques de frein nécessaires / 2 discos de freno se requieren / 2 Bremsscheiben erforderlich*

FRENO ANTERIORE *front brake / frein avant / freno delantero / vorne Bremse*

FRENO POSTERIORE *rear brake / frein arrier / freno trasero / hinten Bremse*

FRENO A MANO *hand brake / frein à main / freno de mano / Handbremse*

DISCO ANTERIORE *front disc / disque avant / disco delantero / vorne Bremsscheiben*

FRENO POSTERIORE *rear brake / frein arrier / freno trasero / hinten Bremse*

DISCO MAGGIORATO *oversize disc / disque oversize /disco oversize / oversize Bremsscheiben*

SUPPORTO PINZA *bracket / pattes de déport / soporte de pinza / Bremssatelträger*

SERIE DISCHI FRIZIONE *clutch set / jeu d'embrayage / jeugo d'embrague / Kupplungsatz*

SERIE MOLLE / *clutch spring set / ressort d'embrayage / jeugo muelles d'embrague / Kupplungsatzfedern*

SHERCO

cc	Modello / Model / Modeles / Modelo / Modell	dfd		Gamma / Range						Gamma / Range					Gamma Range			Gamma Range					Gamma / Range										Modello / Model / Modeles / Modelo / Modell	
50	**ENDURO 50**		02 -> 06	FD0162	BT					FD0094	SD	BD																						**ENDURO 50**	02->06
50	**ENDURO 50 SE**		07 -> 13	FD0281	BD					FD0323	BD												F1540	A	AC	ACM	R	SR	SRM	SRS		MO613F	**ENDURO 50 SE**	07->13
50	**SUPERMOTARD 50**		02 -> 06	FD0162	BT					FD0094	SD	BD																						**SUPERMOTARD 50**	02->06
50	**SUPERMOTARD 50 SM**		07 -> 13	FD0281	BD					FD0323	BD												F1540	A	AC	ACM	R	SR	SRM	SRS		MO613F	**SUPERMOTARD 50 SM**	07->13
80	**80 0.8**		01 ->	FD0094	SD	BD				FD0094	SD	BD																						**80 0.8**	01->
125	**CITY CORP 125 4T ENDURO**		03 -> 07	FD0162	BT					FD0094	SD	BD			DF5112	A		DF5113	A															**CITY CORP 125 4T ENDURO**	03->07
125	**CITY CORP 125 4T SM**		03 -> 07	FD0162	BT					FD0094	SD	BD			DF5112	A		DF5113	A															**CITY CORP 125 4T SM**	03->07
125	**SE 125 1.25F**		10 -> 12	FD0281	BD					FD0323	BD																							**SE 125 1.25F**	10->12
125	**SE-R 125**		17 -> 19	FD0186	X01	SD	BD			FD0348	X01	SD	BD																						**SE-R 125**	17->19
125	**ST 125**		99	FD0012	TS	BT				FD0012	TS	BT			DF5112	A		DF5113	A															**ST 125**	99
125	**ST 125**		00 -> 01	FD0012	TS	BT				FD0012	TS	BT																							**ST 125**	00->01
125	**ST 125 (FORMULA CALIPER)**		13 -> 14	FD0481	SD	BD				FD0315	BD																							**ST 125 (FORMULA CALIPER)**	13->14
125	**ST 125 1.25**		01 -> 05	FD0094	SD	BD				FD0094	SD	BD																							**ST 125 1.25**	01->05
125	**ST 125 1.25**		06 -> 11	FD0292	X01	BD				FD0315	BD				DF5112	A		DF5113	A															**ST 125 1.25**	06->11
200	**ST 200 2.0**		99 -> 01	FD0094	SD	BD				FD0094	SD	BD																							**ST 200 2.0**	99->01
250	**SE 250 2.5 IF**		09 -> 11	FD0186	X01	SD	BD			FD0349	X01	SD	BD																							**SE 250 2.5 IF**	09->11
250	**SE 250 ENDURO 2.5 I**		06 -> 11	FD0186	X01	SD	BD			FD0349	X01	SD	BD		DF5115	A	AF	DF5116	A	AP															**SE 250 ENDURO 2.5 I**	06->11
250	**SE 250 F**		14 -> 19	FD0186	X01	SD	BD			FD0348	X01	SD	BD																							**SE 250 F**	14->19
250	**SE 250 F - F-R**		14 -> 19	FD0186	X01	SD	BD			FD0348	X01	SD	BD																							**SE 250 F - F-R**	14->19
250	**SE 250 I - F**		13	FD0186	X01	SD	BD			FD0348	X01	SD	BD																							**SE 250 I - F**	13
250	**SE 250 I / IR**		12 -> 13	FD0186	X01	SD	BD			FD0348	X01	SD	BD																							**SE 250 I / IR**	12->13
250	**SE 250 R**		14	FD0186	X01	SD	BD			FD0348	X01	SD	BD																							**SE 250 R**	14
250	**ST 250 (FORMULA CALIPER)**		13 -> 14	FD0481	SD	BD				FD0315	BD																							**ST 250 (FORMULA CALIPER)**	13->14
250	**ST 250 2.5**		99 -> 00	FD0094	SD	BD				FD0094	SD	BD																							**ST 250 2.5**	99->00
250	**ST 250 2.5**		01	FD0292	X01	BD				FD0315	BD				DF5112	A		DF5113	A															**ST 250 2.5**	01
290	**ST 290 (FORMULA CALIPER)**		13 -> 14	FD0481	SD	BD				FD0315	BD																							**ST 290 (FORMULA CALIPER)**	13->14
290	**ST 290 2.9**		-> 00	FD0094	SD	BD				FD0094	SD	BD																							**ST 290 2.9**	-> 00
290	**ST 290 2.9**		01	FD0292	X01	BD				FD0315	BD				DF5112	A		DF5113	A															**ST 290 2.9**	01
300	**SCF-R 300**		16 -> 19	FD0186	X01	SD	BD			FD0348	X01	SD	BD																							**SCF-R 300**	16->19
300	**SE 300 3.0 IF**		10 -> 11	FD0186	X01	SD	BD			FD0349	X01	SD	BD																							**SE 300 3.0 IF**	10->11
300	**SE 300 F - F-R**		14 -> 19	FD0186	X01	SD	BD			FD0348	X01	SD	BD																							**SE 300 F - F-R**	14->19
300	**SE 300 I - F**		13	FD0186	X01	SD	BD			FD0348	X01	SD	BD																							**SE 300 I - F**	13
300	**SE 300 I / IR**		12 -> 13	FD0186	X01	SD	BD			FD0348	X01	SD	BD																							**SE 300 I / IR**	12->13
300	**SE 300 R**		14 -> 19	FD0186	X01	SD	BD			FD0348	X01	SD	BD																							**SE 300 R**	14->19
300	**ST 300**		16 -> 19	FD0292	X01	BD				FD0315	BD																							**ST 300**	16->19
300	**ST 300 (FORMULA CALIPER)**		13 -> 14	FD0481	SD	BD				FD0315	BD																							**ST 300 (FORMULA CALIPER)**	13->14
320	**ST 320 3.2 4T**		05	FD0292	X01	BD				FD0315	BD				DF5112	A		DF5113	A															**ST 320 3.2 4T**	05
450	**ENDURO 450 4.5 I**		04	FD0186	X01	SD	BD			FD0114	X01	SD	BD		DF5115	A	AF	DF5116	A	AP															**ENDURO 450 4.5 I**	04
450	**ENDURO 450 4.5 I**		05 -> 11	FD0186	X01	SD	BD			FD0349	X01	SD	BD		DF5115	A	AF	DF5116	A	AP															**ENDURO 450 4.5 I**	05->11
450	**SE 450 F - F-R**		14 -> 19	FD0186	X01	SD	BD			FD0349	X01	SD	BD																							**SE 450 F - F-R**	14->19
450	**SE 450 IR**		12 -> 13	FD0186	X01	SD	BD			FD0349	X01	SD	BD																							**SE 450 IR**	12->13
450	**SM 450 4.5 SUPERMOTARD**		06 ->	FD0305	R01	SP	TS			FD0349	X01	SD	BD																							**SM 450 4.5 SUPERMOTARD**	06->
510	**SE 510 5.1 IR**		12 -> 13	FD0186	X01	SD	BD			FD0348	X01	SD	BD																							**SE 510 5.1 IR**	12->13
510	**SE 510 ENDURO 5.1 I**		06 -> 11	FD0186	X01	SD	BD			FD0349	X01	SD	BD		DF5115	A	AF	DF5116	A	AP															**SE 510 ENDURO 5.1 I**	06->11

SIAM

cc	Modello / Model / Modeles / Modelo / Modell	dfd		Gamma / Range						Gamma / Range					Gamma Range			Gamma Range					Gamma / Range										Modello / Model / Modeles / Modelo / Modell	
50	**FALCON 50**		97 ->	FD0196	BE	BA																												**FALCON 50**	97->
50	**MAT 50**		97 ->	FD0061	BT																													**MAT 50**	97->
50	**SCROSS 50**		97 ->	FD0196	BE	BA																												**SCROSS 50**	97->
100	**MAT 100**		97 ->	FD0061	BT																													**MAT 100**	97->

dfd **DOPPIO FRENO A DISCO** *twin disc / 2 disques de frein nécessaires / 2 discos de freno se requieren / 2 Bremsscheiben erforderlich*

FRENO ANTERIORE *front brake / frein avant / freno delantero / vorne Bremse*

FRENO POSTERIORE *rear brake / frein arrier / freno trasero / hinten Bremse*

FRENO A MANO *hand brake / frein à main / freno de mano / Handbremse*

DISCO ANTERIORE *front disc / disque avant / disco delantero / vorne Bremsscheiben*

FRENO POSTERIORE *rear brake / frein arrier / freno trasero / hinten Bremse*

DISCO MAGGIORATO *oversize disc / disque oversize /disco oversize / oversize Bremsscheiben*

SUPPORTO PINZA *bracket / pattes de déport / soporte de pinza / Bremssattelträger*

SERIE DISCHI FRIZIONE *clutch set / jeu d'embrayage / jeugo d'embrague / Kupplungsatz*

SERIE MOLLE / *clutch spring set / ressort d'embrayage / jeugo muelles d'embrague / Kupplungsatzfedern*

SIAMOTO

cc	Modello / Model / Modeles / Modelo / Modell	dfd		Gamma / Range						Gamma / Range					Gamma Range		Gamma Range				Gamma / Range										Modello / Model / Modeles / Modelo / Modell	
50	**BIRDIE 50**		02 ->	FD0175	BA																											**BIRDIE 50**	02->
125	**BD - KD 125**		02 ->	FD0162	BT																											**BD - KD 125**	02->

SIMSON

cc	Modello / Model / Modeles / Modelo / Modell	dfd		Gamma / Range						Gamma / Range					Gamma Range		Gamma Range				Gamma / Range										Modello / Model / Modeles / Modelo / Modell	
50	**HABICT 50 CX**		01 ->	FD0012	B4R	TS	BT																									**HABICT 50 CX**	01->
50	**SCWALBE 50**			GF1098	std					GF1098	std																					**SCWALBE 50**	
50	**SPATZ 50**		99 ->	FD0012	B4R	TS	BT																									**SPATZ 50**	99->
50	**SPERBER 50**		99 ->	FD0012	B4R	TS	BT																									**SPERBER 50**	99->
50	**SR 50 /1 GAMMA**		94 ->	FD0094	BT	SD	BD			GF1098	std																					**SR 50 /1 GAMMA**	94->
50	**SR 50 CC/CCE/XG/XGE**			GF1098	std					GF1098	std																					**SR 50 CC/CCE/XG/XGE**	
50	**SR 50 GAMMA E**		94 ->	FD0094	BT	SD	BD			GF1098	std																					**SR 50 GAMMA E**	94->
50	**SR 50 XC/XCE**			FD0094	BT	SD	BD			GF1098	std																					**SR 50 XC/XCE**	
50	**STAR 50**		99 ->	FD0012	B4R	TS	BT																									**STAR 50**	99->
80	**IFA 80**		89 ->	FD0012	B4R	TS	BT																									**IFA 80**	89->
80	**SR 80 /1 GAMMA**		94 ->	FD0094	BT	SD	BD			GF1098	std																					**SR 80 /1 GAMMA**	94->
80	**SR 80 2 CE**		89 ->	FD0012	B4R	TS	BT																									**SR 80 2 CE**	89->
80	**SR 80 CC/CCE**			GF1098	std					GF1098	std																					**SR 80 CC/CCE**	
80	**SR 80 XCE**			FD0094	BT	SD	BD			GF1098	std																					**SR 80 XCE**	
83	**S 83 CX / OR**			FD0012	B4R	TS	BT																									**S 83 CX / OR**	
125	**RS 125**		01 ->	FD0091	BT	BD				FD0165	BT																					**RS 125**	01->
125	**SCHIKRA 125**		99 ->	FD0091	BT	BD				FD0012	TS	BT																				**SCHIKRA 125**	99->
125	**SM 125**		01 ->	FD0162	BT					FD0094	BT	SD																				**SM 125**	01->
125	**STAR 125**		99 ->	FD0094	BT	SD	BD																									**STAR 125**	99->

STOMP

cc	Modello / Model / Modeles / Modelo / Modell	dfd		Gamma / Range						Gamma / Range					Gamma Range		Gamma Range				Gamma / Range										Modello / Model / Modeles / Modelo / Modell	
125	**ELITE 125**		07 -> 09	FD0522	BT					FD0524	BD																					**ELITE 125**	07->09

SULA

cc	Modello / Model / Modeles / Modelo / Modell	dfd		Gamma / Range						Gamma / Range					Gamma Range		Gamma Range				Gamma / Range										Modello / Model / Modeles / Modelo / Modell	
50	**CITY BIRD 50**		99 ->	FD0175	BA					GF1200	std	FTR	PRO																			**CITY BIRD 50**	99->
50	**THUNDER BIRD 50**	•	99 ->	FD0085	BT	BD				GF1200	std	FTR	PRO																			**THUNDER BIRD 50**	99->
100	**THUNDER BIRD 100**	•	99 ->	FD0085	BT	BD				GF1200	std	FTR	PRO																			**THUNDER BIRD 100**	99->
125	**THUNDER BIRD 125**	•	99 ->	FD0085	BT	BD				GF1200	std	FTR	PRO																			**THUNDER BIRD 125**	99->

SUZUKI

cc	Modello / Model / Modeles / Modelo / Modell	dfd		Gamma / Range						Gamma / Range					Gamma Range		Gamma Range				Gamma / Range										Modello / Model / Modeles / Modelo / Modell	
50	**ALT 50 D/E**	•	83 -> 84							GF1225	std																					**ALT 50 D/E**	83->84
50	**CARNA 50**		90 ->	GF1226	std					GF1296	std																					**CARNA 50**	90->
50	**CL 50 D LOVE**		83 ->	GF1226	std					GF1225	std																					**CL 50 D LOVE**	83->
50	**CL 50 D SUZY**		83 ->	GF1226	std					GF1225	std																					**CL 50 D SUZY**	83->
50	**CP 50**		91 -> 94	GF1233	std					GF1233	std																					**CP 50**	91->94
50	**CP 50 CHF**		85 ->	GF1233	std					GF1233	std																					**CP 50 CHF**	85->
50	**CS 50 D**		83 ->	GF1225	std					GF1225	std																					**CS 50 D**	83->
50	**CS 50 Z ROADIE**		83 ->	GF1225	std					GF1225	std																					**CS 50 Z ROADIE**	83->
50	**DR 50 BIG**		89 -> 00	FD0094	SD	BD																									**DR 50 BIG**	89->00
50	**F 50**		71 ->	GF1146	std					GF1146	std																					**F 50**	71->
50	**F 50 SUZY**			GF1226	std					GF1226	std																					**F 50 SUZY**	

dfd **DOPPIO FRENO A DISCO** *twin disc / 2 disques de frein nécessaires / 2 discos de freno se requieren / 2 Bremsscheiben erforderlich*

FRENO ANTERIORE *front brake / frein avant / freno delantero / vorne Bremse*

FRENO POSTERIORE *rear brake / frein arrier / freno trasero / hinten Bremse*

FRENO A MANO *hand brake / frein à main / freno de mano / Handbremse*

DISCO ANTERIORE *front disc / disque avant / disco delantero / vorne Bremsscheiben*

FRENO POSTERIORE *rear brake / frein arrier / freno trasero / hinten Bremse*

DISCO MAGGIORATO *oversize disc / disque oversize /disco oversize / oversize Bremsscheiben*

SUPPORTO PINZA *bracket / pattes de déport / soporte de pinza / Bremssattelträger*

SERIE DISCHI FRIZIONE *clutch set / jeu d'embrayage / jeugo d'embrague / Kupplungsatz*

SERIE MOLLE / *clutch spring set / ressort d'embrayage / jeugo muelles d'embrague / Kupplungsatzfedern*

SUZUKI

cc	Modello / Model / Modeles / Modelo / Modell	dfd			Gamma / Range						Gamma / Range						Gamma Range				Gamma Range						Gamma / Range								Modello / Model / Modeles / Modelo / Modell	
50	**FR 50**		74 -> 81	GF1146	std					GF1146	std															F1956	A								**FR 50**	74->81
50	**FS 50 T - X SNIP**		81 ->	GF1226	std					GF1226	std																								**FS 50 T - X SNIP**	81->
50	**GS 50**		05	GF1196	std					GF1196	std															F1982	A							MO063F	**GS 50**	05
50	**GT 50**		77 -> 80							GF1146	std															F1982	A							MO051F	**GT 50**	77->80
50	**JR 50 all models**		78 -> 07	GF1255	std					GF1255	std															F1941	A							MO052F	**JR 50 all models**	78->07
50	**LT 50**	•	84 -> 87							GF1225	std																								**LT 50**	84->87
50	**LT-A 50 QUADMASTER**	•	01 -> 05	GF1226	std					GF1196	std																								**LT-A 50 QUADMASTER**	01->05
50	**LT-Z 50**	•	06 -> 20	GF1226	std					GF1196	std																								**LT-Z 50**	06->20
50	**OR 50 ET**		80	FD0073	TS	BT	X01	SD	BD	GF1196	std															F1982	A							MO051F	**OR 50 ET**	80
50	**RB 50 H**		87	FD0073	TS	BT	X01	SD	BD	GF1196	std															F1936	A							MO051F	**RB 50 H**	87
50	**RG 50 EW**			FD0073	TS	BT	X01	SD	BD																	F1947	A	AC	CC	R				MO051F	**RG 50 EW**	
50	**RG 50 GAG - GAMMA**		87 ->	FD0060	TS	BT				GF1216	std																								**RG 50 GAG - GAMMA**	87->
50	**RM 50**		78 -> 80	GF1146	std					GF1146	std															F1982	A							MO051F	**RM 50**	78->80
50	**RM 50**		81 -> 82	GF1196	std					GF1196	std															F1982	A							MO051F	**RM 50**	81->82
50	**RME 50**		10 ->							FD0329	X01	SD	BD																						**RME 50**	10->
50	**RMX 50**		00 ->	FD0094	SD	BD				FD0094	SD	BD																								**RMX 50**	00->
50	**S 50 K**		93 ->	GF1216	std																														**S 50 K**	93->
50	**SMX 50 SUPER MOTARD**		00 ->	FD0094	SD	BD				FD0094	SD	BD																								**SMX 50 SUPER MOTARD**	00->
50	**TR 50 STREET MAGIC**		98 ->	FD0222	SD	BD	BE			GF1300	std																								**TR 50 STREET MAGIC**	98->
50	**TS 50**		79	GF1146	std					GF1146	std															F1982	A							MO051F	**TS 50**	79
50	**TS 50**		80 -> 83	GF1146	std					GF1196	std															F1982	A							MO051F	**TS 50**	80->83
50	**TS 50**		84 -> 02	GF1216	std																					F1947	A	AC	CC	R				MO051F	**TS 50**	84->02
50	**TUNE 50**		93 ->	FD0085	BT	BD				GF1297	std																								**TUNE 50**	93->
50	**TZR 50**		97 ->	FD0163	R01	TS	BT	SD	BD																										**TZR 50**	97->
50	**ZR 50**		84 -> 87	FD0073	TS	BT	X01	SD	BD	GF1196	std															F1982	A							MO051F	**ZR 50**	84->87
50	**ZR 50 KEN - KEX**		79 -> 83							GF1146	std															F1982	A							MO051F	**ZR 50 KEN - KEX**	79->83
50	**ZR 50 SLK**		81	FD0073	TS	BT	X01	SD	BD	GF1196	std															F1982	A							MO051F	**ZR 50 SLK**	81
50	**ZZ 50**		92 ->	FD0085	BT	BD				GF1233	std																								**ZZ 50**	92->
60	**RM 60**		03	GF1245	std					GF1245	std															F1750	A	AC	CC					MO068F	**RM 60**	03
65	**RM 65**		03 -> 06	FD0295	SD	BD				FD0078	SD	BD														F1750	A	AC	CC					MO090F	**RM 65**	03->06
70	**DR Z 70**		08 -> 12	GF1093	std					GF1093	std															F1992	A								**DR Z 70**	08->12
70	**DR Z 70**		13 -> 20	GF1093	std					GF1093	std																								**DR Z 70**	13->20
70	**FR 70**		74 -> 76	GF1146	std					GF1146	std																								**FR 70**	74->76
80	**3 E 80**			FD0073	TS	BT	X01	SD	BD	GF1146	std																								**3 E 80**	
80	**AH 80**		92 ->	FD0061	BT					GF1233	std																								**AH 80**	92->
80	**CP 80 CHF**		85 ->	GF1233	std					GF1233	std																								**CP 80 CHF**	85->
80	**DS 80**		80 -> 00	GF1196	std					GF1196	std															F1979	A							MO051F	**DS 80**	80->00
80	**FR 80 all models**		76 -> 83	GF1146	std					GF1146	std															F1937	A								**FR 80 all models**	76->83
80	**GT 80 L**		81 ->	FD0073	TS	BT	X01	SD	BD	GF1146	std																								**GT 80 L**	81->
80	**JR 80**		01 -> 07	GF1196	std					GF1196	std															F1979	A							MO051F	**JR 80**	01->07
80	**LT 80 all models**	•	87 -> 01	GF1226	std					GF1158	std																								**LT 80 all models**	87->01
80	**RG 80 GAMMA**		-> 87	FD0073	TS	BT	X01	SD	BD	GF1147	std																								**RG 80 GAMMA**	-> 87
80	**RG 80 GAMMA**		88 -> 93	FD0100	BT					GF1147	std																								**RG 80 GAMMA**	88->93
80	**RM 80**		77 -> 79	GF1146	std					GF1146	std															F1980	A							MO051F	**RM 80**	77->79
80	**RM 80**		80 -> 81	GF1196	std					GF1196	std															F1980	A							MO064F	**RM 80**	80->81
80	**RM 80**		82	GF1227	std	FTR				GF1199	std	FTR														F1979	A							MO086F	**RM 80**	82
80	**RM 80**		83	GF1227	std	FTR				GF1199	std	FTR														F1979	A							MO084F	**RM 80**	83
80	**RM 80**		84 -> 85	GF1227	std	FTR				GF1199	std	FTR														F1980	A							MO084F	**RM 80**	84->85
80	**RM 80**		86	FD0061	BT					GF1199	std	FTR														F2938	A							MO084F	**RM 80**	86
80	**RM 80**		87 -> 88	FD0061	BT					GF1199	std	FTR														F1964	A	AC	CC					MO105F	**RM 80**	87->88
80	**RM 80**		89	FD0061	BT					GF1199	std	FTR														F2943	A	AC	CC					MO086F	**RM 80**	89
80	**RM 80**		90	FD0085	BD					FD0085	BD					DF5145	A			DF5122	A					F2943	A	AC	CC					MO086F	**RM 80**	90
80	**RM 80**		91 -> 95	FD0085	BD					FD0085	BD					DF5145	A			DF5122	A					F2943	A	AC	CC					MO304F	**RM 80**	91->95
80	**RM 80**		96 -> 01	FD0222	SD	BD				FD0085	BD					DF5145	A			DF5122	A					F2943	A	AC	CC					MO304F	**RM 80**	96->01
80	**RM 80 HD - HF**		83 -> 85	GF1147	std					GF1196	std																								**RM 80 HD - HF**	83->85
80	**TS 80 X**		84 ->	GF1228	std																														**TS 80 X**	84->
85	**RM 85**		02 -> 04	FD0222	SD	BD				FD0061	BT					DF5145	A			DF5122	A					F2943	A	AC	CC					MO304F	**RM 85**	02->04

dfd **DOPPIO FRENO A DISCO** *twin disc / 2 disques de frein nécessaires / 2 discos de freno se requieren / 2 Bremsscheiben erforderlich*

FRENO ANTERIORE *front brake / frein avant / freno delantero / vorne Bremse*

FRENO POSTERIORE *rear brake / frein arrier / freno trasero / hinten Bremse*

FRENO A MANO *hand brake / frein à main / freno de mano / Handbremse*

DISCO ANTERIORE *front disc / disque avant / disco delantero / vorne Bremsscheiben*

FRENO POSTERIORE *rear brake / frein arrier / freno trasero / hinten Bremse*

DISCO MAGGIORATO *oversize disc / disque oversize /disco oversize / oversize Bremsscheiben*

SUPPORTO PINZA *bracket / pattes de déport / soporte de pinza / Bremssatelträger*

SERIE DISCHI FRIZIONE *clutch set / jeu d'embrayage / jeugo d'embrague / Kupplungsatz*

SERIE MOLLE / *clutch spring set / ressort d'embrayage / jeugo muelles d'embrague / Kupplungsatzfedern*

SUZUKI

cc	Modello / Model / Modeles / Modelo / Modell	dfd		Gamma / Range						Gamma / Range					Gamma Range				Gamma Range					Gamma / Range								Modello / Model / Modeles / Modelo / Modell	
85	**RM 85**		05 -> 07	FD0375	BD	SV				FD0399	SD	BD			DF5146	A			DF5157	A				F2943	A	AC	CC					MO304F	**RM 85**	05->07
85	**RM 85**		08 -> 15	FD0375	BD	SV				FD0399	SD	BD												F2943	A	AC	CC					MO304F	**RM 85**	08->15
90	**FB 90**		01	GF1147	std					GF1147	std																						**FB 90**	01
90	**LT-Z 90**	•	07 -> 20	GF1196	std					GF1158	std																						**LT-Z 90**	07->20
90	**TS 90**		71 ->	GF1146	std					GF1147	std																						**TS 90**	71->
100	**A 100 all models**		74 -> 80	GF1146	std					GF1146	std													F1958	A							MO075F	**A 100 all models**	74->80
100	**GP 100**		78 -> 87	FD0073	TS	BT	X01	SD	BD	GF1146	std													F1981	A							MO075F	**GP 100**	78->87
100	**GP 100 N/UN**		79	GF1147	std					GF1146	std													F1980	A							MO075F	**GP 100 N/UN**	79
100	**GP 100 N/UN**		80 -> 92	GF1147	std					GF1146	std													F1950	A							MO075F	**GP 100 N/UN**	80->92
100	**RM 100**		76	GF1146	std					GF1147	std													F1981	A							MO075F	**RM 100**	76
100	**RM 100**		77 -> 78	GF1146	std					GF1147	std													F1973	A	AC	CC					MO075F	**RM 100**	77->78
100	**RM 100**		79 -> 81	GF1146	std					GF1216	std													F1981	A							MO075F	**RM 100**	79->81
100	**RM 100**		03	FD0375	BD	SV				FD0078	SD	BD												F1720	A	AC	CC	R	SR				**RM 100**	03
100	**TS 100**		73 -> 75	GF1146	std					GF1147	std													F1954	A							MO075F	**TS 100**	73->75
100	**TS 100**		76 -> 77	GF1147	std					GF1147	std													F1954	A							MO075F	**TS 100**	76->77
100	**TS 100**		78 -> 79	GF1147	std					GF1147	std													F1980	A							MO075F	**TS 100**	78->79
100	**TS 100**		80 -> 81	GF1147	std					GF1147	std													F1952	A							MO075F	**TS 100**	80->81
100	**TS 100**		82	GF1147	std					GF1196	std													F1980	A							MO075F	**TS 100**	82
100	**TS 100**		83 -> 87	GF1147	std					GF1196	std																						**TS 100**	83->87
110	**DR Z 110**		03 -> 05	GF1245	std					GF1146	std													F2709	A							MO090F	**DR Z 110**	03->05
110	**SMASH 110**		03	GF1146	std					GF1146	std													F2709	A							MO060F	**SMASH 110**	03
125	**ALT 125**	•	83							GF1166	std																						**ALT 125**	83
125	**ALT 125**	•	84 -> 86							GF1186	std																						**ALT 125**	84->86
125	**CS 125 D**		83 ->	GF1146	std					GF1146	std																						**CS 125 D**	83->
125	**DF 125**			FD0080	SD	BD	SV	BV	BA	GF1147	std													F1980	A							MO084F	**DF 125**	
125	**DR 125 S**		82 -> 94	GF1147	std					GF1147	std													F1980	A							MO084F	**DR 125 S**	82->94
125	**DR 125 S**		95 -> 01	FD0080	SD	BD				GF1147	std													F1980	A							MO084F	**DR 125 S**	95->01
125	**DR 125 SM**		08 -> 12	FD0193	X01	SD	BD			FD0114	X01	SD	BD											F1952	A							MO084F	**DR 125 SM**	08->12
125	**DR Z 125 K**		03 -> 12	GF1196	std					GF1196	std													F1980	A							MO084F	**DR Z 125 K**	03->12
125	**DR Z 125 L**		03 -> 12	FD0222	SD	BD				GF1196	std													F1980	A							MO084F	**DR Z 125 L**	03->12
125	**DR Z 125 L**		13 -> 20	FD0222	SD	BD				GF1196	std																						**DR Z 125 L**	13->20
125	**EN 125**		05 -> 09	FD0122	TS	BT	SD	BD		GF1147	std																						**EN 125**	05->09
125	**ER 125**			GF1147	std					GF1147	std																						**ER 125**	
125	**FX 125**			FD0208	BT					GF1146	std													F1980	A							MO084F	**FX 125**	
125	**GN 125**		82 -> 93	FD0077	BT					GF1147	std													F1980	A							MO084F	**GN 125**	82->93
125	**GN 125**		94 -> 01	FD0073	TS	BT	X01	SD	BD	GF1147	std													F1980	A							MO084F	**GN 125**	94->01
125	**GN 125**		05 ->	FD0077	BT					GF1147	std																						**GN 125**	05->
125	**GN 125 HS**		00 -> 11	FD0073	TS	BT	X01	SD	BD	GF1147	std													F1980	A							MO084F	**GN 125 HS**	00->11
125	**GP 125**		78 -> 79	FD0034	BT					GF1147	std													F1981	A							MO075F	**GP 125**	78->79
125	**GP 125**		80	FD0034	BT					GF1147	std																						**GP 125**	80
125	**GP 125**		81 -> 84	FD0034	BT					GF1147	std													F1951	A							MO075F	**GP 125**	81->84
125	**GS 125**		82 -> 84	GF1147	std					GF1147	std													F1980	A							MO084F	**GS 125**	82->84
125	**GS 125**		85 -> 94	FD0077	BT					GF1147	std													F1980	A							MO084F	**GS 125**	85->94
125	**GS 125**		95 -> 00	FD0073	TS	BT	X01	SD	BD	GF1147	std													F1980	A							MO084F	**GS 125**	95->00
125	**GSX-R 125**		17 -> 20	FD0551	TS					FD0502	TS	BT												F2949	A	AC	CC	R	SR			MO333F	**GSX-R 125**	17->20
125	**GSX-S 125**		17 -> 20	FD0551	TS					FD0502	TS	BT												F2949	A	AC	CC	R	SR			MO333F	**GSX-S 125**	17->20
125	**GT 125**		74 -> 77	FD0021	BT					GF1147	std													F1980	A							MO075F	**GT 125**	74->77
125	**GT 125**		78	FD0038	BT					GF1147	std													F1980	A							MO075F	**GT 125**	78
125	**GT 125**		79	FD0038	BT					GF1147	std													F1952	A							MO075F	**GT 125**	79
125	**GT 125**		80 ->																					F1952	A							MO075F	**GT 125**	80->
125	**GZ 125 MARAUDER**		98 -> 11	FD0092	BT					GF1147	std													F1980	A							MO084F	**GZ 125 MARAUDER**	98->11
125	**LT 125**	•	83							GF1166	std																						**LT 125**	83
125	**LT 125**	•	84							GF1186	std													F1982	A								**LT 125**	84
125	**LT 125**	•	85 -> 87							GF1158	std													F1982	A								**LT 125**	85->87
125	**RG 125 E**		82 -> 84	FD0073	TS	BT	X01	SD	BD	GF1147	std																						**RG 125 E**	82->84
125	**RG 125 T - FV**		92 -> 94	FD0143	R01	B4R	SP	TS	BT	FD0164	BT				DF5202	AF								F1981	A								**RG 125 T - FV**	92->94
125	**RG 125 UN WOLF (NAKED)**		92 -> 94	FD0108	TS	BT				FD0164	BT													F1981	A								**RG 125 UN WOLF (NAKED)**	92->94

dfd **DOPPIO FRENO A DISCO** *twin disc / 2 disques de frein nécessaires / 2 discos de freno se requieren / 2 Bremsscheiben erforderlich*

FRENO ANTERIORE *front brake / frein avant / freno delantero / vorne Bremse*

FRENO POSTERIORE *rear brake / frein arrier / freno trasero / hinten Bremse*

FRENO A MANO *hand brake / frein à main / freno de mano / Handbremse*

DISCO ANTERIORE *front disc / disque avant / disco delantero / vorne Bremsscheiben*

FRENO POSTERIORE *rear brake / frein arrier / freno trasero / hinten Bremse*

DISCO MAGGIORATO *oversize disc / disque oversize /disco oversize / oversize Bremsscheiben*

SUPPORTO PINZA *bracket / pattes de déport / soporte de pinza / Bremssatelträger*

SERIE DISCHI FRIZIONE *clutch set / jeu d'embrayage / jeugo d'embrague / Kupplungsatz*

SERIE MOLLE / *clutch spring set / ressort d'embrayage / jeugo muelles d'embrague / Kupplungsatzfedern*

SUZUKI

cc	Modello / Model / Modeles / Modelo / Modell	dfd		Gamma / Range						Gamma / Range					Gamma Range				Gamma Range						Gamma / Range								Modello / Model / Modeles / Modelo / Modell	
125	**RG 125 W GAMMA**		86 -> 90	FD0100	BT					GF1147	std														F1981	A							MO075F	**RG 125 W GAMMA**	86->90
125	**RM 125**		76 -> 78	GF1147	std					GF1147	std														F1973	A	AC	CC					MO075F	**RM 125**	76->78
125	**RM 125**		79	GF1147	std					GF1216	std														F1981	A							MO075F	**RM 125**	79
125	**RM 125**		80	GF1147	std					GF1228	std														F1981	A							MO075F	**RM 125**	80
125	**RM 125**		81 -> 82	GF1147	std					GF1161	std														F1973	A	AC	CC					MO086F	**RM 125**	81->82
125	**RM 125**		83	GF1147	std					GF1161	std														F1973	A	AC	CC					MO084F	**RM 125**	83
125	**RM 125**		84	GF1165	std					GF1161	std														F1973	A	AC	CC					MO084F	**RM 125**	84
125	**RM 125**		85	FD0092	BT					GF1161	std														F1973	A	AC	CC					MO084F	**RM 125**	85
125	**RM 125**		86	FD0092	BT					GF1161	std														F2944	A	AC	CC					MO051F	**RM 125**	86
125	**RM 125**		87	FD0122	SD	BD				GF1161	std														F2944	A	AC	CC					MO051F	**RM 125**	87
125	**RM 125**		88	FD0122	SD	BD				FD0123	BD				DF5041	A	OE	AF	DF5027	A			DF5040AF		F2942	A	AC	CC	R	SR			MO103F	**RM 125**	88
125	**RM 125**		89 -> 90	FD0122	SD	BD				FD0144	SD	BD			DF5041	A	OE	AF	DF5027	A			DF5040AF		F2942	A	AC	CC	R	SR			MO103F	**RM 125**	89->90
125	**RM 125**		91	FD0122	SD	BD				FD0218	BD				DF5041	A	OE	AF	DF5027	A			DF5040AF		F2942	A	AC	CC	R	SR			MO103F	**RM 125**	91
125	**RM 125**		92	FD0122	SD	BD				FD0218	BD				DF5041	A	OE	AF	DF5027	A			DF5040AF		F1997	A	AC	CC	R	SR			MO082F	**RM 125**	92
125	**RM 125**		93 -> 95	FD0122	SD	BD				FD0218	BD				DF5041	A	OE	AF	DF5027	A			DF5040AF		F1997	A	AC	CC	R	SR			MO077F	**RM 125**	93->95
125	**RM 125**		96	FD0193	X01	SD	BD			FD0114	X01	SD	BD		DF5041	A	OE	AF	DF5027	A			DF5040AF	DFST03	F1997	A	AC	CC	R	SR			MO077F	**RM 125**	96
125	**RM 125**		97 -> 00	FD0193	X01	SD	BD			FD0114	X01	SD	BD		DF5041	A	OE	AF	DF5027	A			DF5040AF	DFST03	F1997	A	AC	CC	R	SR			MO310F	**RM 125**	97->00
125	**RM 125**		01	FD0193	X01	SD	BD			FD0114	X01	SD	BD		DF5041	A	OE	AF	DF5029	A			DF5040AF	DFST03	F1997	A	AC	CC	R	SR			MO310F	**RM 125**	01
125	**RM 125**		02 -> 12	FD0193	X01	SD	BD			FD0114	X01	SD	BD		DF5041	A	OE	AF	DF5029	A			DF5040AF	DFST03	F1759	A	AC	CC	R	SR			MO310F	**RM 125**	02->12
125	**RV 125**		73	GF1146	std					GF1147	std																						**RV 125**	73
125	**RV 125**		74 -> 76	GF1147	std					GF1147	std																						**RV 125**	74->76
125	**RV 125 VAN VAN**		02 -> 12	FD0227	B4R	SP	TS	BT		GF1146	std														F1980	A							MO084F	**RV 125 VAN VAN**	02->12
125	**T 125 STINGER**		69 -> 71	GF1147	std					GF1147	std														F1905	A							MO075F	**T 125 STINGER**	69->71
125	**TF 125 FARM BIKE**		78 -> 05	GF1147	std					GF1147	std														F1980	A							MO075F	**TF 125 FARM BIKE**	78->05
125	**TS 125**		72	GF1146	std					GF1147	std																						**TS 125**	72
125	**TS 125**		73 -> 78	GF1147	std					GF1147	std														F1980	A							MO075F	**TS 125**	73->78
125	**TS 125**		79	GF1147	std					GF1147	std																						**TS 125**	79
125	**TS 125**		80 -> 82	GF1147	std					GF1147	std														F1952	A							MO075F	**TS 125**	80->82
125	**TS 125**		83	GF1147	std					GF1147	std														F1981	A							MO075F	**TS 125**	83
125	**TS 125**		84 -> 87	GF1147	std					GF1228	std														F1981	A							MO075F	**TS 125**	84->87
125	**TS 125**		88	FD0080	SD	BD	SV	BV	BA	GF1216	std														F1981	A							MO075F	**TS 125**	88
125	**TS 125**		89	FD0080	SD	BD	SV	BV	BA	FD0144	SD	BD							DF5037	A				F1981	A							MO075F	**TS 125**	89
125	**TS 125**		90 -> 96	FD0122	TS	BT	SD	BD		FD0080	SD	BD	BA						DF5037	A				F1981	A								**TS 125**	90->96
125	**TS 125 ERN (From F No 302346)**		79	GF1147	std					GF1147	std														F1952	A							MO075F	**TS 125 ERN (From F No 302346)**	79
125	**TS 125 ERN (Up to F No 302345)**		79	GF1147	std					GF1147	std														F1980	A							MO075F	**TS 125 ERN (Up to F No 302345)**	79
125	**TS 125 ERZ - FFS**		82	GF1147	std					GF1196	std														F1980	A							MO075F	**TS 125 ERZ - FFS**	82
125	**TS 125 N from Frame No.178872**		84	GF1147	std					GF1147	std														F1952	A							MO075F	**TS 125 N from Frame No.178872**	84
125	**TS 125 N to Frame No.178871**		84	GF1147	std					GF1147	std														F1980	A							MO075F	**TS 125 N to Frame No.178871**	84
125	**TX 125 XF**		85 ->	FD0080	SD	BD	SV	BV	BA	GF1228	std																						**TX 125 XF**	85->
125	**VL 125 INTRUDER**		00 -> 08	FD0092	BT					GF1147	std														F1902	A							MO056F	**VL 125 INTRUDER**	00->08
125	**X4 125**			FD0073	TS	BT	X01	SD	BD	GF1147	std																						**X4 125**	
150	**FX 150 4 STROKE**		98 ->	FD0163	R01	TS	BT	SD	BD	FD0163	TS	BT																					**FX 150 4 STROKE**	98->
150	**RG 150 WATER COOLED**		98 ->	FD0163	R01	TS	BT	SD	BD	FD0163	TS	BT																					**RG 150 WATER COOLED**	98->
160	**LT 160**	•	89 -> 92	GF1233	std					GF1186	std														F1942	A	AC	CC	R	SR			MO098F	**LT 160**	89->92
160	**LT 160 QUADSPORT**	•	03 -> 04	GF1233	std					GF1186	std														F1942	A	AC	CC	R	SR			MO098F	**LT 160 QUADSPORT**	03->04
160	**LT-F 160**	•	90 -> 03	GF1233	std					GF1186	std														F1942	A	AC	CC	R	SR			MO098F	**LT-F 160**	90->03
175	**PE 175**		78 -> 79	GF1147	std					GF1147	std														F1973	A	AC	CC					MO075F	**PE 175**	78->79
175	**PE 175**		80 -> 81	GF1147	std					GF1255	std														F1973	A	AC	CC					MO075F	**PE 175**	80->81
175	**PE 175**		82	GF1158	std					GF1255	std														F1973	A	AC	CC					MO075F	**PE 175**	82
185	**ALT 185 F**	•	85							GF1186	std																						**ALT 185 F**	85
185	**GT 185**		74 -> 79	FD0021	BT					GF1147	std														F1981	A							MO075F	**GT 185**	74->79
185	**LT 185**	•	84 -> 85							GF1186	std														F1982	A								**LT 185**	84->85
185	**TS 185**		73	GF1146	std					GF1147	std														F1981	A							MO075F	**TS 185**	73
185	**TS 185**		74 -> 81	GF1147	std					GF1147	std														F1981	A							MO075F	**TS 185**	74->81
200	**DF 200 EV/EW/EY (SH42A)**		98 -> 00	FD0080	SD	BD	SV	BV	BA	GF1147	std														F1980	A							MO084F	**DF 200 EV/EW/EY (SH42A)**	98->00
200	**DR 200**		86 -> 89	FD0080	SD	BD				GF1147	std														F1981	A							MO051F	**DR 200**	86->89
200	**DR 200**		90 -> 00	FD0080	SD	BD				GF1147	std																						**DR 200**	90->00

dfd **DOPPIO FRENO A DISCO** *twin disc / 2 disques de frein nécessaires / 2 discos de freno se requieren / 2 Bremsscheiben erforderlich*

FRENO ANTERIORE *front brake / frein avant / freno delantero / vorne Bremse*

FRENO POSTERIORE *rear brake / frein arrier / freno trasero / hinten Bremse*

FRENO A MANO *hand brake / frein à main / freno de mano / Handbremse*

DISCO ANTERIORE *front disc / disque avant / disco delantero / vorne Bremsscheiben*

FRENO POSTERIORE *rear brake / frein arrier / freno trasero / hinten Bremse*

DISCO MAGGIORATO *oversize disc / disque oversize /disco oversize / oversize Bremsscheiben*

SUPPORTO PINZA *bracket / pattes de déport / soporte de pinza / Bremssatelträger*

SERIE DISCHI FRIZIONE *clutch set / jeu d'embrayage / jeugo d'embrague / Kupplungsatz*

SERIE MOLLE / *clutch spring set / ressort d'embrayage / jeugo muelles d'embrague / Kupplungsatzfedern*

SUZUKI

cc	Modello / Model / Modeles / Modelo / Modell	dfd		Gamma / Range						Gamma / Range					Gamma Range		Gamma Range			Gamma / Range									Modello / Model / Modeles / Modelo / Modell	
200	**DR 200**		01 -> 13	FD0080	SD	BD				GF1147	std									F2944	A	AC	CC						**DR 200**	01->13
200	**DR 200 DJEBEL**		93 -> 00	FD0080	SD	BD				GF1147	std									F2944	A	AC	CC						**DR 200 DJEBEL**	93->00
200	**DR 200 DJEBEL**		01 -> 13	FD0080	SD	BD				GF1147	std																		**DR 200 DJEBEL**	01->13
200	**DR 200 S**		15 -> 17	FD0080	SD	BD				GF1147	std																		**DR 200 S**	15->17
200	**GT 200**		79 -> 82	FD0038	BT					GF1147	std									F1981	A							MO075F	**GT 200**	79->82
200	**RG 200 GAMMA**		93 ->	FD0143	R01	B4R	SP	TS	BT	FD0164	BT																		**RG 200 GAMMA**	93->
200	**RG 200 WOLF**		93 ->	FD0108	TS	BT				FD0164	BT																		**RG 200 WOLF**	93->
200	**RV 200 K2/K3**		02 -> 03	FD0227	B4R	SP	TS	BT		GF1146	std									F1980	A							MO084F	**RV 200 K2/K3**	02->03
200	**RV 200 VAN VAN**		16 -> 19	FD0227	B4R	SP	TS	BT																					**RV 200 VAN VAN**	16->19
200	**SB 200**		79 -> 80	GF1186	std					GF1147	std									F1981	A							MO075F	**SB 200**	79->80
200	**SX 200**		90 -> 91	FD0080	SD	BD	SV	BV	BA	GF1186	std									F1981	A							MO084F	**SX 200**	90->91
200	**TS 200 R**		90 ->	FD0122	TS	BT	SD	BD		FD0144	SD	BD								F1973	A	AC	CC					MO084F	**TS 200 R**	90->
230	**LT 230 E**	•	86 -> 93	FD0110	SV					FD0078	SV	BV																	**LT 230 E**	86->93
230	**LT 230 GEF/GEG**	•	85 -> 86	GF1201	std	FTR				GF1186	std									F1942	A	AC	CC	R	SR			MO098F	**LT 230 GEF/GEG**	85->86
230	**LT 230 S**	•	85 -> 88	FD0110	SV					FD0123	BD																		**LT 230 S**	85->88
230	**LT-F 230 G/H**	•	86 -> 87	GF1201	std	FTR				GF1186	std									F1942	A	AC	CC	R	SR			MO098F	**LT-F 230 G/H**	86->87
240	**TS 240 X**		88 ->	FD0123	BD					GF1216	std																		**TS 240 X**	88->
250	**ACROSS 250**		90 -> 98	FD0108	TS	BT				FD0060	TS	BT																	**ACROSS 250**	90->98
250	**COBRA 250**		89 -> 90	FD0143	R01	B4R	SP	TS	BT	FD0060	TS	BT																	**COBRA 250**	89->90
250	**DL 250 V STROM**		17 -> 19	FD0132	B4R	SP	TS	BT		FD0172	TS	BT																	**DL 250 V STROM**	17->19
250	**DR 250**		81 -> 82	GF1147	std					GF1147	std																		**DR 250**	81->82
250	**DR 250 R**		95 -> 00	FD0193	X01	SD	BD			FD0144	SD	BD								F1638	A	R						MO096F	**DR 250 R**	95->00
250	**DR 250 R DJEBEL**		96 -> 98	FD0193	X01	SD	BD			FD0144	SD	BD								F1638	A	R						MO096F	**DR 250 R DJEBEL**	96->98
250	**DR 250 S**		83 -> 84	GF1231	std					GF1147	std																		**DR 250 S**	83->84
250	**DR 250 S**		85	FD0095	BT					GF1147	std																		**DR 250 S**	85
250	**DR 250 S**		86 -> 89	FD0080	SD	BD				GF1147	std																		**DR 250 S**	86->89
250	**DR 250 S**		90 -> 95	FD0122	SD	BD				FD0144	SD	BD					DF5037	A		F1994	A	AC	CC	R	SR			MO084F	**DR 250 S**	90->95
250	**DR Z 250**		01 -> 07	FD0193	X01	SD	BD			FD0144	SD	BD								F1638	A	R						MO096F	**DR Z 250**	01->07
250	**GF 250 S**	•	86 ->	FD0119	BT					FD0060	TS	BT																	**GF 250 S**	86->
250	**GN 250**		85 -> 97	FD0046	BT					GF1147	std									F1944	A	R						MO056F	**GN 250**	85->97
250	**GNX 250 E**		83 ->	FD0046	BT					GF1195	std																		**GNX 250 E**	83->
250	**GOOSE 250**		92 ->	FD0143	R01	B4R	SP	TS	BT	FD0060	TS	BT																	**GOOSE 250**	92->
250	**GS 250 E**		80 -> 81	FD0046	BT					GF1195	std									F1973	A	AC	CC					MO086F	**GS 250 E**	80->81
250	**GS 250 FW**		84 ->	FD0060	TS	BT				FD0060	TS	BT																	**GS 250 FW**	84->
250	**GSF 250 BANDIT (GJ74A)**		92 -> 96	FD0108	TS	BT				FD0060	TS	BT								F1981	A							MO086F	**GSF 250 BANDIT (GJ74A)**	92->96
250	**GSF 250 BANDIT (GJ77A)**		95 -> 00	FD0228	B4R	SP	TS	BT		FD0060	TS	BT																	**GSF 250 BANDIT (GJ77A)**	95->00
250	**GSX 250**		80 -> 82	FD0046	BT					GF1195	std									F1973	A	AC	CC					MO086F	**GSX 250**	80->82
250	**GSX 250**	•	87	FD0083	TS	BT				FD0060	TS	BT								F1981	A							MO086F	**GSX 250**	87
250	**GSX 250 (ZR 250C)**		00 -> 05	FD0227	B4R	SP	TS	BT		FD0073	TS	BT								F1795	A	R						MO057F	**GSX 250 (ZR 250C)**	00->05
250	**GSX 250 ACROSS**		90 -> 98	FD0108	TS	BT				FD0060	TS	BT																	**GSX 250 ACROSS**	90->98
250	**GSX 250 R**		17 -> 20	FD0132	B4R	SP	TS	BT		FD0172	TS	BT																	**GSX 250 R**	17->20
250	**GSX 250 S KATANA**	•	91	FD0108	TS	BT				FD0060	TS	BT								F1950	A							MO086F	**GSX 250 S KATANA**	91
250	**GSX-R 250**	•	87 -> 89	FD0083	TS	BT				FD0060	TS	BT								F1981	A							MO086F	**GSX-R 250**	87->89
250	**GSX-R 250 R**	•	89	FD0143	R01	B4R	SP	TS	BT	FD0060	TS	BT								F1950	A							MO086F	**GSX-R 250 R**	89
250	**GT 250**		-> 76	FD0002	BT																								**GT 250**	-> 76
250	**GT 250 EN - ET - EX**		79 -> 81	FD0038	BT					GF1195	std									F1963	A							MO056F	**GT 250 EN - ET - EX**	79->81
250	**GT 250 K - L - M**		73 -> 74	FD0021	BT					GF1121	std									F1909	A	R						MO056F	**GT 250 K - L - M**	73->74
250	**GT 250 K - L - M**		75 -> 78	FD0021	BT					GF1121	std									F1963	A							MO056F	**GT 250 K - L - M**	75->78
250	**GW 250 INAZUMA**		12 -> 19	FD0132	B4R	SP	TS	BT		FD0172	TS	BT																	**GW 250 INAZUMA**	12->19
250	**GW 250 INAZUMA F**		15 -> 19	FD0132	B4R	SP	TS	BT		FD0470	TS	BT																	**GW 250 INAZUMA F**	15->19
250	**GZ 250 MARAUDER**		99 -> 08	FD0092	BT					GF1147	std									F1944	A	R						MO118F	**GZ 250 MARAUDER**	99->08
250	**LT 250 EFF/EFG**	•	85 -> 86	GF1201	std	FTR				GF1120	std	FTR								F1943	A	AC	CC	R	SR			MO098F	**LT 250 EFF/EFG**	85->86
250	**LT 250 R**	•	87 -> 90	FD0110	SV					FD0145	SV	BV								F1940	A	AC	CC	R	SR			MO084F	**LT 250 R**	87->90
250	**LT 250 RF/RG**	•	85 -> 86	FD0110	SV					FD0123	BD																		**LT 250 RF/RG**	85->86
250	**LT-F 250 4WD QUADRUNNER**	•	97 -> 98	GF1275	std	FTR				GF1120	std	FTR								F1943	A	AC	CC	R	SR			MO098F	**LT-F 250 4WD QUADRUNNER**	97->98
250	**LT-F 250 F QUADRUNNER**	•	99 -> 02	GF1275	std	FTR				GF1268	std									F1943	A	AC	CC	R	SR			MO098F	**LT-F 250 F QUADRUNNER**	99->02
250	**LT-F 250 K OZARK**	•	02 -> 03	FD0080	SV	BV														F2928	CC	R	SR					MO098F	**LT-F 250 K OZARK**	02->03

dfd **DOPPIO FRENO A DISCO** *twin disc / 2 disques de frein nécessaires / 2 discos de freno se requieren / 2 Bremsscheiben erforderlich*

FRENO ANTERIORE *front brake / frein avant / freno delantero / vorne Bremse*

FRENO POSTERIORE *rear brake / frein arrier / freno trasero / hinten Bremse*

FRENO A MANO *hand brake / frein à main / freno de mano / Handbremse*

DISCO ANTERIORE *front disc / disque avant / disco delantero / vorne Bremsscheiben*

FRENO POSTERIORE *rear brake / frein arrier / freno trasero / hinten Bremse*

DISCO MAGGIORATO *oversize disc / disque oversize /disco oversize / oversize Bremsscheiben*

SUPPORTO PINZA *bracket / pattes de déport / soporte de pinza / Bremssatelträger*

SERIE DISCHI FRIZIONE *clutch set / jeu d'embrayage / jeugo d'embrague / Kupplungsatz*

SERIE MOLLE / *clutch spring set / ressort d'embrayage / jeugo muelles d'embrague / Kupplungsatzfedern*

SUZUKI

cc	Modello / Model / Modeles / Modelo / Modell	dfd			Gamma / Range						Gamma / Range					Gamma Range				Gamma Range							Gamma / Range								Modello / Model / Modeles / Modelo / Modell	
250	**LT-F 250 K OZARK**	•	04	FD0080	SV	BV																				F1931	A	AC	CC						**LT-F 250 K OZARK**	04
250	**LT-F 250 K OZARK**	•	05 -> 12	FD0080	SV	BV																				F1943	A	AC	CC	R	SR				**LT-F 250 K OZARK**	05->12
250	**LT-F 250 QUADRUNNER**	•	88 -> 01	GF1275	std	FTR				GF1268	std															F1943	A	AC	CC	R	SR			MO098F	**LT-F 250 QUADRUNNER**	88->01
250	**LT-R 250**	•	08 ->	FD0110	SV					FD0145	SV	BV																							**LT-R 250**	08->
250	**LT-Z 250 QUAD SPORT**	•	04 -> 12	FD0080	SV	BV																				F1931	A	AC	CC					MO098F	**LT-Z 250 QUAD SPORT**	04->12
250	**LX 250 L (SBK2)**			FD0193	TS	BT	X01	SD	BD	FD0114	X01	SD	BD													F2713	A	R						MO051F	**LX 250 L (SBK2)**	
250	**PE 250 B - C**		77 -> 78	GF1186	std					GF1186	std															F1953	A							MO056F	**PE 250 B - C**	77->78
250	**PE 250 N**		79	GF1146	std					GF1146	std															F1953	A							MO056F	**PE 250 N**	79
250	**PE 250 T**		80	GF1186	std					GF1186	std															F1961	A	R						MO056F	**PE 250 T**	80
250	**PE 250 X - Z**		81 -> 82	GF1146	std					GF1186	std															F1961	A	R						MO056F	**PE 250 X - Z**	81->82
250	**RG 250 F GAMMA**	•	85 -> 88	FD0119	BT					FD0060	TS	BT														F1946	A							MO056F	**RG 250 F GAMMA**	85->88
250	**RG 250 W GAMMA**		83	FD0060	TS	BT				FD0060	TS	BT														F1985	A	R						MO056F	**RG 250 W GAMMA**	83
250	**RG 250 W GAMMA**		84	FD0119	BT					FD0060	TS	BT														F1946	A							MO056F	**RG 250 W GAMMA**	84
250	**RGV 250**	•	88	FD0129	B4R	SP	TS	BT		FD0060	TS	BT														F1946	A							MO057F	**RGV 250**	88
250	**RGV 250**	•	93 -> 95	FD0143	R01	B4R	SP	TS	BT	FD0138	BT					DF5202	AF									F1988	A	AC	CC	R	SR			MO057F	**RGV 250**	93->95
250	**RGV 250 GAMMA**	•	91 -> 92	FD0143	R01	B4R	SP	TS	BT	FD0138	BT					DF5202	AF									F1988	A	AC	CC	R	SR			MO057F	**RGV 250 GAMMA**	91->92
250	**RGV 250 K**	•	89 -> 90	FD0143	R01	B4R	SP	TS	BT	FD0060	TS	BT														F1946	A							MO057F	**RGV 250 K**	89->90
250	**RH 250 X**		87 ->	FD0080	SD	BD	SV	BV	BA																										**RH 250 X**	87->
250	**RL 250**		74 -> 75	GF1146	std					GF1147	std															F1963	A								**RL 250**	74->75
250	**RL 250**		76 -> 77	GF1146	std					GF1147	std																								**RL 250**	76->77
250	**RL 250**		78 -> 82	GF1146	std					GF1147	std															F1983	A							MO056F	**RL 250**	78->82
250	**RM 250**		76 -> 78	GF1147	std					GF1186	std															F1953	A							MO056F	**RM 250**	76->78
250	**RM 250**		79	GF1186	std					GF1231	std															F1961	A	R						MO056F	**RM 250**	79
250	**RM 250**		80	GF1158	std					GF1231	std															F1961	A	R						MO056F	**RM 250**	80
250	**RM 250**		81 -> 82	GF1166	std					GF1161	std															F1961	A	R						MO056F	**RM 250**	81->82
250	**RM 250**		83	GF1165	std					GF1161	std															F1961	A	R						MO056F	**RM 250**	83
250	**RM 250**		84	GF1165	std					GF1158	std															F1961	A	R						MO056F	**RM 250**	84
250	**RM 250**		85	FD0092	BT					GF1158	std															F1961	A	R						MO056F	**RM 250**	85
250	**RM 250**		86	FD0092	BT					GF1158	std															F2937	A	R						MO084F	**RM 250**	86
250	**RM 250**		87	FD0122	SD	BD				FD0123	BD															F1940	A	AC	CC	R	SR			MO105F	**RM 250**	87
250	**RM 250**		88	FD0122	SD	BD				FD0123	BD															F1990	A	AC	CC	R	SR			MO077F	**RM 250**	88
250	**RM 250**		89 -> 90	FD0122	SD	BD				FD0144	SD	BD				DF5041	A	OE	AF	DF5027	A			DF5040AF		F1990	A	AC	CC	R	SR			MO077F	**RM 250**	89->90
250	**RM 250**		91	FD0122	SD	BD				FD0218	BD					DF5041	A	OE	AF	DF5027	A			DF5040AF		F1990	A	AC	CC	R	SR			MO095F	**RM 250**	91
250	**RM 250**		92 -> 93	FD0122	SD	BD				FD0218	BD					DF5041	A	OE	AF	DF5027	A			DF5040AF		F1996	A	AC	CC	R	SR			MO082F	**RM 250**	92->93
250	**RM 250**		94 -> 95	FD0122	SD	BD				FD0218	BD					DF5041	A	OE	AF	DF5027	A			DF5040AF		F1990	A	AC	CC	R	SR			MO082F	**RM 250**	94->95
250	**RM 250**		96	FD0193	X01	SD	BD			FD0114	X01	SD	BD			DF5041	A	OE	AF	DF5027	A			DF5040AF		F2716	A	AC	CC	R	SR			MO082F	**RM 250**	96
250	**RM 250**		97 -> 00	FD0193	X01	SD	BD			FD0114	X01	SD	BD			DF5041	A	OE	AF	DF5027	A			DF5040AF	DFST03	F2716	A	AC	CC	R	SR			MO141F	**RM 250**	97->00
250	**RM 250**		01 -> 02	FD0193	X01	SD	BD			FD0114	X01	SD	BD			DF5041	A	OE	AF	DF5029	A			DF5040AF	DFST03	F2716	A	AC	CC	R	SR			MO312F	**RM 250**	01->02
250	**RM 250**		03 -> 05	FD0193	X01	SD	BD			FD0114	X01	SD	BD			DF5041	A	OE	AF	DF5029	A			DF5040AF	DFST03	F1978	A	AC	CC	R	SR			MO312F	**RM 250**	03->05
250	**RM 250**		06 -> 08	FD0193	X01	SD	BD			FD0114	X01	SD	BD			DF5041	A	OE	AF	DF5029	A			DF5040AF	DFST03	F1939	A	AC	CC	R	SR			MO312F	**RM 250**	06->08
250	**RMX 250**		89 -> 90	FD0122	SD	BD				FD0144	SD	BD				DF5041	A	OE	AF	DF5027	A			DF5040AF	DFST03	F1990	A	AC	CC	R	SR			MO077F	**RMX 250**	89->90
250	**RMX 250**		91	FD0122	SD	BD				FD0144	SD	BD				DF5041	A	OE	AF	DF5027	A			DF5040AF	DFST03	F1990	A	AC	CC	R	SR			MO095F	**RMX 250**	91
250	**RMX 250**		92 -> 93	FD0122	SD	BD				FD0144	SD	BD				DF5041	A	OE	AF	DF5027	A			DF5040AF	DFST03	F1996	A	AC	CC	R	SR			MO082F	**RMX 250**	92->93
250	**RMX 250**		94 -> 95	FD0193	X01	SD	BD			FD0218	BD					DF5041	A	OE	AF	DF5027	A			DF5040AF	DFST03	F1990	A	AC	CC	R	SR			MO082F	**RMX 250**	94->95
250	**RMX 250**		96 -> 99	FD0193	X01	SD	BD			FD0114	X01	SD	BD			DF5041	A	OE	AF	DF5027	A			DF5040AF	DFST03	F1990	A	AC	CC	R	SR			MO082F	**RMX 250**	96->99
250	**RMZ 250**		04 -> 06	FD0193	X01	SD	BD			FD0349	X01	SD	BD			DF5104	AF			DF5080	A	AP	OE	DF5105AF	DFST03	F2728	A	AC	CC	R	SR	Q	QC	MO147F	**RMZ 250**	04->06
250	**RMZ 250**		07 -> 09	FD0193	X01	SD	BD			FD0349	X01	SD	BD			DF5123	A	OE	AF	DF5121	A	AP	OE	DF5124AF	DFST03	F2728	A	AC	CC	R	SR	Q	QC	MO310F	**RMZ 250**	07->09
250	**RMZ 250**		10 -> 18	FD0193	X01	SD	BD			FD0349	X01	SD	BD			DF5123	A	OE	AF	DF5121	A	AP	OE	DF5124AF	DFST03	F2728	A	AC	CC	R	SR	Q	QC	MO311F	**RMZ 250**	10->18
250	**RMZ 250**		19	FD0193	X01	SD	BD			FD0349	X01	SD	BD			DF5124	OE	AF		DF5121	A	AP	OE			F2728	A	AC	CC	R	SR	Q	QC	MO311F	**RMZ 250**	19
250	**SKY WAVE 250 (type II)**		98 ->	FD0264	TS	BT				FD0265	BE	BA																							**SKY WAVE 250 (type II)**	98->
250	**SW1 250**		92	FD0108	TS	BT																				F1944	A	R						MO056F	**SW1 250**	92
250	**T 250**		70 -> 72							GF1121	std															F1909	A	R						MO056F	**T 250**	70->72
250	**T 250 SUPER SIX**		66 -> 68							GF1121	std															F1908	A	R							**T 250 SUPER SIX**	66->68
250	**TS 250 all models**		74 -> 82	GF1186	std					GF1186	std															F1963	A							MO056F	**TS 250 all models**	74->82
250	**TS 250 X all models**		85 -> 89	FD0080	SD	BD	SV	BV	BA	GF1186	std															F1981	A							MO084F	**TS 250 X all models**	85->89
250	**TU 250 GRASS TRACKER - BIG BOY**		00 -> 01	FD0228	B4R	SP	TS	BT		GF1147	std															F1944	A	R						MO118F	**TU 250 GRASS TRACKER - BIG BOY**	00->01
250	**TU 250 S VOLTY**		92 -> 97	FD0092	BT					GF1147	std															F1944	A	R						MO056F	**TU 250 S VOLTY**	92->97

dfd **DOPPIO FRENO A DISCO** *twin disc / 2 disques de frein nécessaires / 2 discos de freno se requieren / 2 Bremsscheiben erforderlich*

FRENO ANTERIORE *front brake / frein avant / freno delantero / vorne Bremse*

FRENO POSTERIORE *rear brake / frein arrier / freno trasero / hinten Bremse*

FRENO A MANO *hand brake / frein à main / freno de mano / Handbremse*

DISCO ANTERIORE *front disc / disque avant / disco delantero / vorne Bremsscheiben*

FRENO POSTERIORE *rear brake / frein arrier / freno trasero / hinten Bremse*

DISCO MAGGIORATO *oversize disc / disque oversize /disco oversize / oversize Bremsscheiben*

SUPPORTO PINZA *bracket / pattes de déport / soporte de pinza / Bremssatelträger*

SERIE DISCHI FRIZIONE *clutch set / jeu d'embrayage / jeugo d'embrague / Kupplungsatz*

SERIE MOLLE / *clutch spring set / ressort d'embrayage / jeugo muelles d'embrague / Kupplungsatzfedern*

SUZUKI

cc	Modello / Model / Modeles / Modelo / Modell	dfd		Gamma / Range						Gamma / Range				Gamma Range				Gamma Range						Gamma / Range									Modello / Model / Modeles / Modelo / Modell	
250	**TU 250 X VOLTY**		97 -> 98	FD0092	BT					GF1147	std													F1944	A	R						MO056F	**TU 250 X VOLTY**	97->98
250	**TU 250 X VOLTY**		99 -> 00	FD0228	B4R	SP	TS	BT		GF1147	std													F1944	A	R						MO118F	**TU 250 X VOLTY**	99->00
250	**TV 250 WOLF**		88 -> 90	FD0143	R01	B4R	SP	TS	BT	FD0060	TS	BT												F1946	A							MO057F	**TV 250 WOLF**	88->90
250	**VL 250 INTRUDER**		00 -> 07	FD0092	BT					GF1147	std													F1944	A	R						MO118F	**VL 250 INTRUDER**	00->07
300	**LT-F 300**	•	88 -> 89	GF1275	std	FTR				GF1120	std	FTR												F1943	A	AC	CC	R	SR			MO098F	**LT-F 300**	88->89
300	**LT-F 300 F KING QUAD**	•	99 -> 01	GF1302	std					GF1120	std	FTR												F2942	A	AC	CC	R	SR			MO098F	**LT-F 300 F KING QUAD**	99->01
300	**LT-F 300 KING QUAD**	•	02	FD0122 + FD0163	SD	BV				GF1230	std	FTR																					**LT-F 300 KING QUAD**	02
300	**LT-F 300 QUADRUNNER 4WD**	•	91 -> 98	GF1302	std					GF1120	std	FTR												F2942	A	AC	CC	R	SR			MO098F	**LT-F 300 QUADRUNNER 4WD**	91->98
325	**RL 325**		78 -> 82	GF1146	std					GF1147	std													F1983	A							MO056F	**RL 325**	78->82
350	**DR 350**		90 -> 97	FD0122	SD	BD				FD0144	SD	BD						DF5037	A					F1994	A	AC	CC	R	SR			MO084F	**DR 350**	90->97
350	**DR 350**		98 -> 99	FD0193	X01	SD	BD			FD0144	SD	BD						DF5037	A					F1994	A	AC	CC	R	SR			MO084F	**DR 350**	98->99
350	**SG 350 GOOSE**		92	FD0143	R01	B4R	SP	TS	BT	FD0060	TS	BT												F1994	A	AC	CC	R	SR			MO084F	**SG 350 GOOSE**	92
350	**T 350 all models**		69 -> 72							GF1121	std													F1909	A	R						MO056F	**T 350 all models**	69->72
370	**SP 370 C - N**		78 -> 79	GF1186	std					GF1186	std													F1953	A							MO056F	**SP 370 C - N**	78->79
380	**GT 380 A - B - K**		73 -> 77	FD0021	BT					GF1121	std													F1963	A							MO056F	**GT 380 A - B - K**	73->77
380	**GT 380 J**		72							GF1121	std																						**GT 380 J**	72
400	**DR 400 ST - SX**		79 -> 81	GF1186	std					GF1186	std													F1987	A	R						MO056F	**DR 400 ST - SX**	79->81
400	**DR Z 400 E**		00 -> 09	FD0193	X01	SD	BD			FD0114	X01	SD	BD	DF5041	A	OE	AF	DF5027	A		DF5040AF	DFST03		F1903	A	AC	CC	R	SR			MO129F	**DR Z 400 E**	00->09
400	**DR Z 400 S**		00 -> 08	FD0193	X01	SD	BD			FD0114	X01	SD	BD	DF5041	A	OE	AF	DF5027	A		DF5040AF	DFST03		F1903	A	AC	CC	R	SR			MO129F	**DR Z 400 S**	00->08
400	**DR Z 400 SM**		05 -> 09	FD0193	X01	SD	BD			FD0114	X01	SD	BD					DF5029	A					F1903	A	AC	CC	R	SR			MO129F	**DR Z 400 SM**	05->09
400	**GN 400 TT**		80 ->	FD0046	BT					GF1195	std													F1987	A	R						MO056F	**GN 400 TT**	80->
400	**GS 400**		77 -> 78							GF1121	std													F1983	A							MO056F	**GS 400**	77->78
400	**GSF 400 BANDIT**	•	91 -> 94	FD0108	TS	BT				FD0060	TS	BT						DF5173	A					F2904	A							MO084F	**GSF 400 BANDIT**	91->94
400	**GSF 400 BANDIT**	•	95	FD0143	R01	B4R	SP	TS	BT	FD0060	TS	BT						DF5173	A					F2904	A							MO084F	**GSF 400 BANDIT**	95
400	**GSF 400 BANDIT**	•	96 -> 97	FD0143	R01	B4R	SP	TS	BT	FD0060	TS	BT												F2904	A							MO084F	**GSF 400 BANDIT**	96->97
400	**GSF 400 S KATANA**		89 -> 94	FD0143	R01	B4R	SP	TS	BT	FD0060	TS	BT												F2904	A							MO084F	**GSF 400 S KATANA**	89->94
400	**GSR 400**	•	06	FD0143	R01	B4R	SP	TS	BT	FD0402	TS	BT												F3602	A	R						MO125F	**GSR 400**	06
400	**GSX 400**	•	97 -> 99	FD0221	R01	B4R	SP	TS	BT	FD0060	TS	BT												F1661	A	R						MO056F	**GSX 400**	97->99
400	**GSX 400 (GK74A)**	•	88 -> 90	FD0147	BT					FD0060	TS	BT												F2904	A							MO084F	**GSX 400 (GK74A)**	88->90
400	**GSX 400 ET - EX - EZ**		80 -> 82	FD0046	BT					GF1195	std													F1988	A	AC	CC	R	SR			MO056F	**GSX 400 ET - EX - EZ**	80->82
400	**GSX 400 FEX -FZ - FD**	•	81 -> 83	FD0073	TS	BT	X01	SD	BD	FD0022	BT													F1987	A	R						MO056F	**GSX 400 FEX -FZ - FD**	81->83
400	**GSX 400 FWS - D - E - S**	•	83 ->	FD0060	TS	BT				FD0060	TS	BT												F1987	A	R						MO056F	**GSX 400 FWS - D - E - S**	83->
400	**GSX 400 IMPULSE TYPE S**	•	94 -> 96	FD0132	B4R	SP	TS	BT		FD0060	TS	BT												F1661	A	R						MO056F	**GSX 400 IMPULSE TYPE S**	94->96
400	**GSX 400 INAZUMA**	•	00	FD0221	R01	B4R	SP	TS	BT	FD0060	TS	BT												F1975	A	R						MO056F	**GSX 400 INAZUMA**	00
400	**GSX 400 KATANA**	•	92 ->	FD0143	R01	B4R	SP	TS	BT	FD0060	TS	BT												F1919	A	R							**GSX 400 KATANA**	92->
400	**GSX 400 R2 (GK71B)**	•	85 -> 86	FD0119	BT					FD0060	TS	BT												F1934	A							MO084F	**GSX 400 R2 (GK71B)**	85->86
400	**GSX 400 R3 (GK71F)**	•		FD0083	TS	BT				FD0060	TS	BT												F1934	A							MO084F	**GSX 400 R3 (GK71F)**	
400	**GSX 400 X IMPULSE**	•	86 -> 88	FD0083	TS	BT				FD0060	TS	BT												F1934	A							MO084F	**GSX 400 X IMPULSE**	86->88
400	**GSX-R 400**	•	87	FD0083	TS	BT				FD0060	TS	BT												F1934	A							MO084F	**GSX-R 400**	87
400	**GSX-R 400**	•	88 -> 90	FD0143	R01	B4R	SP	TS	BT	FD0060	TS	BT												F2904	A							MO084F	**GSX-R 400**	88->90
400	**GSX-R 400 (JAPAN)**	•	85 ->	FD0060	TS	BT				FD0119	BT																						**GSX-R 400 (JAPAN)**	85->
400	**GSX-R 400 R**	•	90 -> 95	FD0129	B4R	SP	TS	BT		FD0060	TS	BT												F2904	A							MO084F	**GSX-R 400 R**	90->95
400	**LS 400 SAVAGE**		87 ->	GF1186	std					GF1186	std																						**LS 400 SAVAGE**	87->
400	**LT-A 400 EIGER**	•	02 -> 07	FD0080	SV	BV				GF1195	std													F1738	A								**LT-A 400 EIGER**	02->07
400	**LT-A 400 KING QUAD 4WD**	•	08 -> 12	FD0424 + FD0425	SV	BV				GF1230	std	FTR												F1738	A								**LT-A 400 KING QUAD 4WD**	08->12
400	**LT-F 400 EIGER**	•	02	FD0080	SV	BV				GF1195	std													F1738	A								**LT-F 400 EIGER**	02
400	**LT-F 400 EIGER 2WD**	•	03 -> 07	FD0080	SV	BV				GF1195	std													F1738	A								**LT-F 400 EIGER 2WD**	03->07
400	**LT-Z 400**	•	03 -> 04	FD0078	SV	BV				FD0145	SV	BV												F1903	A	AC	CC	R	SR			MO129F	**LT-Z 400**	03->04
400	**LT-Z 400 QUAD SPORT**	•	05 -> 19	FD0078	SV	BV				FD0145	SV	BV												F1930	A	AC	CC	R	SR			MO129F	**LT-Z 400 QUAD SPORT**	05->19
400	**PE 400 T**		80 -> 81	GF1186	std					GF1186	std													F1987	A	R						MO056F	**PE 400 T**	80->81
400	**RF 400 RVC**	•	93 -> 97	FD0132	B4R	SP	TS	BT		FD0060	TS	BT												F1661	A	R						MO056F	**RF 400 RVC**	93->97
400	**RG 400 WALTER WOLF**	•	85 -> 87	FD0083	TS	BT				FD0060	TS	BT												F2935	A	R						MO057F	**RG 400 WALTER WOLF**	85->87
400	**RM 400**		78	GF1147	std					GF1186	std													F1963	A							MO056F	**RM 400**	78
400	**RM 400**		79	GF1186	std					GF1231	std													F1987	A	R						MO056F	**RM 400**	79
400	**RM 400**		80	GF1158	std					GF1231	std													F1987	A	R						MO056F	**RM 400**	80
400	**SP 400**		80	GF1186	std					GF1186	std													F1987	A	R						MO056F	**SP 400**	80
400	**ST 400**		79 ->	GF1186	std					GF1186	std																						**ST 400**	79->

dfd **DOPPIO FRENO A DISCO** *twin disc / 2 disques de frein nécessaires / 2 discos de freno se requieren / 2 Bremsscheiben erforderlich*

FRENO ANTERIORE *front brake / frein avant / freno delantero / vorne Bremse*

FRENO POSTERIORE *rear brake / frein arrier / freno trasero / hinten Bremse*

FRENO A MANO *hand brake / frein à main / freno de mano / Handbremse*

DISCO ANTERIORE *front disc / disque avant / disco delantero / vorne Bremsscheiben*

FRENO POSTERIORE *rear brake / frein arrier / freno trasero / hinten Bremse*

DISCO MAGGIORATO *oversize disc / disque oversize /disco oversize / oversize Bremsscheiben*

SUPPORTO PINZA *bracket / pattes de déport / soporte de pinza / Bremssatelträger*

SERIE DISCHI FRIZIONE *clutch set / jeu d'embrayage / jeugo d'embrague / Kupplungsatz*

SERIE MOLLE / *clutch spring set / ressort d'embrayage / jeugo muelles d'embrague / Kupplungsatzfedern*

SUZUKI

cc	Modello / Model / Modeles / Modelo / Modell	dfd		Gamma / Range						Gamma / Range					Gamma Range				Gamma Range						Gamma / Range									Modello / Model / Modeles / Modelo / Modell	
400	**SV 400**		98	FD0227	B4R	SP	TS	BT		FD0060	TS	BT													F1938	A	R						MO119F	**SV 400**	98
400	**SV 400**	•	99 -> 02	FD0228 + FD0227	B4R	SP	TS	BT		FD0060	TS	BT													F1938	A	R						MO119F	**SV 400**	99->02
400	**SV 400**	•	03 -> 05	FD0228 + FD0227	B4R	SP	TS	BT		FD0172	TS	BT													F1677	A	AC	CC	R	SR				**SV 400**	03->05
400	**SX 400**		79 ->	GF1186	std					GF1186	std																							**SX 400**	79->
400	**VS 400 INTRUDER**		94 ->	FD0083	TS	BT				GF1230	std	FTR													F1938	A	R						MO076F	**VS 400 INTRUDER**	94->
425	**GS 425 EN**		78 ->							GF1195	std														F1983	A							MO056F	**GS 425 EN**	78->
450	**GS 450 E**		80 -> 88	FD0046	BT					GF1195	std														F1988	A	AC	CC	R	SR			MO056F	**GS 450 E**	80->88
450	**GS 450 E**		90 ->	FD0109	BT					FD0109	BT																							**GS 450 E**	90->
450	**GS 450 S**	•	87 ->	FD0073	TS	BT	X01	SD	BD	FD0060	TS	BT																						**GS 450 S**	87->
450	**LT-A 450**	•	07 -> 10	FD0424 + FD0425	SV	BV																												**LT-A 450**	07->10
450	**LT-R 450**	•	06 -> 12	FD0163 + FD0122	SD	BV				FD0145	SV	BV													F1932	A	AC	CC	R	SR	Q	QC		**LT-R 450**	06->12
450	**RMX 450**		10 -> 17	FD0193	X01	SD	BD			FD0349	X01	SD	BD		DF5123	A	OE	AF	DF5121	A	AP	OE	DF5124AF	DFST03	F1932	A	AC	CC	R	SR	Q	QC	MO312F	**RMX 450**	10->17
450	**RMZ 450**		05 -> 17	FD0193	X01	SD	BD			FD0349	X01	SD	BD		DF5123	A	OE	AF	DF5121	A	AP	OE	DF5124AF	DFST03	F1932	A	AC	CC	R	SR	Q	QC	MO312F	**RMZ 450**	05->17
450	**RMZ 450**		18 -> 20	FD0193	X01	SD	BD			FD0349	X01	SD	BD		DF5124	OE	AF		DF5121	A	AP	OE			F1932	A	AC	CC	R	SR	Q	QC	MO312F	**RMZ 450**	18->20
465	**RM 465**		81 -> 82	GF1166	std					GF1158	std														F1971	A	AC	CC	R	SR			MO056F	**RM 465**	81->82
500	**DR 500 S**		84 -> 88	GF1186	std					GF1186	std																							**DR 500 S**	84->88
500	**DR 500 SD - SE**		81 -> 83	GF1147	std					GF1186	std														F1975	A	R						MO076F	**DR 500 SD - SE**	81->83
500	**GS 500**	•	81 ->	FD0038	BT					FD0022	BT																							**GS 500**	81->
500	**GS 500**		96 -> 03	FD0227	B4R	SP	TS	BT		FD0060	TS	BT													F1988	A	AC	CC	R	SR			MO279F	**GS 500**	96->03
500	**GS 500 E**		89 -> 95	FD0108	TS	BT				FD0060	TS	BT							DF5173	A					F1988	A	AC	CC	R	SR			MO279F	**GS 500 E**	89->95
500	**GS 500 F**		04 -> 08	FD0227	B4R	SP	TS	BT		FD0060	TS	BT							DF5173	A					F1988	A	AC	CC	R	SR			MO279F	**GS 500 F**	04->08
500	**GT 500**		76 -> 77	FD0021	BT					GF1121	std														F1957	A							MO056F	**GT 500**	76->77
500	**LT 500 R**	•	90 -> 91	FD0110	SV					FD0145	SV	BV													F1990	A	AC	CC	R	SR			MO084F	**LT 500 R**	90->91
500	**LT-A 500 F QUADRUNNER**	•	00 -> 01	FD0122 + FD0163	SD	BV				GF1120	std	FTR																						**LT-A 500 F QUADRUNNER**	00->01
500	**LT-A 500 F VINSON**	•	02	FD0080	SV	BV				FD0318	SV	BV																						**LT-A 500 F VINSON**	02
500	**LT-A 500 F VINSON**	•	03 -> 07	FD0080	SV	BV				FD0073	X01	SD	BD																					**LT-A 500 F VINSON**	03->07
500	**LT-A 500 POWER STEERING**	•	09 -> 12	FD0424 + FD0425	SV	BV																												**LT-A 500 POWER STEERING**	09->12
500	**LT-F 500 F QUADRUNNER**	•	98 -> 00	FD0122 + FD0163	SD	BV				GF1120	std	FTR													F1738	A							MO057F	**LT-F 500 F QUADRUNNER**	98->00
500	**LT-F 500 VISION QUADRUNNER**	•	03 -> 07	FD0080	SV	BV				FD0073	X01	SD	BD												F2929	A							MO057F	**LT-F 500 VISION QUADRUNNER**	03->07
500	**RE 500**		75 -> 76	FD0038	BT					GF1120	std	FTR													F1921	A							MO056F	**RE 500**	75->76
500	**RG 500**		-> 83	FD0057	BT					FD0057	BT																							**RG 500**	->83
500	**RG 500 RF GAMMA**	•	85 -> 87	FD0083	TS	BT				FD0060	TS	BT													F2935	A	R							**RG 500 RF GAMMA**	85->87
500	**RGV 500 GAMMA**	•	90 ->	FD0143	R01	B4R	SP	TS	BT	FD0138	BT																							**RGV 500 GAMMA**	90->
500	**RM 500**		83 -> 84	GF1165	std					GF1147	std														F1971	A	AC	CC	R	SR			MO056F	**RM 500**	83->84
500	**RM 500**		85 -> 86	FD0092	BT					GF1147	std																							**RM 500**	85->86
500	**RM 500**		87 ->	FD0122	SD	BD				FD0123	BD																							**RM 500**	87->
500	**T 500 all models**		68 -> 70	GF1224	std					GF1121	std														F1910	A	R						MO056F	**T 500 all models**	68->70
500	**T 500 all models**		71 -> 75	GF1224	std					GF1121	std														F1957	A							MO056F	**T 500 all models**	71->75
550	**GS 550 B - C - D**	•	77 -> 78	FD0038	BT					GF1191	std																							**GS 550 B - C - D**	77->78
550	**GS 550 EC - EN**	•	78 -> 79	FD0038	BT					FD0022	BT																							**GS 550 EC - EN**	78->79
550	**GS 550 ET - EX - EZ**	•	80 -> 84	FD0047	TS					FD0022	BT																							**GS 550 ET - EX - EZ**	80->84
550	**GSX 550 ES - ESE**	•	84 -> 87	FD0060	TS	BT				FD0060	TS	BT													F1984	A							MO056F	**GSX 550 ES - ESE**	84->87
550	**GT 550 A - B**		76 -> 77	FD0021	BT					GF1191	std														F1955	A								**GT 550 A - B**	76->77
550	**GT 550 J**		72 ->	GF1224	std					GF1121	std														F1955	A								**GT 550 J**	72->
550	**GT 550 K - L - M**		73 -> 75	FD0021	BT					GF1121	std														F1955	A								**GT 550 K - L - M**	73->75
600	**DR 600 R**		86 -> 89	FD0095	BT					FD0164	BT				DF5010	A			DF5028	A					F1975	A	R							**DR 600 R**	86->89
600	**DR 600 R DAKAR-DJEBEL**		87 -> 88	FD0095	BT					GF1147	std				DF5010	A			DF5028	A					F1975	A	R							**DR 600 R DAKAR-DJEBEL**	87->88
600	**DR 600 S**		86 -> 88	FD0095	BT					GF1147	std				DF5010	A			DF5028	A					F1975	A	R							**DR 600 S**	86->88
600	**GSF 600 BANDIT**	•	95 -> 99	FD0132	B4R	SP	TS	BT		FD0060	TS	BT							DF5066	A					F2941	A	R						MO095F	**GSF 600 BANDIT**	95->99
600	**GSF 600 BANDIT**	•	00 -> 04	FD0228 + FD0227	B4R	SP	TS	BT		FD0060	TS	BT							DF5066	A					F2941	A	R						MO095F	**GSF 600 BANDIT**	00->04
600	**GSR 600**	•	06 -> 08	FD0143	R01	B4R	SP	TS	BT	FD0402	TS	BT							DF5275	A					F3602	A	R						MO125F	**GSR 600**	06->08
600	**GSR 600**	•	09 -> 10	FD0143	R01	B4R	SP	TS	BT	FD0402	TS	BT																						**GSR 600**	09->10
600	**GSX 600 F**	•	98 -> 03	FD0228 + FD0227	B4R	SP	TS	BT		FD0060	TS	BT							DF5066	A					F1916	A	R						MO095F	**GSX 600 F**	98->03
600	**GSX 600 F**	•	04 -> 06	FD0228 + FD0227	B4R	SP	TS	BT		FD0060	TS	BT			DF5229	AF			DF5066	A					F1916	A	R						MO095F	**GSX 600 F**	04->06
600	**GSX 600 F KATANA**	•	88 -> 91	FD0147	BT					FD0060	TS	BT													F2940	A	AC	CC	R	SR			MO076F	**GSX 600 F KATANA**	88->91
600	**GSX 600 F KATANA**	•	92 -> 97	FD0147	BT					FD0060	TS	BT							DF5173	A					F1966	A	R						MO095F	**GSX 600 F KATANA**	92->97
600	**GSX-R 600**	•	-> 93	FD0129	B4R	SP	TS	BT		FD0060	TS	BT																						**GSX-R 600**	->93

dfd **DOPPIO FRENO A DISCO** *twin disc / 2 disques de frein nécessaires / 2 discos de freno se requieren / 2 Bremsscheiben erforderlich*

FRENO ANTERIORE *front brake / frein avant / freno delantero / vorne Bremse*

FRENO POSTERIORE *rear brake / frein arrier / freno trasero / hinten Bremse*

FRENO A MANO *hand brake / frein à main / freno de mano / Handbremse*

DISCO ANTERIORE *front disc / disque avant / disco delantero / vorne Bremsscheiben*

FRENO POSTERIORE *rear brake / frein arrier / freno trasero / hinten Bremse*

DISCO MAGGIORATO *oversize disc / disque oversize /disco oversize / oversize Bremsscheiben*

SUPPORTO PINZA *bracket / pattes de déport / soporte de pinza / Bremssatelträger*

SERIE DISCHI FRIZIONE *clutch set / jeu d'embrayage / jeugo d'embrague / Kupplungsatz*

SERIE MOLLE / *clutch spring set / ressort d'embrayage / jeugo muelles d'embrague / Kupplungsatzfedern*

SUZUKI

cc	Modello / Model / Modeles / Modelo / Modell	dfd			Gamma / Range						Gamma / Range						Gamma Range				Gamma Range							Gamma / Range									Modello / Model / Modeles / Modelo / Modell	
600	**GSX-R 600**	•	94 -> 95	FD0132	B4R	SP	TS	BT		FD0060	TS	BT																									**GSX-R 600**	94->95
600	**GSX-R 600**	•	96 -> 00	FD0143	R01	B4R	SP	TS	BT	FD0060	TS	BT				DF5313	EF			DF5022	A					F2932	A	AC	CC	R	SR							**GSX-R 600**	96->00
600	**GSX-R 600**	•	01 -> 03	FD0143	R01	B4R	SP	TS	BT	FD0060	TS	BT				DF5313	EF			DF5022	A					F2931	A	AC	CC	R	SR							**GSX-R 600**	01->03
600	**GSX-R 600**	•	04 -> 05	FD0362	R01	SP	TS			FD0347	BT									DF5022	A					F2931	A	AC	CC	R	SR							**GSX-R 600**	04->05
600	**GSX-R 600**	•	06 -> 07	FD0362	R01	SP	TS			FD0402	TS	BT								DF5022	A					F2925	A	AC	CC	R	SR	Q	QC		MO119F			**GSX-R 600**	06->07
600	**GSX-R 600**	•	08 -> 10	FD0362	R01	SP	TS			FD0402	TS	BT				DF5304	EF			DF5022	A					F2927	A	AC	CC	R	SR	Q	QC		MO119F			**GSX-R 600**	08->10
600	**GSX-R 600**	•	11 -> 19	FD0415	R01	SP	TS			FD0412	TS	BT				DF5304	EF			DF5022	A					F2927	A	AC	CC	R	SR	Q	QC		MO331F			**GSX-R 600**	11->19
600	**RF 600 RR**	•	93 -> 96	FD0132	B4R	SP	TS	BT		FD0060	TS	BT								DF5066	A					F2905	A	R								MO095F		**RF 600 RR**	93->96
600	**SP 600**		85 ->	FD0095	BT					GF1147	std																											**SP 600**	85->
600	**VS 600 GL INTRUDER**		95 -> 97	FD0083	TS	BT				GF1230	std	FTR														F1938	A	R										**VS 600 GL INTRUDER**	95->97
650	**DL 650 V STROM**	•	04 -> 06	FD0228 + FD0227	B4R	SP	TS	BT		FD0172	TS	BT								DF5269	A					F2933	A	AC	CC	R	SR							**DL 650 V STROM**	04->06
650	**DL 650 V STROM**	•	07 -> 20	FD0228 + FD0227	B4R	SP	TS	BT		FD0172	TS	BT														F2933	A	AC	CC	R	SR							**DL 650 V STROM**	07->20
650	**DL 650 V STROM X**	•	04 -> 12	FD0228 + FD0227	B4R	SP	TS	BT		FD0172	TS	BT								DF5269	A					F2933	A	AC	CC	R	SR							**DL 650 V STROM X**	04->12
650	**DL 650 V STROM XT**	•	15	FD0228 + FD0227	B4R	SP	TS	BT		FD0172	TS	BT														F2933	A	AC	CC	R	SR							**DL 650 V STROM XT**	15
650	**DR 650 R**		90 -> 93	FD0140	BT					FD0164	BT									DF5028	A					F1998	A	AC	CC	R	SR							**DR 650 R**	90->93
650	**DR 650 R**		94 -> 95	FD0140	BT					FD0164	BT									DF5028	A					F2934	A	AC	CC	R	SR							**DR 650 R**	94->95
650	**DR 650 RS-R DAKAR**		90	FD0095	BT					FD0164	BT					DF5215	A			DF5028	A					F1998	A	AC	CC	R	SR							**DR 650 RS-R DAKAR**	90
650	**DR 650 RS-RSE-DJEBEL-DAKAR**		91 -> 95	FD0140	BT					FD0164	BT									DF5028	A					F1998	A	AC	CC	R	SR							**DR 650 RS-RSE-DJEBEL-DAKAR**	91->95
650	**DR 650 SE**		96 -> 19	FD0193	X01	SD	BD			FD0144	SD	BD														F1969	A	AC	CC	R	SR				MO054F			**DR 650 SE**	96->19
650	**GS 650 GTX - GTZ - GX**	•	81 -> 83	FD0047	TS					FD0022	BT															F1970	A								MO056F			**GS 650 GTX - GTZ - GX**	81->83
650	**GS 650 GZ KATANA**	•	81 -> 82	FD0047	TS					FD0022	BT															F1970	A								MO056F			**GS 650 GZ KATANA**	81->82
650	**GS 650 TURBO**	•	83 ->	FD0047	TS					FD0022	BT															F1970	A								MO056F			**GS 650 TURBO**	83->
650	**GSF 650 BANDIT**	•	05 -> 06	FD0228 + FD0227	B4R	SP	TS	BT		FD0347	BT					DF5229	AF			DF5275	A					F1916	A	R										**GSF 650 BANDIT**	05->06
650	**GSF 650 BANDIT ABS**	•	05 -> 06	FD0228 + FD0227	B4R	SP	TS	BT		FD0172	TS	BT				DF5229	AF			DF5275	A					F1916	A	R										**GSF 650 BANDIT ABS**	05->06
650	**GSF 650 BANDIT ABS**	•	07 -> 12	FD0143	R01	B4R	SP	TS	BT	FD0172	TS	BT								DF5275	A					F3602	A	R										**GSF 650 BANDIT ABS**	07->12
650	**GSF 650 S BANDIT ABS**	•	07 -> 13	FD0143	R01	B4R	SP	TS	BT	FD0172	TS	BT								DF5275	A					F3602	A	R										**GSF 650 S BANDIT ABS**	07->13
650	**GSX 650 F**	•	08 -> 16	FD0143	R01	B4R	SP	TS	BT	FD0172	TS	BT								DF5275	A					F3602	A	R										**GSX 650 F**	08->16
650	**LS 650**		05 ->	FD0092	BT					GF1195	std																											**LS 650**	05->
650	**LS 650 P SAVAGE**		87 -> 97	FD0092	BT					GF1195	std															F1975	A	R										**LS 650 P SAVAGE**	87->97
650	**LS 650 P SAVAGE**		98 -> 04	FD0092	BT					GF1195	std																											**LS 650 P SAVAGE**	98->04
650	**SFV 650 GLADIUS**	•	09 -> 16	FD0228 + FD0227	B4R	SP	TS	BT		FD0470	TS	BT				DF5274	AF			DF5275	A					F2933	A	AC	CC	R	SR							**SFV 650 GLADIUS**	09->16
650	**SV 650**	•	99 -> 02	FD0228 + FD0227	B4R	SP	TS	BT		FD0060	TS	BT								DF5066	A					F2936	A	AC	CC	R	SR				MO119F			**SV 650**	99->02
650	**SV 650**	•	03 -> 12	FD0228 + FD0227	B4R	SP	TS	BT		FD0172	TS	BT				DF5229	AF			DF5022	A					F2933	A	AC	CC	R	SR							**SV 650**	03->12
650	**SV 650**	•	13 -> 15													DF5229	AF			DF5022	A																	**SV 650**	13->15
650	**SV 650**	•	16 -> 18	FD0228 + FD0227	B4R	SP	TS	BT		FD0470	TS	BT				DF5229	AF			DF5022	A					F2933	A	AC	CC	R	SR							**SV 650**	16->18
650	**SV 650 ABS**	•	07 -> 18	FD0228 + FD0227	B4R	SP	TS	BT		FD0172	TS	BT				DF5274	AF			DF5275	A					F2933	A	AC	CC	R	SR							**SV 650 ABS**	07->18
650	**SV 650 S**	•	99 -> 02	FD0228 + FD0227	B4R	SP	TS	BT		FD0060	TS	BT								DF5066	A					F2936	A	AC	CC	R	SR				MO119F			**SV 650 S**	99->02
650	**SV 650 S**	•	03 -> 12	FD0228 + FD0227	B4R	SP	TS	BT		FD0172	TS	BT				DF5229	AF			DF5022	A					F2933	A	AC	CC	R	SR							**SV 650 S**	03->12
650	**SV 650 S**	•	16 -> 18	FD0228 + FD0227	B4R	SP	TS	BT		FD0470	TS	BT				DF5229	AF			DF5022	A					F2933	A	AC	CC	R	SR							**SV 650 S**	16->18
650	**SV 650 X**	•	18 -> 19	FD0228 + FD0227	B4R	SP	TS	BT		FD0470	TS	BT														F2933	A	AC	CC	R	SR							**SV 650 X**	18->19
650	**VS 650**		91 ->	FD0140	BT					FD0164	BT																											**VS 650**	91->
650	**XF 650 FREEWIND**		97 -> 02	FD0227	B4R	SP	TS	BT		FD0470	TS	BT														F1969	A	AC	CC	R	SR				MO054F			**XF 650 FREEWIND**	97->02
700	**GS 700 E - ES**	•	85	FD0046	BT					FD0022	BT															F1970	A											**GS 700 E - ES**	85
700	**GV 700 GL**	•	85 ->	FD0046	BT					GF1120	std	FTR																											**GV 700 GL**	85->
700	**GV 700 GL MADURA**	•	84 ->	FD0046	BT					GF1230	std	FTR																											**GV 700 GL MADURA**	84->
700	**LT-A 700 KING QUAD**	•	05	FD0301 + FD0318	SV	BV																																**LT-A 700 KING QUAD**	05
700	**LT-A 700 KING QUAD**	•	06 -> 07	FD0424 + FD0425	SV	BV																																**LT-A 700 KING QUAD**	06->07
700	**QUADRUNNER 700 TWIN PEAKS**	•	04 ->	FD0375 + FD0374	BD	SV																																**QUADRUNNER 700 TWIN PEAKS**	04->
700	**VS 700 GL INTRUDER**		85 ->	FD0083	TS	BT				GF1230	std	FTR																											**VS 700 GL INTRUDER**	85->
700	**VS 700 GLE**		86 -> 87	FD0083	TS	BT				GF1230	std	FTR														F1938	A	R										**VS 700 GLE**	86->87
750	**DR 750 S BIG**		87 -> 88	FD0140	BT					GF1269	std					DF5215	A									F2939	A	R										**DR 750 S BIG**	87->88
750	**DR 750 S BIG**		89	FD0140	BT					FD0164	BT					DF5215	A			DF5028	A					F2939	A	R										**DR 750 S BIG**	89
750	**GS 750**		77 -> 80							FD0022	BT															F1960	A								MO056F			**GS 750**	77->80
750	**GSR 750**	•	11 -> 16	FD0228 + FD0227	B4R	SP	TS	BT		FD0172	TS	BT								DF5275	A					F2914	A	AC	CC	R	SR				MO117F			**GSR 750**	11->16
750	**GSX 750 F**	•	89 -> 97	FD0147	BT					FD0060	TS	BT								DF5173	A					F1966	A	R								MO062F		**GSX 750 F**	89->97
750	**GSX 750 F**	•	98 -> 02	FD0228 + FD0227	B4R	SP	TS	BT		FD0060	TS	BT								DF5066	A					F1916	A	R								MO095F		**GSX 750 F**	98->02
750	**GSX 750 F**	•	03 -> 06	FD0228 + FD0227	B4R	SP	TS	BT		FD0060	TS	BT				DF5229	AF			DF5066	A					F1916	A	R								MO095F		**GSX 750 F**	03->06

dfd **DOPPIO FRENO A DISCO** *twin disc / 2 disques de frein nécessaires / 2 discos de freno se requieren / 2 Bremsscheiben erforderlich*

FRENO ANTERIORE *front brake / frein avant / freno delantero / vorne Bremse*

FRENO POSTERIORE *rear brake / frein arrier / freno trasero / hinten Bremse*

FRENO A MANO *hand brake / frein à main / freno de mano / Handbremse*

DISCO ANTERIORE *front disc / disque avant / disco delantero / vorne Bremsscheiben*

FRENO POSTERIORE *rear brake / frein arrier / freno trasero / hinten Bremse*

DISCO MAGGIORATO *oversize disc / disque oversize /disco oversize / oversize Bremsscheiben*

SUPPORTO PINZA *bracket / pattes de déport / soporte de pinza / Bremssatelträger*

SERIE DISCHI FRIZIONE *clutch set / jeu d'embrayage / jeugo d'embrague / Kupplungsatz*

SERIE MOLLE / *clutch spring set / ressort d'embrayage / jeugo muelles d'embrague / Kupplungsatzfedern*

SUZUKI

cc	Modello / Model / Modeles / Modelo / Modell	dfd			Gamma / Range						Gamma / Range					Gamma Range				Gamma Range						Gamma / Range									Modello / Model / Modeles / Modelo / Modell	
750	**GSX 750 F**	•	08 -> 09	FD0143	R01	B4R	SP	TS	BT	FD0172	TS	BT																							**GSX 750 F**	08->09
750	**GSX 750 S KATANA**	•	80 -> 86	FD0046	BT					FD0022	BT														F1970	A							MO056F	**GSX 750 S KATANA**	80->86
750	**GSX-R 750**	•	88 -> 89	FD0129	B4R	SP	TS	BT		FD0060	TS	BT							DF5066	A					F1966	A	R							MO062F	**GSX-R 750**	88->89
750	**GSX-R 750**	•	90 -> 92	FD0129	B4R	SP	TS	BT		FD0060	TS	BT							DF5066	A					F1966	A	R							MO095F	**GSX-R 750**	90->92
750	**GSX-R 750**	•	00 -> 01	FD0143	R01	B4R	SP	TS	BT	FD0060	TS	BT				DF5313	EF		DF5022	A					F2930	A	AC	CC	R	SR				**GSX-R 750**	00->01
750	**GSX-R 750**	•	02 -> 03	FD0143	R01	B4R	SP	TS	BT	FD0060	TS	BT				DF5313	EF		DF5022	A					F2914	A	AC	CC	R	SR				**GSX-R 750**	02->03
750	**GSX-R 750**	•	04 -> 05	FD0362	R01	SP	TS			FD0347	BT								DF5022	A					F2914	A	AC	CC	R	SR			MO125F	**GSX-R 750**	04->05
750	**GSX-R 750**	•	06 -> 07	FD0362	R01	SP	TS			FD0402	TS	BT							DF5022	A					F2946	A	AC	CC	R	SR			MO119F	**GSX-R 750**	06->07
750	**GSX-R 750**	•	08 -> 10	FD0362	R01	SP	TS			FD0402	TS	BT				DF5304	EF		DF5022	A					F2927	A	AC	CC	R	SR	Q	QC	MO119F	**GSX-R 750**	08->10
750	**GSX-R 750**	•	11 -> 19	FD0415	R01	SP	TS			FD0412	TS	BT				DF5304	EF		DF5022	A					F2927	A	AC	CC	R	SR	Q	QC	MO331F	**GSX-R 750**	11->19
750	**GSX-R 750 F**	•	85 -> 87	FD0083	TS	BT				FD0060	TS	BT													F2940	A	AC	CC	R	SR				**GSX-R 750 F**	85->87
750	**GSX-R 750 SP**	•	93 -> 95	FD0129	B4R	SP	TS	BT		FD0060	TS	BT							DF5066	A					F1966	A	R						MO095F	**GSX-R 750 SP**	93->95
750	**GSX-R 750 T SRAD**	•	96 -> 99	FD0199	B4R	SP	TS	BT		FD0060	TS	BT				DF5313	EF		DF5022	A					F2945	A	AC	CC	R	SR				**GSX-R 750 T SRAD**	96->99
750	**GSX-S 750**	•	15 -> 16	FD0228 + FD0227	B4R	SP	TS	BT		FD0172	TS	BT																						**GSX-S 750**	15->16
750	**GSX-S 750**	•	17 -> 20	FD0351	SP	TS				FD0172	TS	BT													F2914	A	AC	CC	R	SR				**GSX-S 750**	17->20
750	**GSX-S 750 Z**	•	17 -> 19	FD0351	SP	TS				FD0172	TS	BT													F2914	A	AC	CC	R	SR				**GSX-S 750 Z**	17->19
750	**GT 750**	•	72 -> 77	FD0021	BT					GF1120	std	FTR													F1960	A								**GT 750**	72->77
750	**GT 750 RF**	•	85 ->	FD0083	TS	BT				FD0060	TS	BT																						**GT 750 RF**	85->
750	**VS 750 GL**		85 -> 91	FD0083	TS	BT				GF1230	std	FTR													F1938	A	R							**VS 750 GL**	85->91
800	**C 800 INTRUDER**		05 -> 12	FD0227	B4R	SP	TS	BT		GF1230	std	FTR													F1938	A	R							**C 800 INTRUDER**	05->12
800	**DR 800 BIG all models**		91 -> 93	FD0108	TS	BT				FD0163	SD	BD							DF5028	A					F2939	A	R							**DR 800 BIG all models**	91->93
800	**DR 800 BIG S - SU**		90	FD0140	BT					FD0164	BT					DF5215	A		DF5028	A					F2939	A	R							**DR 800 BIG S - SU**	90
800	**DR 800 Z**		88 -> 89	FD0140	BT					FD0123	BD					DF5215	A		DF5028	A					F2939	A	R							**DR 800 Z**	88->89
800	**M 800 INTRUDER**		05 -> 12	FD0227	B4R	SP	TS	BT		GF1230	std	FTR													F1938	A	R							**M 800 INTRUDER**	05->12
800	**VL 800 INTRUDER LC VOLUSIA**		01 -> 04	FD0227	B4R	SP	TS	BT		GF1230	std	FTR													F1938	A	R							**VL 800 INTRUDER LC VOLUSIA**	01->04
800	**VS 800 INTRUDER**	•	92 -> 99	FD0083	TS	BT				GF1230	std	FTR													F1938	A	R							**VS 800 INTRUDER**	92->99
800	**VS 800 S INTRUDER**		91 -> 99	FD0095	BT					GF1230	std	FTR																						**VS 800 S INTRUDER**	91->99
800	**VX 800**		90 -> 92	FD0108	TS	BT				FD0060	TS	BT													F1938	A	R							**VX 800**	90->92
800	**VX 800**		93 -> 96	FD0108	TS	BT				FD0147	BT														F1938	A	R							**VX 800**	93->96
800	**VZ 800 MARAUDER**		97 -> 03	FD0227	B4R	SP	TS	BT		GF1230	std	FTR				DF5202	AF								F1938	A	R							**VZ 800 MARAUDER**	97->03
850	**GS 850**	•	79 -> 81	FD0038	BT					FD0022	BT														F1970	A							MO056F	**GS 850**	79->81
850	**GS 850**	•	82 -> 85	FD0046	BT					FD0022	BT														F1970	A							MO056F	**GS 850**	82->85
900	**RF 900 RR**	•	94	FD0129	B4R	SP	TS	BT		FD0217	BT								DF5066	A					F2915	A								**RF 900 RR**	94
900	**RF 900 RR**	•	95	FD0129	B4R	SP	TS	BT		FD0217	BT								DF5066	A					F2914	A	AC	CC	R	SR			MO079F	**RF 900 RR**	95
900	**RF 900 RR**	•	96 ->																						F2914	A	AC	CC	R	SR			MO079F	**RF 900 RR**	96->
900	**RF 900 RT - RV**	•	96 -> 99	FD0129	B4R	SP	TS	BT		FD0060	TS	BT							DF5066	A					F2914	A	AC	CC	R	SR			MO079F	**RF 900 RT - RV**	96->99
1000	**DL 1000 V STROM**	•	02 -> 13	FD0228 + FD0227	B4R	SP	TS	BT		FD0172	TS	BT							DF5269	A					F1928	A	AC	CC	R	SR	Q	QC	MO093F	**DL 1000 V STROM**	02->13
1000	**DL 1000 V STROM**	•	14 -> 19	FD0362	R01	SP	TS			FD0402	TS	BT													F2948	A	R							**DL 1000 V STROM**	14->19
1000	**DL 1000 V STROM XT**	•	17 -> 19	FD0362	R01	SP	TS			FD0402	TS	BT													F2948	A	R							**DL 1000 V STROM XT**	17->19
1000	**DL 1000 V STROM XT ADVENTURE**	•	19	FD0362	R01	SP	TS			FD0402	TS	BT													F2948	A	R							**DL 1000 V STROM XT ADVENTURE**	19
1000	**GS 1000 ET**	•	81	FD0047	TS					FD0022	BT														F1972	A	R						MO056F	**GS 1000 ET**	81
1000	**GS 1000 GT - GX**	•	80	FD0046	BT					FD0022	BT														F1962	A	R						MO056F	**GS 1000 GT - GX**	80
1000	**GS 1000 HC - SN**	•	78 -> 79	FD0038	BT					FD0022	BT														F1962	A	R						MO056F	**GS 1000 HC - SN**	78->79
1000	**GSX 1000 G**	•	96 ->	FD0228 + FD0227	B4R	SP	TS	BT		FD0060	TS	BT																						**GSX 1000 G**	96->
1000	**GSX 1000 S KATANA**	•	82	FD0047	TS					FD0022	BT														F1972	A	R						MO056F	**GSX 1000 S KATANA**	82
1000	**GSX-R 1000**	•	01 -> 02	FD0199	B4R	SP	TS	BT		FD0347	BT					DF5313	EF		DF5022	A					F2703	A	AC	CC	R	SR			MO117F	**GSX-R 1000**	01->02
1000	**GSX-R 1000**	•	03	FD0352	R01	SP	TS			FD0347	BT								DF5022	A					F2703	A	AC	CC	R	SR			MO117F	**GSX-R 1000**	03
1000	**GSX-R 1000**	•	04	FD0362	R01	SP	TS			FD0272	TS	BT							DF5022	A					F2703	A	AC	CC	R	SR			MO117F	**GSX-R 1000**	04
1000	**GSX-R 1000**	•	05 -> 06	FD0362	R01	SP	TS			FD0272	TS	BT							DF5022	A					F2926	A	AC	CC	R	SR	Q	QC		**GSX-R 1000**	05->06
1000	**GSX-R 1000**	•	07 -> 08	FD0362	R01	SP	TS			FD0402	TS	BT							DF5022	A					F2926	A	AC	CC	R	SR	Q	QC		**GSX-R 1000**	07->08
1000	**GSX-R 1000**	•	09 -> 11	FD0362	R01	SP	TS			FD0412	TS	BT				DF5304	EF		DF5022	A					F1907	A	AC	CC	R	SR	Q	QC		**GSX-R 1000**	09->11
1000	**GSX-R 1000**	•	12 -> 16	FD0415	R01	SP	TS			FD0412	TS	BT				DF5304	EF		DF5022	A					F1907	A	AC	CC	R	SR	Q	QC		**GSX-R 1000**	12->16
1000	**GSX-R 1000**	•	17 -> 20	FD0415	R01	SP	TS			FD0412	TS	BT													F2947	A	AC	CC	R	SR	Q	QC		**GSX-R 1000**	17->20
1000	**GSX-R 1000 R**	•	17 -> 20	FD0415	R01	SP	TS			FD0412	TS	BT													F2947	A	AC	CC	R	SR	Q	QC		**GSX-R 1000 R**	17->20
1000	**GSX-S 1000**	•	15 -> 17	FD0415	R01	SP	TS			FD0412	TS	BT													F2703	A	AC	CC	R	SR				**GSX-S 1000**	15->17
1000	**GSX-S 1000**	•	18 -> 19	FD0415	R01	SP	TS			FD0412	TS	BT													F2926	A	AC	CC	R	SR	Q	QC		**GSX-S 1000**	18->19
1000	**GSX-S 1000 F**	•	15 -> 17	FD0415	R01	SP	TS			FD0412	TS	BT													F2703	A	AC	CC	R	SR				**GSX-S 1000 F**	15->17

dfd **DOPPIO FRENO A DISCO** *twin disc / 2 disques de frein nécessaires / 2 discos de freno se requieren / 2 Bremsscheiben erforderlich*

FRENO ANTERIORE *front brake / frein avant / freno delantero / vorne Bremse*

FRENO POSTERIORE *rear brake / frein arrier / freno trasero / hinten Bremse*

FRENO A MANO *hand brake / frein à main / freno de mano / Handbremse*

DISCO ANTERIORE *front disc / disque avant / disco delantero / vorne Bremsscheiben*

FRENO POSTERIORE *rear brake / frein arrier / freno trasero / hinten Bremse*

DISCO MAGGIORATO *oversize disc / disque oversize /disco oversize / oversize Bremsscheiben*

SUPPORTO PINZA *bracket / pattes de déport / soporte de pinza / Bremssatelträger*

SERIE DISCHI FRIZIONE *clutch set / jeu d'embrayage / jeugo d'embrague / Kupplungsatz*

SERIE MOLLE / *clutch spring set / ressort d'embrayage / jeugo muelles d'embrague / Kupplungsatzfedern*

SUZUKI

cc	Modello / Model / Modeles / Modelo / Modell	dfd		Gamma / Range						Gamma / Range				Gamma Range			Gamma Range					Gamma / Range										Modello / Model / Modeles / Modelo / Modell	
1000	**GSX-S 1000 F**	•	18 -> 19	FD0415	R01	SP	TS			FD0412	TS	BT											F2926	A	AC	CC	R	SR	Q	QC			**GSX-S 1000 F**	18->19
1000	**GSX-S 1000 KATANA**	•	19 -> 20	FD0415	R01	SP	TS			FD0172	TS	BT											F2926	A	AC	CC	R	SR	Q	QC			**GSX-S 1000 KATANA**	19->20
1000	**SV 1000 FAIRED**	•	03 -> 07	FD0143	R01	B4R	SP	TS	BT	FD0172	TS	BT							DF5022	A			F1928	A	AC	CC	R	SR	Q	QC			**SV 1000 FAIRED**	03->07
1000	**SV 1000 NAKED**	•	03 -> 07	FD0143	R01	B4R	SP	TS	BT	FD0172	TS	BT							DF5022	A			F1928	A	AC	CC	R	SR	Q	QC			**SV 1000 NAKED**	03->07
1000	**TL 1000 R**	•	98 -> 00	FD0199	B4R	SP	TS	BT		FD0060	TS	BT			DF5313	EF			DF5022	A			F1900	A	AC	CC	R	SR					**TL 1000 R**	98->00
1000	**TL 1000 R**	•	01 -> 03	FD0199	B4R	SP	TS	BT		FD0060	TS	BT			DF5313	EF			DF5022	A			F1904	A	R								**TL 1000 R**	01->03
1000	**TL 1000 S**	•	97 -> 98	FD0143	R01	B4R	SP	TS	BT	FD0060	TS	BT			DF5313	EF			DF5022	A			F2914	A	AC	CC	R	SR				MO128F	**TL 1000 S**	97->98
1000	**TL 1000 S**	•	99 -> 00	FD0143	R01	B4R	SP	TS	BT	FD0060	TS	BT			DF5313	EF			DF5022	A			F1900	A	AC	CC	R	SR					**TL 1000 S**	99->00
1000	**TL 1000 S**	•	01 -> 02	FD0143	R01	B4R	SP	TS	BT	FD0060	TS	BT			DF5313	EF			DF5022	A			F1904	A	R								**TL 1000 S**	01->02
1050	**DL 1050 V STROM**	•	20	FD0362	R01	SP	TS			FD0402	TS	BT																				**DL 1050 V STROM**	20
1050	**DL 1050 V STROM XT**	•	20	FD0362	R01	SP	TS			FD0402	TS	BT											F2948	A	R								**DL 1050 V STROM XT**	20
1100	**GS 1100 GZ**	•	82	FD0046	BT					FD0022	BT												F1972	A	R							MO056F	**GS 1100 GZ**	82
1100	**GSX 1100**	•	80 -> 82	FD0047	TS					FD0022	BT												F1972	A	R							MO056F	**GSX 1100**	80->82
1100	**GSX 1100**	•	83																				F1972	A	R							MO056F	**GSX 1100**	83
1100	**GSX 1100**	•	84 -> 86	FD0083	TS	BT				FD0083	TS	BT											F1972	A	R							MO056F	**GSX 1100**	84->86
1100	**GSX 1100**	•	91 -> 92	FD0108	TS	BT				FD0060	TS	BT											F1968	A	R								**GSX 1100**	91->92
1100	**GSX 1100**	•	93																				F1968	A	R								**GSX 1100**	93
1100	**GSX 1100**	•	94 -> 95	FD0108	TS	BT				FD0138	BT												F1968	A	R								**GSX 1100**	94->95
1100	**GSX 1100**	•	96 ->	FD0228 + FD0227	B4R	SP	TS	BT		FD0060	TS	BT																					**GSX 1100**	96->
1100	**GSX 1100 F**	•	88 -> 92	FD0133	BT					FD0147	BT												F1965	A	R							MO062F	**GSX 1100 F**	88->92
1100	**GSX 1100 F**	•	93 ->	FD0129	B4R	SP	TS	BT		FD0060	TS	BT											F1968	A	R								**GSX 1100 F**	93->
1100	**GSX 1100 KATANA**	•	83	FD0047	TS					FD0022	BT												F1949	A								MO056F	**GSX 1100 KATANA**	83
1100	**GSX-R 1100**	•	86 -> 88	FD0083	TS	BT				FD0060	TS	BT							DF5022	A			F1965	A	R							MO076F	**GSX-R 1100**	86->88
1100	**GSX-R 1100**	•	89 -> 92	FD0129	B4R	SP	TS	BT		FD0060	TS	BT							DF5066	A			F1968	A	R								**GSX-R 1100**	89->92
1100	**GSX-R 1100**	•	93 -> 96	FD0199	B4R	SP	TS	BT		FD0060	TS	BT							DF5066	A			F2915	A									**GSX-R 1100**	93->96
1200	**GS 1200 SS K1**	•	01 ->	FD0199	B4R	SP	TS	BT		FD0060	TS	BT											F2945	A	AC	CC	R	SR					**GS 1200 SS K1**	01->
1200	**GSF 1200 BANDIT**	•	96 -> 00	FD0129	B4R	SP	TS	BT		FD0060	TS	BT							DF5066	A			F2945	A	AC	CC	R	SR					**GSF 1200 BANDIT**	96->00
1200	**GSF 1200 BANDIT**	•	01 -> 05	FD0199	B4R	SP	TS	BT		FD0060	TS	BT							DF5066	A			F2945	A	AC	CC	R	SR					**GSF 1200 BANDIT**	01->05
1200	**GSF 1200 BANDIT**	•	06	FD0143	R01	B4R	SP	TS	BT	FD0172	TS	BT							DF5275	A			F2945	A	AC	CC	R	SR					**GSF 1200 BANDIT**	06
1200	**GSF 1200 BANDIT**	•	07 -> 09	FD0143	R01	B4R	SP	TS	BT	FD0172	TS	BT							DF5275	A			F1993	A	AC	CC	R	SR					**GSF 1200 BANDIT**	07->09
1200	**GSF 1200 BANDIT STREETFIGHTER**	•	07 -> 12	FD0143	R01	B4R	SP	TS	BT	FD0172	TS	BT											F1993	A	AC	CC	R	SR					**GSF 1200 BANDIT STREETFIGHTER**	07->12
1200	**GSF 1200 S BANDIT**	•	97	FD0129	B4R	SP	TS	BT		FD0060	TS	BT							DF5066	A			F2945	A	AC	CC	R	SR					**GSF 1200 S BANDIT**	97
1200	**GSF 1200 S BANDIT**	•	98 -> 00																DF5066	A			F2945	A	AC	CC	R	SR					**GSF 1200 S BANDIT**	98->00
1200	**GSF 1200 S BANDIT**	•	01 -> 05	FD0199	B4R	SP	TS	BT		FD0060	TS	BT							DF5066	A			F2945	A	AC	CC	R	SR					**GSF 1200 S BANDIT**	01->05
1200	**GSF 1200 S BANDIT**	•	06	FD0143	R01	B4R	SP	TS	BT	FD0172	TS	BT							DF5275	A			F2945	A	AC	CC	R	SR					**GSF 1200 S BANDIT**	06
1200	**GSX 1200 X**	•	99 -> 01	FD0221	R01	B4R	SP	TS	BT	FD0060	TS	BT			DF5202	AF			DF5066	A			F2945	A	AC	CC	R	SR					**GSX 1200 X**	99->01
1200	**GV 1200 GL MADURA**	•	85 -> 86	FD0046	BT					FD0022	BT				DF5202	AF			DF5066	A			F1922	A	R								**GV 1200 GL MADURA**	85->86
1250	**GSF 1250 BANDIT**	•	07 -> 12	FD0143	R01	B4R	SP	TS	BT	FD0172	TS	BT							DF5275	A			F1993	A	AC	CC	R	SR					**GSF 1250 BANDIT**	07->12
1250	**GSF 1250 S BANDIT**	•	07 -> 12	FD0143	R01	B4R	SP	TS	BT	FD0172	TS	BT							DF5066	A			F1993	A	AC	CC	R	SR					**GSF 1250 S BANDIT**	07->12
1250	**GSF 1250 S BANDIT**	•	13 -> 15	FD0143	R01	B4R	SP	TS	BT	FD0172	TS	BT											F1993	A	AC	CC	R	SR					**GSF 1250 S BANDIT**	13->15
1250	**GSX 1250 FA**	•	10 -> 12	FD0143	R01	B4R	SP	TS	BT	FD0172	TS	BT							DF5275	A			F1993	A	AC	CC	R	SR					**GSX 1250 FA**	10->12
1250	**GSX 1250 SPORT TOURING**	•	10 -> 14	FD0143	R01	B4R	SP	TS	BT	FD0172	TS	BT											F1993	A	AC	CC	R	SR					**GSX 1250 SPORT TOURING**	10->14
1300	**GSX 1300 B KING**	•	07	FD0419	R01	SP	TS			FD0172	TS	BT																					**GSX 1300 B KING**	07
1300	**GSX-R 1300 FALCON**	•	99	FD0199	B4R	SP	TS	BT		FD0060	TS	BT																					**GSX-R 1300 FALCON**	99
1300	**GSX-R 1300 HAYABUSA**	•	99 -> 01	FD0199	B4R	SP	TS	BT		FD0060	TS	BT			DF5313	EF			DF5066	A			F1901	A	AC	CC	R	SR	Q	QC		MO122F	**GSX-R 1300 HAYABUSA**	99->01
1300	**GSX-R 1300 HAYABUSA**	•	02 -> 07	FD0199	B4R	SP	TS	BT		FD0060	TS	BT			DF5313	EF			DF5066	A			F1928	A	AC	CC	R	SR	Q	QC		MO122F	**GSX-R 1300 HAYABUSA**	02->07
1300	**GSX-R 1300 HAYABUSA**	•	08 -> 12	FD0362	R01	SP	TS			FD0402	TS	BT											F1928	A	AC	CC	R	SR	Q	QC			**GSX-R 1300 HAYABUSA**	08->12
1300	**GSX-R 1300 HAYABUSA**	•	13 -> 17	FD0415	R01	SP	TS			FD0402	TS	BT											F1928	A	AC	CC	R	SR	Q	QC			**GSX-R 1300 HAYABUSA**	13->17
1340	**GSX 1340 B KING**	•	08 -> 12	FD0351	SP	TS				FD0402	TS	BT											F1928	A	AC	CC	R	SR	Q	QC			**GSX 1340 B KING**	08->12
1400	**GSX 1400**	•	01	FD0199	B4R	SP	TS	BT		FD0347	BT												F1929	A	R								**GSX 1400**	01
1400	**GSX 1400**	•	02 -> 07	FD0199	B4R	SP	TS	BT		FD0347	BT				DF5313	EF							F1915	A	AC	CC							**GSX 1400**	02->07
1400	**GV 1400**	•	85	FD0083	TS	BT				FD0085	BT												F1924	A	R								**GV 1400**	85
1400	**GV 1400 CAVALCADE**	•	86 -> 88	FD0147	BT					FD0146	BT												F1924	A	R								**GV 1400 CAVALCADE**	86->88
1400	**GV 1400 GD**	•	86	FD0083	TS	BT				FD0083	TS	BT											F1924	A	R								**GV 1400 GD**	86
1400	**VS 1400 GLPT/GLPV**	•	96 ->	FD0143	R01	B4R	SP	TS	BT	FD0083	TS	BT																					**VS 1400 GLPT/GLPV**	96->
1400	**VS 1400 INTRUDER**		87 -> 03	FD0083	TS	BT				FD0083	TS	BT											F1935	A	R								**VS 1400 INTRUDER**	87->03
1500	**C 1500 INTRUDER**	•	05 -> 10	FD0228 + FD0227	B4R	SP	TS	BT		FD0371	TS																						**C 1500 INTRUDER**	05->10

dfd **DOPPIO FRENO A DISCO** *twin disc / 2 disques de frein nécessaires / 2 discos de freno se requieren / 2 Bremsscheiben erforderlich*

FRENO ANTERIORE *front brake / frein avant / freno delantero / vorne Bremse*

FRENO POSTERIORE *rear brake / frein arrier / freno trasero / hinten Bremse*

FRENO A MANO *hand brake / frein à main / freno de mano / Handbremse*

DISCO ANTERIORE *front disc / disque avant / disco delantero / vorne Bremsscheiben*

FRENO POSTERIORE *rear brake / frein arrier / freno trasero / hinten Bremse*

DISCO MAGGIORATO *oversize disc / disque oversize /disco oversize / oversize Bremsscheiben*

SUPPORTO PINZA *bracket / pattes de déport / soporte de pinza / Bremssatelträger*

SERIE DISCHI FRIZIONE *clutch set / jeu d'embrayage / jeugo d'embrague / Kupplungsatz*

SERIE MOLLE / *clutch spring set / ressort d'embrayage / jeugo muelles d'embrague / Kupplungsatzfedern*

SUZUKI

cc	Modello / Model / Modeles / Modelo / Modell	dfd			Gamma / Range						Gamma / Range					Gamma Range		Gamma Range				Gamma / Range										Modello / Model / Modeles / Modelo / Modell	
1500	**C 1500 T INTRUDER**		13 -> 18	FD0132	B4R	SP	TS	BT		FD0531	BT											F2948	A	R								**C 1500 T INTRUDER**	13->18
1500	**M 1500 INTRUDER**	•	09 -> 18	FD0228 + FD0227	B4R	SP	TS	BT		FD0531	BT											F1993	A	AC	CC	R	SR					**M 1500 INTRUDER**	09->18
1500	**VL 1500 C INTRUDER**	•	05 -> 09	FD0228 + FD0227	B4R	SP	TS	BT		FD0371	TS											F1972	A	R							MO081F	**VL 1500 C INTRUDER**	05->09
1500	**VL 1500 INTRUDER**	•	02 -> 03	FD0228 + FD0227	B4R	SP	TS	BT		FD0371	TS											F1972	A	R							MO081F	**VL 1500 INTRUDER**	02->03
1500	**VL 1500 LC INTRUDER**	•	98 -> 01	FD0083	TS	BT				FD0119	BT											F1972	A	R							MO081F	**VL 1500 LC INTRUDER**	98->01
1600	**M 1600 INTRUDER**	•	05	FD0352	R01	SP	TS			FD0531	BT											F1736	A									**M 1600 INTRUDER**	05
1600	**VZ 1600 MARAUDER**	•	04	FD0199	B4R	SP	TS	BT		FD0531	BT											F1736	A									**VZ 1600 MARAUDER**	04
1800	**C 1800 R INTRUDER**	•	08 -> 12	FD0385	SP	TS	BT			FD0532	BT											F2922	A	R							MO125F	**C 1800 R INTRUDER**	08->12
1800	**C 1800 RT INTRUDER**	•	08 -> 09	FD0385	SP	TS	BT			FD0532	BT											F2922	A	R							MO125F	**C 1800 RT INTRUDER**	08->09
1800	**M 1800 R INTRUDER**	•	06 -> 16	FD0362	R01	SP	TS			FD0532	BT											F1991	A	R								**M 1800 R INTRUDER**	06->16
1800	**M 1800 R2 INTRUDER**	•	08 -> 10	FD0362	R01	SP	TS			FD0532	BT											F1991	A	R								**M 1800 R2 INTRUDER**	08->10
1800	**M 1800 RBZ INTRUDER**	•	14 -> 17	FD0362	R01	SP	TS			FD0532	BT											F1991	A	R								**M 1800 RBZ INTRUDER**	14->17

SWM

cc	Modello / Model / Modeles / Modelo / Modell	dfd			Gamma / Range						Gamma / Range					Gamma Range		Gamma Range				Gamma / Range										Modello / Model / Modeles / Modelo / Modell	
50	**GS 50 RBS ENDURO**		83 ->	GF0200	std	FTR				GF0200	std	FTR																				**GS 50 RBS ENDURO**	83->
50	**MC 50 CROSS**		83 ->	GF0200	std	FTR				GF0200	std	FTR																				**MC 50 CROSS**	83->
50	**MK 50**		83 ->	GF0200	std	FTR				GF0200	std	FTR																				**MK 50**	83->
50	**TL 50 TRIAL**		-> 83	GF0153	std					GF0153	std																					**TL 50 TRIAL**	-> 83
50	**TR 50**		-> 83	GF0153	std					GF0153	std																					**TR 50**	-> 83
80	**GS 80 RBS ENDURO**		83 ->	GF0200	std	FTR				GF0200	std	FTR																				**GS 80 RBS ENDURO**	83->
80	**MC 80 CROSS**		83 ->	GF0200	std	FTR				GF0200	std	FTR																				**MC 80 CROSS**	83->
80	**MK 80**		83 ->	GF0200	std	FTR				GF0200	std	FTR																				**MK 80**	83->
80	**TL 80 TRIAL**		-> 83	GF0153	std					GF0153	std																					**TL 80 TRIAL**	-> 83
80	**TR 80**		-> 83	GF0153	std					GF0153	std																					**TR 80**	-> 83
125	**ACE OF SPADES 125**		19 -> 20	FD0467	BE	BA				FD0348	X01	SD	BD																			**ACE OF SPADES 125**	19->20
125	**CROSS 125**		-> 83	GF0204	std					GF0204	std																					**CROSS 125**	-> 83
125	**ENDURO 125**		-> 83	GF0204	std					GF0204	std																					**ENDURO 125**	-> 83
125	**HW 125**		-> 83	GF0200	std	FTR				GF0200	std	FTR																				**HW 125**	-> 83
125	**MW 125 TRIAL**		-> 83	GF0200	std	FTR				GF0200	std	FTR																				**MW 125 TRIAL**	-> 83
125	**OUTLAW 125 GRAN MILANO**		19 -> 20	FD0467	BE	BA				FD0348	X01	SD	BD																			**OUTLAW 125 GRAN MILANO**	19->20
125	**RS 125 R**		16 -> 20	FD0467	BE	BA				FD0348	X01	SD	BD																			**RS 125 R**	16->20
125	**S1 125**		83 ->	FD0012	B4R	TS	BT																									**S1 125**	83->
125	**S2 125**		83 ->	FD0012	B4R	TS	BT																									**S2 125**	83->
125	**SM 125 R**		16 -> 20	FD0467	BE	BA				FD0348	X01	SD	BD																			**SM 125 R**	16->20
125	**TL 125**		-> 83	GF0200	std	FTR				GF0200	std	FTR																				**TL 125**	-> 83
125	**VAREZ 125**		20	FD0467	BE	BA				FD0348	X01	SD	BD																			**VAREZ 125**	20
175	**ENDURO 175**		-> 83	GF0204	std					GF0204	std																					**ENDURO 175**	-> 83
240	**HW 240**		-> 83	GF0200	std	FTR				GF0200	std	FTR																				**HW 240**	-> 83
240	**MW 240 TRIAL**		-> 83	GF0200	std	FTR				GF0200	std	FTR																				**MW 240 TRIAL**	-> 83
240	**TL 240**		-> 83	GF0200	std	FTR				GF0200	std	FTR																				**TL 240**	-> 83
240	**TRIAL 240**		-> 83	GF0200	std	FTR				GF0200	std	FTR																				**TRIAL 240**	-> 83
250	**CROSS 250**		-> 83	GF0204	std					GF0204	std																					**CROSS 250**	-> 83
250	**S1 250**		83 ->	FD0012	B4R	TS	BT																									**S1 250**	83->
250	**S2 250**		83 ->	FD0012	B4R	TS	BT																									**S2 250**	83->
300	**RS 300 R**		15 -> 20	FD0186	X01	SD	BD			FD0348	X01	SD	BD																			**RS 300 R**	15->20
320	**HW 320**		-> 83	GF0200	std	FTR				GF0200	std	FTR																				**HW 320**	-> 83
320	**MW 320 TRIAL**		-> 83	GF0200	std	FTR				GF0200	std	FTR																				**MW 320 TRIAL**	-> 83
320	**TL 320**		-> 83	GF0200	std	FTR				GF0200	std	FTR																				**TL 320**	-> 83
320	**TRIAL 320**		-> 83	GF0200	std	FTR				GF0200	std	FTR																				**TRIAL 320**	-> 83
347	**ENDURO 347**		-> 83	GF0204	std					GF0204	std																					**ENDURO 347**	-> 83
350	**HW 350**		-> 83	GF0200	std	FTR				GF0200	std	FTR																				**HW 350**	-> 83
350	**MW 350 TRIAL**		-> 83	GF0200	std	FTR				GF0200	std	FTR																				**MW 350 TRIAL**	-> 83
350	**TL 350**		-> 83	GF0200	std	FTR				GF0200	std	FTR																				**TL 350**	-> 83
350	**XP 350 SAHARA**		83 ->	FD0013	SP	BT																										**XP 350 SAHARA**	83->

dfd **DOPPIO FRENO A DISCO** *twin disc / 2 disques de frein nécessaires / 2 discos de freno se requieren / 2 Bremsscheiben erforderlich*

FRENO ANTERIORE *front brake / frein avant / freno delantero / vorne Bremse*

FRENO POSTERIORE *rear brake / frein arrier / freno trasero / hinten Bremse*

FRENO A MANO *hand brake / frein à main / freno de mano / Handbremse*

DISCO ANTERIORE *front disc / disque avant / disco delantero / vorne Bremsscheiben*

FRENO POSTERIORE *rear brake / frein arrier / freno trasero / hinten Bremse*

DISCO MAGGIORATO *oversize disc / disque oversize /disco oversize / oversize Bremsscheiben*

SUPPORTO PINZA *bracket / pattes de déport / soporte de pinza / Bremssatelträger*

SERIE DISCHI FRIZIONE *clutch set / jeu d'embrayage / jeugo d'embrague / Kupplungsatz*

SERIE MOLLE / *clutch spring set / ressort d'embrayage / jeugo muelles d'embrague / Kupplungsatzfedern*

SWM

cc	Modello / Model / Modeles / Modelo / Modell	dfd			Gamma / Range						Gamma / Range					Gamma Range		Gamma Range				Gamma / Range		Modello / Model / Modeles / Modelo / Modell	
400	**VAREZ 400**		20	FD0498	R01	SP	TS			FD0348	X01	SD	BD											**VAREZ 400**	20
440	**CROSS 440**		-> 83	GF0204	std					GF0204	std													**CROSS 440**	-> 83
440	**ENDURO 440**		-> 83	GF0204	std					GF0204	std													**ENDURO 440**	-> 83
440	**GRAN MILANO 440**		15 -> 17	FD0132	B4R	SP	TS	BT																**GRAN MILANO 440**	15-> 17
440	**GRAN MILANO 440**		18 -> 20	FD0305	R01	SP	TS																	**GRAN MILANO 440**	18-> 20
440	**GRAN TURISMO 440**		15 -> 17	FD0132	B4R	SP	TS	BT																**GRAN TURISMO 440**	15-> 17
440	**SILVER VASE 440 SV**		15 -> 17	FD0132	B4R	SP	TS	BT																**SILVER VASE 440 SV**	15-> 17
440	**SILVER VASE 440 SV**		18 -> 19	FD0511	BD																			**SILVER VASE 440 SV**	18-> 19
440	**SIX DAYS 440**		18 -> 20	FD0511	BD																			**SIX DAYS 440**	18-> 20
450	**SM 450 R**		16 -> 20	FD0216	R01	SP	TS	BT	SH	FD0348	X01	SD	BD											**SM 450 R**	16-> 20
500	**RS 500 R**		15 -> 20	FD0186	X01	SD	BD			FD0348	X01	SD	BD											**RS 500 R**	15-> 20
500	**SM 500 R**		18 -> 20	FD0216	R01	SP	TS	BT	SH	FD0348	X01	SD	BD											**SM 500 R**	18-> 20
600	**SUPER DUAL 600 T**		18 -> 20	FD0216	R01	SP	TS	BT	SH	FD0206	TS	BT												**SUPER DUAL 600 T**	18-> 20
600	**SUPER DUAL 600 X**		18 -> 20	FD0216	R01	SP	TS	BT	SH	FD0206	TS	BT												**SUPER DUAL 600 X**	18-> 20
650	**RS 650 R FACELIFT**		16 -> 20	FD0216	R01	SP	TS	BT	SH	FD0206	TS	BT												**RS 650 R FACELIFT**	16-> 20
650	**SM 650 R**		16 -> 20	FD0216	R01	SP	TS	BT	SH	FD0206	TS	BT												**SM 650 R**	16-> 20
650	**SUPER DUAL 650**		15 -> 18	FD0305	R01	SP	TS			FD0206	TS	BT												**SUPER DUAL 650**	15-> 18

SYM

cc	Modello / Model / Modeles / Modelo / Modell	dfd			Gamma / Range						Gamma / Range					Gamma Range		Gamma Range				Gamma / Range		Modello / Model / Modeles / Modelo / Modell	
125	**VOYAGER 125**		05 ->	FD0327	BV	BE																		**VOYAGER 125**	05->
125	**WOLF CLASSIC 125**		05 ->	FD0075	BT																			**WOLF CLASSIC 125**	05->
125	**WOLF LEGEND 125**		02 ->	FD0075	BT																			**WOLF LEGEND 125**	02->
180	**MF 180**		03 ->	FD0075	BT																			**MF 180**	03->
180	**TRACK RUNNER 180**		06 -> 07							FD0417	BE	BA												**TRACK RUNNER 180**	06-> 07
200	**TRACK RUNNER 200**	•	06 -> 07	FD0383	SV	BV				FD0383	SV	BV												**TRACK RUNNER 200**	06-> 07
250	**QUAD LANDER 250**		06 -> 07							FD0417	BE	BA												**QUAD LANDER 250**	06-> 07
250	**SN 250 NI WOLF**		14 ->	FD0489	BE					FD0383	TS	BT												**SN 250 NI WOLF**	14->
250	**VOYAGER 250**		05 ->	FD0327	BV	BE																		**VOYAGER 250**	05->
300	**SB 300 CAFE RACER**		16	FD0489	BE					FD0383	TS	BT												**SB 300 CAFE RACER**	16
300	**WOLF 300 CAFE RACER**		15 ->	FD0489	BE					FD0383	TS	BT												**WOLF 300 CAFE RACER**	15->
300	**WOLF 300 CLASSIC**		15 ->	FD0489	BE					FD0383	TS	BT												**WOLF 300 CLASSIC**	15->
600	**QUAD RAIDER 600**	•	08 ->	FD0383	SV	BV				FD0383	SV	BV												**QUAD RAIDER 600**	08->

TGB

cc	Modello / Model / Modeles / Modelo / Modell	dfd			Gamma / Range						Gamma / Range					Gamma Range		Gamma Range				Gamma / Range		Modello / Model / Modeles / Modelo / Modell	
50	**BUFFALO 50**		03 ->							FD0208	BT													**BUFFALO 50**	03->
50	**ERGON 50**		96 ->	FD0085	BT	BD																		**ERGON 50**	96->
50	**FIRE 50**		03 ->	FD0230	BT																			**FIRE 50**	03->
50	**HIW S 50**		99 ->	FD0085	BT	BD																		**HIW S 50**	99->
50	**SKY 50**		03 ->	FD0230	BT																			**SKY 50**	03->
50	**TRIGGER 50**		99 ->	FD0085	BT	BD																		**TRIGGER 50**	99->
90	**101 S 90**		99 ->	FD0085	BT	BD																		**101 S 90**	99->
90	**202 S 90**		99 ->	FD0085	BT	BD																		**202 S 90**	99->
90	**AKROS 90**		99 ->	FD0085	BT	BD																		**AKROS 90**	99->
90	**APOLLO 90**		99 ->	FD0230	BT																			**APOLLO 90**	99->
90	**ERGON 90**		99 ->	FD0085	BT	BD																		**ERGON 90**	99->
90	**HIW S 90**		99 ->	FD0085	BT	BD																		**HIW S 90**	99->
90	**TRIGGER 90**		99 ->	FD0085	BT	BD																		**TRIGGER 90**	99->
125	**101 S 125**		99 ->	FD0085	BT	BD																		**101 S 125**	99->
125	**202 T 125**		99 ->	FD0085	BT	BD																		**202 T 125**	99->
125	**303 R 125**		99 ->	FD0085	BT	BD																		**303 R 125**	99->

dfd **DOPPIO FRENO A DISCO** *twin disc / 2 disques de frein nécessaires / 2 discos de freno se requieren / 2 Bremsscheiben erforderlich*

FRENO ANTERIORE *front brake / frein avant / freno delantero / vorne Bremse*

FRENO POSTERIORE *rear brake / frein arrier / freno trasero / hinten Bremse*

FRENO A MANO *hand brake / frein à main / freno de mano / Handbremse*

DISCO ANTERIORE *front disc / disque avant / disco delantero / vorne Bremsscheiben*

FRENO POSTERIORE *rear brake / frein arrier / freno trasero / hinten Bremse*

DISCO MAGGIORATO *oversize disc / disque oversize /disco oversize / oversize Bremsscheiben*

SUPPORTO PINZA *bracket / pattes de déport / soporte de pinza / Bremssatelträger*

SERIE DISCHI FRIZIONE *clutch set / jeu d'embrayage / jeugo d'embrague / Kupplungsatz*

SERIE MOLLE / *clutch spring set / ressort d'embrayage / jeugo muelles d'embrague / Kupplungsatzfedern*

TM																																TM
cc	**Modello** / Model / Modeles / Modelo / Modell	dfd			**Gamma** / Range						**Gamma** / Range						**Gamma** Range				**Gamma** Range						**Gamma** / Range				**Modello** / Model / Modeles / Modelo / Modell	
80	**all models 80**		-> 85	FD0012	TS	BT				GF0220	std																				**all models 80**	-> 85
80	**all models 80**		86 -> 89	FD0113	BT					FD0012	TS	BT														F1531	A					**all models 80**	86->89
80	**all models 80**		90 -> 93	FD0113	BT					FD0073	X01	SD	BD													F1531	A					**all models 80**	90->93
80	**all models 80 (solo fascia frenante)**		94 -> 03	FD0186	X01	SD	BD			FD0206	X01	SD	BD			DF5291	A			DF5095	A											**all models 80 (solo fascia frenante)**	94->03
80	**GS 80**		86 -> 89	FD0113	BT					FD0012	TS	BT														F1531	A					**GS 80**	86->89
80	**JUNIOR 80**		96 -> 00	FD0085	BD					FD0078	SD	BD														F1531	A					**JUNIOR 80**	96->00
85	**all models 85 (solo fascia frenante)**		98 -> 03	FD0186	X01	SD	BD			FD0206	X01	SD	BD			DF5291	A			DF5095	A											**all models 85 (solo fascia frenante)**	98->03
125	**all models 125**		-> 89	FD0012	TS	BT				GF0220	std					DF5007	A			DF5021	A											**all models 125**	-> 89
125	**all models 125**		90 -> 93	FD0113	BT					FD0073	X01	SD	BD			DF5094	A			DF5095	A					F1531	A					**all models 125**	90->93
125	**CROSS - ENDURO 125**		89 -> 90	FD0115	BD																					F1531	A					**CROSS - ENDURO 125**	89->90
125	**CROSS - ENDURO 125**		91 -> 95	FD0115	BD					FD0206	X01	SD	BD																			**CROSS - ENDURO 125**	91->95
125	**EN 125**		94 -> 00	FD0186	X01	SD	BD			FD0206	X01	SD	BD			DF5094	A			DF5095	A											**EN 125**	94->00
125	**EN 125**		01 -> 03	FD0186	X01	SD	BD			FD0114	X01	SD	BD			DF5094	A			DF5162	A	AP										**EN 125**	01->03
125	**EN 125**		04 -> 14	FD0186	X01	SD	BD			FD0114	X01	SD	BD			DF5318	A			DF5162	A	AP										**EN 125**	04->14
125	**EN 125**		15 -> 20	FD0186	X01	SD	BD			FD0349	X01	SD	BD			DF5318	A			DF5319	A											**EN 125**	15->20
125	**GS 125**		86 -> 89	FD0113	BT					FD0012	TS	BT														F1531	A					**GS 125**	86->89
125	**MC 125**		86 -> 89	FD0113	BT					FD0012	TS	BT								DF5095	A					F1531	A					**MC 125**	86->89
125	**MX 125**		94 -> 00	FD0186	X01	SD	BD			FD0206	X01	SD	BD			DF5094	A			DF5095	A											**MX 125**	94->00
125	**MX 125**		01 -> 03	FD0186	X01	SD	BD			FD0114	X01	SD	BD			DF5094	A			DF5162	A	AP										**MX 125**	01->03
125	**MX 125**		04 -> 14	FD0186	X01	SD	BD			FD0114	X01	SD	BD			DF5318	A			DF5162	A	AP										**MX 125**	04->14
125	**MX 125**		15 -> 20	FD0186	X01	SD	BD			FD0349	X01	SD	BD			DF5318	A			DF5319	A											**MX 125**	15->20
125	**SMR 125**		05 ->	FD0093	R01	SP	TS	BT		FD0114	X01	SD	BD							DF5095	A											**SMR 125**	05->
144	**EN 144**		14	FD0186	X01	SD	BD			FD0114	X01	SD	BD			DF5318	A			DF5162	A	AP										**EN 144**	14
144	**EN 144**		15 -> 20	FD0186	X01	SD	BD			FD0349	X01	SD	BD			DF5318	A			DF5319	A											**EN 144**	15->20
144	**MX 144**		15 -> 20	FD0186	X01	SD	BD			FD0349	X01	SD	BD			DF5318	A			DF5319	A											**MX 144**	15->20
250	**EN 250**		95 -> 00	FD0186	X01	SD	BD			FD0206	X01	SD	BD			DF5094	A			DF5095	A											**EN 250**	95->00
250	**EN 250**		01 -> 03	FD0186	X01	SD	BD			FD0114	X01	SD	BD			DF5094	A			DF5162	A	AP										**EN 250**	01->03
250	**EN 250**		04 -> 14	FD0186	X01	SD	BD			FD0114	X01	SD	BD			DF5318	A			DF5162	A	AP										**EN 250**	04->14
250	**EN 250**		15 -> 20	FD0186	X01	SD	BD			FD0349	X01	SD	BD			DF5318	A			DF5319	A											**EN 250**	15->20
250	**EN 250 F**		95 -> 00	FD0186	X01	SD	BD			FD0206	X01	SD	BD			DF5094	A			DF5095	A											**EN 250 F**	95->00
250	**EN 250 F**		01 -> 03	FD0186	X01	SD	BD			FD0114	X01	SD	BD			DF5094	A			DF5162	A	AP										**EN 250 F**	01->03
250	**EN 250 F**		04 -> 14	FD0186	X01	SD	BD			FD0114	X01	SD	BD			DF5318	A			DF5162	A	AP										**EN 250 F**	04->14
250	**EN 250 F**		15 -> 20	FD0186	X01	SD	BD			FD0349	X01	SD	BD			DF5318	A			DF5319	A											**EN 250 F**	15->20
250	**MX 250**		05 -> 14	FD0186	X01	SD	BD			FD0114	X01	SD	BD			DF5318	A			DF5162	A	AP										**MX 250**	05->14
250	**MX 250**		15 -> 20	FD0186	X01	SD	BD			FD0349	X01	SD	BD			DF5318	A			DF5319	A											**MX 250**	15->20
250	**MX 250 F**		05 -> 14	FD0186	X01	SD	BD			FD0114	X01	SD	BD			DF5318	A			DF5162	A	AP										**MX 250 F**	05->14
250	**MX 250 F**		15 -> 20	FD0186	X01	SD	BD			FD0349	X01	SD	BD			DF5318	A			DF5319	A											**MX 250 F**	15->20
250	**SMR 250 2T**		02 ->																	DF5095	A											**SMR 250 2T**	02->
250	**SMR 250 F ES**		03 ->																	DF5095	A											**SMR 250 F ES**	03->
300	**all models 300**		98 -> 00	FD0186	X01	SD	BD			FD0206	X01	SD	BD			DF5094	A			DF5095	A											**all models 300**	98->00
300	**all models 300**		01 -> 04	FD0186	X01	SD	BD			FD0114	X01	SD	BD			DF5094	A			DF5162	A	AP										**all models 300**	01->04
300	**MX 300**		05													DF5318	A			DF5162	A	AP										**MX 300**	05
300	**MX 300**		14	FD0186	X01	SD	BD			FD0114	X01	SD	BD																			**MX 300**	14
300	**MX 300**		15 -> 20	FD0186	X01	SD	BD			FD0349	X01	SD	BD			DF5318	A			DF5319	A											**MX 300**	15->20
320	**all models 320**		96 -> 97	FD0186	X01	SD	BD			FD0206	X01	SD	BD																			**all models 320**	96->97
400	**400 F**		00	FD0186	X01	SD	BD			FD0206	X01	SD	BD			DF5094	A			DF5095	A											**400 F**	00
400	**all models 400 4T**		01 ->	FD0186	X01	SD	BD			FD0114	X01	SD	BD			DF5094	A			DF5095	A											**all models 400 4T**	01->
400	**CROSS 400**		-> 00	FD0113	BT					FD0071	BT									DF5095	A											**CROSS 400**	-> 00
400	**SMF 400 F**		02	FD0093	R01	SP	TS	BT		FD0114	X01	SD	BD							DF5095	A											**SMF 400 F**	02
400	**SMR 400 F**		03	FD0093	R01	SP	TS	BT		FD0114	X01	SD	BD																			**SMR 400 F**	03
450	**MX 450 F**		14	FD0186	X01	SD	BD			FD0114	X01	SD	BD			DF5318	A			DF5162	A	AP										**MX 450 F**	14
450	**MX 450 F**		15 -> 20	FD0186	X01	SD	BD			FD0349	X01	SD	BD			DF5318	A			DF5319	A											**MX 450 F**	15->20
450	**SMR 450 F ES**		02 -> 04	FD0093	R01	SP	TS	BT		FD0114	X01	SD	BD							DF5095	A											**SMR 450 F ES**	02->04
450	**SMX 450 F**		03	FD0093	R01	SP	TS	BT		FD0114	X01	SD	BD																			**SMX 450 F**	03
450	**SMX 450 F**		04 ->	FD0305	R01	SP	TS			FD0114	X01	SD	BD			DF5094	A			DF5095	A											**SMX 450 F**	04->
530	**EN 530 F**		03 -> 04	FD0186	X01	SD	BD			FD0206	X01	SD	BD			DF5094	A			DF5095	A											**EN 530 F**	03->04
530	**EN 530 F**		05 -> 14	FD0186	X01	SD	BD			FD0114	X01	SD	BD			DF5318	A			DF5162	A	AP										**EN 530 F**	05->14

dfd **DOPPIO FRENO A DISCO** *twin disc / 2 disques de frein nécessaires / 2 discos de freno se requieren / 2 Bremsscheiben erforderlich*

FRENO ANTERIORE *front brake / frein avant / freno delantero / vorne Bremse*

FRENO POSTERIORE *rear brake / frein arrier / freno trasero / hinten Bremse*

FRENO A MANO *hand brake / frein à main / freno de mano / Handbremse*

DISCO ANTERIORE *front disc / disque avant / disco delantero / vorne Bremsscheiben*

FRENO POSTERIORE *rear brake / frein arrier / freno trasero / hinten Bremse*

DISCO MAGGIORATO *oversize disc / disque oversize /disco oversize / oversize Bremsscheiben*

SUPPORTO PINZA *bracket / pattes de déport / soporte de pinza / Bremssatelträger*

SERIE DISCHI FRIZIONE *clutch set / jeu d'embrayage / jeugo d'embrague / Kupplungsatz*

SERIE MOLLE / *clutch spring set / ressort d'embrayage / jeugo muelles d'embrague / Kupplungsatzfedern*

TM

cc	Modello / Model / Modeles / Modelo / Modell	dfd		Gamma / Range						Gamma / Range					Gamma Range			Gamma Range						Gamma / Range		Modello / Model / Modeles / Modelo / Modell	
530	**EN 530 F**		15 -> 20	FD0186	X01	SD	BD			FD0349	X01	SD	BD		DF5318	A		DF5319	A							**EN 530 F**	15->20
530	**FT 530 FI**		17 -> 19	FD0186	X01	SD	BD			FD0349	X01	SD	BD														**FT 530 FI**	17->19
530	**MX 530 F 4T**		03 -> 04	FD0186	X01	SD	BD			FD0206	X01	SD	BD		DF5094	A		DF5095	A								**MX 530 F 4T**	03->04
530	**MX 530 F 4T**		05 -> 14	FD0186	X01	SD	BD			FD0114	X01	SD	BD		DF5318	A		DF5162	A	AP							**MX 530 F 4T**	05->14
530	**MX 530 F 4T**		15 -> 20	FD0186	X01	SD	BD			FD0349	X01	SD	BD		DF5318	A		DF5319	A								**MX 530 F 4T**	15->20
530	**SMR 530 F ES**		03 ->	FD0093	R01	SP	TS	BT		FD0114	X01	SD	BD					DF5095	A								**SMR 530 F ES**	03->
600	**SMX 600 F**		03 -> 04	FD0093	R01	SP	TS	BT		FD0114	X01	SD	BD														**SMX 600 F**	03->04
660	**SMX 660 F**		05 ->	FD0305	R01	SP	TS			FD0114	X01	SD	BD														**SMX 660 F**	05->

TOMOS

cc	Modello / Model / Modeles / Modelo / Modell	dfd		Gamma / Range						Gamma / Range					Gamma Range			Gamma Range						Gamma / Range		Modello / Model / Modeles / Modelo / Modell	
50	**BT 50 S**		89 ->	FD0074	BD	BA																				**BT 50 S**	89->
50	**MC 50 SENJOR PRO**		04 ->	FD0197	BE	BA				FD0197	BE	BA														**MC 50 SENJOR PRO**	04->
50	**MOFAS 50 MOPEDS**			GF1022	std					GF1022	std															**MOFAS 50 MOPEDS**	
50	**N 50 AT, BT**		91 ->	FD0074	BD	BA																				**N 50 AT, BT**	91->
50	**REVIVAL 50**		02 ->	FD0196	BE	BA																				**REVIVAL 50**	02->
50	**SE 50**		05 ->	FD0162	BT					FD0094	BT	SD														**SE 50**	05->
50	**STREETMATE 50**		03 ->	FD0196	BE	BA																				**STREETMATE 50**	03->
80	**CITY 80**		89 ->	FD0074	BD	BA																				**CITY 80**	89->
83	**K 83**			GF0151	std	PRO				GF0151	std	PRO														**K 83**	
83	**M 83**			GF0151	std	PRO				GF0151	std	PRO														**M 83**	
125	**SE 125**		05 ->	FD0162	BT					FD0094	BT	SD														**SE 125**	05->

TORNAX

cc	Modello / Model / Modeles / Modelo / Modell	dfd		Gamma / Range						Gamma / Range					Gamma Range			Gamma Range						Gamma / Range		Modello / Model / Modeles / Modelo / Modell	
80	**RX 80**			FD0012	B4R	TS	BT																				**RX 80**	

TRE SOLDI

cc	Modello / Model / Modeles / Modelo / Modell	dfd		Gamma / Range						Gamma / Range					Gamma Range			Gamma Range						Gamma / Range		Modello / Model / Modeles / Modelo / Modell	
80	**80**			GF1181	std					GF1181	std																**80**	
80	**CR 80**		85 ->	FD0012	TS	BT				FD0074	BD																**CR 80**	85->
80	**REGOLARITA 80**		86 ->	GF0200A	std					GF0222	std	FTR															**REGOLARITA 80**	86->

TRIUMPH

cc	Modello / Model / Modeles / Modelo / Modell	dfd		Gamma / Range						Gamma / Range					Gamma Range			Gamma Range						Gamma / Range		Modello / Model / Modeles / Modelo / Modell	
400	**BONNEVILLE T 400 V,E**		75 -> 76	FD0008						FD0008																	**BONNEVILLE T 400 V,E**	75->76
500	**CUB 500**			GF1075	std	FTR				GF1075	std	FTR															**CUB 500**	
500	**TRIDENT TI 500 V**		75 ->	FD0008						FD0008																	**TRIDENT TI 500 V**	75->
600	**BABY SPEED 600**	•	01 -> 02	FD0129	B4R	SP	TS	BT		FD0136	TS	BT						DF5009	AV			F1665	A	AC	CC	R	SR	**BABY SPEED 600**	01->02
600	**DAYTONA 600 from VIN 210262**	•	04 -> 05	FD0129	B4R	SP	TS	BT		FD0136	TS	BT						DF5009	AV			F3611	A	AC	CC	R	SR	**DAYTONA 600 from VIN 210262**	04->05
600	**DAYTONA 600 up to VIN 210261**	•	02 -> 03	FD0129	B4R	SP	TS	BT		FD0136	TS	BT						DF5009	AV			F1665	A	AC	CC	R	SR	**DAYTONA 600 up to VIN 210261**	02->03
600	**SPEED FOUR 600**	•	03 -> 06	FD0129	B4R	SP	TS	BT		FD0136	TS	BT						DF5009	AV			F1665	A	AC	CC	R	SR	**SPEED FOUR 600**	03->06
600	**TT 600**	•	00 -> 03	FD0129	B4R	SP	TS	BT		FD0136	TS	BT						DF5009	AV			F1665	A	AC	CC	R	SR	**TT 600**	00->03
650	**BONNEVILLE 650 T 120**		66 ->	GF1090	std					GF1092	std																**BONNEVILLE 650 T 120**	66->
650	**DAYTONA 650 FROM VIN 210262**	•	04 -> 06	FD0129	B4R	SP	TS	BT		FD0136	TS	BT						DF5009	AV			F3611	A	AC	CC	R	SR	**DAYTONA 650 FROM VIN 210262**	04->06
650	**DAYTONA 650 UP TO VIN 210261**	•	02 -> 03	FD0129	B4R	SP	TS	BT		FD0136	TS	BT						DF5009	AV			F1665	A	AC	CC	R	SR	**DAYTONA 650 UP TO VIN 210261**	02->03
660	**STREET TRIPLE 660 S A2**	•	17 -> 20	FD0132	B4R	SP	TS	BT		FD0206	TS	BT															**STREET TRIPLE 660 S A2**	17->20
675	**DAYTONA 675 up to VIN 381274**	•	06 -> 08	FD0351	SP	TS				FD0136	TS	BT			DF5248	EFV		DF5009	AV			F1665	A	AC	CC	R	SR	**DAYTONA 675 up to VIN 381274**	06->08
675	**DAYTONA TRIPLE 675**	•	09 -> 11	FD0441	SP					FD0136	TS	BT			DF5248	EFV		DF5009	AV			F1665	A	AC	CC	R	SR	**DAYTONA TRIPLE 675**	09->11

dfd DOPPIO FRENO A DISCO — *twin disc / 2 disques de frein nécessaires / 2 discos de freno se requieren / 2 Bremsscheiben erforderlich*

FRENO ANTERIORE — *front brake / frein avant / freno delantero / vorne Bremse*

FRENO POSTERIORE — *rear brake / frein arrier / freno trasero / hinten Bremse*

FRENO A MANO — *hand brake / frein à main / freno de mano / Handbremse*

DISCO ANTERIORE — *front disc / disque avant / disco delantero / vorne Bremsscheiben*

FRENO POSTERIORE — *rear brake / frein arrier / freno trasero / hinten Bremse*

DISCO MAGGIORATO — *oversize disc / disque oversize /disco oversize / oversize Bremsscheiben*

SUPPORTO PINZA — *bracket / pattes de déport / soporte de pinza / Bremssattelträger*

SERIE DISCHI FRIZIONE — *clutch set / jeu d'embrayage / jeugo d'embrague / Kupplungsatz*

SERIE MOLLE / *clutch spring set / ressort d'embrayage / jeugo muelles d'embrague / Kupplungsatzfedern*

TRIUMPH

cc	Modello / Model / Modeles / Modelo / Modell	dfd			Gamma / Range						Gamma / Range					Gamma Range			Gamma Range					Gamma / Range								Modello / Model / Modeles / Modelo / Modell	
675	**DAYTONA TRIPLE 675**	•	12	FD0441	SP					FD0136	TS	BT				DF5248	EFV		DF5009	AV				F1349	A	AC	CC	R	SR				**DAYTONA TRIPLE 675**	12
675	**DAYTONA TRIPLE 675**	•	13 -> 18	FD0441	SP					FD0206	TS	BT												F1349	A	AC	CC	R	SR				**DAYTONA TRIPLE 675**	13->18
675	**DAYTONA TRIPLE R 675**	•	11	FD0415	R01	SP	TS			FD0136	TS	BT				DF5248	EFV		DF5009	AV				F1665	A	AC	CC	R	SR				**DAYTONA TRIPLE R 675**	11
675	**DAYTONA TRIPLE R 675**	•	12	FD0415	R01	SP	TS			FD0136	TS	BT				DF5248	EFV		DF5009	AV				F1349	A	AC	CC	R	SR				**DAYTONA TRIPLE R 675**	12
675	**DAYTONA TRIPLE R 675**	•	13 -> 18	FD0415	R01	SP	TS			FD0206	TS	BT												F1349	A	AC	CC	R	SR				**DAYTONA TRIPLE R 675**	13->18
675	**STREET TRIPLE 675**	•	08 -> 12	FD0132	B4R	SP	TS	BT		FD0136	TS	BT				DF5248	EFV		DF5009	AV				F1665	A	AC	CC	R	SR				**STREET TRIPLE 675**	08->12
675	**STREET TRIPLE 675**	•	13 -> 17	FD0132	B4R	SP	TS	BT		FD0206	TS	BT												F1665	A	AC	CC	R	SR				**STREET TRIPLE 675**	13->17
675	**STREET TRIPLE R 675**	•	09 -> 12	FD0351	SP	TS				FD0136	TS	BT				DF5248	EFV		DF5009	AV				F1665	A	AC	CC	R	SR				**STREET TRIPLE R 675**	09->12
675	**STREET TRIPLE R 675**	•	13 -> 18	FD0351	SP	TS				FD0206	TS	BT												F1665	A	AC	CC	R	SR				**STREET TRIPLE R 675**	13->18
675	**STREET TRIPLE RX 675**	•	15 -> 16	FD0351	SP	TS				FD0206	TS	BT												F1665	A	AC	CC	R	SR				**STREET TRIPLE RX 675**	15->16
749	**TRIDENT 749**	•	91 -> 98	FD0122 + FD0163	TS	BT	SD	BD		FD0122	TS	BT							DF5004	A				F1478	A	AC	CC	R	SR				**TRIDENT 749**	91->98
750	**BONNEVILLE 750**		84 ->	FD0044	BT																											**BONNEVILLE 750**	84->
750	**BONNEVILLE 750 D/E/F/V (T140)**		76 -> 81	FD0008						FD0008																							**BONNEVILLE 750 D/E/F/V (T140)**	76->81
750	**BONNEVILLE 750 ES (T140)**	•	81 -> 83	FD0008						FD0008																							**BONNEVILLE 750 ES (T140)**	81->83
750	**BONNEVILLE 750 UK**	•	87 ->	FD0013	SP	BT				FD0013	BT																							**BONNEVILLE 750 UK**	87->
750	**DAYTONA 750**	•	91 -> 92	FD0129	B4R	SP	TS	BT		FD0212	BT								DF5004	A				F1478	A	AC	CC	R	SR				**DAYTONA 750**	91->92
750	**T 100 750**		70 ->	GF1090	std					GF1092	std																							**T 100 750**	70->
750	**T 150 750**		69 ->	GF1090	std					GF1092	std																							**T 150 750**	69->
750	**THUNDERBIRD 750 TR65**	•	81 ->	FD0008																														**THUNDERBIRD 750 TR65**	81->
750	**TIGER 750 TR7V**		73 -> 75	FD0008						GF1092	std																							**TIGER 750 TR7V**	73->75
750	**TIGER 750 TR7V**		76 -> 81	FD0008						FD0008																								**TIGER 750 TR7V**	76->81
750	**TIGER TRAIL 750 TR7T**		81 -> 83	FD0008						GF1092	std																							**TIGER TRAIL 750 TR7T**	81->83
750	**TRIDENT 750 T160V**		75 -> 77	FD0008						FD0008																								**TRIDENT 750 T160V**	75->77
750	**TSS 750 ELECTRO EIGHT VALVE**		84 ->	FD0008																														**TSS 750 ELECTRO EIGHT VALVE**	84->
750	**TSS 750 TR7V**	•	83	FD0008						FD0008																								**TSS 750 TR7V**	83
750	**TSX 750**		83	FD0008						FD0008																								**TSX 750**	83
765	**DAYTONA 765 MOTO2**	•	20	FD0415	R01	SP	TS			FD0206	TS	BT																						**DAYTONA 765 MOTO2**	20
765	**STREET TRIPLE R 765**	•	17 -> 20	FD0498	R01	SP	TS			FD0206	TS	BT																						**STREET TRIPLE R 765**	17->20
765	**STREET TRIPLE R 765 LOW**	•	17 -> 20	FD0498	R01	SP	TS			FD0206	TS	BT																						**STREET TRIPLE R 765 LOW**	17->20
765	**STREET TRIPLE RS 765**	•	17 -> 20	FD0415	R01	SP	TS			FD0206	TS	BT																						**STREET TRIPLE RS 765**	17->20
765	**STREET TRIPLE S 765**	•	17 -> 20	FD0132	B4R	SP	TS	BT		FD0206	TS	BT																						**STREET TRIPLE S 765**	17->20
790	**BONNEVILLE 790 (carb) T100 up to Eng No 211132**		02 -> 04	FD0132	B4R	SP	TS	BT		FD0122	TS	BT				DF5263	AFV		DF5262	A	AV			F1479	A	R							**BONNEVILLE 790 (carb) T100 up to Eng No 211132**	02->04
790	**BONNEVILLE 790 (carb) Up to Eng No 282963-F2 / 273654-F4**		01 -> 06	FD0132	B4R	SP	TS	BT		FD0122	TS	BT				DF5263	AFV		DF5262	A	AV			F1479	A	R							**BONNEVILLE 790 (carb) Up to Eng No 282963-F2 / 273654-F4**	01->06
790	**BONNEVILLE 790 AMERICA (carb)**		02 -> 04	FD0132	B4R	SP	TS	BT		FD0122	TS	BT				DF5263	AFV		DF5266	A	AV			F1472	A	AC	CC	R	SR				**BONNEVILLE 790 AMERICA (carb)**	02->04
790	**SPEEDMASTER 790 (carb)**	•	03 -> 04	FD0132	B4R	SP	TS	BT		FD0122	TS	BT				DF5263	AFV		DF5266	A	AV			F1472	A	AC	CC	R	SR				**SPEEDMASTER 790 (carb)**	03->04
800	**TIGER 800**	•	11 -> 14	FD0132	B4R	SP	TS	BT		FD0136	TS	BT							DF5262	A	AV			F1665	A	AC	CC	R	SR				**TIGER 800**	11->14
800	**TIGER 800 ABS**	•	11 -> 14	FD0132	B4R	SP	TS	BT		FD0136	TS	BT												F1665	A	AC	CC	R	SR				**TIGER 800 ABS**	11->14
800	**TIGER XC 800**	•	11 -> 14	FD0132	B4R	SP	TS	BT		FD0136	TS	BT							DF5262	A	AV			F1665	A	AC	CC	R	SR				**TIGER XC 800**	11->14
800	**TIGER XC 800**	•	15 -> 17	FD0132	B4R	SP	TS	BT		FD0136	TS	BT				DF5248	EFV							F1665	A	AC	CC	R	SR				**TIGER XC 800**	15->17
800	**TIGER XC 800 ABS**	•	11 -> 14	FD0132	B4R	SP	TS	BT		FD0136	TS	BT												F1665	A	AC	CC	R	SR				**TIGER XC 800 ABS**	11->14
800	**TIGER XCA 800**	•	15 -> 17	FD0132	B4R	SP	TS	BT		FD0136	TS	BT																						**TIGER XCA 800**	15->17
800	**TIGER XCA 800**	•	18	FD0186	TS	BT	X01	SD	BD	FD0136	TS	BT																						**TIGER XCA 800**	18
800	**TIGER XCR 800**	•	15 -> 17	FD0132	B4R	SP	TS	BT		FD0136	TS	BT																						**TIGER XCR 800**	15->17
800	**TIGER XCX 800**	•	18 -> 20	FD0186	TS	BT	X01	SD	BD	FD0136	TS	BT																						**TIGER XCX 800**	18->20
800	**TIGER XR 800**	•	15 -> 18	FD0132	B4R	SP	TS	BT		FD0136	TS	BT												F1665	A	AC	CC	R	SR				**TIGER XR 800**	15->18
800	**TIGER XR X 800**	•	15	FD0132	B4R	SP	TS	BT		FD0136	TS	BT												F1665	A	AC	CC	R	SR				**TIGER XR X 800**	15
800	**TIGER XRT 800**	•	15 -> 17	FD0132	B4R	SP	TS	BT		FD0136	TS	BT																						**TIGER XRT 800**	15->17
800	**TIGER XRT 800**	•	18	FD0186	TS	BT	X01	SD	BD	FD0136	TS	BT																						**TIGER XRT 800**	18
800	**TIGER XRX 800**	•	15 -> 17	FD0132	B4R	SP	TS	BT		FD0136	TS	BT																						**TIGER XRX 800**	15->17
800	**TIGER XRX 800**	•	18	FD0186	TS	BT	X01	SD	BD	FD0136	TS	BT																						**TIGER XRX 800**	18
800	**TIGER XRX 800 LOW**	•	18 -> 20	FD0186	TS	BT	X01	SD	BD	FD0136	TS	BT																						**TIGER XRX 800 LOW**	18->20
850	**T 140 850**		70 ->	GF1090	std					GF1092	std																							**T 140 850**	70->
865	**AMERICA 865 (carb)**		05 -> 11	FD0132	B4R	SP	TS	BT		FD0122	TS	BT				DF5263	AFV		DF5266	A	AV			F1472	A	AC	CC	R	SR				**AMERICA 865 (carb)**	05->11
865	**AMERICA 865 EFI**		12 -> 18	FD0132	B4R	SP	TS	BT		FD0122	TS	BT				DF5263	AFV		DF5266	A	AV			F1472	A	AC	CC	R	SR				**AMERICA 865 EFI**	12->18
865	**BONNEVILLE 865 (carb) T100 Eng No 211133 up**		05 -> 11	FD0132	B4R	SP	TS	BT		FD0122	TS	BT				DF5263	AFV		DF5262	A	AV			F1472	A	AC	CC	R	SR				**BONNEVILLE 865 (carb) T100 Eng No 211133 up**	05->11
865	**BONNEVILLE 865 EFI (ALLOY WHEELS) VIN 380777 up**		09 -> 15	FD0132	B4R	SP	TS	BT		FD0122	TS	BT				DF5292	EFV		DF5262	A	AV			F1472	A	AC	CC	R	SR				**BONNEVILLE 865 EFI (ALLOY WHEELS) VIN 380777 up**	09->15
865	**BONNEVILLE 865 EFI T100**		12 -> 17	FD0132	B4R	SP	TS	BT		FD0122	TS	BT				DF5263	AFV		DF5262	A	AV			F1472	A	AC	CC	R	SR				**BONNEVILLE 865 EFI T100**	12->17

dfd **DOPPIO FRENO A DISCO** *twin disc / 2 disques de frein nécessaires / 2 discos de freno se requieren / 2 Bremsscheiben erforderlich*

FRENO ANTERIORE *front brake / frein avant / freno delantero / vorne Bremse*

FRENO POSTERIORE *rear brake / frein arrier / freno trasero / hinten Bremse*

FRENO A MANO *hand brake / frein à main / freno de mano / Handbremse*

DISCO ANTERIORE *front disc / disque avant / disco delantero / vorne Bremsscheiben*

FRENO POSTERIORE *rear brake / frein arrier / freno trasero / hinten Bremse*

DISCO MAGGIORATO *oversize disc / disque oversize /disco oversize / oversize Bremsscheiben*

SUPPORTO PINZA *bracket / pattes de déport / soporte de pinza / Bremssatelträger*

SERIE DISCHI FRIZIONE *clutch set / jeu d'embrayage / jeugo d'embrague / Kupplungsatz*

SERIE MOLLE / *clutch spring set / ressort d'embrayage / jeugo muelles d'embrague / Kupplungsatzfedern*

TRIUMPH

cc	Modello / Model / Modeles / Modelo / Modell	dfd			Gamma / Range						Gamma / Range					Gamma Range			Gamma Range					Gamma / Range									Modello / Model / Modeles / Modelo / Modell	
865	**BONNEVILLE 865 Eng No 282964-F2 / 273655-F4 up**		07 -> 08	FD0132	B4R	SP	TS	BT		FD0122	TS	BT				DF5263	AFV		DF5262	A	AV			F1472	A	AC	CC	R	SR				**BONNEVILLE 865 Eng No 282964-F2 / 273655-F4 up**	07 -> 08
865	**BONNEVILLE SE 865 EFI (ALLOY WHEELS) VIN 380777 up**		09 -> 12	FD0132	B4R	SP	TS	BT		FD0122	TS	BT				DF5292	EFV		DF5262	A	AV			F1472	A	AC	CC	R	SR				**BONNEVILLE SE 865 EFI (ALLOY WHEELS) VIN 380777 up**	09 -> 12
865	**SCRAMBLER 865 (carb)**		06 -> 08	FD0132	B4R	SP	TS	BT		FD0122	TS	BT				DF5263	AFV		DF5262	A	AV			F1472	A	AC	CC	R	SR				**SCRAMBLER 865 (carb)**	06 -> 08
865	**SCRAMBLER 865 EFI**		12 -> 18	FD0132	B4R	SP	TS	BT		FD0122	TS	BT				DF5263	AFV		DF5262	A	AV			F1472	A	AC	CC	R	SR				**SCRAMBLER 865 EFI**	12 -> 18
865	**SPEEDMASTER 865 (carb)**	•	05 -> 10	FD0132	B4R	SP	TS	BT		FD0122	TS	BT				DF5263	AFV		DF5266	A	AV			F1472	A	AC	CC	R	SR				**SPEEDMASTER 865 (carb)**	05 -> 10
865	**SPEEDMASTER 865 EFI**	•	11 -> 17	FD0132	B4R	SP	TS	BT		FD0122	TS	BT				DF5292	EFV		DF5266	A	AV			F1472	A	AC	CC	R	SR				**SPEEDMASTER 865 EFI**	11 -> 17
865	**THRUXTON 865 (carb)**		04 -> 07	FD0132	B4R	SP	TS	BT		FD0122	TS	BT				DF5264	AFV		DF5262	A	AV			F1472	A	AC	CC	R	SR				**THRUXTON 865 (carb)**	04 -> 07
865	**THRUXTON 865 EFI**		12 -> 16	FD0132	B4R	SP	TS	BT		FD0122	TS	BT				DF5264	AFV		DF5262	A	AV			F1472	A	AC	CC	R	SR				**THRUXTON 865 EFI**	12 -> 16
885	**ADVENTURER 885**		96 -> 01	FD0132	B4R	SP	TS	BT		FD0130	TS	BT				DF5264	AFV		DF5266	A	AV			F1478	A	AC	CC	R	SR				**ADVENTURER 885**	96 -> 01
885	**LEGEND TT 885**	•	99 -> 01	FD0132	B4R	SP	TS	BT		FD0130	TS	BT				DF5264	AFV		DF5266	A	AV			F1478	A	AC	CC	R	SR				**LEGEND TT 885**	99 -> 01
885	**SPEED TRIPLE 885 (carb)**	•	94 -> 98	FD0129	B4R	SP	TS	BT		FD0163	TS	BT							DF5004	A				F1478	A	AC	CC	R	SR				**SPEED TRIPLE 885 (carb)**	94 -> 98
885	**SPEED TRIPLE 885 EFI T509 up to 141871**	•	97 -> 98	FD0129	B4R	SP	TS	BT		FD0122	TS	BT							DF5009	AV				F1622	A	R							**SPEED TRIPLE 885 EFI T509 up to 141871**	97 -> 98
885	**THUNDERBIRD 885**	•	95 -> 05	FD0132	B4R	SP	TS	BT		FD0130	TS	BT				DF5264	AFV		DF5266	A	AV			F1478	A	AC	CC	R	SR				**THUNDERBIRD 885**	95 -> 05
885	**THUNDERBIRD 885 SPORT**	•	03 -> 04	FD0132	B4R	SP	TS	BT		FD0130	TS	BT				DF5263	AFV		DF5266	A	AV			F1478	A	AC	CC	R	SR				**THUNDERBIRD 885 SPORT**	03 -> 04
885	**TIGER 885 up to VIN 71698**	•	93 -> 98	FD0122 + FD0163	TS	BT	SD	BD		FD0122	TS	BT							DF5261	A				F1478	A	AC	CC	R	SR				**TIGER 885 up to VIN 71698**	93 -> 98
885	**TIGER 885 VIN 71699 to VIN 124105**	•	99 -> 00	FD0132	B4R	SP	TS	BT		FD0130	TS	BT												F1622	A	R							**TIGER 885 VIN 71699 to VIN 124105**	99 -> 00
900	**BONNEVILLE 900 SPIRIT**		15	FD0132	B4R	SP	TS	BT		FD0122	TS	BT																					**BONNEVILLE 900 SPIRIT**	15
900	**BONNEVILLE 900 STREET CUP**		17 -> 18	FD0132	B4R	SP	TS	BT		FD0122	TS	BT																					**BONNEVILLE 900 STREET CUP**	17 -> 18
900	**BONNEVILLE 900 T100**		16 -> 20	FD0132	B4R	SP	TS	BT		FD0122	TS	BT																					**BONNEVILLE 900 T100**	16 -> 20
900	**BONNEVILLE 900 T100 BLACK**		16 -> 20	FD0132	B4R	SP	TS	BT		FD0122	TS	BT																					**BONNEVILLE 900 T100 BLACK**	16 -> 20
900	**BONNEVILLE 900 T214**		15	FD0132	B4R	SP	TS	BT		FD0122	TS	BT																					**BONNEVILLE 900 T214**	15
900	**DAYTONA 900 SPRINT**	•	93	FD0122 + FD0163	TS	BT	SD	BD		FD0122	TS	BT																					**DAYTONA 900 SPRINT**	93
900	**DAYTONA 885 900**	•	93 -> 94	FD0129	B4R	SP	TS	BT		FD0212	BT								DF5004	A				F1478	A	AC	CC	R	SR				**DAYTONA 885 900**	93 -> 94
900	**DAYTONA 885 900**	•	95 -> 98	FD0129	B4R	SP	TS	BT		FD0163	TS	BT							DF5004	A				F1478	A	AC	CC	R	SR				**DAYTONA 885 900**	95 -> 98
900	**DAYTONA 900 900 SUPER 3 750**	•	94 -> 96	FD0201	BT					FD0212	BT								DF5004	A				F1478	A	AC	CC	R	SR				**DAYTONA 900 900 SUPER 3 750**	94 -> 96
900	**SPEED TRIPLE 900 T509**	•	97 -> 01	FD0129	B4R	SP	TS	BT		FD0122	TS	BT																					**SPEED TRIPLE 900 T509**	97 -> 01
900	**SPRINT 885 900**	•	94 -> 97	FD0129	B4R	SP	TS	BT		FD0163	TS	BT							DF5004	A				F1478	A	AC	CC	R	SR				**SPRINT 885 900**	94 -> 97
900	**SPRINT EXECUTIVE 885 900**	•	98 ->	FD0129	B4R	SP	TS	BT		FD0163	TS	BT							DF5004	A				F1478	A	AC	CC	R	SR				**SPRINT EXECUTIVE 885 900**	98 ->
900	**SPRINT SPORT 885 900**	•	97 -> 98	FD0129	B4R	SP	TS	BT		FD0163	TS	BT							DF5004	A				F1478	A	AC	CC	R	SR				**SPRINT SPORT 885 900**	97 -> 98
900	**STREET CUP 900**		17 -> 20	FD0132	B4R	SP	TS	BT		FD0122	TS	BT																					**STREET CUP 900**	17 -> 20
900	**STREET SCRAMBLER 900**		17 -> 18	FD0132	B4R	SP	TS	BT		FD0122	TS	BT																					**STREET SCRAMBLER 900**	17 -> 18
900	**STREET SCRAMBLER 900**		19 -> 20	FD0305	R01	SP	TS			FD0122	TS	BT																					**STREET SCRAMBLER 900**	19 -> 20
900	**STREET TWIN 900**		16 -> 18	FD0132	B4R	SP	TS	BT		FD0122	TS	BT																					**STREET TWIN 900**	16 -> 18
900	**STREET TWIN 900**		19 -> 20	FD0305	R01	SP	TS			FD0122	TS	BT																					**STREET TWIN 900**	19 -> 20
900	**T100 BUD EKINS 900**		20	FD0132	B4R	SP	TS	BT		FD0122	TS	BT																					**T100 BUD EKINS 900**	20
900	**THRUXTON 900**		04 -> 05	FD0132	B4R	SP	TS	BT		FD0122	TS	BT																					**THRUXTON 900**	04 -> 05
900	**THRUXTON 900 ACE**		15	FD0132	B4R	SP	TS	BT		FD0122	TS	BT																					**THRUXTON 900 ACE**	15
900	**TRIDENT 885 900**	•	91 -> 98	FD0122 + FD0163	TS	BT	SD	BD		FD0122	TS	BT							DF5004	A				F1478	A	AC	CC	R	SR				**TRIDENT 885 900**	91 -> 98
900	**TROPHY 885 900**	•	91 -> 95	FD0122 + FD0163	TS	BT	SD	BD		FD0122	TS	BT							DF5004	A				F1478	A	AC	CC	R	SR				**TROPHY 885 900**	91 -> 95
900	**TROPHY 885 900**	•	96 -> 03	FD0129	B4R	SP	TS	BT		FD0212	BT								DF5004	A				F1478	A	AC	CC	R	SR				**TROPHY 885 900**	96 -> 03
955	**DAYTONA 955 T595**	•	97 -> 00	FD0129	B4R	SP	TS	BT		FD0122	TS	BT							DF5009	AV				F1622	A	R							**DAYTONA 955 T595**	97 -> 00
955	**DAYTONA i 955**	•	03 -> 06	FD0129	B4R	SP	TS	BT		FD0122	TS	BT				DF5213	EFV		DF5009	AV				F1477	A	AC	CC	R	SR				**DAYTONA i 955**	03 -> 06
955	**DAYTONA i 955 BIBRACCIO**	•	01 -> 02	FD0129	B4R	SP	TS	BT		FD0136	TS	BT				DF5213	EFV		DF5009	AV				F1477	A	AC	CC	R	SR				**DAYTONA i 955 BIBRACCIO**	01 -> 02
955	**DAYTONA i 955 CENTENNIAL**	•	02 -> 04	FD0129	B4R	SP	TS	BT		FD0122	TS	BT				DF5213	EFV		DF5009	AV				F1477	A	AC	CC	R	SR				**DAYTONA i 955 CENTENNIAL**	02 -> 04
955	**SPEED TRIPLE 955 T595 up to 141871**	•	99 -> 01	FD0129	B4R	SP	TS	BT		FD0122	TS	BT							DF5009	AV				F1622	A	R							**SPEED TRIPLE 955 T595 up to 141871**	99 -> 01
955	**SPEED TRIPLE i 955 955i VIN 141872 to 210444**	•	02 -> 06	FD0129	B4R	SP	TS	BT		FD0122	TS	BT				DF5213	EFV		DF5009	AV				F1477	A	AC	CC	R	SR				**SPEED TRIPLE i 955 955i VIN 141872 to 210444**	02 -> 06
955	**SPRINT RS 955 FROM VIN 139277**	•	02 -> 05	FD0129	B4R	SP	TS	BT		FD0122	TS	BT				DF5263	AFV		DF5262	A	AV			F1477	A	AC	CC	R	SR				**SPRINT RS 955 FROM VIN 139277**	02 -> 05
955	**SPRINT RS 955 up to VIN 139276**	•	00 -> 01	FD0129	B4R	SP	TS	BT		FD0122	TS	BT							DF5262	A	AV			F1622	A	R							**SPRINT RS 955 up to VIN 139276**	00 -> 01
955	**SPRINT ST 955 up to VIN 139276**	•	99 -> 01	FD0129	B4R	SP	TS	BT		FD0122	TS	BT							DF5262	A	AV			F1622	A	R							**SPRINT ST 955 up to VIN 139276**	99 -> 01
955	**SPRINT ST 955 VIN 139277 TO VIN 208166**	•	02 -> 04	FD0129	B4R	SP	TS	BT		FD0122	TS	BT				DF5263	AFV		DF5262	A	AV			F1477	A	AC	CC	R	SR				**SPRINT ST 955 VIN 139277 TO VIN 208166**	02 -> 04
955	**TIGER 955 VIN 124106 to VIN 198874**	•	99 -> 03	FD0132	B4R	SP	TS	BT		FD0130	TS	BT												F1622	A	R							**TIGER 955 VIN 124106 to VIN 198874**	99 -> 03
955	**TIGER 955 VIN 198875 to VIN 287503**	•	04 -> 06	FD0132	B4R	SP	TS	BT		FD0163	TS	BT												F1477	A	AC	CC	R	SR				**TIGER 955 VIN 198875 to VIN 287503**	04 -> 06
1000	**DAYTONA 998 1000**	•	91 -> 92	FD0129	B4R	SP	TS	BT		FD0212	BT								DF5004	A				F1478	A	AC	CC	R	SR				**DAYTONA 998 1000**	91 -> 92
1000	**TROPHY 1000**	•	91 -> 95	FD0122 + FD0163	TS	BT	SD	BD		FD0122	TS	BT																					**TROPHY 1000**	91 -> 95
1050	**SPEED 94 1050**	•	15 -> 16	FD0305	R01	SP	TS			FD0122	TS	BT																					**SPEED 94 1050**	15 -> 16
1050	**SPEED 94R 1050**	•	15 -> 16	FD0415	R01	SP	TS			FD0122	TS	BT																					**SPEED 94R 1050**	15 -> 16
1050	**SPEED TRIPLE 1050**	•	05 -> 07	FD0351	SP	TS				FD0122	TS	BT							DF5009	AV				F1477	A	AC	CC	R	SR				**SPEED TRIPLE 1050**	05 -> 07

dfd **DOPPIO FRENO A DISCO** *twin disc / 2 disques de frein nécessaires / 2 discos de freno se requieren / 2 Bremsscheiben erforderlich*

FRENO ANTERIORE *front brake / frein avant / freno delantero / vorne Bremse*

FRENO POSTERIORE *rear brake / frein arrier / freno trasero / hinten Bremse*

FRENO A MANO *hand brake / frein à main / freno de mano / Handbremse*

DISCO ANTERIORE *front disc / disque avant / disco delantero / vorne Bremsscheiben*

FRENO POSTERIORE *rear brake / frein arrier / freno trasero / hinten Bremse*

DISCO MAGGIORATO *oversize disc / disque oversize /disco oversize / oversize Bremsscheiben*

SUPPORTO PINZA *bracket / pattes de déport / soporte de pinza / Bremssatelträger*

SERIE DISCHI FRIZIONE *clutch set / jeu d'embrayage / jeugo d'embrague / Kupplungsatz*

SERIE MOLLE / *clutch spring set / ressort d'embrayage / jeugo muelles d'embrague / Kupplungsatzfedern*

TRIUMPH

cc	Modello / Model / Modeles / Modelo / Modell	dfd		Gamma / Range						Gamma / Range					Gamma Range		Gamma Range				Gamma / Range								Modello / Model / Modeles / Modelo / Modell	
1050	**SPEED TRIPLE 1050**	•	08 -> 10	FD0351	SP	TS				FD0122	TS	BT				DF5277	EFV			DF5009	AV				F1477	A	AC	CC	R	SR			**SPEED TRIPLE 1050**	08->10
1050	**SPEED TRIPLE 1050**	•	11 -> 15	FD0351	SP	TS				FD0122	TS	BT				DF5277	EFV			DF5262	A	AV			F1477	A	AC	CC	R	SR			**SPEED TRIPLE 1050**	11->15
1050	**SPEED TRIPLE 1050**	•	16 -> 18	FD0305	R01	SP	TS			FD0122	TS	BT				DF5277	EFV			DF5262	A	AV			F1477	A	AC	CC	R	SR			**SPEED TRIPLE 1050**	16->18
1050	**SPEED TRIPLE R 1050**	•	12 -> 18	FD0415	R01	SP	TS			FD0122	TS	BT				DF5277	EFV			DF5262	A	AV											**SPEED TRIPLE R 1050**	12->18
1050	**SPEED TRIPLE RS 1050**	•	16 -> 20	FD0415	R01	SP	TS			FD0122	TS	BT																					**SPEED TRIPLE RS 1050**	16->20
1050	**SPEED TRIPLE S 1050**	•	16 -> 20	FD0415	R01	SP	TS			FD0122	TS	BT				DF5277	EFV																**SPEED TRIPLE S 1050**	16->20
1050	**SPRINT GT 1050**	•	11 -> 15	FD0129	B4R	SP	TS	BT		FD0122	TS	BT				DF5277	EFV								F1477	A	AC	CC	R	SR			**SPRINT GT 1050**	11->15
1050	**SPRINT GT 1050 ABS**	•	11 -> 18	FD0129	B4R	SP	TS	BT		FD0122	TS	BT				DF5277	EFV								F1477	A	AC	CC	R	SR			**SPRINT GT 1050 ABS**	11->18
1050	**SPRINT ST 1050 VIN 208167 up**	•	05 -> 10	FD0129	B4R	SP	TS	BT		FD0122	TS	BT				DF5213	EFV			DF5262	A	AV											**SPRINT ST 1050 VIN 208167 up**	05->10
1050	**TIGER 1050**	•	07 -> 13	FD0351	SP	TS				FD0163	TS	BT								DF5262	A	AV			F1477	A	AC	CC	R	SR			**TIGER 1050**	07->13
1050	**TIGER SE 1050**	•	06 -> 17	FD0351	SP	TS				FD0163	TS	BT													F1477	A	AC	CC	R	SR			**TIGER SE 1050**	06->17
1050	**TIGER SPORT 1050**	•	15 -> 19	FD0351	SP	TS				FD0122	TS	BT																					**TIGER SPORT 1050**	15->19
1200	**BONNEVILLE 1200 BOBBER**	•	17 -> 20	FD0132	B4R	SP	TS	BT		FD0136	TS	BT																					**BONNEVILLE 1200 BOBBER**	17->20
1200	**BONNEVILLE 1200 BOBBER BLACK**	•	18 -> 19	FD0186	TS	BT	X01	SD	BD	FD0136	TS	BT																					**BONNEVILLE 1200 BOBBER BLACK**	18->19
1200	**BONNEVILLE 1200 T120**	•	16 -> 20	FD0132	B4R	SP	TS	BT		FD0122	TS	BT																					**BONNEVILLE 1200 T120**	16->20
1200	**BONNEVILLE 1200 T120 ACE**	•	19 -> 20	FD0132	B4R	SP	TS	BT		FD0122	TS	BT																					**BONNEVILLE 1200 T120 ACE**	19->20
1200	**BONNEVILLE 1200 T120 BLACK**	•	16 -> 20	FD0132	B4R	SP	TS	BT		FD0122	TS	BT																					**BONNEVILLE 1200 T120 BLACK**	16->20
1200	**BONNEVILLE 1200 T120 DIAMOND**	•	19 -> 20	FD0132	B4R	SP	TS	BT		FD0122	TS	BT																					**BONNEVILLE 1200 T120 DIAMOND**	19->20
1200	**DAYTONA 1180 1200**	•	93 -> 98	FD0129	B4R	SP	TS	BT		FD0212	BT									DF5004	A				F1478	A	AC	CC	R	SR			**DAYTONA 1180 1200**	93->98
1200	**SCRAMBLER XC 1200**	•	19 -> 20	FD0415	R01	SP	TS			FD0216	TS	BT	SH																				**SCRAMBLER XC 1200**	19->20
1200	**SCRAMBLER XE 1200**	•	19 -> 20	FD0415	R01	SP	TS			FD0216	TS	BT	SH																				**SCRAMBLER XE 1200**	19->20
1200	**SPEED TWIN 1200**	•	20	FD0305	R01	SP	TS			FD0122	TS	BT																					**SPEED TWIN 1200**	20
1200	**SPEEDMASTER 1200**	•	18 -> 20	FD0186	TS	BT	X01	SD	BD	FD0136	TS	BT																					**SPEEDMASTER 1200**	18->20
1200	**T120 BUD EKINS 1200**		20	FD0132	B4R	SP	TS	BT		FD0122	TS	BT																					**T120 BUD EKINS 1200**	20
1200	**THRUXTON 1200**	•	16 -> 19	FD0132	B4R	SP	TS	BT		FD0122	TS	BT																					**THRUXTON 1200**	16->19
1200	**THRUXTON R 1200**	•	16 -> 19	FD0415	R01	SP	TS			FD0122	TS	BT																					**THRUXTON R 1200**	16->19
1200	**THRUXTON RS 1200**	•	20	FD0415	R01	SP	TS			FD0122	TS	BT																					**THRUXTON RS 1200**	20
1200	**TIGER EXPLORER 1200**	•	12 -> 15	FD0129	B4R	SP	TS	BT		FD0122	TS	BT																					**TIGER EXPLORER 1200**	12->15
1200	**TIGER EXPLORER 1200**	•	16 -> 17	FD0498	R01	SP	TS			FD0122	TS	BT																					**TIGER EXPLORER 1200**	16->17
1200	**TIGER XCA 1200**	•	18 -> 20	FD0498	R01	SP	TS			FD0122	TS	BT																					**TIGER XCA 1200**	18->20
1200	**TIGER XCX 1200**	•	18 -> 20	FD0498	R01	SP	TS			FD0122	TS	BT																					**TIGER XCX 1200**	18->20
1200	**TIGER XR 1200**	•	18 -> 19	FD0498	R01	SP	TS			FD0122	TS	BT																					**TIGER XR 1200**	18->19
1200	**TIGER XRT 1200**	•	18 -> 20	FD0498	R01	SP	TS			FD0122	TS	BT																					**TIGER XRT 1200**	18->20
1200	**TIGER XRX 1200**	•	18 -> 20	FD0498	R01	SP	TS			FD0122	TS	BT																					**TIGER XRX 1200**	18->20
1200	**TIGER XRX 1200 LOW**	•	18 -> 20	FD0498	R01	SP	TS			FD0122	TS	BT																					**TIGER XRX 1200 LOW**	18->20
1200	**TROPHY 1180 1200**	•	91 -> 95	FD0122 + FD0163	TS	BT	SD	BD		FD0122	TS	BT								DF5004	A				F1478	A	AC	CC	R	SR			**TROPHY 1180 1200**	91->95
1200	**TROPHY 1180 1200**	•	96 -> 03	FD0129	B4R	SP	TS	BT		FD0212	BT									DF5004	A				F1478	A	AC	CC	R	SR			**TROPHY 1180 1200**	96->03
1215	**TROPHY SE 1215**	•	12 -> 18	FD0264	TS	BT				FD0122	TS	BT				DF5277	EFV																**TROPHY SE 1215**	12->18
1600	**THUNDERBIRD 1600**	•	09 -> 18	FD0129	B4R	SP	TS	BT		FD0216	TS	BT	SH																				**THUNDERBIRD 1600**	09->18
1600	**THUNDERBIRD 1600 COMMANDER**	•	14 -> 18	FD0129	B4R	SP	TS	BT		FD0216	TS	BT	SH																				**THUNDERBIRD 1600 COMMANDER**	14->18
1600	**THUNDERBIRD 1600 LT**	•	14 -> 18	FD0129	B4R	SP	TS	BT		FD0216	TS	BT	SH																				**THUNDERBIRD 1600 LT**	14->18
1600	**THUNDERBIRD 1600 NIGHTSTORM**	•	14 -> 18	FD0129	B4R	SP	TS	BT		FD0216	TS	BT	SH																				**THUNDERBIRD 1600 NIGHTSTORM**	14->18
1600	**THUNDERBIRD 1600 STORM**	•	11 -> 18	FD0129	B4R	SP	TS	BT		FD0216	TS	BT	SH																				**THUNDERBIRD 1600 STORM**	11->18
2300	**ROCKET III 2300**	•	04 -> 13	FD0129	B4R	SP	TS	BT		FD0216	TS	BT	SH												F1476	A	R						**ROCKET III 2300**	04->13
2300	**ROCKET III 2300 CLASSIC**	•	06 -> 18	FD0129	B4R	SP	TS	BT		FD0216	TS	BT	SH												F1476	A	R						**ROCKET III 2300 CLASSIC**	06->18
2300	**ROCKET III 2300 ROADSTER**	•	06 -> 18	FD0129	B4R	SP	TS	BT		FD0216	TS	BT	SH												F1476	A	R						**ROCKET III 2300 ROADSTER**	06->18
2300	**ROCKET III 2300 TOURING**	•	06 -> 18	FD0129	B4R	SP	TS	BT		FD0216	TS	BT	SH												F1476	A	R						**ROCKET III 2300 TOURING**	06->18
2300	**ROCKET X 2300**	•	15	FD0129	B4R	SP	TS	BT		FD0216	TS	BT	SH																				**ROCKET X 2300**	15

TRS

cc	Modello / Model / Modeles / Modelo / Modell	dfd		Gamma / Range						Gamma / Range					Gamma Range		Gamma Range				Gamma / Range								Modello / Model / Modeles / Modelo / Modell	
125	**TRRS 125 ONE**		19 -> 20	FD0552	SD					FD0315	BD																				**TRRS 125 ONE**	19->20
125	**TRRS 125 ONE RR**		19 -> 20	FD0552	SD					FD0315	BD																				**TRRS 125 ONE RR**	19->20
250	**TRRS 250 ONE**		16 -> 19	FD0292	X01	BD				FD0315	BD																				**TRRS 250 ONE**	16->19
250	**TRRS 250 ONE RR**		19 -> 20	FD0552	SD					FD0315	BD																				**TRRS 250 ONE RR**	19->20

dfd **DOPPIO FRENO A DISCO** *twin disc / 2 disques de frein nécessaires / 2 discos de freno se requieren / 2 Bremsscheiben erforderlich*

FRENO ANTERIORE *front brake / frein avant / freno delantero / vorne Bremse*

FRENO POSTERIORE *rear brake / frein arrier / freno trasero / hinten Bremse*

FRENO A MANO *hand brake / frein à main / freno de mano / Handbremse*

DISCO ANTERIORE *front disc / disque avant / disco delantero / vorne Bremsscheiben*

FRENO POSTERIORE *rear brake / frein arrier / freno trasero / hinten Bremse*

DISCO MAGGIORATO *oversize disc / disque oversize /disco oversize / oversize Bremsscheiben*

SUPPORTO PINZA *bracket / pattes de déport / soporte de pinza / Bremssatelträger*

SERIE DISCHI FRIZIONE *clutch set / jeu d'embrayage / jeugo d'embrague / Kupplungsatz*

SERIE MOLLE / *clutch spring set / ressort d'embrayage / jeugo muelles d'embrague / Kupplungsatzfedern*

TRS

cc	Modello / Model / Modeles / Modelo / Modell	dfd		Gamma / Range						Gamma / Range					Gamma Range		Gamma Range				Gamma / Range										Modello / Model / Modeles / Modelo / Modell	
280	**TRRS 280 ONE**		16 -> 19	FD0292	X01	BD				FD0315	BD																					**TRRS 280 ONE**	16->19
280	**TRRS 280 ONE RR**		19 -> 20	FD0552	SD					FD0315	BD																					**TRRS 280 ONE RR**	19->20
300	**TRRS 300 ONE**		16 -> 19	FD0292	X01	BD				FD0315	BD																					**TRRS 300 ONE**	16->19
300	**TRRS 300 ONE RR**		19 -> 20	FD0552	SD					FD0315	BD																					**TRRS 300 ONE RR**	19->20

UVM

cc	Modello / Model / Modeles / Modelo / Modell	dfd		Gamma / Range						Gamma / Range					Gamma Range		Gamma Range				Gamma / Range										Modello / Model / Modeles / Modelo / Modell	
50	**BE THERE 50**		99 ->	FD0085	BT	BD																										**BE THERE 50**	99->
50	**BINGO 50**		99 ->	FD0085	BT	BD																										**BINGO 50**	99->
125	**BE THERE 125**		99 ->	FD0085	BT	BD																										**BE THERE 125**	99->
125	**BINGO 125**		99 ->	FD0085	BT	BD																										**BINGO 125**	99->
125	**PARAGON 125**		99 ->	FD0085	BT	BD																										**PARAGON 125**	99->

VALENTI

cc	Modello / Model / Modeles / Modelo / Modell	dfd		Gamma / Range						Gamma / Range					Gamma Range		Gamma Range				Gamma / Range										Modello / Model / Modeles / Modelo / Modell	
50	**RME 50**		15 ->	FD0511	BD					FD0329	X01	SD	BD								F1475	A	AC	ACM	R	SR	S	SRM	SRS	MO632F	**RME 50**	15->
50	**SM 50**		15 ->	FD0511	BD					FD0329	X01	SD	BD								F1475	A	AC	ACM	R	SR	S	SRM	SRS	MO632F	**SM 50**	15->
80	**80**			GF1182	std					GF1182	std																					**80**	
125	**125**			GF1181	std					GF1181	std																					**125**	

VERTEMATI

cc	Modello / Model / Modeles / Modelo / Modell	dfd		Gamma / Range						Gamma / Range					Gamma Range		Gamma Range				Gamma / Range										Modello / Model / Modeles / Modelo / Modell	
450	**C 450 CROSS**		03 ->	FD0186	X01	SD	BD			FD0206	X01	SD	BD								F1504	A	AC	CC	R	SR					**C 450 CROSS**	03->
450	**E 450 ENDURO**		02 ->	FD0186	X01	SD	BD			FD0206	X01	SD	BD								F1504	A	AC	CC	R	SR					**E 450 ENDURO**	02->
450	**SR 450 MOTARD**		03 ->	FD0143	R01	B4R	SP	TS	BT	FD0206	X01	SD	BD								F1504	A	AC	CC	R	SR					**SR 450 MOTARD**	03->
450	**SR 450 MOTARD RACING**		03 ->	FD0143	R01	B4R	SP	TS	BT	FD0206	X01	SD	BD								F1504	A	AC	CC	R	SR					**SR 450 MOTARD RACING**	03->
500	**C 500 CROSS**		-> 02	FD0186	X01	SD	BD			FD0206	X01	SD	BD								F1504	A	AC	CC	R	SR					**C 500 CROSS**	-> 02
501	**E 501 ENDURO**		03 ->	FD0186	X01	SD	BD			FD0206	X01	SD	BD								F1504	A	AC	CC	R	SR					**E 501 ENDURO**	03->
501	**S 501 MOTARD**		02 ->	FD0143	R01	B4R	SP	TS	BT	FD0206	X01	SD	BD								F1504	A	AC	CC	R	SR					**S 501 MOTARD**	02->
570	**C 570 CROSS**		03 ->	FD0186	X01	SD	BD			FD0206	X01	SD	BD								F1504	A	AC	CC	R	SR					**C 570 CROSS**	03->
570	**E 570 ENDURO**		03 ->	FD0186	X01	SD	BD			FD0206	X01	SD	BD								F1504	A	AC	CC	R	SR					**E 570 ENDURO**	03->
600	**SR 600 MOTARD RACING**		03 ->	FD0143	R01	B4R	SP	TS	BT	FD0206	X01	SD	BD								F1504	A	AC	CC	R	SR					**SR 600 MOTARD RACING**	03->

VERTIGO

cc	Modello / Model / Modeles / Modelo / Modell	dfd		Gamma / Range						Gamma / Range					Gamma Range		Gamma Range				Gamma / Range										Modello / Model / Modeles / Modelo / Modell	
300	**COMBAT 300 CAMO**		15 ->	FD0512	BD					FD0315	BD						DF5112	A			DF5131	A									**COMBAT 300 CAMO**	15->
300	**COMBAT 300 ICE HELL**		15 ->	FD0512	BD					FD0315	BD						DF5112	A			DF5131	A									**COMBAT 300 ICE HELL**	15->

VICTORY

cc	Modello / Model / Modeles / Modelo / Modell	dfd		Gamma / Range						Gamma / Range					Gamma Range		Gamma Range				Gamma / Range										Modello / Model / Modeles / Modelo / Modell	
1200	**OCTANE 1200**		17	FD0216	R01	SP	TS	BT	SH	FD0206	TS	BT																				**OCTANE 1200**	17
1500	**KINGPIN 1500**		04 -> 05	FD0221	R01	B4R	SP	TS	BT	FD0216	TS	BT	SH																			**KINGPIN 1500**	04-> 05
1500	**TOURING CRUISER 1500**	•	03 -> 06	FD0221	R01	B4R	SP	TS	BT	FD0216	TS	BT	SH																			**TOURING CRUISER 1500**	03-> 06
1500	**V92C CRUISER 1500**		98 -> 02	FD0221	R01	B4R	SP	TS	BT	FD0216	TS	BT	SH																			**V92C CRUISER 1500**	98-> 02
1500	**V92C DELUXE 1500**		01 -> 02	FD0221	R01	B4R	SP	TS	BT	FD0216	TS	BT	SH																			**V92C DELUXE 1500**	01-> 02
1500	**V92SC SPORT CRUISE 1500**	•	00 -> 02	FD0221	R01	B4R	SP	TS	BT	FD0216	TS	BT	SH																			**V92SC SPORT CRUISE 1500**	00-> 02
1500	**VEGAS 1500**		03 -> 05	FD0221	R01	B4R	SP	TS	BT	FD0216	TS	BT	SH																			**VEGAS 1500**	03-> 05

dfd **DOPPIO FRENO A DISCO** *twin disc / 2 disques de frein nécessaires / 2 discos de freno se requieren / 2 Bremsscheiben erforderlich*

FRENO ANTERIORE *front brake / frein avant / freno delantero / vorne Bremse*

FRENO POSTERIORE *rear brake / frein arrier / freno trasero / hinten Bremse*

FRENO A MANO *hand brake / frein à main / freno de mano / Handbremse*

DISCO ANTERIORE *front disc / disque avant / disco delantero / vorne Bremsscheiben*

FRENO POSTERIORE *rear brake / frein arrier / freno trasero / hinten Bremse*

DISCO MAGGIORATO *oversize disc / disque oversize /disco oversize / oversize Bremsscheiben*

SUPPORTO PINZA *bracket / pattes de déport / soporte de pinza / Bremssattelträger*

SERIE DISCHI FRIZIONE *clutch set / jeu d'embrayage / jeugo d'embrague / Kupplungsatz*

SERIE MOLLE / *clutch spring set / ressort d'embrayage / jeugo muelles d'embrague / Kupplungsatzfedern*

VICTORY

cc	Modello / Model / Modeles / Modelo / Modell	dfd		Gamma / Range						Gamma / Range				Gamma Range		Gamma Range				Gamma / Range		Modello / Model / Modeles / Modelo / Modell	
1500	**VEGAS 8-BALL 1500**		05	FD0221	R01	B4R	SP	TS	BT	FD0216	TS	BT	SH									**VEGAS 8-BALL 1500**	05
1634	**HAMMER 1634**		05 -> 07	FD0221	R01	B4R	SP	TS	BT	FD0216	TS	BT	SH									**HAMMER 1634**	05->07
1634	**HAMMER 1634**	•	08	FD0351	SP	TS				FD0130	TS	BT										**HAMMER 1634**	08
1634	**HAMMER S 1634**		06 -> 08	FD0221	R01	B4R	SP	TS	BT	FD0216	TS	BT	SH									**HAMMER S 1634**	06->08
1634	**KINGPIN 1634**		06 -> 07	FD0221	R01	B4R	SP	TS	BT	FD0216	TS	BT	SH									**KINGPIN 1634**	06->07
1634	**KINGPIN 1634 all models**		08 -> 12	FD0351	SP	TS				FD0130	TS	BT										**KINGPIN 1634 all models**	08->12
1634	**KINGPIN TOUR 1634**		06 -> 07	FD0221	R01	B4R	SP	TS	BT	FD0216	TS	BT	SH									**KINGPIN TOUR 1634**	06->07
1634	**VEGAS 1634**		06 -> 07	FD0221	R01	B4R	SP	TS	BT	FD0216	TS	BT	SH									**VEGAS 1634**	06->07
1634	**VEGAS 1634**		08 -> 17	FD0351	SP	TS				FD0130	TS	BT										**VEGAS 1634**	08->17
1634	**VEGAS 8-BALL 1634**		06 -> 07	FD0221	R01	B4R	SP	TS	BT	FD0216	TS	BT	SH									**VEGAS 8-BALL 1634**	06->07
1634	**VEGAS 8-BALL 1634**		08 -> 17	FD0351	SP	TS				FD0130	TS	BT										**VEGAS 8-BALL 1634**	08->17
1634	**VEGAS JACKPOT 1634**		06 -> 07	FD0221	R01	B4R	SP	TS	BT	FD0216	TS	BT	SH									**VEGAS JACKPOT 1634**	06->07
1634	**VEGAS JACKPOT 1634**		08	FD0351	SP	TS				FD0130	TS	BT										**VEGAS JACKPOT 1634**	08
1731	**BOARDWALK 1731**		13 -> 15	FD0351	SP	TS				FD0130	TS	BT										**BOARDWALK 1731**	13->15
1731	**CROSS COUNTRY 1731**	•	10 -> 17	FD0351	SP	TS				FD0130	TS	BT										**CROSS COUNTRY 1731**	10->17
1731	**CROSS COUNTRY 8-BALL 1731**	•	14 -> 16	FD0351	SP	TS				FD0130	TS	BT										**CROSS COUNTRY 8-BALL 1731**	14->16
1731	**CROSS COUNTRY TOUR 1731**	•	12 -> 17	FD0351	SP	TS				FD0130	TS	BT										**CROSS COUNTRY TOUR 1731**	12->17
1731	**CROSS ROADS 1731**	•	10 -> 12	FD0351	SP	TS				FD0130	TS	BT										**CROSS ROADS 1731**	10->12
1731	**CROSS ROADS 8-BALL 1731**	•	14	FD0351	SP	TS				FD0130	TS	BT										**CROSS ROADS 8-BALL 1731**	14
1731	**CROSS ROADS CLASSIC 1731**	•	14	FD0351	SP	TS				FD0130	TS	BT										**CROSS ROADS CLASSIC 1731**	14
1731	**GUNNER 1731**		15 -> 17	FD0351	SP	TS				FD0130	TS	BT										**GUNNER 1731**	15->17
1731	**HAMMER 1731**	•	09 -> 11	FD0351	SP	TS				FD0130	TS	BT										**HAMMER 1731**	09->11
1731	**HAMMER 8-BALL 1731**	•	10 -> 16	FD0351	SP	TS				FD0130	TS	BT										**HAMMER 8-BALL 1731**	10->16
1731	**HAMMER S 1731**	•	09 -> 17	FD0351	SP	TS				FD0130	TS	BT										**HAMMER S 1731**	09->17
1731	**HARD-BALL 1731**	•	12 -> 13	FD0351	SP	TS				FD0130	TS	BT										**HARD-BALL 1731**	12->13
1731	**HIGH-BALL 1731**		12 -> 17	FD0351	SP	TS				FD0130	TS	BT										**HIGH-BALL 1731**	12->17
1731	**JACKPOT 1731**		10 -> 16	FD0351	SP	TS				FD0130	TS	BT										**JACKPOT 1731**	10->16
1731	**JUDGE 1731**		13 -> 17	FD0351	SP	TS				FD0130	TS	BT										**JUDGE 1731**	13->17
1731	**KINGPIN 1731**		10 -> 12	FD0351	SP	TS				FD0130	TS	BT										**KINGPIN 1731**	10->12
1731	**KINGPIN 8-BALL 1731**		10 -> 12	FD0351	SP	TS				FD0130	TS	BT										**KINGPIN 8-BALL 1731**	10->12
1731	**MAGNUM 1731**	•	15 -> 17	FD0351	SP	TS				FD0130	TS	BT										**MAGNUM 1731**	15->17
1731	**MAGNUM X-1 1731**	•	15 -> 17	FD0351	SP	TS				FD0130	TS	BT										**MAGNUM X-1 1731**	15->17
1731	**VEGAS 1731**		10 -> 17	FD0351	SP	TS				FD0130	TS	BT										**VEGAS 1731**	10->17
1731	**VEGAS 8-BALL 1731**		10 -> 17	FD0351	SP	TS				FD0130	TS	BT										**VEGAS 8-BALL 1731**	10->17
1731	**VEGAS JACKPOT 1731**		09	FD0351	SP	TS				FD0130	TS	BT										**VEGAS JACKPOT 1731**	09
1731	**VISION 1731 (all models)**	•	08 -> 17	FD0254	TS	BT				FD0130	TS	BT										**VISION 1731 (all models)**	08->17

VOR

cc	Modello / Model / Modeles / Modelo / Modell	dfd		Gamma / Range						Gamma / Range				Gamma Range		Gamma Range				Gamma / Range		Modello / Model / Modeles / Modelo / Modell	
400	**all models 400**		00 ->	FD0186	X01	SD	BD			FD0206	X01	SD	BD			DF5097	AF			DF5098	A			**all models 400**	00->
400	**EN 400**		02 ->	FD0186	X01	SD	BD			FD0206	X01	SD	BD							DF5098	A			**EN 400**	02->
450	**all models 450**		00 ->	FD0186	X01	SD	BD			FD0206	X01	SD	BD			DF5097	AF			DF5098	A			**all models 450**	00->
450	**SM 450**		02 ->	FD0093	R01	SP	TS	BT		FD0206	X01	SD	BD							DF5098	A			**SM 450**	02->
492	**all models 492**		99 ->	FD0186	X01	SD	BD			FD0206	X01	SD	BD			DF5097	AF			DF5098	A			**all models 492**	99->
492	**SUPERMOTARD 492**		00 ->	FD0093	R01	SP	TS	BT		FD0206	X01	SD	BD							DF5098	A			**SUPERMOTARD 492**	00->
495	**all models 495**		99 ->	FD0186	X01	SD	BD			FD0206	X01	SD	BD			DF5097	AF			DF5098	A			**all models 495**	99->
500	**SUPERMOTARD 500**		00 -> 01	FD0093	R01	SP	TS	BT		FD0206	X01	SD	BD							DF5098	A			**SUPERMOTARD 500**	00->01
503	**all models 503**		00 ->	FD0186	X01	SD	BD			FD0206	X01	SD	BD			DF5097	AF			DF5098	A			**all models 503**	00->
530	**all models 530**		02 ->	FD0186	X01	SD	BD			FD0206	X01	SD	BD			DF5097	AF			DF5098	A			**all models 530**	02->
530	**EN 530**		02 ->	FD0186	X01	SD	BD			FD0206	X01	SD	BD			DF5097	AF			DF5098	A			**EN 530**	02->
530	**MX 530**		02 ->	FD0186	X01	SD	BD			FD0206	X01	SD	BD			DF5097	AF			DF5098	A			**MX 530**	02->
530	**SM 530**		02 ->	FD0093	R01	SP	TS	BT		FD0206	X01	SD	BD							DF5098	A			**SM 530**	02->

dfd **DOPPIO FRENO A DISCO** *twin disc / 2 disques de frein nécessaires / 2 discos de freno se requieren / 2 Bremsscheiben erforderlich*

FRENO ANTERIORE *front brake / frein avant / freno delantero / vorne Bremse*

FRENO POSTERIORE *rear brake / frein arrier / freno trasero / hinten Bremse*

FRENO A MANO *hand brake / frein à main / freno de mano / Handbremse*

DISCO ANTERIORE *front disc / disque avant / disco delantero / vorne Bremsscheiben*

FRENO POSTERIORE *rear brake / frein arrier / freno trasero / hinten Bremse*

DISCO MAGGIORATO *oversize disc / disque oversize /disco oversize / oversize Bremsscheiben*

SUPPORTO PINZA *bracket / pattes de déport / soporte de pinza / Bremssatelträger*

SERIE DISCHI FRIZIONE *clutch set / jeu d'embrayage / jeugo d'embrague / Kupplungsatz*

SERIE MOLLE / *clutch spring set / ressort d'embrayage / jeugo muelles d'embrague / Kupplungsatzfedern*

VOXAN

cc	Modello / Model / Modeles / Modelo / Modell	dfd		Gamma / Range						Gamma / Range					Gamma Range		Gamma Range				Gamma / Range										Modello / Model / Modeles / Modelo / Modell	
1000	**CAFE RACER 1000**	•	01 -> 06	FD0093	R01	SP	TS	BT		FD0256	TS	BT			DF5306	EF																**CAFE RACER 1000**	01->06
1000	**ROADSTER 1000**	•	01 -> 06	FD0093	R01	SP	TS	BT		FD0256	TS	BT			DF5306	EF																**ROADSTER 1000**	01->06
1000	**SCRAMBLER 1000**	•	01 -> 03	FD0132	B4R	SP	TS	BT		FD0212	BT																					**SCRAMBLER 1000**	01->03
1000	**VB1 1000 EVO**	•	04 ->	FD0221	R01	B4R	SP	TS	BT	FD0256	TS	BT																				**VB1 1000 EVO**	04->

YAMAHA

cc	Modello / Model / Modeles / Modelo / Modell	dfd		Gamma / Range						Gamma / Range					Gamma Range		Gamma Range				Gamma / Range										Modello / Model / Modeles / Modelo / Modell	
50	**DT 50 M**		78 -> 79	GF1188	std	FTR				GF1188	std	FTR																	F1868	A	MO092F	**DT 50 M**	78->79
50	**DT 50 M**		80 -> 86	GF1188	std	FTR				GF1188	std	FTR																	F1848	A	MO092F	**DT 50 M**	80->86
50	**DT 50 MX**		78 -> 86	GF1188	std	FTR				GF1188	std	FTR																	F1868	A	MO092F	**DT 50 MX**	78->86
50	**DT 50 MX**		87 -> 91	GF1187	std	FTR	PRO			GF1187	std	FTR	PRO																F1868	A	MO092F	**DT 50 MX**	87->91
50	**DT 50 MX**		92 -> 95	GF1200	std	FTR	PRO			GF1200	std	FTR	PRO																F1868	A	MO092F	**DT 50 MX**	92->95
50	**DT 50 R**		97 -> 01	FD0098	BE	BA				GF1200	std	FTR	PRO																F1803	A		**DT 50 R**	97->01
50	**DT 50 R**		02 -> 13	FD0094	BT	SD	BD			FD0323	BD	BE	BA																F1540	A	AC ACM R SR SRM SRS MO613F	**DT 50 R**	02->13
50	**DT 50 RSM SUPERMOTARD**		03 -> 05	FD0195	BT	SE				FD0323	BD	BE	BA																F1540	A	AC ACM R SR SRM SRS MO613F	**DT 50 RSM SUPERMOTARD**	03->05
50	**DT 50 X SUPERMOTARD**		04 -> 11	FD0195	BT	SE				FD0323	BD	BE	BA																F1540	A	AC ACM R SR SRM SRS MO613F	**DT 50 X SUPERMOTARD**	04->11
50	**FS 1 50**		87 -> 90	GF1187	std	FTR	PRO			GF1187	std	FTR	PRO																F1848	A	MO092F	**FS 1 50**	87->90
50	**FS 1 50 DX**		79 -> 80	FD0081	BT					GF1188	std	FTR																	F1848	A	MO092F	**FS 1 50 DX**	79->80
50	**FS 1 50 E**		74 -> 75	GF1188	std	FTR				GF1188	std	FTR																	F1848	A	MO092F	**FS 1 50 E**	74->75
50	**FS 1 50 E DX**		77 -> 79	FD0023	BT					GF1188	std	FTR																	F1848	A	MO092F	**FS 1 50 E DX**	77->79
50	**FS 1 50 SE**		81 -> 82	GF1188	std	FTR				GF1188	std	FTR																	F1848	A	MO092F	**FS 1 50 SE**	81->82
50	**FZR 50**		90 -> 91	FD0163	R01	TS	BT	SD	BD	FD0082	BT																					**FZR 50**	90->91
50	**FZR 50**		92 ->	FD0122	TS	BT	SD	BD		FD0144	SD	BD																				**FZR 50**	92->
50	**JOC 50**		90 ->	GF1187	std	FTR	PRO			GF1187	std	FTR	PRO																			**JOC 50**	90->
50	**LB 2 50 M CHAPPY**		80 ->	GF1188	std	FTR				GF1188	std	FTR																				**LB 2 50 M CHAPPY**	80->
50	**LC 50 M**		80 ->	GF1188	std	FTR				GF1188	std	FTR																				**LC 50 M**	80->
50	**LC 50 M BOP**		80 ->	GF1217	std					GF1217	std																					**LC 50 M BOP**	80->
50	**MA 50 M**		81 ->	GF1193	std					GF1193	std																					**MA 50 M**	81->
50	**MINI 50 L SHAFT**		83 ->							GF1187	std	FTR	PRO																			**MINI 50 L SHAFT**	83->
50	**MINT 50**		96 ->	GF1193	std					GF1217	std																					**MINT 50**	96->
50	**MJ 50 M TOWNY**		81 -> 93	GF1193	std					GF1193	std																					**MJ 50 M TOWNY**	81->93
50	**MS 50**		85 ->	GF1193	std					GF1217	std																					**MS 50**	85->
50	**PW 50 H - J - K**		80 ->	GF1193	std					GF1193	std																					**PW 50 H - J - K**	80->
50	**PW 50 H1**		96 -> 00	GF1193	std					GF1193	std																					**PW 50 H1**	96->00
50	**QA 50 POCKE**		83 ->	GF1193	std					GF1193	std																					**QA 50 POCKE**	83->
50	**QB 50 VOGEL**		83 ->	GF1193	std					GF1193	std																					**QB 50 VOGEL**	83->
50	**QT 50**		80 ->	GF1193	std					GF1193	std																					**QT 50**	80->
50	**RD 50 M**		78	FD0023	BT					GF1188	std	FTR																	F1868	A	MO092F	**RD 50 M**	78
50	**RD 50 M**		79	FD0081	BT					GF1188	std	FTR																	F1868	A	MO092F	**RD 50 M**	79
50	**RD 50 M**		80	FD0081	BT					GF1188	std	FTR																	F1848	A	MO092F	**RD 50 M**	80
50	**RD 50 M**		81 ->																										F1848	A	MO092F	**RD 50 M**	81->
50	**RD 50 MX**		81 -> 87	FD0051	BT					GF1188	std	FTR																	F1848	A	MO092F	**RD 50 MX**	81->87
50	**RS 50 CHAMP**		88 ->	FD0175	BA					GF1217	std																					**RS 50 CHAMP**	88->
50	**RZ 50 (5FC1/2)**		02	FD0259	TS	BT				GF1200	std	FTR	PRO																F1843	A	MO092F	**RZ 50 (5FC1/2)**	02
50	**SA 50 M - ME PASSOLA**		80 ->	GF1193	std					GF1217	std																					**SA 50 M - ME PASSOLA**	80->
50	**SALIENT 50 CA**		83 ->	GF1193	std					GF1217	std																					**SALIENT 50 CA**	83->
50	**SG 50 STING**		84 ->	GF1217	std					GF1217	std																					**SG 50 STING**	84->
50	**SH 50 RAZZ**		93 ->	GF1193	std					GF1217	std																					**SH 50 RAZZ**	93->
50	**T 50 TOWNMATE**		86	GF1187	std	FTR	PRO			GF1187	std	FTR	PRO																F1846	A		**T 50 TOWNMATE**	86
50	**TDR 50**		90 ->	FD0124	TS	BT				FD0124	TS	BT																				**TDR 50**	90->
50	**TRAFIC 50**		93 ->	GF1187	std	FTR	PRO			GF1187	std	FTR	PRO																			**TRAFIC 50**	93->
50	**TRUNK 50**		94 ->	FD0175	BA					GF0255	std	PRO																				**TRUNK 50**	94->
50	**TT 50 EV/EW**		06 -> 12	GF1093	std					GF1093	std																					**TT 50 EV/EW**	06->12
50	**TT R 50**		06 -> 20	GF1093	std					GF1093	std																					**TT R 50**	06->20
50	**TY 50 M**		77 -> 78	GF1188	std	FTR				GF1188	std	FTR																	F1868	A	MO092F	**TY 50 M**	77->78

dfd **DOPPIO FRENO A DISCO** *twin disc / 2 disques de frein nécessaires / 2 discos de freno se requieren / 2 Bremsscheiben erforderlich*

FRENO ANTERIORE *front brake / frein avant / freno delantero / vorne Bremse*

FRENO POSTERIORE *rear brake / frein arrier / freno trasero / hinten Bremse*

FRENO A MANO *hand brake / frein à main / freno de mano / Handbremse*

DISCO ANTERIORE *front disc / disque avant / disco delantero / vorne Bremsscheiben*

FRENO POSTERIORE *rear brake / frein arrier / freno trasero / hinten Bremse*

DISCO MAGGIORATO *oversize disc / disque oversize /disco oversize / oversize Bremsscheiben*

SUPPORTO PINZA *bracket / pattes de déport / soporte de pinza / Bremssatelträger*

SERIE DISCHI FRIZIONE *clutch set / jeu d'embrayage / jeugo d'embrague / Kupplungsatz*

SERIE MOLLE / *clutch spring set / ressort d'embrayage / jeugo muelles d'embrague / Kupplungsatzfedern*

YAMAHA

cc	Modello / Model / Modeles / Modelo / Modell	dfd		Gamma / Range						Gamma / Range						Gamma Range				Gamma Range						Gamma / Range									Modello / Model / Modeles / Modelo / Modell	
50	**TY 50 M**		79	GF1188	std	FTR				GF1188	std	FTR																							**TY 50 M**	79
50	**TY 50 M**		80	GF1188	std	FTR				GF1188	std	FTR														F1848	A							MO092F	**TY 50 M**	80
50	**TZM 50 R**		94 ->	FD0163	R01	TS	BT	SD	BD	FD0124	TS	BT																							**TZM 50 R**	94->
50	**TZR 50**		90 -> 92	FD0163	R01	TS	BT	SD	BD	FD0124	TS	BT														F1804	A								**TZR 50**	90->92
50	**TZR 50**		93 -> 95	FD0163	R01	TS	BT	SD	BD	FD0167	TS	BT				DF5256	A									F1804	A								**TZR 50**	93->95
50	**TZR 50**		96 -> 02	FD0163	R01	TS	BT	SD	BD	FD0167	TS	BT				DF5090	A			DF4079	A					F1804	A								**TZR 50**	96->02
50	**TZR 50**		03 -> 12	FD0195	BT	SE				FD0094	BT	SD														F1540	A	AC	ACM	R	SR	SRM	SRS	MO613F	**TZR 50**	03->12
50	**TZR 50 RR**		05	FD0195	BT	SE				FD0094	BT	SD														F1540	A	AC	ACM	R	SR	SRM	SRS	MO613F	**TZR 50 RR**	05
50	**V 50 M**		83 ->	GF1187	std	FTR	PRO			GF1187	std	FTR	PRO																						**V 50 M**	83->
50	**V 50 M - P**		74 -> 82	GF1188	std	FTR				GF1188	std	FTR														F1816	A								**V 50 M - P**	74->82
50	**YAMY 50**		88 ->	GF1278	std					GF1278	std																								**YAMY 50**	88->
50	**YAMY ME 50**		88 ->	GF1278	std					GF1278	std																								**YAMY ME 50**	88->
50	**YFM 50 F BIG BEAR**	•	96 -> 98	GF1291	std	FTR				GF1197	std																								**YFM 50 F BIG BEAR**	96->98
50	**YFM 50 RAPTOR**	•	04 -> 09	GF1200	std	FTR	PRO			GF1303	std															F1816	A								**YFM 50 RAPTOR**	04->09
50	**YSR 50**		86 ->	FD0090	BT	SD	BD			GF1200	std	FTR	PRO																						**YSR 50**	86->
50	**YZ 50**		80 -> 83	GF1199	std	FTR				GF1199	std	FTR														F1868	A							MO092F	**YZ 50**	80->83
60	**YS 60 S (MOTO4)**	•	86							GF1187	std	FTR	PRO																						**YS 60 S (MOTO4)**	86
60	**YSR 60**		86 ->	FD0090	BT	SD	BD			GF1200	std	FTR	PRO																						**YSR 60**	86->
60	**YT 60 L/N TRI ZINGER**		84 -> 85							GF1187	std	FTR	PRO																						**YT 60 L/N TRI ZINGER**	84->85
60	**YZ 60**		85	GF1199	std	FTR				GF1199	std	FTR																							**YZ 60**	85
65	**YZ 65**		18 -> 20	FD0102	SD					FD0078	SD	BD				DF5146	A			DF5151	A					F2892	A	AC	CC	R	SR			MO092F	**YZ 65**	18->20
70	**V 70 A**		76 ->	GF1188	std	FTR				GF1188	std	FTR																							**V 70 A**	76->
80	**DT 80 (Espana)**			GF1187	std	FTR	PRO			GF1187	std	FTR	PRO																						**DT 80 (Espana)**	
80	**DT 80 LC (Espana)**		89 ->	FD0113	BT					GF1187	std	FTR	PRO																						**DT 80 LC (Espana)**	89->
80	**DT 80 LC1 (37A)**		81 -> 84	FD0062	BT					GF1105	std	FTR														F1843	A							MO092F	**DT 80 LC1 (37A)**	81->84
80	**DT 80 LC2 (53A)**		85 -> 92	FD0124	TS	BT				GF1105	std	FTR														F1821	A							MO092F	**DT 80 LC2 (53A)**	85->92
80	**DT 80 MX Type 12X**		83	GF1188	std	FTR				GF1188	std	FTR														F1868	A							MO092F	**DT 80 MX Type 12X**	83
80	**DT 80 MX Type 36N**		83 -> 85	GF1187	std	FTR	PRO			GF1187	std	FTR	PRO													F1843	A							MO051F	**DT 80 MX Type 36N**	83->85
80	**DT 80 MX Type 5J2**		81 -> 82	GF1188	std	FTR				GF1188	std	FTR														F1868	A							MO092F	**DT 80 MX Type 5J2**	81->82
80	**DT 80 MXS**		84	GF1187	std	FTR	PRO			GF1187	std	FTR	PRO													F1843	A							MO092F	**DT 80 MXS**	84
80	**FS 80 SE**		81 ->	GF1188	std	FTR				GF1188	std	FTR																							**FS 80 SE**	81->
80	**LB2 80 BOP**		80 ->	GF1188	std	FTR				GF1188	std	FTR																							**LB2 80 BOP**	80->
80	**PW 80**		83 -> 91	GF1199	std	FTR				GF1199	std	FTR														F1816	A								**PW 80**	83->91
80	**PW 80**		92																							F1816	A								**PW 80**	92
80	**PW 80**		93 -> 06	GF1199	std	FTR				GF1200	std	FTR	PRO													F1816	A								**PW 80**	93->06
80	**PW 80**		07 -> 12	GF1199	std	FTR				GF1200	std	FTR	PRO																						**PW 80**	07->12
80	**RD 80 AIR COOLED**		82	FD0051	BT					GF1188	std	FTR														F1868	A							MO092F	**RD 80 AIR COOLED**	82
80	**RD 80 LC1**		82	FD0062	BT					GF1105	std	FTR														F1843	A							MO092F	**RD 80 LC1**	82
80	**RD 80 LC2 - LCS**		82	FD0062	BT					GF1188	std	FTR														F1843	A							MO092F	**RD 80 LC2 - LCS**	82
80	**RX 80 SE**		82 ->	FD0051	BT					GF1188	std	FTR																							**RX 80 SE**	82->
80	**T 80 TOWNMATE**		83 -> 97	GF1187	std	FTR	PRO			GF1187	std	FTR	PRO													F1816	A								**T 80 TOWNMATE**	83->97
80	**TDR 80**		89 ->	FD0090	BT	SD	BD			FD0090	BT	SD																							**TDR 80**	89->
80	**TY 80**		77	GF1199	std	FTR				GF1188	std	FTR														F1868	A							MO092F	**TY 80**	77
80	**TY 80**		78 -> 82																							F1868	A							MO092F	**TY 80**	78->82
80	**TY 80**		83	GF1199	std	FTR				GF1200	std	FTR	PRO													F1868	A							MO092F	**TY 80**	83
80	**TY 80**		84 ->	GF1199	std	FTR				GF1200	std	FTR	PRO																						**TY 80**	84->
80	**TZR 80**		-> 91	FD0082	BT					GF1105	std	FTR																							**TZR 80**	->91
80	**TZR 80**		92 -> 95	FD0175	BA					FD0124	TS	BT																							**TZR 80**	92->95
80	**TZR 80**		96 -> 98	FD0163	R01	TS	BT	SD	BD	FD0124	TS	BT				DF5090	A																		**TZR 80**	96->98
80	**V 80**		79 -> 82	GF1188	std	FTR				GF1188	std	FTR														F1816	A								**V 80**	79->82
80	**V 80 DL**		83 ->	GF1187	std	FTR	PRO			GF1187	std	FTR	PRO													F1816	A								**V 80 DL**	83->
80	**YFM 80**	•	85 -> 86							GF1105	std	FTR																							**YFM 80**	85->86
80	**YFM 80**	•	87 -> 88	GF1187	std	FTR	PRO			GF1105	std	FTR																							**YFM 80**	87->88
80	**YFM 80 BADGER**	•	92 -> 01	GF1200	std	FTR	PRO			GF1303	std															F1816	A								**YFM 80 BADGER**	92->01
80	**YFM 80 GRIZZLY**	•	05 -> 08	GF1200	std	FTR	PRO			GF1303	std															F1816	A								**YFM 80 GRIZZLY**	05->08
80	**YFM 80 RAPTOR**	•	02 -> 08	GF1200	std	FTR	PRO			GF1303	std															F1816	A								**YFM 80 RAPTOR**	02->08
80	**YSR 80**		86 ->	FD0090	BT	SD	BD			GF1200	std	FTR	PRO																						**YSR 80**	86->

dfd **DOPPIO FRENO A DISCO** *twin disc / 2 disques de frein nécessaires / 2 discos de freno se requieren / 2 Bremsscheiben erforderlich*

FRENO ANTERIORE *front brake / frein avant / freno delantero / vorne Bremse*

FRENO POSTERIORE *rear brake / frein arrier / freno trasero / hinten Bremse*

FRENO A MANO *hand brake / frein à main / freno de mano / Handbremse*

DISCO ANTERIORE *front disc / disque avant / disco delantero / vorne Bremsscheiben*

FRENO POSTERIORE *rear brake / frein arrier / freno trasero / hinten Bremse*

DISCO MAGGIORATO *oversize disc / disque oversize /disco oversize / oversize Bremsscheiben*

SUPPORTO PINZA *bracket / pattes de déport / soporte de pinza / Bremssatelträger*

SERIE DISCHI FRIZIONE *clutch set / jeu d'embrayage / jeugo d'embrague / Kupplungsatz*

SERIE MOLLE / *clutch spring set / ressort d'embrayage / jeugo muelles d'embrague / Kupplungsatzfedern*

YAMAHA

cc	Modello / Model / Modeles / Modelo / Modell	dfd			Gamma / Range						Gamma / Range					Gamma Range				Gamma Range						Gamma / Range									Modello / Model / Modeles / Modelo / Modell	
80	**YZ 80**		77	GF1199	std	FTR				GF1188	std	FTR														F1843	A							MO092F	**YZ 80**	77
80	**YZ 80**		78 -> 79	GF1199	std	FTR				GF1188	std	FTR														F1821	A							MO092F	**YZ 80**	78->79
80	**YZ 80**		80	GF1199	std	FTR				GF1199	std	FTR														F1843	A							MO092F	**YZ 80**	80
80	**YZ 80**		81 -> 85	GF1199	std	FTR				GF1199	std	FTR														F2871	A	R						MO092F	**YZ 80**	81->85
80	**YZ 80**		86 -> 89	FD0102	SD					GF1199	std	FTR														F1845	A	AC	CC	R	SR			MO092F	**YZ 80**	86->89
80	**YZ 80**		93 -> 94	FD0102	SD					FD0078	SD	BD			DF5146	A		DF5151	A						F1845	A	AC	CC	R	SR			MO089F	**YZ 80**	93->94
80	**YZ 80**		95 -> 01	FD0102	SD					FD0078	SD	BD			DF5146	A		DF5151	A						F2836	A	AC	CC	R	SR			MO092F	**YZ 80**	95->01
85	**YZ 85**		02 -> 20	FD0102	SD					FD0078	SD	BD			DF5146	A		DF5151	A		DF5161AF	DFST14			F2860	A	AC	CC	R	SR			MO092F	**YZ 85**	02->20
90	**T 90 N - D**		00 -> 08																						F1898	A								**T 90 N - D**	00->08
90	**TT R 90**		00 -> 08	GF1199	std	FTR				GF1200	std	FTR	PRO												F1898	A								**TT R 90**	00->08
90	**V 90**		78	GF1188	std	FTR				GF1188	std	FTR																						**V 90**	78
100	**AG 100 E FARM BIKE**		93	GF1200	std	FTR	PRO			GF1303	std														F1858	A							MO051F	**AG 100 E FARM BIKE**	93
100	**AG 100 J**		82	GF1200	std	FTR	PRO			GF1303	std														F1858	A							MO051F	**AG 100 J**	82
100	**DT 100**		76 -> 80	GF1188	std	FTR				GF1105	std	FTR													F1825	A							MO092F	**DT 100**	76->80
100	**RS 100**		75 -> 76	GF1188	std	FTR				GF1188	std	FTR													F1858	A							MO092F	**RS 100**	75->76
100	**RS 100**		77 -> 80	GF1188	std	FTR				GF1188	std	FTR													F1821	A							MO092F	**RS 100**	77->80
100	**RS 100 DX**		77 -> 80	FD0023	BT					GF1188	std	FTR													F1821	A							MO092F	**RS 100 DX**	77->80
100	**RT 100**		94 -> 03	GF1200	std	FTR	PRO			GF1200	std	FTR	PRO												F1821	A							MO051F	**RT 100**	94->03
100	**RX S 100**		83 -> 97	GF1187	std	FTR	PRO			GF1187	std	FTR	PRO												F1821	A							MO051F	**RX S 100**	83->97
100	**YB 100**		78 -> 81	GF1188	std	FTR				GF1188	std	FTR													F1844	A	R							**YB 100**	78->81
100	**YB 100**		82 -> 86	GF1188	std	FTR				GF1200	std	FTR	PRO												F1844	A	R							**YB 100**	82->86
100	**YB 100**		87 -> 92	GF1200	std	FTR	PRO			GF1200	std	FTR	PRO												F1844	A	R							**YB 100**	87->92
100	**YFM 100 CHAMP**	•	87 -> 88	GF1187	std	FTR	PRO			GF1105	std	FTR																						**YFM 100 CHAMP**	87->88
100	**YFM 100 CHAMP**	•	89 -> 91	GF1200	std	FTR	PRO			GF1105	std	FTR																						**YFM 100 CHAMP**	89->91
100	**YZ 100**		78 -> 81	GF1188	std	FTR				GF1105	std	FTR													F1826	A							MO089F	**YZ 100**	78->81
100	**YZ 100**		82 -> 83	GF1200	std	FTR	PRO			GF1105	std	FTR													F1826	A							MO089F	**YZ 100**	82->83
105	**CRYPTON 105 T**		96 -> 97	GF1187	std	FTR	PRO			GF1187	std	FTR	PRO												F1898	A							MO633F	**CRYPTON 105 T**	96->97
105	**CRYPTON 105 T**		98	FD0259	TS	BT				GF1187	std	FTR	PRO												F1898	A							MO633F	**CRYPTON 105 T**	98
105	**CRYPTON 105 T**		99 ->	FD0259	TS	BT				GF1187	std	FTR	PRO																					**CRYPTON 105 T**	99->
110	**TT R 110 EX/EY**		08 -> 20	GF1199	std	FTR				GF1200	std	FTR	PRO												F2857	A								**TT R 110 EX/EY**	08->20
110	**V 110 SPORTY**		96	FD0259	TS	BT				GF1187	std	FTR	PRO												F1898	A							MO633F	**V 110 SPORTY**	96
115	**RX 115**		99	FD0062	BT					GF1187	std	FTR	PRO												F1821	A							MO092F	**RX 115**	99
125	**125 BIKAN**		91 ->	FD0082	BT					FD0068	TS	BT																						**125 BIKAN**	91->
125	**DT 125**		74 -> 75	GF1105	std	FTR				GF1105	std	FTR													F1828	A							MO092F	**DT 125**	74->75
125	**DT 125**		76 -> 77	GF1105	std	FTR				GF1105	std	FTR													F1825	A							MO089F	**DT 125**	76->77
125	**DT 125**		84	FD0085	BT	BD				GF1105	std	FTR																						**DT 125**	84
125	**DT 125 (3TT4)**		96	GF1303	std					GF1303	std														F1853	A							MO092F	**DT 125 (3TT4)**	96
125	**DT 125 (Italia)**		86 -> 87	FD0091	BT	BD				GF1105	std	FTR																						**DT 125 (Italia)**	86->87
125	**DT 125 CHESTERFIELD SCOUT**		88	FD0096	BT					GF1105	std	FTR																						**DT 125 CHESTERFIELD SCOUT**	88
125	**DT 125 CHESTERFIELD SCOUT**		89 ->	FD0113	BT					GF1105	std	FTR																						**DT 125 CHESTERFIELD SCOUT**	89->
125	**DT 125 E**		78 -> 79	GF1105	std	FTR				GF1105	std	FTR													F1825	A							MO051F	**DT 125 E**	78->79
125	**DT 125 LC**		82 -> 83	GF1105	std	FTR				GF1105	std	FTR													F1819	A							MO092F	**DT 125 LC**	82->83
125	**DT 125 LC**		84	GF1105	std	FTR				GF1105	std	FTR																						**DT 125 LC**	84
125	**DT 125 LC**		85	GF1105	std	FTR				GF1105	std	FTR													F1853	A							MO092F	**DT 125 LC**	85
125	**DT 125 LC**		86 -> 87	FD0090	BT	SD	BD			GF1105	std	FTR													F1853	A							MO092F	**DT 125 LC**	86->87
125	**DT 125 LC TENERE**		88 ->	FD0096	BT					GF1105	std	FTR																						**DT 125 LC TENERE**	88->
125	**DT 125 MX**		80 -> 81	GF1105	std	FTR				GF1105	std	FTR													F1825	A							MO092F	**DT 125 MX**	80->81
125	**DT 125 R**		88 -> 03	FD0124	TS	BT				FD0124	TS	BT			DF5007	A		DF5021	A						F2811	A	AC	CC	R	SR			MO092F	**DT 125 R**	88->03
125	**DT 125 RE**		04	FD0124	TS	BT				FD0124	TS	BT													F2811	A	AC	CC	R	SR			MO092F	**DT 125 RE**	04
125	**DT 125 RE**		05 -> 07	FD0124	TS	BT				FD0144	SD	BD													F2811	A	AC	CC	R	SR			MO092F	**DT 125 RE**	05->07
125	**DT 125 TENERE (Italia)**		87 ->	FD0091	BT	BD				GF1105	std	FTR																						**DT 125 TENERE (Italia)**	87->
125	**DT 125 TENERE SCOUT**		90 ->	FD0161	BT					FD0124	TS	BT																						**DT 125 TENERE SCOUT**	90->
125	**DT 125 X SUPERMOTARD**		05 -> 06	FD0216	SP	TS	BT			FD0144	SD	BD													F2811	A	AC	CC	R	SR			MO092F	**DT 125 X SUPERMOTARD**	05->06
125	**DT-Z 125 TENERE**		89 -> 90	FD0161	BT					FD0164	BT				DF5007	A																		**DT-Z 125 TENERE**	89->90
125	**IT 125 G - H - J**		80 -> 82	GF1188	std	FTR				GF1105	std	FTR													F1869	A							MO092F	**IT 125 G - H - J**	80->82
125	**MT 125**		14 -> 19	FD0404	B4R	TS	BT			FD0383	TS	BT													F2685	A	AC	CC	R	SR			MO320F	**MT 125**	14->19
125	**MT 125**		20	FD0404	B4R	TS	BT			FD0144	SD	BD													F2893	A	AC	CC	R	SR				**MT 125**	20

dfd **DOPPIO FRENO A DISCO** *twin disc / 2 disques de frein nécessaires / 2 discos de freno se requieren / 2 Bremsscheiben erforderlich*

FRENO ANTERIORE *front brake / frein avant / freno delantero / vorne Bremse*

FRENO POSTERIORE *rear brake / frein arrier / freno trasero / hinten Bremse*

FRENO A MANO *hand brake / frein à main / freno de mano / Handbremse*

DISCO ANTERIORE *front disc / disque avant / disco delantero / vorne Bremsscheiben*

FRENO POSTERIORE *rear brake / frein arrier / freno trasero / hinten Bremse*

DISCO MAGGIORATO *oversize disc / disque oversize /disco oversize / oversize Bremsscheiben*

SUPPORTO PINZA *bracket / pattes de déport / soporte de pinza / Bremssatelträger*

SERIE DISCHI FRIZIONE *clutch set / jeu d'embrayage / jeugo d'embrague / Kupplungsatz*

SERIE MOLLE / *clutch spring set / ressort d'embrayage / jeugo muelles d'embrague / Kupplungsatzfedern*

YAMAHA

cc	Modello / Model / Modeles / Modelo / Modell	dfd		Gamma / Range						Gamma / Range				Gamma Range				Gamma Range						Gamma / Range										Modello / Model / Modeles / Modelo / Modell	
125	**RD 125 DX**		-> 74																					F1825	A							MO092F		**RD 125 DX**	-> 74
125	**RD 125 DX**		75 -> 76	FD0023	BT					GF1105	std	FTR												F1825	A							MO092F		**RD 125 DX**	75 -> 76
125	**RD 125 DX**		78 -> 81	FD0081	BT					GF1167	std													F1821	A							MO092F		**RD 125 DX**	78 -> 81
125	**RD 125 LC**		82 -> 84	FD0062	BT					GF1105	std	FTR												F1853	A							MO092F		**RD 125 LC**	82 -> 84
125	**RD 125 LC**		85 -> 87	FD0082	BT					GF1105	std	FTR												F1853	A							MO092F		**RD 125 LC**	85 -> 87
125	**RIVA 125 XX**		93 ->	GF1270	std					GF1303	std																							**RIVA 125 XX**	93 ->
125	**RS 125**		75	GF1167	std					GF1105	std	FTR												F1825	A							MO092F		**RS 125**	75
125	**RS 125 DX**		76	FD0023	BT					GF1105	std	FTR												F1825	A							MO092F		**RS 125 DX**	76
125	**RS 125 DX**		77	FD0023	BT					GF1105	std	FTR												F1821	A							MO092F		**RS 125 DX**	77
125	**RS 125 DX**		78 -> 80	FD0023	BT					GF1105	std	FTR																						**RS 125 DX**	78 -> 80
125	**RS 125 DX**		81 ->	FD0081	BT					GF1105	std	FTR																						**RS 125 DX**	81 ->
125	**RZ 125 (1GV 030101-)**		85	FD0082	BT					GF1105	std	FTR												F1853	A							MO092F		**RZ 125 (1GV 030101-)**	85
125	**SR 125**		82 -> 91	GF1105	std	FTR				GF1200	std	FTR	PRO											F1850	A									**SR 125**	82 -> 91
125	**SR 125**		92 -> 96																					F1850	A									**SR 125**	92 -> 96
125	**SR 125**		97 -> 02	FD0205	TS	BT				GF1200	std	FTR	PRO					DF5079	A					F1850	A									**SR 125**	97 -> 02
125	**SR 125**		03	FD0205	TS	BT				GF1200	std	FTR	PRO											F1850	A									**SR 125**	03
125	**SR 125 SE**		92 -> 96	FD0062	BT					GF1187	std	FTR	PRO											F1850	A									**SR 125 SE**	92 -> 96
125	**TD 125 R**		93 ->	FD0124	TS	BT				FD0124	TS	BT																						**TD 125 R**	93 ->
125	**TDR 125**		93 -> 03	FD0205	TS	BT				FD0124	TS	BT						DF5306	EF					F2811	A	AC	CC	R	SR			MO092F		**TDR 125**	93 -> 03
125	**TDR 125 (Italia)**		89 -> 93	FD0113	BT					FD0165	BT							DF5306	EF			DF5021	A	F2873	A	R						MO092F		**TDR 125 (Italia)**	89 -> 93
125	**TDR 125 R LIGHTBURNER**		93 -> 94	FD0113	BT					FD0012	TS	BT										DF5021	A	F2873	A	R						MO092F		**TDR 125 R LIGHTBURNER**	93 -> 94
125	**TT R 125**		00 -> 09	GF1200	std	FTR	PRO			GF1200	std	FTR	PRO											F2862	A	AC	CC					MO092F		**TT R 125**	00 -> 09
125	**TT R 125 LW**		00 -> 20	FD0102	SD					GF1200	std	FTR	PRO											F2862	A	AC	CC					MO092F		**TT R 125 LW**	00 -> 20
125	**TW 125**		99 -> 02	FD0259	TS	BT				GF1200	std	FTR	PRO											F1826	A									**TW 125**	99 -> 02
125	**TW 125 R - S**		03 -> 04	FD0259	TS	BT																		F1826	A									**TW 125 R - S**	03 -> 04
125	**TY 125**		80 -> 82	GF1188	std	FTR				GF1105	std	FTR												F1826	A							MO092F		**TY 125**	80 -> 82
125	**TZ 125**		97	FD0129	B4R	SP	TS	BT		FD0395	BT																							**TZ 125**	97
125	**TZ 125**		98	FD0129	B4R	SP	TS	BT		FD0395	BT																							**TZ 125**	98
125	**TZR 125**		87 -> 89	FD0082	BT					GF1105	std	FTR						DF5090	A					F2869	A	R						MO092F		**TZR 125**	87 -> 89
125	**TZR 125**		90 -> 92	FD0068	TS	BT				FD0082	BT							DF5090	A					F2869	A	R						MO092F		**TZR 125**	90 -> 92
125	**TZR 125**		93 -> 95	FD0190	R01	B4R	SP	TS	BT	FD0082	BT							DF5090	A					F2873	A	R						MO092F		**TZR 125**	93 -> 95
125	**TZR 125 (versione Spagna)**		87 ->	FD0163	R01	TS	BT	SD	BD	GF1105	std	FTR																						**TZR 125 (versione Spagna)**	87 ->
125	**TZR 125 R**		91 -> 95	FD0093	R01	SP	TS	BT		FD0012	TS	BT						DF5090	A					F2873	A	R						MO092F		**TZR 125 R**	91 -> 95
125	**TZR 125 RED ROCKET**		93 -> 95	FD0093	R01	SP	TS	BT		FD0012	TS	BT						DF5090	A					F2811	A	AC	CC	R	SR			MO092F		**TZR 125 RED ROCKET**	93 -> 95
125	**WR 125**		91 -> 97	FD0122	SD	BD				FD0144	SD	BD						DF5091	A			DF5021	A											**WR 125**	91 -> 97
125	**WR 125**		98 -> 00	FD0193	X01	SD	BD			FD0114	X01	SD	BD					DF5026	A			DF5038	A											**WR 125**	98 -> 00
125	**WR 125**		01 -> 02	FD0193	X01	SD	BD			FD0114	X01	SD	BD					DF5041	A	OE	AF	DF5038	A		DF5040AF	DFST01									**WR 125**	01 -> 02
125	**WR 125**		03 -> 12	FD0193	X01	SD	BD			FD0114	X01	SD	BD																					**WR 125**	03 -> 12
125	**WR 125 R**		09 -> 12	FD0132	SP	TS	BT			FD0206	X01	SD	BD											F1872	A	AC	CC					MO074F		**WR 125 R**	09 -> 12
125	**WR 125 X SUPERMOTO**		09 -> 14	FD0132	SP	TS	BT			FD0206	X01	SD	BD											F1872	A	AC	CC					MO074F		**WR 125 X SUPERMOTO**	09 -> 14
125	**XT 125**		76 -> 81	GF1162	std					GF1105	std	FTR																						**XT 125**	76 -> 81
125	**XT 125**		82 -> 83	GF1105	std	FTR				GF1200	std	FTR	PRO											F1850	A									**XT 125**	82 -> 83
125	**XT 125 R**		05 -> 06	FD0094	SD	BD				FD0323	BD													F1821	A							MO092F		**XT 125 R**	05 -> 06
125	**XT 125 R**		07 -> 11	FD0094	SD	BD				FD0323	BD													F1644	A	R						MO092F		**XT 125 R**	07 -> 11
125	**XT 125 R (13D1)**		07	FD0094	SD	BD				FD0323	BD													F1821	A							MO092F		**XT 125 R (13D1)**	07
125	**XT 125 X SUPERMOTARD**		05 -> 06	FD0195	BT	SE				FD0323	BD													F1821	A							MO092F		**XT 125 X SUPERMOTARD**	05 -> 06
125	**XT 125 X SUPERMOTARD**		07 -> 11	FD0195	BT	SE				FD0323	BD													F1644	A	R						MO092F		**XT 125 X SUPERMOTARD**	07 -> 11
125	**XT 125 X SUPERMOTARD (13D2)**		07	FD0195	BT	SE				FD0323	BD													F1821	A							MO092F		**XT 125 X SUPERMOTARD (13D2)**	07
125	**XTZ 125**		03 -> 10	FD0122	SD	BD				GF1303	std													F1821	A							MO092F		**XTZ 125**	03 -> 10
125	**XV 125 VIRAGO**		97 -> 00	FD0205	TS	BT				GF1105	std	FTR						DF5078	A	AF				F2810	A	R						MO052F		**XV 125 VIRAGO**	97 -> 00
125	**XV 125 VIRAGO**		01	FD0205	TS	BT				GF1105	std	FTR						DF5078	A	AF														**XV 125 VIRAGO**	01
125	**XVS 125 DRAGSTAR**		00 -> 04	FD0205	TS	BT				GF1303	std							DF5078	A	AF				F2810	A	R						MO052F		**XVS 125 DRAGSTAR**	00 -> 04
125	**XVS 125 VIRAGO**		97 -> 00	FD0205	TS	BT				GF1303	std							DF5078	A	AF														**XVS 125 VIRAGO**	97 -> 00
125	**YBA 125 ENTICER**		05 -> 06	FD0186	TS	BT	X01	SD	BD	GF1105	std	FTR																						**YBA 125 ENTICER**	05 -> 06
125	**YBR 125**		06 -> 12	FD0437	BT					GF1303	std													F1644	A	R								**YBR 125**	06 -> 12
125	**YBR 125 E (Brasil)**		00 -> 08	GF1303	std					GF1303	std													F1821	A							MO092F		**YBR 125 E (Brasil)**	00 -> 08
125	**YBR 125 ED**		05 -> 06	FD0124	TS	BT				GF1303	std													F1644	A	R								**YBR 125 ED**	05 -> 06

YAMAHA

cc	Modello / Model / Modeles / Modelo / Modell	dfd		Gamma / Range						Gamma / Range					Gamma Range				Gamma Range						Gamma / Range								Modello / Model / Modeles / Modelo / Modell	
125	**YBR 125 ED**		07 -> 12	FD0437	BT					GF1303	std														F1644	A	R							**YBR 125 ED**	07->12
125	**YBR 125 ED (Brasil)**		06 -> 08	FD0230	BT					GF1303	std														F1821	A							MO092F	**YBR 125 ED (Brasil)**	06->08
125	**YFA 1 125 BREEZE**	•	89 -> 91	GF1200	std	FTR	PRO			GF1105	std	FTR																						**YFA 1 125 BREEZE**	89->91
125	**YFA 1 125 BREEZE**	•	92 -> 02	GF1200	std	FTR	PRO			GF1303	std																							**YFA 1 125 BREEZE**	92->02
125	**YS 125**		17 -> 19	FD0437	BT					GF1303	std																							**YS 125**	17->19
125	**YZ 125**		76	GF1162	std					GF1105	std	FTR													F1826	A							MO089F	**YZ 125**	76
125	**YZ 125**		77 -> 81	GF1162	std					GF1105	std	FTR													F1863	A							MO089F	**YZ 125**	77->81
125	**YZ 125**		82	GF1162	std					GF1105	std	FTR													F1896	A							MO089F	**YZ 125**	82
125	**YZ 125**		83	GF1162	std					GF1163	std														F2868	A							MO089F	**YZ 125**	83
125	**YZ 125**		84	GF1164	std					GF1163	std														F2868	A							MO089F	**YZ 125**	84
125	**YZ 125**		85	FD0089	SD					GF1163	std				DF5007	A									F2868	A							MO089F	**YZ 125**	85
125	**YZ 125**		86	FD0089	SD					GF1163	std				DF5007	A									F1842	A	AC	CC						**YZ 125**	86
125	**YZ 125**		87	FD0089	SD					GF1105	std	FTR			DF5007	A									F1842	A	AC	CC						**YZ 125**	87
125	**YZ 125**		88	FD0089	SD					FD0124	TS	BT			DF5007	A			DF5021	A					F2814	A	AC	CC					MO052F	**YZ 125**	88
125	**YZ 125**		89	FD0122	SD	BD				FD0123	BD				DF5007	A			DF5021	A					F1830	A	AC	CC					MO052F	**YZ 125**	89
125	**YZ 125**		90	FD0122	SD	BD				FD0144	SD	BD			DF5091	A			DF5021	A					F1830	A	AC	CC					MO052F	**YZ 125**	90
125	**YZ 125**		91 -> 92	FD0122	SD	BD				FD0144	SD	BD			DF5091	A			DF5021	A					F2815	A	AC	CC	R	SR	Q	QC	MO304F	**YZ 125**	91->92
125	**YZ 125**		93 -> 97	FD0122	SD	BD				FD0144	SD	BD			DF5091	A			DF5021	A					F2821	A	AC	CC	R	SR	Q	QC	MO304F	**YZ 125**	93->97
125	**YZ 125**		98 -> 00	FD0193	X01	SD	BD			FD0114	X01	SD	BD		DF5026	A			DF5030	A					F2821	A	AC	CC	R	SR	Q	QC	MO304F	**YZ 125**	98->00
125	**YZ 125**		01	FD0193	X01	SD	BD			FD0114	X01	SD	BD		DF5041	A	OE	AF	DF5038	A			DF5040AF	DFST01	F2821	A	AC	CC	R	SR	Q	QC	MO304F	**YZ 125**	01
125	**YZ 125**		02	FD0193	X01	SD	BD			FD0114	X01	SD	BD		DF5041	A	OE	AF	DF5049	A	AP	OE	DF5040AF	DFST01	F2821	A	AC	CC	R	SR	Q	QC	MO304F	**YZ 125**	02
125	**YZ 125**		03 -> 04	FD0193	X01	SD	BD			FD0349	X01	SD	BD		DF5041	A	OE	AF	DF5049	A	AP	OE	DF5040AF	DFST01	F2821	A	AC	CC	R	SR	Q	QC	MO304F	**YZ 125**	03->04
125	**YZ 125**		05 -> 07	FD0193	X01	SD	BD			FD0349	X01	SD	BD		DF5041	A	OE	AF	DF5049	A	AP	OE	DF5040AF	DFST08	F2821	A	AC	CC	R	SR	Q	QC	MO304F	**YZ 125**	05->07
125	**YZ 125**		08 -> 16	FD0411	X01	SD	BD			FD0349	X01	SD	BD		DF5041	A	OE	AF	DF5049	A	AP	OE	DF5040AF	DFST15	F2821	A	AC	CC	R	SR	Q	QC	MO304F	**YZ 125**	08->16
125	**YZ 125**		17 -> 20	FD0411	X01	SD	BD			FD0349	X01	SD	BD		DF5040	OE	AF		DF5049	A	AP	OE			F2821	A	AC	CC	R	SR	Q	QC	MO304F	**YZ 125**	17->20
125	**YZF-R 125**		08 -> 13	FD0186	TS	BT				FD0383	TS	BT													F1872	A	AC	CC					MO074F	**YZF-R 125**	08->13
125	**YZF-R 125**		14 -> 18	FD0404	B4R	TS	BT			FD0383	TS	BT													F2685	A	AC	CC	R	SR			MO320F	**YZF-R 125**	14->18
125	**YZF-R 125**		19 -> 20	FD0404	B4R	TS	BT			FD0144	SD	BD													F2893	A	AC	CC	R	SR				**YZF-R 125**	19->20
135	**CRYPTON 135 X**		06 -> 13	FD0437	BT					GF1105	std	FTR													F1890	A							MO642F	**CRYPTON 135 X**	06->13
135	**RX 135**		81	FD0062	BT					GF1105	std	FTR													F1853	A							MO092F	**RX 135**	81
150	**TZR 150 R**		00	FD0205	TS	BT				FD0082	BT														F2873	A	R						MO092F	**TZR 150 R**	00
175	**DT 175**		74 -> 75	GF1105	std	FTR				GF1105	std	FTR													F1825	A							MO092F	**DT 175**	74->75
175	**DT 175**		76 -> 77	GF1105	std	FTR				GF1105	std	FTR													F1825	A							MO089F	**DT 175**	76->77
175	**DT 175**		78 -> 83	GF1105	std	FTR				GF1105	std	FTR													F1823	A							MO092F	**DT 175**	78->83
175	**DT 175**		84 -> 95	GF1105	std	FTR				GF1105	std	FTR																						**DT 175**	84->95
175	**DT 175**		96	GF1105	std	FTR				GF1105	std	FTR													F2828	A							MO092F	**DT 175**	96
175	**DT 175**		97 -> 99	GF1303	std					GF1303	std																							**DT 175**	97->99
175	**DT 175**		00 ->	FD0259	TS	BT				GF1105	std	FTR																						**DT 175**	00->
175	**IT 175**		80 -> 82	GF1162	std					GF1105	std	FTR													F1863	A							MO089F	**IT 175**	80->82
175	**TY 175**		77 -> 80	GF1188	std	FTR				GF1105	std	FTR													F1826	A							MO092F	**TY 175**	77->80
175	**YT 175 TRI MOTO**		82 -> 83	GF1200	std	FTR	PRO																											**YT 175 TRI MOTO**	82->83
180	**RT 180**		90 -> 92	FD0097	BT					GF1105	std	FTR																						**RT 180**	90->92
180	**RT 180**		93 -> 94	FD0097	BT					GF1303	std																							**RT 180**	93->94
180	**RT 180**		95 ->	FD0090	BT	SD	BD			GF1303	std																							**RT 180**	95->
200	**AG 200 E**		93	GF1200	std	FTR	PRO			GF1303	std														F1872	A	AC	CC						**AG 200 E**	93
200	**DT 200 R**		87	FD0090	BT	SD	BD			GF1105	std	FTR													F2873	A	R						MO092F	**DT 200 R**	87
200	**DT 200 R**		88 -> 91	FD0090	BT	SD	BD			FD0090	BT	SD			DF5007	A																		**DT 200 R**	88->91
200	**DT 200 WR**		92 -> 93	FD0122	TS	BT	SD	BD		FD0144	SD	BD													F2873	A	R						MO092F	**DT 200 WR**	92->93
200	**IT 200**		84	GF1163	std					GF1163	std														F1863	A							MO051F	**IT 200**	84
200	**RD 200 DX**		75 -> 77	FD0023	BT					GF1167	std														F1828	A							MO092F	**RD 200 DX**	75->77
200	**RD 200 DX**		78 -> 81	FD0081	BT					GF1167	std														F1828	A							MO092F	**RD 200 DX**	78->81
200	**RS 200**		79 -> 80	GF1167	std					GF1167	std														F1828	A							MO092F	**RS 200**	79->80
200	**RS 200 C**		75 -> 80	FD0023	BT					GF1167	std																							**RS 200 C**	75->80
200	**SDR 200**		87 -> 89	FD0082	BT					FD0082	BT														F2811	A	AC	CC	R	SR			MO092F	**SDR 200**	87->89
200	**TW 200**		87 -> 00	GF1105	std	FTR				GF1200	std	FTR	PRO																					**TW 200**	87->00
200	**TW 200**		01 -> 02	FD0259	TS	BT				GF1200	std	FTR	PRO												F1826	A								**TW 200**	01->02
200	**WR 200**		92 -> 94	FD0122	SD	BD				FD0144	SD	BD							DF5021	A					F2811	A	AC	CC	R	SR			MO092F	**WR 200**	92->94

dfd **DOPPIO FRENO A DISCO** *twin disc / 2 disques de frein nécessaires / 2 discos de freno se requieren / 2 Bremsscheiben erforderlich*

FRENO ANTERIORE *front brake / frein avant / freno delantero / vorne Bremse*

FRENO POSTERIORE *rear brake / frein arrier / freno trasero / hinten Bremse*

FRENO A MANO *hand brake / frein à main / freno de mano / Handbremse*

DISCO ANTERIORE *front disc / disque avant / disco delantero / vorne Bremsscheiben*

FRENO POSTERIORE *rear brake / frein arrier / freno trasero / hinten Bremse*

DISCO MAGGIORATO *oversize disc / disque oversize /disco oversize / oversize Bremsscheiben*

SUPPORTO PINZA *bracket / pattes de déport / soporte de pinza / Bremssatelträger*

SERIE DISCHI FRIZIONE *clutch set / jeu d'embrayage / jeugo d'embrague / Kupplungsatz*

SERIE MOLLE / *clutch spring set / ressort d'embrayage / jeugo muelles d'embrague / Kupplungsatzfedern*

YAMAHA

cc	Modello / Model / Modeles / Modelo / Modell	dfd		Gamma / Range						Gamma / Range					Gamma Range		Gamma Range				Gamma / Range									Modello / Model / Modeles / Modelo / Modell	
200	**YFM 200 (MOTO 4)**	•	85 -> 90																		F1857	A	AC	CC	R	SR				**YFM 200 (MOTO 4)**	85->90
200	**YFM 200 MOTO 4**	•	85 -> 90	GF1200	std	FTR	PRO			FD0278	SV	BV																		**YFM 200 MOTO 4**	85->90
200	**YFS 200 BLASTER**	•	88 -> 90	GF1200	std	FTR	PRO																							**YFS 200 BLASTER**	88->90
200	**YFS 200 BLASTER**	•	91 -> 02	GF1200	std	FTR	PRO														F2811	A	AC	CC	R	SR			MO092F	**YFS 200 BLASTER**	91->02
200	**YFS 200 BLASTER**	•	03 -> 06	FD0080	SV	BV				FD0078	SV	BV									F2811	A	AC	CC	R	SR			MO092F	**YFS 200 BLASTER**	03->06
200	**YTM 200 TRI MOTO**		89	GF1200	std	FTR	PRO														F2869	A	R							**YTM 200 TRI MOTO**	89
225	**CELLOW 225**		97 ->	FD0259	TS	BT																								**CELLOW 225**	97->
225	**ST 225 BRONCO**		97	FD0259	TS	BT				GF1200	std	FTR	PRO								F2820	A								**ST 225 BRONCO**	97
225	**TT R 225**		01 ->	FD0124	TS	BT				GF1200	std	FTR	PRO																	**TT R 225**	01->
225	**TW 225 (5VC1/2)**		03	FD0259	TS	BT															F1826	A								**TW 225 (5VC1/2)**	03
225	**XT 225**		97 -> 00	FD0124	TS	BT				GF1200	std	FTR	PRO								F2820	A								**XT 225**	97->00
225	**XT 225**		01 -> 06	FD0259	TS	BT				GF1200	std	FTR	PRO								F2820	A								**XT 225**	01->06
225	**XT 225 SEROW**		85 -> 92	FD0124	TS	BT				GF1200	std	FTR	PRO								F2820	A								**XT 225 SEROW**	85->92
225	**XT 225 SEROW**		93	FD0124	TS	BT				FD0144	SD	BD									F2820	A								**XT 225 SEROW**	93
225	**YFM 225 MOTO 4**	•	86 -> 88	GF1200	std	FTR	PRO														F2871	A	R							**YFM 225 MOTO 4**	86->88
225	**YTM 225 TRI MOTO**		85 -> 86	GF1200	std	FTR	PRO														F1857	A	AC	CC	R	SR			MO102F	**YTM 225 TRI MOTO**	85->86
230	**DT 230 R LANZA**		97 -> 98	FD0122	TS	BT	SD	BD		FD0218	BD										F2811	A	AC	CC	R	SR			MO092F	**DT 230 R LANZA**	97->98
240	**XV 240 VIRAGO**		91 -> 92	FD0062	BT					GF1105	std	FTR																		**XV 240 VIRAGO**	91->92
250	**DT 250**		75 -> 76	GF1168	std					GF1167	std										F1831	A	R						MO052F	**DT 250**	75->76
250	**DT 250 MX**		77 -> 80	GF1168	std					GF1167	std										F1876	A	R						MO052F	**DT 250 MX**	77->80
250	**FZ25 250**		19	FD0186	TS	BT	X01	SD	BD	FD0144	SD	BD																		**FZ25 250**	19
250	**FZR 250**		87	FD0104	TS	BT				FD0082	BT										F2827	A	AC	CC	R	SR			MO084F	**FZR 250**	87
250	**FZR 250 R**	•	89 ->	FD0190	R01	B4R	SP	TS	BT	FD0082	BT										F2827	A	AC	CC	R	SR			MO084F	**FZR 250 R**	89->
250	**FZX 250 ZEAL**		91 -> 92	FD0183	TS	BT				FD0082	BT				DF5306	EF					F2827	A	AC	CC	R	SR			MO084F	**FZX 250 ZEAL**	91->92
250	**IT 250 G**		80	GF1162	std					GF1168	std										F1822	A	R						MO052F	**IT 250 G**	80
250	**IT 250 H - J - K**		81 -> 83	GF1162	std					GF1167	std										F1865	A	R						MO052F	**IT 250 H - J - K**	81->83
250	**IT 250 L**		84 ->	GF1164	std					GF1167	std										F2866	A	R						MO052F	**IT 250 L**	84->
250	**MT-25 250**		16	FD0515	R01	SP	TS	BT		FD0516	TS	BT																		**MT-25 250**	16
250	**R1 250 Z**	•	97 ->	FD0104	TS	BT				FD0082	BT																			**R1 250 Z**	97->
250	**RD 250**		74 -> 75	FD0009	BT					GF1190	std	FTR									F1831	A	R						MO089F	**RD 250**	74->75
250	**RD 250**		76	FD0009	BT					GF1190	std	FTR									F1831	A	R						MO052F	**RD 250**	76
250	**RD 250**		77	FD0009	BT					FD0009	BT										F1831	A	R						MO052F	**RD 250**	77
250	**RD 250**		78 -> 79	FD0065	BT					FD0065	BT										F1831	A	R						MO052F	**RD 250**	78->79
250	**RD 250 LC**		80	FD0050	BT					GF1190	std	FTR									F1831	A	R						MO052F	**RD 250 LC**	80
250	**RD 250 LC**		81 -> 83	FD0051	BT					GF1190	std	FTR									F1831	A	R						MO052F	**RD 250 LC**	81->83
250	**RZ 250 (4L3)**			FD0051	BT					GF1190	std	FTR									F1831	A	R						MO052F	**RZ 250 (4L3)**	
250	**RZ 250 R (1AR/1XG)**	•		FD0082	BT					FD0082	BT										F1831	A	R						MO052F	**RZ 250 R (1AR/1XG)**	
250	**RZ 250 R (29L)**	•		FD0062	BT					FD0082	BT										F1831	A	R						MO052F	**RZ 250 R (29L)**	
250	**RZ 250 RR (51L)**	•	90 ->	FD0082	BT					FD0082	BT										F1831	A	R						MO052F	**RZ 250 RR (51L)**	90->
250	**SR 250**		87 -> 90	GF1264	std	FTR				GF1105	std	FTR																		**SR 250**	87->90
250	**SR 250**		93 -> 94	GF1264	std	FTR				GF1303	std										F1855	A	R						MO052F	**SR 250**	93->94
250	**SR 250 CLASSIC**		96 -> 00	FD0062	BT					GF1303	std										F1855	A	R						MO052F	**SR 250 CLASSIC**	96->00
250	**SR 250 E (Espana)**		90 ->	FD0062	BT					GF1105	std	FTR																		**SR 250 E (Espana)**	90->
250	**SR 250 SE**		80 -> 82	GF1168	std					GF1105	std	FTR									F1855	A	R						MO052F	**SR 250 SE**	80->82
250	**SR 250 US CUSTOM**		80 -> 81	GF1264	std	FTR				GF1105	std	FTR									F1820	A	R						MO052F	**SR 250 US CUSTOM**	80->81
250	**SRV 250 SOULFULTWIN RENAISSA**		92 -> 97	FD0183	TS	BT				GF1303	std										F2810	A	R							**SRV 250 SOULFULTWIN RENAISSA**	92->97
250	**SRX 250**			FD0082	BT					GF1167	std										F1855	A	R						MO099F	**SRX 250**	
250	**TDR 250**		88 -> 92	FD0104	TS	BT				FD0082	BT				DF5306	EF					F2861	A	R							**TDR 250**	88->92
250	**TT R 250**		93 -> 99	FD0122	SD	BD				FD0144	SD	BD					DF5021	A			F2855	A	R						MO099F	**TT R 250**	93->99
250	**TT R 250**		00	FD0122	SD	BD				FD0114	X01	SD	BD				DF5021	A			F2815	A	AC	CC	R	SR	Q	QC		**TT R 250**	00
250	**TT R 250**		01 ->	FD0122	SD	BD				FD0114	X01	SD	BD								F2815	A	AC	CC	R	SR	Q	QC		**TT R 250**	01->
250	**TT S 250**		87 -> 92	FD0089	SD					GF1105	std	FTR																		**TT S 250**	87->92
250	**TY 250**		77 -> 80	GF1188	std	FTR				GF1105	std	FTR																		**TY 250**	77->80
250	**TY 250**		81 -> 83	GF1162	std					GF1167	std																			**TY 250**	81->83
250	**TY 250 R**		91 -> 92	FD0094	BT	SD	BD			GF1188	std	FTR									F2805	A	R						MO109F	**TY 250 R**	91->92
250	**TY 250 S - RS**		84 -> 90	GF1163	std					GF1188	std	FTR									F2805	A	R						MO109F	**TY 250 S - RS**	84->90
250	**TY 250 Z**		93 -> 95	FD0142	BD	BA				FD0142	BD	BA									F2861	A	R						MO052F	**TY 250 Z**	93->95

dfd **DOPPIO FRENO A DISCO** *twin disc / 2 disques de frein nécessaires / 2 discos de freno se requieren / 2 Bremsscheiben erforderlich*

FRENO ANTERIORE *front brake / frein avant / freno delantero / vorne Bremse*

FRENO POSTERIORE *rear brake / frein arrier / freno trasero / hinten Bremse*

FRENO A MANO *hand brake / frein à main / freno de mano / Handbremse*

DISCO ANTERIORE *front disc / disque avant / disco delantero / vorne Bremsscheiben*

FRENO POSTERIORE *rear brake / frein arrier / freno trasero / hinten Bremse*

DISCO MAGGIORATO *oversize disc / disque oversize /disco oversize / oversize Bremsscheiben*

SUPPORTO PINZA *bracket / pattes de déport / soporte de pinza / Bremssatelträger*

SERIE DISCHI FRIZIONE *clutch set / jeu d'embrayage / jeugo d'embrague / Kupplungsatz*

SERIE MOLLE / *clutch spring set / ressort d'embrayage / jeugo muelles d'embrague / Kupplungsatzfedern*

YAMAHA

cc	Modello / Model / Modeles / Modelo / Modell	dfd		Gamma / Range						Gamma / Range					Gamma Range				Gamma Range						Gamma / Range								Modello / Model / Modeles / Modelo / Modell	
250	**TY 250 Z SCOTTISH**		96 ->	FD0183	TS	BT				FD0144	SD	BD												F2861	A	R						MO052F	**TY 250 Z SCOTTISH**	96->
250	**TZ 250**		85 -> 87	FD0104	TS	BT				FD0082	BT																						**TZ 250**	85->87
250	**TZ 250**	•	02 ->	FD0129	B4R	SP	TS	BT		FD0395	BT																						**TZ 250**	02->
250	**TZ 250 A - GP**	•	90 -> 01	FD0129	B4R	SP	TS	BT		FD0395	BT																						**TZ 250 A - GP**	90->01
250	**TZ 250 COMPETITION**	•	88 -> 89	FD0104	TS	BT				FD0395	BT																						**TZ 250 COMPETITION**	88->89
250	**TZR 250**		87 -> 92	FD0104	TS	BT				FD0082	BT				DF5306	EF								F2861	A	R							**TZR 250**	87->92
250	**TZR 250 (REVERSE CYLINDER)**	•	89 -> 90	FD0190	R01	B4R	SP	TS	BT	FD0082	BT				DF5306	EF								F2842	A	R						MO131F	**TZR 250 (REVERSE CYLINDER)**	89->90
250	**TZR 250 R - RS - SP**	•	89 -> 95	FD0190	R01	B4R	SP	TS	BT	FD0082	BT													F2861	A	R						MO064F	**TZR 250 R - RS - SP**	89->95
250	**WR 250**		98 -> 00	FD0193	X01	SD	BD			FD0114	X01	SD	BD		DF5026	A			DF5030	A				F1864	A	AC	CC	R	SR	Q	QC	MO131F	**WR 250**	98->00
250	**WR 250 Z**		91 -> 93	FD0122	SD	BD				FD0144	SD	BD			DF5091	A			DF5021	A				F2881	A	R						MO131F	**WR 250 Z**	91->93
250	**WR 250 Z**		94 -> 98	FD0122	SD	BD				FD0144	SD	BD			DF5091	A			DF5021	A				F2882	A	R						MO131F	**WR 250 Z**	94->98
250	**WR F 250**		01	FD0193	X01	SD	BD			FD0114	X01	SD	BD		DF5041	A	OE	AF	DF5038	A			DF5040AF	DFST01	F2846	A	AC	CC	R	SR	Q	QC	MO305F	**WR F 250**	01
250	**WR F 250**		02	FD0193	X01	SD	BD			FD0114	X01	SD	BD		DF5041	A	OE	AF	DF5049	A	AP	OE	DF5040AF	DFST01	F2846	A	AC	CC	R	SR	Q	QC	MO305F	**WR F 250**	02
250	**WR F 250**		03 -> 04	FD0193	X01	SD	BD			FD0349	X01	SD	BD		DF5041	A	OE	AF	DF5049	A	AP	OE	DF5040AF	DFST01	F2846	A	AC	CC	R	SR	Q	QC	MO305F	**WR F 250**	03->04
250	**WR F 250**		05 -> 07	FD0193	X01	SD	BD			FD0349	X01	SD	BD		DF5041	A	OE	AF	DF5049	A	AP	OE	DF5040AF	DFST08	F2846	A	AC	CC	R	SR	Q	QC	MO305F	**WR F 250**	05->07
250	**WR F 250**		08 -> 14	FD0193	X01	SD	BD			FD0349	X01	SD	BD		DF5041	A	OE	AF	DF5049	A	AP	OE	DF5040AF	DFST08	F2846	A	AC	CC	R	SR	Q	QC	MO305F	**WR F 250**	08->14
250	**WR F 250**		15 -> 16	FD0193	X01	SD	BD			FD0349	X01	SD	BD		DF5041	A	OE	AF	DF5049	A	AP	OE	DF5040AF	DFST08	F2846	A	AC	CC	R	SR	Q	QC	MO307F	**WR F 250**	15->16
250	**WR F 250**		17 -> 20	FD0411	X01	SD	BD			FD0349	X01	SD	BD		DF5040	OE	AF		DF5049	A	AP	OE			F2846	A	AC	CC	R	SR	Q	QC	MO307F	**WR F 250**	17->20
250	**WR R 250**		08 -> 15	FD0193	X01	SD	BD			FD0114	X01	SD	BD												F2815	A	AC	CC	R	SR	Q	QC	MO304F	**WR R 250**	08->15
250	**WR X 250**		08 -> 16	FD0122	SD	BD				FD0114	X01	SD	BD												F2815	A	AC	CC	R	SR	Q	QC	MO304F	**WR X 250**	08->16
250	**XG 250 TRICKER**		04 -> 06	FD0259	TS	BT				FD0144	SD	BD												F2855	A	R						MO131F	**XG 250 TRICKER**	04->06
250	**XL 250 G**		80 ->	GF1162	std					GF1105	std	FTR																					**XL 250 G**	80->
250	**XS 250 C**		78	FD0017	BT					FD0017	BT													F1865	A	R						MO052F	**XS 250 C**	78
250	**XS 250 C**		81	GF1203	std					GF1197	std													F1822	A	R						MO099F	**XS 250 C**	81
250	**XS 250 D - E**		79 -> 81	FD0017	BT					GF1197	std													F1865	A	R						MO052F	**XS 250 D - E**	79->81
250	**XS 250 SE - SF SPECIAL**		79 -> 81	FD0065	BT					GF1197	std													F1822	A	R						MO099F	**XS 250 SE - SF SPECIAL**	79->81
250	**XT 250**		80 ->	GF1105	std	FTR				GF1105	std	FTR												F1820	A	R						MO051F	**XT 250**	80->
250	**XT 250 LANDER (BRASIL)**		07 -> 09	FD0122	SD	BD				FD0144	SD	BD												F1675	A	R							**XT 250 LANDER (BRASIL)**	07->09
250	**XT 250 X**		06 -> 08	FD0259	TS	BT				FD0144	SD	BD												F2855	A	R						MO131F	**XT 250 X**	06->08
250	**XV 250 VIRAGO**		89 -> 94	FD0062	BT					GF1105	std	FTR												F2810	A	R						MO052F	**XV 250 VIRAGO**	89->94
250	**XVS 250 DRAGSTAR**		01 -> 04	FD0205	TS	BT				GF1303	std				DF5078	A	AF							F1822	A	R						MO052F	**XVS 250 DRAGSTAR**	01->04
250	**XVS 250 VIRAGO**		95 -> 00	FD0205	TS	BT				GF1303	std				DF5078	A	AF							F2810	A	R						MO052F	**XVS 250 VIRAGO**	95->00
250	**YBR 250**		07 -> 11	FD0163	R01	TS	BT	SD	BD															F1675	A	R							**YBR 250**	07->11
250	**YD 250 S**		91 ->	FD0068	TS	BT				GF1168	std																						**YD 250 S**	91->
250	**YFB 250 D/E/F TIMBERWOLF**	•	92 -> 94	GF1200	std	FTR	PRO			GF1304	std	FTR												F1857	A	AC	CC	R	SR			MO102F	**YFB 250 D/E/F TIMBERWOLF**	92->94
250	**YFB 250 FW TIMBERWOLF**	•	94 -> 00	GF1304	std	FTR				GF1304	std	FTR												F1857	A	AC	CC	R	SR			MO102F	**YFB 250 FW TIMBERWOLF**	94->00
250	**YFM 250 AN BRUIN 2x4**	•	05 -> 06	FD0080	SV	BV																		F1857	A	AC	CC	R	SR			MO102F	**YFM 250 AN BRUIN 2x4**	05->06
250	**YFM 250 BEAR TRACKER**	•	99 -> 00																					F1857	A	AC	CC	R	SR			MO102F	**YFM 250 BEAR TRACKER**	99->00
250	**YFM 250 BEAR TRACKER**	•	01 -> 04																					F1857	A	AC	CC	R	SR			MO102F	**YFM 250 BEAR TRACKER**	01->04
250	**YFM 250 BEAR TRAKER**	•	01 -> 04	FD0080	SV	BV																											**YFM 250 BEAR TRAKER**	01->04
250	**YFM 250 BIG BEAR**	•	07 -> 10	FD0080	SV	BV																		F1857	A	AC	CC	R	SR			MO102F	**YFM 250 BIG BEAR**	07->10
250	**YFM 250 RX/RY Raptor**	•	08 -> 09	FD0427 + FD0429	SV					FD0078	SV	BV												F2854	A	AC	CC	R	SR				**YFM 250 RX/RY Raptor**	08->09
250	**YFM 250 W/A/B**	•	90 -> 92	GF1304	std	FTR				FD0278	SV	BV												F1857	A	AC	CC	R	SR			MO102F	**YFM 250 W/A/B**	90->92
250	**YS 250 Fazer (Brasil) (1S41/2/3)**		06 -> 08	FD0208	BT																			F1675	A	R							**YS 250 Fazer (Brasil) (1S41/2/3)**	06->08
250	**YTZ 250 TRI MOTO**		85 -> 86	FD0124	TS	BT				FD0124	TS	BT												F1837	A	AC	CC	R	SR			MO052F	**YTZ 250 TRI MOTO**	85->86
250	**YZ 250**		77 -> 79	GF1162	std					GF1168	std													F1882	A	R						MO052F	**YZ 250**	77->79
250	**YZ 250**		80	GF1162	std					GF1105	std	FTR												F1882	A	R						MO052F	**YZ 250**	80
250	**YZ 250**		81	GF1164	std					GF1105	std	FTR												F1865	A	R						MO052F	**YZ 250**	81
250	**YZ 250**		82 -> 84	GF1164	std					GF1105	std	FTR												F2866	A	R						MO052F	**YZ 250**	82->84
250	**YZ 250**		85	FD0089	SD					GF1105	std	FTR			DF5007	A								F1837	A	AC	CC	R	SR				**YZ 250**	85
250	**YZ 250**		86 -> 87	FD0089	SD					GF1105	std	FTR			DF5007	A								F2866	A	R						MO052F	**YZ 250**	86->87
250	**YZ 250**		88	FD0089	SD					FD0124	TS	BT			DF5007	A			DF5021	A				F1856	A	AC	CC	R	SR			MO131F	**YZ 250**	88
250	**YZ 250**		89	FD0122	SD	BD				FD0123	BD				DF5007	A			DF5021	A				F1856	A	AC	CC	R	SR			MO131F	**YZ 250**	89
250	**YZ 250**		90 -> 92	FD0122	SD	BD				FD0144	SD	BD			DF5091	A			DF5021	A				F1856	A	AC	CC	R	SR			MO131F	**YZ 250**	90->92
250	**YZ 250**		93 -> 97	FD0122	SD	BD				FD0218	BD				DF5091	A			DF5021	A				F1864	A	AC	CC	R	SR	Q	QC	MO131F	**YZ 250**	93->97
250	**YZ 250**		98 -> 99	FD0193	X01	SD	BD			FD0114	X01	SD	BD		DF5026	A			DF5030	A				F1864	A	AC	CC	R	SR	Q	QC	MO131F	**YZ 250**	98->99
250	**YZ 250**		00	FD0193	X01	SD	BD			FD0114	X01	SD	BD		DF5026	A			DF5030	A				F1864	A	AC	CC	R	SR	Q	QC	MO099F	**YZ 250**	00

dfd **DOPPIO FRENO A DISCO** *twin disc / 2 disques de frein nécessaires / 2 discos de freno se requieren / 2 Bremsscheiben erforderlich*

FRENO ANTERIORE *front brake / frein avant / freno delantero / vorne Bremse*

FRENO POSTERIORE *rear brake / frein arrier / freno trasero / hinten Bremse*

FRENO A MANO *hand brake / frein à main / freno de mano / Handbremse*

DISCO ANTERIORE *front disc / disque avant / disco delantero / vorne Bremsscheiben*

FRENO POSTERIORE *rear brake / frein arrier / freno trasero / hinten Bremse*

DISCO MAGGIORATO *oversize disc / disque oversize /disco oversize / oversize Bremsscheiben*

SUPPORTO PINZA *bracket / pattes de déport / soporte de pinza / Bremssatelträger*

SERIE DISCHI FRIZIONE *clutch set / jeu d'embrayage / jeugo d'embrague / Kupplungsatz*

SERIE MOLLE / *clutch spring set / ressort d'embrayage / jeugo muelles d'embrague / Kupplungsatzfedern*

YAMAHA

cc	Modello / Model / Modeles / Modelo / Modell	dfd		Gamma / Range						Gamma / Range					Gamma Range				Gamma Range					Gamma / Range									Modello / Model / Modeles / Modelo / Modell	
250	**YZ 250**		01	FD0193	X01	SD	BD			FD0114	X01	SD	BD		DF5041	A	OE	AF	DF5038	A			DF5040AF	DFST01	F1864	A	AC	CC	R	SR	Q	QC		MO099F	**YZ 250**	01
250	**YZ 250**		02	FD0193	X01	SD	BD			FD0114	X01	SD	BD		DF5041	A	OE	AF	DF5049	A	AP	OE	DF5040AF	DFST01	F1864	A	AC	CC	R	SR	Q	QC		MO142F	**YZ 250**	02
250	**YZ 250**		03 -> 04	FD0193	X01	SD	BD			FD0349	X01	SD	BD		DF5041	A	OE	AF	DF5049	A	AP	OE	DF5040AF	DFST01	F1864	A	AC	CC	R	SR	Q	QC		MO142F	**YZ 250**	03->04
250	**YZ 250**		05 -> 07	FD0193	X01	SD	BD			FD0349	X01	SD	BD		DF5041	A	OE	AF	DF5049	A	AP	OE	DF5040AF	DFST08	F1864	A	AC	CC	R	SR	Q	QC		MO142F	**YZ 250**	05->07
250	**YZ 250**		08 -> 16	FD0411	X01	SD	BD			FD0349	X01	SD	BD		DF5041	A	OE	AF	DF5049	A	AP	OE	DF5040AF	DFST15	F1864	A	AC	CC	R	SR	Q	QC		MO142F	**YZ 250**	08->16
250	**YZ 250**		17 -> 20	FD0411	X01	SD	BD			FD0349	X01	SD	BD		DF5040	OE	AF		DF5049	A	AP	OE			F1864	A	AC	CC	R	SR	Q	QC		MO142F	**YZ 250**	17->20
250	**YZ-F 250**		01 -> 02	FD0193	X01	SD	BD			FD0114	X01	SD	BD		DF5041	A	OE	AF	DF5049	A	AP	OE	DF5040AF	DFST01	F2846	A	AC	CC	R	SR	Q	QC		MO304F	**YZ-F 250**	01->02
250	**YZ-F 250**		03 -> 04	FD0193	X01	SD	BD			FD0349	X01	SD	BD		DF5041	A	OE	AF	DF5049	A	AP	OE	DF5040AF	DFST01	F2846	A	AC	CC	R	SR	Q	QC		MO304F	**YZ-F 250**	03->04
250	**YZ-F 250**		05 -> 06	FD0193	X01	SD	BD			FD0349	X01	SD	BD		DF5041	A	OE	AF	DF5049	A	AP	OE	DF5040AF	DFST08	F2846	A	AC	CC	R	SR	Q	QC		MO304F	**YZ-F 250**	05->06
250	**YZ-F 250**		07	FD0411	X01	SD	BD			FD0349	X01	SD	BD		DF5041	A	OE	AF	DF5049	A	AP	OE	DF5040AF	DFST15	F2846	A	AC	CC	R	SR	Q	QC		MO304F	**YZ-F 250**	07
250	**YZ-F 250**		08 -> 13	FD0411	X01	SD	BD			FD0349	X01	SD	BD		DF5041	A	OE	AF	DF5049	A	AP	OE	DF5040AF	DFST15	F2846	A	AC	CC	R	SR	Q	QC		MO326F	**YZ-F 250**	08->13
250	**YZ-F 250**		14 -> 15	FD0411	X01	SD	BD			FD0349	X01	SD	BD		DF5041	A	OE	AF	DF5049	A	AP	OE	DF5040AF	DFST15	F2846	A	AC	CC	R	SR	Q	QC		MO308F	**YZ-F 250**	14->15
250	**YZ-F 250**		16 -> 18	FD0411	X01	SD	BD			FD0349	X01	SD	BD		DF5040	OE	AF		DF5049	A	AP	OE			F2846	A	AC	CC	R	SR	Q	QC		MO308F	**YZ-F 250**	16->18
250	**YZ-F 250**		19 -> 20	FD0411	X01	SD	BD			FD0349	X01	SD	BD		DF5040	OE	AF		DF5049	A	AP	OE			F2728	A	AC	CC	R	SR	Q	QC		MO309F	**YZ-F 250**	19->20
250	**YZF R25 250**		15 -> 16	FD0515	R01	SP	TS	BT		FD0516	TS	BT			DF5311	EF																			**YZF R25 250**	15->16
320	**MT-03 320**		16 -> 20	FD0515	R01	SP	TS	BT		FD0516	TS	BT			DF5311	EF									F2887	A	AC	CC	R	SR	Q	QC		MO319F	**MT-03 320**	16->20
320	**YZF R3 320**		15 -> 20	FD0515	R01	SP	TS	BT		FD0516	TS	BT			DF5311	EF									F2887	A	AC	CC	R	SR	Q	QC		MO319F	**YZF R3 320**	15->20
350	**RD 350 LC**	•	80	FD0050	BT					GF1190	std	FTR													F1831	A	R							MO052F	**RD 350 LC**	80
350	**RD 350 LC**	•	81 -> 82	FD0051	BT					GF1190	std	FTR													F1831	A	R							MO052F	**RD 350 LC**	81->82
350	**RD 350 LC N-F all models**	•	85 -> 92	FD0082	BT					FD0082	BT				DF5079	A			DF5079	A					F1831	A	R							MO052F	**RD 350 LC N-F all models**	85->92
350	**RD 350 R**	•	92 -> 95	FD0082	BT					FD0082	BT														F1831	A	R							MO052F	**RD 350 R**	92->95
350	**RD 350 S**		74 -> 76	FD0009	BT					GF1190	std	FTR													F1831	A	R							MO089F	**RD 350 S**	74->76
350	**RD 350 YPVS**	•	83 -> 84	FD0062	BT					FD0068	TS	BT													F1831	A	R							MO052F	**RD 350 YPVS**	83->84
350	**TT 350**		85 -> 89	FD0089	SD					GF1105	std	FTR			DF5007	A									F2864	A	AC	CC	R	SR					**TT 350**	85->89
350	**TT 350**		90 -> 95	FD0089	SD					GF1303	std				DF5007	A									F2864	A	AC	CC	R	SR					**TT 350**	90->95
350	**XT 350**		85 -> 90	FD0090	SD	BD				GF1105	std	FTR			DF5091	A									F2864	A	AC	CC	R	SR					**XT 350**	85->90
350	**XT 350**		91 -> 95	FD0090	SD	BD				GF1303	std														F2864	A	AC	CC	R	SR					**XT 350**	91->95
350	**YFM 350 BRUIN 2x4 / 4x4**	•	04 ->	FD0080	SV	BV																													**YFM 350 BRUIN 2x4 / 4x4**	04->
350	**YFM 350 ERD/ERE/ERF**	•	92 -> 95	GF1304	std	FTR				FD0278	SV	BV													F2883	A	AC	CC	R	SR					**YFM 350 ERD/ERE/ERF**	92->95
350	**YFM 350 FW**	•	85 -> 95	GF1291	std	FTR				FD0278	SV	BV													F2883	A	AC	CC	R	SR					**YFM 350 FW**	85->95
350	**YFM 350 FW BIG BEAR**	•	87 -> 88	GF1273	std					FD0278	SV	BV													F2883	A	AC	CC	R	SR					**YFM 350 FW BIG BEAR**	87->88
350	**YFM 350 FW BIG BEAR**	•	96 -> 98	GF1291	std	FTR				GF1197	std														F1866	A	AC	CC	R	SR					**YFM 350 FW BIG BEAR**	96->98
350	**YFM 350 FX WOLVERINE**	•	95 -> 04	FD0080	SV	BV				FD0078	SV	BV													F1831	A	R								**YFM 350 FX WOLVERINE**	95->04
350	**YFM 350 GRIZZLY 2WD**	•	08 -> 10	FD0080	SV	BV																													**YFM 350 GRIZZLY 2WD**	08->10
350	**YFM 350 GRIZZLY 4WD**	•	07 -> 12	FD0080	SV	BV																													**YFM 350 GRIZZLY 4WD**	07->12
350	**YFM 350 L BIG BEAR**	•	99 ->	FD0080	SV	BV				GF1197	std																								**YFM 350 L BIG BEAR**	99->
350	**YFM 350 R RAPTOR**	•	04 -> 09	FD0078	SV	BV				FD0078	SV	BV													F2883	A	AC	CC	R	SR					**YFM 350 R RAPTOR**	04->09
350	**YFM 350 UH/UJ/UK**	•	96 -> 98	GF1291	std	FTR																			F1866	A	AC	CC	R	SR					**YFM 350 UH/UJ/UK**	96->98
350	**YFM 350 WOLVERINE 2WD**	•	06 -> 09	FD0080	SV	BV																													**YFM 350 WOLVERINE 2WD**	06->09
350	**YFM 350 X WARRIOR**	•	92 -> 04	FD0080	SV	BV				FD0078	SV	BV													F2883	A	AC	CC	R	SR					**YFM 350 X WARRIOR**	92->04
350	**YFP 350 TERRAPRO**	•	88	GF1304	std	FTR																													**YFP 350 TERRAPRO**	88
350	**YFU 350 TW/IW PRO HAULER**	•	89 -> 90	GF1304	std	FTR																			F1857	A	AC	CC	R	SR				MO102F	**YFU 350 TW/IW PRO HAULER**	89->90
350	**YFZ 350 BANSHEE**	•	87 -> 89	FD0124	TS	BT				FD0078	SV	BV													F2863	A	AC	CC	R	SR				MO052F	**YFZ 350 BANSHEE**	87->89
350	**YFZ 350 BANSHEE**	•	90 -> 09	FD0080	SV	BV				FD0078	SV	BV													F2863	A	AC	CC	R	SR				MO052F	**YFZ 350 BANSHEE**	90->09
360	**XS 360 B**		75	FD0009	BT					GF1190	std	FTR																							**XS 360 B**	75
360	**XS 360 C**		76 ->	FD0017	BT					FD0017	BT																								**XS 360 C**	76->
360	**YZ 360**		89 ->	FD0122	SD	BD				FD0123	BD				DF5091	A			DF5021	A																**YZ 360**	89->
360	**YZ 360 RALLY**		90 -> 93	FD0122	SD	BD				FD0123	BD				DF5091	A			DF5021	A																**YZ 360 RALLY**	90->93
400	**400 ARTESIA**		91 ->	FD0167	TS	BT				FD0124	TS	BT																							**400 ARTESIA**	91->
400	**DT 400**		75 -> 77	GF1304	std	FTR				GF1167	std														F1831	A	R							MO052F	**DT 400**	75->77
400	**DT 400 MX**		75 -> 79	GF1304	std	FTR				GF1167	std																								**DT 400 MX**	75->79
400	**FZ 400**	•	96	FD0221	R01	B4R	SP	TS	BT	FD0082	BT														F2856	A	R							MO085F	**FZ 400**	96
400	**FZ 400 N**	•	85	FD0068	TS	BT				FD0082	BT														F2865	A	R							MO064F	**FZ 400 N**	85
400	**FZR 400 GENESIS**	•	86	FD0068	TS	BT				FD0082	BT				DF5079	A									F2812	A	AC	CC	R	SR					**FZR 400 GENESIS**	86
400	**FZR 400 R**	•	89	FD0104	TS	BT				FD0082	BT														F2812	A	AC	CC	R	SR					**FZR 400 R**	89
400	**FZR 400 RR**	•	91 -> 92	FD0190	R01	B4R	SP	TS	BT	FD0082	BT														F2812	A	AC	CC	R	SR					**FZR 400 RR**	91->92
400	**FZR 400 RSP**	•	87	FD0104	TS	BT				FD0082	BT				DF5079	A									F2809	A	AC	CC	R	SR					**FZR 400 RSP**	87

dfd **DOPPIO FRENO A DISCO** *twin disc / 2 disques de frein nécessaires / 2 discos de freno se requieren / 2 Bremsscheiben erforderlich*

FRENO ANTERIORE *front brake / frein avant / freno delantero / vorne Bremse*

FRENO POSTERIORE *rear brake / frein arrier / freno trasero / hinten Bremse*

FRENO A MANO *hand brake / frein à main / freno de mano / Handbremse*

DISCO ANTERIORE *front disc / disque avant / disco delantero / vorne Bremsscheiben*

FRENO POSTERIORE *rear brake / frein arrier / freno trasero / hinten Bremse*

DISCO MAGGIORATO *oversize disc / disque oversize /disco oversize / oversize Bremsscheiben*

SUPPORTO PINZA *bracket / pattes de déport / soporte de pinza / Bremssatelträger*

SERIE DISCHI FRIZIONE *clutch set / jeu d'embrayage / jeugo d'embrague / Kupplungsatz*

SERIE MOLLE / *clutch spring set / ressort d'embrayage / jeugo muelles d'embrague / Kupplungsatzfedern*

YAMAHA

cc	Modello / Model / Modeles / Modelo / Modell	dfd			Gamma / Range						Gamma / Range					Gamma Range				Gamma Range						Gamma / Range									Modello / Model / Modeles / Modelo / Modell	
400	**FZR 400 SP**	•	91 ->	FD0190	R01	B4R	SP	TS	BT	FD0082	BT														F2809	A	AC	CC	R	SR				**FZR 400 SP**	91->
400	**RD 400 C - D**		76 -> 77	FD0009	BT					FD0009	BT														F1831	A	R						MO052F	**RD 400 C - D**	76->77
400	**RD 400 E - F**		78 -> 79	FD0065	BT					FD0065	BT														F1831	A	R						MO052F	**RD 400 E - F**	78->79
400	**SR 400**		77	FD0017	BT					FD0017	BT																							**SR 400**	77
400	**SR 400**		88	GF1301	std					GF1167	std																							**SR 400**	88
400	**SR 400**		14 -> 16	FD0205	TS	BT				GF1167	std					DF5312	EF																	**SR 400**	14->16
400	**SRX 400**	•	85 -> 86	FD0068	TS	BT				FD0082	BT														F2867	A	R						MO131F	**SRX 400**	85->86
400	**SRX 400**		87 -> 89	FD0104	TS	BT				FD0082	BT														F2867	A	R						MO131F	**SRX 400**	87->89
400	**SRX 400**		90 -> 96	FD0191	BT					FD0068	TS	BT								DF5014	A				F2867	A	R						MO131F	**SRX 400**	90->96
400	**WR F 400**		98	FD0120	X01	SD	BD			FD0218	BD					DF5041	A	OE	AF	DF5038	A			DF5040AF	DFST01	F1852	A	AC	CC	R	SR			MO099F	**WR F 400**	98
400	**WR F 400**		99 -> 00	FD0193	X01	SD	BD			FD0114	X01	SD	BD			DF5041	A	OE	AF	DF5038	A			DF5040AF	DFST01	F1852	A	AC	CC	R	SR			MO099F	**WR F 400**	99->00
400	**WR F 400**		01 -> 02	FD0193	X01	SD	BD			FD0114	X01	SD	BD			DF5041	A	OE	AF	DF5049	A	AP	OE	DF5040AF	DFST01	F1852	A	AC	CC	R	SR			MO099F	**WR F 400**	01->02
400	**XJR 400**		93 -> 94	FD0205	TS	BT				FD0082	BT														F2865	A	R						MO131F	**XJR 400**	93->94
400	**XJR 400**		95 -> 96	FD0205	TS	BT				FD0082	BT									DF5014	A				F2865	A	R						MO131F	**XJR 400**	95->96
400	**XJR 400**	•	97 -> 99	FD0221	R01	B4R	SP	TS	BT	FD0068	TS	BT								DF5014	A				F2865	A	R						MO131F	**XJR 400**	97->99
400	**XS 400**		79	FD0017	BT					GF1197	std														F1865	A	R						MO052F	**XS 400**	79
400	**XS 400**		82 ->	FD0062	BT					GF1197	std														F1871	A	R						MO052F	**XS 400**	82->
400	**XS 400 C**		78	FD0017	BT					FD0017	BT														F1865	A	R						MO052F	**XS 400 C**	78
400	**XS 400 SE**		80 -> 81	FD0065	BT					GF1197	std														F1865	A	R						MO052F	**XS 400 SE**	80->81
400	**XV 400 VIRAGO**		88 ->	FD0135	BT					GF1204	std																							**XV 400 VIRAGO**	88->
400	**XVS 400**		98 -> 99	FD0183	TS	BT				GF1204	std														F1897	A	R						MO141F	**XVS 400**	98->99
400	**YFM 400 AR KODIAK**	•	03	FD0080	SV	BV																												**YFM 400 AR KODIAK**	03
400	**YFM 400 F BIG BEAR**	•	05 -> 06	FD0080	SV	BV				FD0301	SV	BV																						**YFM 400 F BIG BEAR**	05->06
400	**YFM 400 F GRIZZLY**	•	07 -> 08	FD0080	SV	BV				FD0301	SV	BV																						**YFM 400 F GRIZZLY**	07->08
400	**YFM 400 F KODIAK AUTO**	•	03 -> 04	FD0080	SV	BV				GF1197	std																							**YFM 400 F KODIAK AUTO**	03->04
400	**YFM 400 FAM/FAN KODIAK**	•	00 -> 01	FD0080	SV	BV				FD0301	SV	BV																						**YFM 400 FAM/FAN KODIAK**	00->01
400	**YFM 400 FP BIG BEAR 4WD**	•	03 -> 04	FD0080	SV	BV				GF1197	std														F1866	A	AC	CC	R	SR				**YFM 400 FP BIG BEAR 4WD**	03->04
400	**YFM 400 FW KODIAK**	•	93 -> 99	GF1291	std	FTR				GF1197	std														F1866	A	AC	CC	R	SR				**YFM 400 FW KODIAK**	93->99
400	**YFM 400 FWP BIG BEAR 4WD**	•	02	FD0078	SV	BV				GF1197	std																							**YFM 400 FWP BIG BEAR 4WD**	02
400	**YZ 400**		77 -> 79	GF1162	std					GF1304	std	FTR													F1865	A	R						MO052F	**YZ 400**	77->79
400	**YZ-F 400**		98	FD0193	X01	SD	BD			FD0218	BD					DF5041	A	OE	AF	DF5030	A			DF5040AF	DFST01	F2870	A	R						MO099F	**YZ-F 400**	98
400	**YZ-F 400**		99	FD0193	X01	SD	BD			FD0114	X01	SD	BD			DF5041	A	OE	AF	DF5030	A			DF5040AF	DFST01	F2870	A	R						MO099F	**YZ-F 400**	99
425	**IT 425 G**		80 -> 00	GF1162	std					GF1168	std														F1865	A	R						MO052F	**IT 425 G**	80->00
426	**WR F 426**		00	FD0193	X01	SD	BD			FD0114	X01	SD	BD			DF5026	A			DF5038	A			DF5040AF	DFST01	F2844	A	AC	CC	R	SR			MO112F	**WR F 426**	00
426	**WR F 426**		01 -> 02	FD0193	X01	SD	BD			FD0114	X01	SD	BD			DF5041	A	OE	AF	DF5038	A			DF5040AF	DFST01	F2844	A	AC	CC	R	SR			MO112F	**WR F 426**	01->02
426	**YZ-F 426**		00	FD0193	X01	SD	BD			FD0114	X01	SD	BD			DF5041	A	OE	AF	DF5038	A			DF5040AF	DFST01	F2845	A	AC	CC	R	SR			MO099F	**YZ-F 426**	00
426	**YZ-F 426**		01 -> 02	FD0193	X01	SD	BD			FD0114	X01	SD	BD			DF5041	A	OE	AF	DF5049	A	AP	OE	DF5040AF	DFST01	F2844	A	AC	CC	R	SR			MO142F	**YZ-F 426**	01->02
450	**WR F 450**		03	FD0193	X01	SD	BD			FD0349	X01	SD	BD			DF5041	A	OE	AF	DF5049	A	AP	OE	DF5040AF	DFST01	F2844	A	AC	CC	R	SR			MO112F	**WR F 450**	03
450	**WR F 450**		04	FD0193	X01	SD	BD			FD0349	X01	SD	BD			DF5041	A	OE	AF	DF5049	A	AP	OE	DF5040AF	DFST01	F2845	A	AC	CC	R	SR			MO112F	**WR F 450**	04
450	**WR F 450**		05 -> 08	FD0193	X01	SD	BD			FD0349	X01	SD	BD			DF5041	A	OE	AF	DF5049	A	AP	OE	DF5040AF	DFST08	F1889	A	AC	CC	R	SR	Q	QC	MO142F	**WR F 450**	05->08
450	**WR F 450**		09 -> 15	FD0193	X01	SD	BD			FD0349	X01	SD	BD			DF5041	A	OE	AF	DF5049	A	AP	OE	DF5040AF	DFST08	F1889	A	AC	CC	R	SR	Q	QC	MO142F	**WR F 450**	09->15
450	**WR F 450**		16 -> 19	FD0411	X01	SD	BD			FD0349	X01	SD	BD			DF5040	OE	AF		DF5049	A	AP	OE			F1889	A	AC	CC	R	SR	Q	QC	MO087F	**WR F 450**	16->19
450	**YFM 450 FAR KODIAK**	•	03 -> 04	FD0080	SV	BV				FD0301	SV	BV																						**YFM 450 FAR KODIAK**	03->04
450	**YFM 450 FAT KODIAK**	•	05 -> 06	FD0080	SV	BV				FD0301	SV	BV																						**YFM 450 FAT KODIAK**	05->06
450	**YFM 450 FX WOLVERINE**	•	06 -> 10	FD0080	SV	BV				FD0301	SV	BV																						**YFM 450 FX WOLVERINE**	06->10
450	**YFM 450 GRIZZLY**	•	10 -> 12	FD0080	SV	BV																												**YFM 450 GRIZZLY**	10->12
450	**YFZ 450**	•	04 -> 05	FD0163 + FD0122	SD	BV				FD0078	SV	BV													F1891	A	AC	CC	R	SR			MO067F	**YFZ 450**	04->05
450	**YFZ 450**	•	06 -> 10	FD0163 + FD0122	SD	BV				FD0304	BT	SE													F1891	A	AC	CC	R	SR			MO108F	**YFZ 450**	06->10
450	**YZ-F 450**		03 -> 04	FD0193	X01	SD	BD			FD0349	X01	SD	BD			DF5041	A	OE	AF	DF5049	A	AP	OE	DF5040AF	DFST01	F2845	A	AC	CC	R	SR			MO142F	**YZ-F 450**	03->04
450	**YZ-F 450**		05 -> 06	FD0193	X01	SD	BD			FD0349	X01	SD	BD			DF5041	A	OE	AF	DF5049	A	AP	OE	DF5040AF	DFST08	F2845	A	AC	CC	R	SR			MO108F	**YZ-F 450**	05->06
450	**YZ-F 450**		07	FD0193	X01	SD	BD			FD0349	X01	SD	BD			DF5041	A	OE	AF	DF5049	A	AP	OE	DF5040AF	DFST08	F1864	A	AC	CC	R	SR	Q	QC	MO087F	**YZ-F 450**	07
450	**YZ-F 450**		08 -> 09	FD0193	X01	SD	BD			FD0349	X01	SD	BD			DF5041	A	OE	AF	DF5049	A	AP	OE	DF5040AF	DFST15	F1864	A	AC	CC	R	SR	Q	QC	MO087F	**YZ-F 450**	08->09
450	**YZ-F 450**		10	FD0193	X01	SD	BD			FD0349	X01	SD	BD			DF5041	A	OE	AF	DF5049	A	AP	OE	DF5040AF	DFST08	F1864	A	AC	CC	R	SR	Q	QC	MO087F	**YZ-F 450**	10
450	**YZ-F 450**		11 -> 13	FD0193	X01	SD	BD			FD0349	X01	SD	BD			DF5041	A	OE	AF	DF5049	A	AP	OE	DF5040AF	DFST08	F2885	A	AC	CC	R	SR	Q	QC	MO087F	**YZ-F 450**	11->13
450	**YZ-F 450**		14 -> 15	FD0193	X01	SD	BD			FD0349	X01	SD	BD			DF5041	A	OE	AF	DF5049	A	AP	OE	DF5040AF	DFST08	F2885	A	AC	CC	R	SR	Q	QC	MO108F	**YZ-F 450**	14->15
450	**YZ-F 450**		16 -> 17	FD0193	X01	SD	BD			FD0349	X01	SD	BD			DF5040	OE	AF		DF5049	A	AP	OE			F2885	A	AC	CC	R	SR	Q	QC	MO108F	**YZ-F 450**	16->17
450	**YZ-F 450**		18 -> 19	FD0193	X01	SD	BD			FD0349	X01	SD	BD			DF5040	OE	AF		DF5049	A	AP	OE			F2885	A	AC	CC	R	SR	Q	QC	MO112F	**YZ-F 450**	18->19

dfd **DOPPIO FRENO A DISCO** *twin disc / 2 disques de frein nécessaires / 2 discos de freno se requieren / 2 Bremsscheiben erforderlich*

FRENO ANTERIORE *front brake / frein avant / freno delantero / vorne Bremse*

FRENO POSTERIORE *rear brake / frein arrier / freno trasero / hinten Bremse*

FRENO A MANO *hand brake / frein à main / freno de mano / Handbremse*

DISCO ANTERIORE *front disc / disque avant / disco delantero / vorne Bremsscheiben*

FRENO POSTERIORE *rear brake / frein arrier / freno trasero / hinten Bremse*

DISCO MAGGIORATO *oversize disc / disque oversize /disco oversize / oversize Bremsscheiben*

SUPPORTO PINZA *bracket / pattes de déport / soporte de pinza / Bremssatelträger*

SERIE DISCHI FRIZIONE *clutch set / jeu d'embrayage / jeugo d'embrague / Kupplungsatz*

SERIE MOLLE / *clutch spring set / ressort d'embrayage / jeugo muelles d'embrague / Kupplungsatzfedern*

YAMAHA

cc	Modello / Model / Modeles / Modelo / Modell	dfd		Gamma / Range						Gamma / Range					Gamma Range			Gamma Range				Gamma / Range										Modello / Model / Modeles / Modelo / Modell	
450	**YZ-F 450**		20	FD0543	X01	SD				FD0349	X01	SD	BD		DF5040	OE	AF		DF5317	A	OE			F2885	A	AC	CC	R	SR	Q	QC		MO112F	**YZ-F 450**	20
465	**IT 465**		81 -> 82	GF1164	std					GF1167	std													F1865	A	R							MO052F	**IT 465**	81->82
465	**YZ 465**		80	GF1164	std					GF1304	std	FTR												F1865	A	R							MO052F	**YZ 465**	80
465	**YZ 465**		81	GF1164	std					GF1167	std													F1865	A	R							MO052F	**YZ 465**	81
490	**IT 490**		84	GF1164	std					GF1167	std													F1837	A	AC	CC	R	SR				MO052F	**IT 490**	84
490	**YZ 490**		81 -> 82	GF1164	std					GF1167	std													F1837	A	AC	CC	R	SR				MO052F	**YZ 490**	81->82
490	**YZ 490**		83 -> 84	GF1164	std					GF1105	std	FTR												F1837	A	AC	CC	R	SR				MO052F	**YZ 490**	83->84
490	**YZ 490**		85 -> 88	FD0089	SD					GF1167	std													F1837	A	AC	CC	R	SR				MO052F	**YZ 490**	85->88
500	**IT 500 G - H**		80 -> 81	GF1162	std					GF1168	std																						**IT 500 G - H**	80->81
500	**RD 500 LC**	•	84 -> 86	FD0068	TS	BT				FD0082	BT				DF5079	A			DF5008	A				F1849	A								MO064F	**RD 500 LC**	84->86
500	**RD 500 YPVS LC**	•	87 ->	FD0068	TS	BT				FD0082	BT				DF5079	A			DF5008	A														**RD 500 YPVS LC**	87->
500	**RZV 500 R (51X)**	•	85	FD0068	TS	BT				FD0082	BT													F1849	A								MO064F	**RZV 500 R (51X)**	85
500	**SR 500**		78 -> 92	FD0017	BT					GF1167	std													F1832	A	R							MO064F	**SR 500**	78->92
500	**SR 500**		93 -> 98	GF1301	std					GF1167	std													F1832	A	R							MO064F	**SR 500**	93->98
500	**T MAX 500 XP**		01 -> 03	FD0183	TS	BT				FD0316	BE	BA			DF5078	A	AF		DF5079	A				F2850	A	AC	CC	ACM	R	SR	SRM		MO649F	**T MAX 500 XP**	01->03
500	**T MAX 500 XP**	•	04 -> 07	FD0205	TS	BT				FD0378	SE	BE	BA		DF4089	AF			DF5079	A				F2850	A	AC	CC	ACM	R	SR	SRM		MO649F	**T MAX 500 XP**	04->07
500	**T MAX 500 XP**	•	08 -> 11	FD0190	R01	B4R	SP	TS	BT	FD0378	SE	BE	BA		DF4112	AF			DF5079	A				F2850	A	AC	CC	ACM	R	SR	SRM		MO649F	**T MAX 500 XP**	08->11
500	**T MAX 500 XP ABS**	•	05 -> 07	FD0205	TS	BT				FD0378	SE	BE	BA		DF4089	AF			DF5079	A				F2850	A	AC	CC	ACM	R	SR	SRM		MO649F	**T MAX 500 XP ABS**	05->07
500	**T MAX 500 XP ABS**	•	08 -> 11	FD0190	R01	B4R	SP	TS	BT	FD0378	SE	BE	BA		DF4112	AF			DF5079	A				F2850	A	AC	CC	ACM	R	SR	SRM		MO649F	**T MAX 500 XP ABS**	08->11
500	**T MAX SV 500 XP**	•	11	FD0190	R01	B4R	SP	TS	BT	FD0378	SE	BE	BA		DF4112	AF			DF5079	A				F2850	A	AC	CC	ACM	R	SR	SRM		MO649F	**T MAX SV 500 XP**	11
500	**T MAX SV 500 XP ABS**	•	10 -> 11	FD0190	R01	B4R	SP	TS	BT	FD0378	SE	BE	BA		DF4112	AF			DF5079	A				F2850	A	AC	CC	ACM	R	SR	SRM		MO649F	**T MAX SV 500 XP ABS**	10->11
500	**TT 500**		80 -> 81	GF1162	std					GF1168	std													F1832	A	R							MO064F	**TT 500**	80->81
500	**TX 500**		75 -> 77	FD0009	BT					GF1202	std																						**TX 500**	75->77
500	**WR 500**		92 -> 93	FD0122	SD	BD				FD0144	SD	BD			DF5007	A			DF5021	A				F2866	A	R							MO052F	**WR 500**	92->93
500	**XS 500 B**		75	FD0009	BT					GF1202	std																						**XS 500 B**	75
500	**XS 500 C**		76 -> 79	FD0017	BT					FD0017	BT													F2865	A	R							MO064F	**XS 500 C**	76->79
500	**XT 500**		76	GF1168	std					GF1167	std													F1859	A	R							MO064F	**XT 500**	76
500	**XT 500**		77 -> 81	GF1168	std					GF1167	std													F1832	A	R							MO064F	**XT 500**	77->81
500	**XT 500**		86 -> 89	FD0124	TS	BT				GF1167	std				DF5079	A																		**XT 500**	86->89
500	**XT 500 (Austria)**		83 ->	FD0062	BT					GF1167	std																						**XT 500 (Austria)**	83->
500	**XT E 500**		00 ->	FD0122	SD	BD				FD0090	SD	BD																						**XT E 500**	00->
500	**XV 500 SE**		83 ->	FD0062	BT					GF1202	std																						**XV 500 SE**	83->
530	**T MAX 530 XP**	•	12 -> 17	FD0190	R01	B4R	SP	TS	BT	FD0493	BE	BA			DF4089	AF			DF4128	A				F2884	CC	R	SR	SRM					MO664F	**T MAX 530 XP**	12->17
530	**T MAX 530 XP ABS**	•	15 -> 16	FD0190	R01	B4R	SP	TS	BT	FD0493	BE	BA			DF4089	AF			DF4128	A				F2884	CC	R	SR	SRM					MO664F	**T MAX 530 XP ABS**	15->16
530	**T MAX DX 530 XP**	•	17 -> 19	FD0190	R01	B4R	SP	TS	BT	FD0493	BE	BA			DF4089	AF			DF4128	A				F2884	CC	R	SR	SRM					MO664F	**T MAX DX 530 XP**	17->19
530	**T MAX SP 530 XP**	•	15	FD0190	R01	B4R	SP	TS	BT	FD0493	BE	BA			DF4089	AF			DF4128	A				F2884	CC	R	SR	SRM					MO664F	**T MAX SP 530 XP**	15
530	**T MAX SP 530 XP ABS**	•	15 -> 16	FD0190	R01	B4R	SP	TS	BT	FD0493	BE	BA			DF4089	AF			DF4128	A				F2884	CC	R	SR	SRM					MO664F	**T MAX SP 530 XP ABS**	15->16
530	**T MAX SX 530 XP**	•	17 -> 19	FD0190	R01	B4R	SP	TS	BT	FD0493	BE	BA			DF4089	AF			DF4128	A				F2884	CC	R	SR	SRM					MO664F	**T MAX SX 530 XP**	17->19
535	**XV 535 DX VIRAGO**		01 -> 03	FD0183	TS	BT				GF1204	std				DF5224	AF								F1897	A	R							MO141F	**XV 535 DX VIRAGO**	01->03
535	**XV 535 VIRAGO**		87 -> 94	FD0135	BT					GF1204	std													F1897	A	R							MO141F	**XV 535 VIRAGO**	87->94
535	**XV 535 VIRAGO**		95 -> 01	FD0183	TS	BT				GF1204	std				DF5224	AF								F1897	A	R							MO141F	**XV 535 VIRAGO**	95->01
550	**XJ5 550**	•	81 -> 84	FD0051	BT					GF1202	std													F1873	A	R							MO064F	**XJ5 550**	81->84
550	**XJ5 550 MAXIM**		81 -> 84	FD0051	BT					GF1202	std													F1873	A	R							MO064F	**XJ5 550 MAXIM**	81->84
550	**XJ5 550 SECA**		81 -> 83	FD0051	BT					GF1197	std													F1873	A	R							MO064F	**XJ5 550 SECA**	81->83
550	**XT 550**		82	GF1167	std					GF1167	std													F2870	A	R							MO064F	**XT 550**	82
550	**XT 550**		83	GF1167	std					GF1167	std													F1838	A	AC	CC	R	SR				MO064F	**XT 550**	83
550	**XT 550**		84 ->																					F1838	A	AC	CC	R	SR				MO064F	**XT 550**	84->
550	**XZ 550**	•	82 -> 84	FD0062	BT					GF1202	std													F1832	A	R							MO064F	**XZ 550**	82->84
550	**XZ S 550**	•	85 ->	FD0062	BT					GF1202	std																						**XZ S 550**	85->
600	**FZ 600**	•	87 -> 88	FD0068	TS	BT				FD0082	BT													F2865	A	R							MO064F	**FZ 600**	87->88
600	**FZ6 600 FAZER**	•	04 -> 07	FD0205	TS	BT				FD0172	TS	BT			DF5311	EF			DF5170	A				F1836	A	AC	CC	R	SR				MO067F	**FZ6 600 FAZER**	04->07
600	**FZ6 600 FAZER ABS**	•	06 -> 07	FD0205	TS	BT				FD0172	TS	BT			DF5311	EF			DF5170	A				F1836	A	AC	CC	R	SR				MO067F	**FZ6 600 FAZER ABS**	06->07
600	**FZ6 N 600**	•	04 -> 07	FD0205	TS	BT				FD0172	TS	BT			DF5311	EF			DF5170	A				F1836	A	AC	CC	R	SR				MO067F	**FZ6 N 600**	04->07
600	**FZ6 NS 600**	•	05 -> 06	FD0205	TS	BT				FD0172	TS	BT			DF5311	EF			DF5170	A				F1836	A	AC	CC	R	SR				MO067F	**FZ6 NS 600**	05->06
600	**FZ6 S2 600**	•	07 -> 09	FD0190	R01	B4R	SP	TS	BT	FD0172	TS	BT			DF5311	EF			DF5170	A				F1836	A	AC	CC	R	SR				MO067F	**FZ6 S2 600**	07->09
600	**FZ6 S2 600 FAZER**	•	07 -> 09	FD0190	R01	B4R	SP	TS	BT	FD0172	TS	BT			DF5311	EF			DF5170	A				F1836	A	AC	CC	R	SR				MO067F	**FZ6 S2 600 FAZER**	07->09
600	**FZ6 S2 600 FAZER ABS**	•	08	FD0190	R01	B4R	SP	TS	BT	FD0172	TS	BT			DF5311	EF			DF5170	A				F1836	A	AC	CC	R	SR				MO067F	**FZ6 S2 600 FAZER ABS**	08

dfd **DOPPIO FRENO A DISCO** *twin disc / 2 disques de frein nécessaires / 2 discos de freno se requieren / 2 Bremsscheiben erforderlich*

FRENO ANTERIORE *front brake / frein avant / freno delantero / vorne Bremse*

FRENO POSTERIORE *rear brake / frein arrier / freno trasero / hinten Bremse*

FRENO A MANO *hand brake / frein à main / freno de mano / Handbremse*

DISCO ANTERIORE *front disc / disque avant / disco delantero / vorne Bremsscheiben*

FRENO POSTERIORE *rear brake / frein arrier / freno trasero / hinten Bremse*

DISCO MAGGIORATO *oversize disc / disque oversize /disco oversize / oversize Bremsscheiben*

SUPPORTO PINZA *bracket / pattes de déport / soporte de pinza / Bremssatelträger*

SERIE DISCHI FRIZIONE *clutch set / jeu d'embrayage / jeugo d'embrague / Kupplungsatz*

SERIE MOLLE / *clutch spring set / ressort d'embrayage / jeugo muelles d'embrague / Kupplungsatzfedern*

YAMAHA

cc	Modello / Model / Modeles / Modelo / Modell	dfd		Gamma / Range						Gamma / Range					Gamma Range				Gamma Range						Gamma / Range									Modello / Model / Modeles / Modelo / Modell	
600	**FZ6R 600**	•	09 -> 14	FD0205	TS	BT				FD0136	TS	BT																					**FZ6R 600**	09->14
600	**FZR 600**	•	89	FD0068	TS	BT				FD0068	TS	BT							DF5014	A					F2809	A	AC	CC	R	SR				**FZR 600**	89
600	**FZR 600**	•	90 -> 95	FD0191	BT					FD0068	TS	BT							DF5014	A					F2809	A	AC	CC	R	SR				**FZR 600**	90->95
600	**FZR 600 R**	•	94 -> 95	FD0176	TS	BT				FD0068	TS	BT							DF5014	A					F2876	A							MO131F	**FZR 600 R**	94->95
600	**FZS 600 FAZER**	•	98 -> 99	FD0190	R01	B4R	SP	TS	BT	FD0082	BT								DF5014	A					F1801	A	AC	CC					MO052F	**FZS 600 FAZER**	98->99
600	**FZS 600 SP FAZER**	•	00 -> 03	FD0190	R01	B4R	SP	TS	BT	FD0082	BT								DF5014	A					F1801	A	AC	CC					MO131F	**FZS 600 SP FAZER**	00->03
600	**SRX 600**	•	85 -> 87	FD0082	BT					FD0082	BT				DF5079	A			DF5014	A					F1838	A	AC	CC	R	SR			MO064F	**SRX 600**	85->87
600	**SRX 600**	•	88 -> 89	FD0104	TS	BT				FD0082	BT								DF5014	A					F1838	A	AC	CC	R	SR			MO064F	**SRX 600**	88->89
600	**SRX 600**	•	90 -> 91	FD0177	BT					FD0082	BT								DF5014	A					F1838	A	AC	CC	R	SR			MO064F	**SRX 600**	90->91
600	**TT 600**		89 -> 92	FD0089	SD					GF1105	std	FTR			DF5007	A									F2867	A	R						MO052F	**TT 600**	89->92
600	**TT 600 K**		93 -> 96	FD0186	X01	SD	BD			FD0144	SD	BD			DF5186	A			DF5021	A					F2867	A	R						MO052F	**TT 600 K**	93->96
600	**TT 600 K (4GW)**		95 -> 96	FD0186	X01	SD	BD			FD0206	X01	SD	BD												F2867	A	R						MO052F	**TT 600 K (4GW)**	95->96
600	**TT 600 L**		83 -> 84	GF1164	std					GF1105	std	FTR													F2867	A	R						MO052F	**TT 600 L**	83->84
600	**TT 600 N**		85 -> 88	FD0090	SD	BD				GF1105	std	FTR			DF5007	A									F2867	A	R						MO052F	**TT 600 N**	85->88
600	**TT E 600**		93 -> 01	FD0186	X01	SD	BD			FD0144	SD	BD			DF5186	A			DF5021	A					F2867	A	R						MO052F	**TT E 600**	93->01
600	**TT R 600**		97	FD0186	X01	SD	BD			FD0206	X01	SD	BD												F2867	A	R						MO052F	**TT R 600**	97
600	**TT R 600**		98 -> 02	FD0186	X01	SD	BD			FD0206	X01	SD	BD		DF5186	A			DF5021	A					F2867	A	R						MO052F	**TT R 600**	98->02
600	**TT R 600 E**		04	FD0186	X01	SD	BD			FD0206	X01	SD	BD		DF5186	A			DF5021	A					F1832	A	R						MO052F	**TT R 600 E**	04
600	**TT R 600 E**		05 -> 07	FD0186	X01	SD	BD			FD0206	X01	SD	BD		DF5186	A			DF5021	A														**TT R 600 E**	05->07
600	**XJ 600**	•	83 -> 91	FD0068	TS	BT				FD0068	TS	BT			DF5079	A			DF5079	A														**XJ 600**	83->91
600	**XJ 600 N**		95 -> 97	FD0183	TS	BT				FD0082	BT														F2865	A	R						MO064F	**XJ 600 N**	95->97
600	**XJ 600 N**	•	98 -> 03	FD0205	TS	BT				FD0082	BT				DF5312	EF			DF5014	A					F2865	A	R						MO064F	**XJ 600 N**	98->03
600	**XJ S 600 DIVERSION**		92 -> 97	FD0183	TS	BT				FD0082	BT								DF5014	A					F2865	A	R						MO064F	**XJ S 600 DIVERSION**	92->97
600	**XJ S 600 DIVERSION**		98 -> 03	FD0205	TS	BT				FD0082	BT				DF5312	EF			DF5014	A					F2865	A	R						MO064F	**XJ S 600 DIVERSION**	98->03
600	**XJ6 600 DIVERSION**	•	09 -> 15	FD0205	TS	BT				FD0136	TS	BT			DF5311	EF			DF5254	A					F1873	A	R						MO067F	**XJ6 600 DIVERSION**	09->15
600	**XJ6 F 600 DIVERSION**	•	09 -> 12	FD0205	TS	BT				FD0136	TS	BT			DF5311	EF			DF5254	A					F1873	A	R						MO067F	**XJ6 F 600 DIVERSION**	09->12
600	**XJ6 F 600 DIVERSION**	•	13 -> 16	FD0205	TS	BT				FD0172	TS	BT			DF5311	EF			DF5254	A														**XJ6 F 600 DIVERSION**	13->16
600	**XJ6 N 600 DIVERSION**	•	09 -> 12	FD0205	TS	BT				FD0136	TS	BT			DF5311	EF			DF5254	A					F1873	A	R						MO067F	**XJ6 N 600 DIVERSION**	09->12
600	**XJ6 N 600 DIVERSION**	•	13 -> 16	FD0205	TS	BT				FD0172	TS	BT			DF5311	EF			DF5254	A														**XJ6 N 600 DIVERSION**	13->16
600	**XJ6 S 600 DIVERSION**	•	09 -> 12	FD0205	TS	BT				FD0136	TS	BT			DF5311	EF			DF5254	A					F1873	A	R						MO067F	**XJ6 S 600 DIVERSION**	09->12
600	**XJ6 S 600 DIVERSION**	•	13 -> 15	FD0205	TS	BT				FD0172	TS	BT			DF5311	EF			DF5254	A														**XJ6 S 600 DIVERSION**	13->15
600	**XT 600 4 VALVES**		84 -> 86	FD0062	BT					GF1167	std				DF5079	A									F1838	A	AC	CC	R	SR				**XT 600 4 VALVES**	84->86
600	**XT 600 4 VALVES**		87 -> 90	FD0097	BT					FD0090	SD	BD			DF5079	A			DF5002	A					F1838	A	AC	CC	R	SR				**XT 600 4 VALVES**	87->90
600	**XT E 600**		90 -> 94	FD0167	TS	BT				FD0124	TS	BT			DF5079	A			DF5002	A					F1838	A	AC	CC	R	SR			MO064F	**XT E 600**	90->94
600	**XT E 600**		95 -> 02	FD0167	TS	BT				FD0124	TS	BT			DF5078	A	AF		DF5002	A					F1838	A	AC	CC	R	SR			MO064F	**XT E 600**	95->02
600	**XT K 600**	•	91 -> 93	FD0167	TS	BT				FD0124	TS	BT			DF5078	A	AF		DF5002	A					F1838	A	AC	CC	R	SR				**XT K 600**	91->93
600	**XT Z 600 TENERE**		83 -> 84	FD0062	BT					GF1167	std				DF5079	A									F1838	A	AC	CC	R	SR				**XT Z 600 TENERE**	83->84
600	**XT Z 600 TENERE**		85 -> 87	FD0097	BT					GF1167	std				DF5079	A									F1838	A	AC	CC	R	SR			MO064F	**XT Z 600 TENERE**	85->87
600	**XT Z 600 TENERE**		88 -> 90	FD0097	BT					FD0090	SD	BD			DF5079	A			DF5002	A					F1838	A	AC	CC	R	SR			MO064F	**XT Z 600 TENERE**	88->90
600	**YFM 600 GRIZZLY**	•	02 -> 05	FD0078	SV	BV				FD0388	SV																						**YFM 600 GRIZZLY**	02->05
600	**YFM 600 GRIZZLY 4x4**	•	98 -> 01	FD0078	SV	BV				GF1197	std																						**YFM 600 GRIZZLY 4x4**	98->01
600	**YFM 600 GRIZZLY HUNTER EDITION**	•	01 ->	FD0078	SV	BV				GF1197	std																						**YFM 600 GRIZZLY HUNTER EDITION**	01->
600	**YFM 600 GRIZZLY HUNTING**	•	00 ->	FD0078	SV	BV				GF1197	std																						**YFM 600 GRIZZLY HUNTING**	00->
600	**YX 600 RADIAN**	•	86 -> 90	FD0068	TS	BT				GF1202	std																						**YX 600 RADIAN**	86->90
600	**YZ-F 600 R THUNDER CAT**		96 -> 04	FD0190	R01	B4R	SP	TS	BT	FD0068	TS	BT			DF5312	EF			DF5014	A					F2830	A	AC	CC					MO131F	**YZ-F 600 R THUNDER CAT**	96->04
600	**YZ-F 600 R6**	•	99 -> 02	FD0190	R01	B4R	SP	TS	BT	FD0259	TS	BT			DF5312	EF			DF5074	A					F1836	A	AC	CC	R	SR			MO067F	**YZ-F 600 R6**	99->02
600	**YZ-F 600 R6**	•	03 -> 04	FD0190	R01	B4R	SP	TS	BT	FD0172	TS	BT			DF5311	EF			DF5169	A					F1836	A	AC	CC	R	SR			MO142F	**YZ-F 600 R6**	03->04
600	**YZ-F 600 R6**	•	05	FD0190	R01	B4R	SP	TS	BT	FD0172	TS	BT			DF5310	EF			DF5169	A					F1836	A	AC	CC	R	SR			MO142F	**YZ-F 600 R6**	05
600	**YZ-F 600 R6**	•	06 -> 16	FD0190	R01	B4R	SP	TS	BT	FD0172	TS	BT			DF5310	EF			DF5169	A					F2874	A	AC	CC	R	SR	Q	QC		**YZ-F 600 R6**	06->16
600	**YZ-F 600 R6**	•	17 -> 20	FD0190	R01	B4R	SP	TS	BT	FD0412	TS	BT			DF5308	EF			DF5169	A					F2874	A	AC	CC	R	SR	Q	QC		**YZ-F 600 R6**	17->20
650	**KJ 650**	•	80 ->	FD0017	BT					GF1204	std																						**KJ 650**	80->
650	**XJ 650**	•	80 -> 84	FD0062	BT					GF1204	std														F2865	A	R						MO131F	**XJ 650**	80->84
650	**XJ 650 MAXIM**		80 -> 83	FD0066	BT					GF1202	std														F2865	A	R						MO131F	**XJ 650 MAXIM**	80->83
650	**XJ 650 MIDNIGHT**		81	FD0066	BT					GF1202	std														F2865	A	R						MO131F	**XJ 650 MIDNIGHT**	81
650	**XJ 650 SECA**	•	82	FD0017	BT					GF1204	std														F2865	A	R						MO064F	**XJ 650 SECA**	82
650	**XJ 650 SECA**	•	83	FD0062	BT					GF1204	std														F2865	A	R						MO064F	**XJ 650 SECA**	83
650	**XJ 650 TURBO**	•	83 ->	FD0062	BT					GF1204	std														F2865	A	R						MO064F	**XJ 650 TURBO**	83->

dfd **DOPPIO FRENO A DISCO** *twin disc / 2 disques de frein nécessaires / 2 discos de freno se requieren / 2 Bremsscheiben erforderlich*

FRENO ANTERIORE *front brake / frein avant / freno delantero / vorne Bremse*

FRENO POSTERIORE *rear brake / frein arrier / freno trasero / hinten Bremse*

FRENO A MANO *hand brake / frein à main / freno de mano / Handbremse*

DISCO ANTERIORE *front disc / disque avant / disco delantero / vorne Bremsscheiben*

FRENO POSTERIORE *rear brake / frein arrier / freno trasero / hinten Bremse*

DISCO MAGGIORATO *oversize disc / disque oversize /disco oversize / oversize Bremsscheiben*

SUPPORTO PINZA *bracket / pattes de déport / soporte de pinza / Bremssatelträger*

SERIE DISCHI FRIZIONE *clutch set / jeu d'embrayage / jeugo d'embrague / Kupplungsatz*

SERIE MOLLE / *clutch spring set / ressort d'embrayage / jeugo muelles d'embrague / Kupplungsatzfedern*

YAMAHA

cc	Modello / Model / Modeles / Modelo / Modell	dfd			Gamma / Range						Gamma / Range				Gamma Range				Gamma Range						Gamma / Range										Modello / Model / Modeles / Modelo / Modell	
650	**XS 650**	•	75 -> 76	FD0009	BT					GF1190	std	FTR													F1860	A	R						MO064F	**XS 650**	75->76
650	**XS 650**	•	77 -> 79	FD0017	BT					GF1190	std	FTR													F1860	A	R						MO052F	**XS 650**	77->79
650	**XS 650**	•	80 -> 81	FD0017	BT					GF1190	std	FTR													F1870	A	R						MO064F	**XS 650**	80->81
650	**XS 650 SE**		79 -> 80	FD0017	BT					FD0017	BT														F1870	A	R						MO064F	**XS 650 SE**	79->80
650	**XVS 650 A DRAG STAR CLASSIC**		98 -> 07	FD0183	TS	BT				GF1204	std				DF5224	AF									F2881	A	R						MO141F	**XVS 650 A DRAG STAR CLASSIC**	98->07
650	**XVS 650 DRAG STAR**		97 -> 04	FD0183	TS	BT				GF1204	std				DF5224	AF									F2881	A	R						MO141F	**XVS 650 DRAG STAR**	97->04
660	**MT-03 660**	•	06 -> 14	FD0205	TS	BT				FD0206	TS	BT			DF5311	EF			DF5170	A					F2853	A	AC	CC	R	SR					**MT-03 660**	06->14
660	**SZR 660**		95 -> 97	FD0093	R01	SP	TS	BT		FD0012	TS	BT			DF5306	EF									F1838	A	AC	CC	R	SR					**SZR 660**	95->97
660	**XT R 660**		04 -> 12	FD0216	SP	TS	BT			FD0206	X01	SD	BD						DF5014	A					F2853	A	AC	CC	R	SR					**XT R 660**	04->12
660	**XT R 660**		14	FD0216	SP	TS	BT			FD0206	X01	SD	BD												F2853	A	AC	CC	R	SR					**XT R 660**	14
660	**XT X 660**		04 -> 11	FD0221	B4R	SP	TS	BT		FD0206	X01	SD	BD						DF5014	A					F2853	A	AC	CC	R	SR					**XT X 660**	04->11
660	**XT X 660**		14	FD0221	B4R	SP	TS	BT		FD0206	X01	SD	BD												F2853	A	AC	CC	R	SR					**XT X 660**	14
660	**XT Z 660 TENERE**	•	91 -> 96	FD0167	TS	BT				FD0124	TS	BT			DF5078	A	AF		DF5002	A					F1838	A	AC	CC	R	SR				MO064F	**XT Z 660 TENERE**	91->96
660	**XT Z 660 TENERE**	•	08 -> 15	FD0186	X01	SD	BD			FD0206	X01	SD	BD						DF5014	A					F2853	A	AC	CC	R	SR					**XT Z 660 TENERE**	08->15
660	**YFM 660 GRIZZLY**	•	02 -> 09	FD0078	SV	BV				FD0388	SV																								**YFM 660 GRIZZLY**	02->09
660	**YFM 660 RAPTOR RN**	•	01 -> 05	FD0078	SV	BV				FD0078	SV	BV													F1838	A	AC	CC	R	SR					**YFM 660 RAPTOR RN**	01->05
660	**YXR 660 RHINO 4x4**	•	04 -> 09	FD0122 + FD0163	SD	BV				FD0426	SV	BV																							**YXR 660 RHINO 4x4**	04->09
690	**MTM 690 U XSR 700**	•	18 -> 20	FD0190	R01	B4R	SP	TS	BT	FD0172	TS	BT													F2890	A	AC	CC	R	SR				MO142F	**MTM 690 U XSR 700**	18->20
690	**MTM 690 XSR 700**	•	18 -> 20	FD0190	R01	B4R	SP	TS	BT	FD0172	TS	BT													F2890	A	AC	CC	R	SR				MO142F	**MTM 690 XSR 700**	18->20
690	**MTT 690 A TRACER (700)**	•	16 -> 19	FD0190	R01	B4R	SP	TS	BT	FD0172	TS	BT													F2890	A	AC	CC	R	SR				MO142F	**MTT 690 A TRACER (700)**	16->19
690	**XTZ 690 TENERE 700**	•	19 -> 20	FD0186	X01	SD	BD			FD0206	X01	SD	BD												F2890	A	AC	CC	R	SR				MO142F	**XTZ 690 TENERE 700**	19->20
700	**MT-07 700**	•	14 -> 20	FD0190	R01	B4R	SP	TS	BT	FD0172	TS	BT													F2890	A	AC	CC	R	SR				MO142F	**MT-07 700**	14->20
700	**MT-07 700 MOTO CAGE**	•	14 -> 18	FD0190	R01	B4R	SP	TS	BT	FD0172	TS	BT													F2890	A	AC	CC	R	SR				MO142F	**MT-07 700 MOTO CAGE**	14->18
700	**MT-07 700 SP**	•	18	FD0190	R01	B4R	SP	TS	BT	FD0172	TS	BT													F2890	A	AC	CC	R	SR				MO142F	**MT-07 700 SP**	18
700	**XSR 700**	•	16 -> 20	FD0190	R01	B4R	SP	TS	BT	FD0172	TS	BT													F2890	A	AC	CC	R	SR				MO142F	**XSR 700**	16->20
700	**YDS-7 700**		73 ->	GF1203	std					GF1190	std	FTR																							**YDS-7 700**	73->
700	**YFM 700 GRIZZLY (dx / right)**	•	07 -> 15	FD0429	SV					FD0430	SV																								**YFM 700 GRIZZLY (dx / right)**	07->15
700	**YFM 700 GRIZZLY (sx / left)**	•	07 -> 15	FD0427	SV					FD0428	SV																								**YFM 700 GRIZZLY (sx / left)**	07->15
700	**YFM 700 GRIZZLY FI (dx / right)**	•	07 -> 20	FD0429	SV					FD0430	SV																								**YFM 700 GRIZZLY FI (dx / right)**	07->20
700	**YFM 700 GRIZZLY FI (sx / left)**	•	07 -> 20	FD0427	SV					FD0428	SV																								**YFM 700 GRIZZLY FI (sx / left)**	07->20
700	**YFM 700 KODIAK 4WD / EPS (dx / right)**	•	16 -> 20	FD0429	SV																														**YFM 700 KODIAK 4WD / EPS (dx / right)**	16->20
700	**YFM 700 KODIAK 4WD / EPS (sx / left)**	•	16 -> 20	FD0427	SV																														**YFM 700 KODIAK 4WD / EPS (sx / left)**	16->20
700	**YFM 700 R RAPTOR**	•	06 -> 12	FD0122 + FD0163	SD	BV				FD0426	SV	BV													F1891	A	AC	CC	R	SR				MO087F	**YFM 700 R RAPTOR**	06->12
700	**YFM 700 R RAPTOR**	•	13 -> 19	FD0122 + FD0163	SD	BV				FD0304	BT	SE													F1891	A	AC	CC	R	SR				MO087F	**YFM 700 R RAPTOR**	13->19
700	**YFM 700 R RAPTOR SPECIAL EDITION**	•	13 -> 20	FD0122 + FD0163	SD	BV				FD0304	BT	SE													F1891	A	AC	CC	R	SR				MO087F	**YFM 700 R RAPTOR SPECIAL EDITION**	13->20
700	**YFM 700 RSEW / RSPX**	•	07 -> 12	FD0122 + FD0163	SD	BV				FD0426	SV	BV													F1891	A	AC	CC	R	SR				MO087F	**YFM 700 RSEW / RSPX**	07->12
700	**YXC 700 V1 EPS (dx / right)**	•	15 -> 17	FD0548	SV					FD0546	SV			FD0550SV																					**YXC 700 V1 EPS (dx / right)**	15->17
700	**YXC 700 V1 EPS (sx / left)**	•	15 -> 17	FD0549	SV					FD0547	SV																								**YXC 700 V1 EPS (sx / left)**	15->17
700	**YXE 700 WOLVERINE R SPEC WD/WP (dx / right)**	•	16 -> 19	FD0548	SV					FD0546	SV			FD0550SV																					**YXE 700 WOLVERINE R SPEC WD/WP (dx / right)**	16->19
700	**YXE 700 WOLVERINE R SPEC WD/WP (sx / left)**	•	16 -> 19	FD0549	SV					FD0547	SV																								**YXE 700 WOLVERINE R SPEC WD/WP (sx / left)**	16->19
700	**YXM 700 VIKING / VI / EPS (dx / right)**	•	14 -> 19	FD0548	SV					FD0546	SV			FD0550SV																					**YXM 700 VIKING / VI / EPS (dx / right)**	14->19
700	**YXM 700 VIKING / VI / EPS (sx / left)**	•	14 -> 19	FD0549	SV					FD0547	SV																								**YXM 700 VIKING / VI / EPS (sx / left)**	14->19
700	**YXR 700 F RHINO**	•	08 -> 14	FD0122 + FD0163	SD	BV				FD0304	BT	SE		FD0550SV																					**YXR 700 F RHINO**	08->14
750	**FZ 750**	•	85 -> 86	FD0068	TS	BT				FD0068	TS	BT													F1836	A	AC	CC	R	SR				MO067F	**FZ 750**	85->86
750	**FZ 750 GENESIS**	•	87 -> 88	FD0068	TS	BT				FD0068	TS	BT			DF5079	A			DF5079	A					F1873	A	R							MO067F	**FZ 750 GENESIS**	87->88
750	**FZ 750 GENESIS**	•	89 -> 92	FD0068	TS	BT				FD0068	TS	BT							DF5079	A					F1873	A	R							MO067F	**FZ 750 GENESIS**	89->92
750	**FZR 750 (OW01)**	•	89 -> 91	FD0129	B4R	SP	TS	BT		FD0068	TS	BT			DF5306	EF									F2813	A	AC	CC	R	SR				MO067F	**FZR 750 (OW01)**	89->91
750	**FZR 750 GENESIS**	•	87 ->	FD0177	BT					FD0068	TS	BT			DF5306	EF			DF5079	A					F1840	A	AC	CC	R	SR				MO067F	**FZR 750 GENESIS**	87->
750	**FZX 750**	•	88 ->	FD0068	TS	BT				FD0068	TS	BT													F1873	A	R							MO067F	**FZX 750**	88->
750	**TZR 750 W**	•	89 ->	FD0129	B4R	SP	TS	BT		FD0068	TS	BT																								**TZR 750 W**	89->
750	**XJ 750**	•	82 -> 84	FD0068	TS	BT				FD0068	TS	BT													F2865	A	R							MO064F	**XJ 750**	82->84
750	**XJ 750 SECA**	•	81 -> 83	FD0051	BT					GF1204	std														F2865	A	R							MO064F	**XJ 750 SECA**	81->83
750	**XS 750**	•	77 -> 79	FD0017	BT					FD0017	BT														F1865	A	R							MO064F	**XS 750**	77->79
750	**XS 750 SE**		79 -> 80	FD0066	BT					FD0017	BT														F1865	A	R							MO064F	**XS 750 SE**	79->80
750	**XTZ 750 SUPER TENERE**	•	89 -> 95	FD0163 + FD0122	SD	BD				FD0212	BT				DF5256	A			DF5008	A					F2865	A	R							MO067F	**XTZ 750 SUPER TENERE**	89->95
750	**XV 750 SE**		81 ->	FD0066	BT					GF1202	std														F2882	A	R							MO131F	**XV 750 SE**	81->
750	**XV 750 VIRAGO**	•	92 -> 93	FD0068	TS	BT				GF1202	std				DF5079	A									F2882	A	R							MO131F	**XV 750 VIRAGO**	92->93

dfd **DOPPIO FRENO A DISCO** *twin disc / 2 disques de frein nécessaires / 2 discos de freno se requieren / 2 Bremsscheiben erforderlich*

FRENO ANTERIORE *front brake / frein avant / freno delantero / vorne Bremse*

FRENO POSTERIORE *rear brake / frein arrier / freno trasero / hinten Bremse*

FRENO A MANO *hand brake / frein à main / freno de mano / Handbremse*

DISCO ANTERIORE *front disc / disque avant / disco delantero / vorne Bremsscheiben*

FRENO POSTERIORE *rear brake / frein arrier / freno trasero / hinten Bremse*

DISCO MAGGIORATO *oversize disc / disque oversize /disco oversize / oversize Bremsscheiben*

SUPPORTO PINZA *bracket / pattes de déport / soporte de pinza / Bremssatelträger*

SERIE DISCHI FRIZIONE *clutch set / jeu d'embrayage / jeugo d'embrague / Kupplungsatz*

SERIE MOLLE / *clutch spring set / ressort d'embrayage / jeugo muelles d'embrague / Kupplungsatzfedern*

YAMAHA

cc	Modello / Model / Modeles / Modelo / Modell	dfd			Gamma / Range						Gamma / Range						Gamma Range			Gamma Range						Gamma / Range								Modello / Model / Modeles / Modelo / Modell	
750	**XV 750 VIRAGO**	•	94 -> 97	FD0183	TS	BT				GF1204	std					DF5078	A	AF							F2882	A	R						MO131F	**XV 750 VIRAGO**	94->97
750	**YZ-F 750 R7 (OW02) race version**	•	99	FD0246	TS																													**YZ-F 750 R7 (OW02) race version**	99
750	**YZ-F 750 R7 (OW02) road version**	•	99 -> 00	FD0190	R01	B4R	SP	TS	BT	FD0261	TS	BT								DF5014	A				F1806	A	R								**YZ-F 750 R7 (OW02) road version**	99->00
750	**YZ-F 750 RR-SP**	•	93 -> 98	FD0201	BT					FD0068	TS	BT				DF5306	EF			DF5014	A				F2813	A	AC	CC	R	SR			MO067F	**YZ-F 750 RR-SP**	93->98
800	**FZ8 N 800**	•	11 -> 15	FD0190	R01	B4R	SP	TS	BT	FD0172	TS	BT				DF5310	EF			DF4088	A				F1893	A	R								**FZ8 N 800**	11->15
800	**FZ8 NA 800**	•	11 -> 15	FD0190	R01	B4R	SP	TS	BT	FD0172	TS	BT				DF5310	EF			DF4088	A				F1893	A	R								**FZ8 NA 800**	11->15
800	**FZ8 S 800 FAZER**	•	11 -> 15	FD0190	R01	B4R	SP	TS	BT	FD0172	TS	BT				DF5310	EF			DF4088	A				F1893	A	R								**FZ8 S 800 FAZER**	11->15
800	**FZ8 SA 800 FAZER**	•	11 -> 15	FD0190	R01	B4R	SP	TS	BT	FD0172	TS	BT				DF5310	EF			DF4088	A				F1893	A	R								**FZ8 SA 800 FAZER**	11->15
850	**MXT 850 NIKEN**	•	18	FD0190	R01	B4R	SP	TS	BT	FD0172	TS	BT																						**MXT 850 NIKEN**	18
850	**MXT 850 NIKEN GT**	•	19 -> 20	FD0190	R01	B4R	SP	TS	BT	FD0172	TS	BT																						**MXT 850 NIKEN GT**	19->20
850	**TDM 850**	•	91 -> 95	FD0104	TS	BT				FD0068	TS	BT								DF5014	A				F2865	A	R						MO067F	**TDM 850**	91->95
850	**TDM 850**	•	96 -> 98	FD0191	BT					FD0068	TS	BT								DF5014	A				F2813	A	AC	CC	R	SR			MO067F	**TDM 850**	96->98
850	**TDM 850**	•	99 -> 01	FD0191	BT					FD0068	TS	BT								DF5014	A				F2875	A	R						MO142F	**TDM 850**	99->01
850	**TRX 850**	•	96 -> 97	FD0221	R01	B4R	SP	TS	BT	FD0068	TS	BT								DF5014	A				F2813	A	AC	CC	R	SR			MO067F	**TRX 850**	96->97
850	**XS 850**	•	80	FD0017	BT					FD0017	BT														F1800	A	R						MO064F	**XS 850**	80
850	**YXF 850 WOLVERINE X2 (dx / right)**	•	19	FD0548	SV					FD0546	SV			FD0550SV																				**YXF 850 WOLVERINE X2 (dx / right)**	19
850	**YXF 850 WOLVERINE X2 (sx / left)**	•	19	FD0549	SV					FD0547	SV																							**YXF 850 WOLVERINE X2 (sx / left)**	19
850	**YXF 850 WOLVERINE X2 R SPEC (dx / right)**	•	19	FD0548	SV					FD0546	SV			FD0550SV																				**YXF 850 WOLVERINE X2 R SPEC (dx / right)**	19
850	**YXF 850 WOLVERINE X2 R SPEC (sx / left)**	•	19	FD0549	SV					FD0547	SV																							**YXF 850 WOLVERINE X2 R SPEC (sx / left)**	19
850	**YXF 850 WOLVERINE X4 / HUNTER (dx / right)**	•	18 -> 20	FD0548	SV					FD0546	SV			FD0550SV																				**YXF 850 WOLVERINE X4 / HUNTER (dx / right)**	18->20
850	**YXF 850 WOLVERINE X4 / HUNTER (sx / left)**	•	18 -> 20	FD0549	SV					FD0547	SV																							**YXF 850 WOLVERINE X4 / HUNTER (sx / left)**	18->20
900	**MT-09 900 (MTN 850)**	•	17 -> 20	FD0190	R01	B4R	SP	TS	BT	FD0172	TS	BT				DF5311	EF								F2888	A	R								**MT-09 900 (MTN 850)**	17->20
900	**MT-09 900 SP (MTN850)**	•	18	FD0190	R01	B4R	SP	TS	BT	FD0172	TS	BT				DF5311	EF								F2889	A	AC	CC	R	SR					**MT-09 900 SP (MTN850)**	18
900	**MT-09 900 STREET RALLY (850cc)**	•	14 -> 16	FD0190	R01	B4R	SP	TS	BT	FD0172	TS	BT				DF5311	EF								F2889	A	AC	CC	R	SR					**MT-09 900 STREET RALLY (850cc)**	14->16
900	**MT-09 900 TRACER (850cc)**	•	17 -> 18	FD0190	R01	B4R	SP	TS	BT	FD0172	TS	BT				DF5311	EF								F2889	A	AC	CC	R	SR					**MT-09 900 TRACER (850cc)**	17->18
900	**MT-09 900 TRACER (MTT850)**	•	19 -> 20	FD0190	R01	B4R	SP	TS	BT	FD0172	TS	BT				DF5311	EF								F2888	A	R								**MT-09 900 TRACER (MTT850)**	19->20
900	**MT-09 900 TRACER GT (MTT850)**	•	18	FD0190	R01	B4R	SP	TS	BT	FD0172	TS	BT				DF5311	EF								F2889	A	AC	CC	R	SR					**MT-09 900 TRACER GT (MTT850)**	18
900	**TDM 900**	•	02 -> 12	FD0190	R01	B4R	SP	TS	BT	FD0345	TS	BT				DF5312	EF			DF5014	A				F2875	A	R						MO087F	**TDM 900**	02->12
900	**TDM 900 ABS**	•	05 -> 10	FD0190	R01	B4R	SP	TS	BT	FD0345	TS	BT				DF5312	EF								F2875	A	R						MO087F	**TDM 900 ABS**	05->10
900	**XJ 900**	•	83 -> 90	FD0068	TS	BT				FD0068	TS	BT													F2865	A	R						MO099F	**XJ 900**	83->90
900	**XJ 900 F**	•	85 -> 90	FD0068	TS	BT				FD0068	TS	BT				DF5079	A								F2865	A	R						MO067F	**XJ 900 F**	85->90
900	**XJ 900 F**	•	91 -> 92	FD0068	TS	BT				FD0068	TS	BT													F2865	A	R						MO067F	**XJ 900 F**	91->92
900	**XJ S 900 DIVERSION**	•	95 -> 03	FD0183	TS	BT				FD0068	TS	BT								DF5079	A				F2865	A	R						MO067F	**XJ S 900 DIVERSION**	95->03
900	**XSR 900 (850)**	•	16 -> 20	FD0190	R01	B4R	SP	TS	BT	FD0172	TS	BT				DF5311	EF								F2888	A	R								**XSR 900 (850)**	16->20
950	**SCR 950**		17 -> 19	FD0183	TS	BT				FD0345	TS	BT													F2858	A	AC	CC	R	SR					**SCR 950**	17->19
950	**XV 950 BOLT**		14 -> 18	FD0183	TS	BT				FD0345	TS	BT													F2858	A	AC	CC	R	SR					**XV 950 BOLT**	14->18
950	**XV 950 BOLT C-SPEC**		15 -> 18	FD0183	TS	BT				FD0345	TS	BT													F2858	A	AC	CC	R	SR					**XV 950 BOLT C-SPEC**	15->18
950	**XV 950 BOLT R-SPEC**		14 -> 18	FD0183	TS	BT				FD0345	TS	BT													F2858	A	AC	CC	R	SR					**XV 950 BOLT R-SPEC**	14->18
950	**XV 950 R**		19 -> 20	FD0183	TS	BT				FD0345	TS	BT																						**XV 950 R**	19->20
950	**XVS 950 A MIDNIGHT STAR**		09 -> 12	FD0183	TS	BT				FD0345	TS	BT													F2858	A	AC	CC	R	SR					**XVS 950 A MIDNIGHT STAR**	09->12
1000	**FZ1 1000**	•	06 -> 12	FD0190	R01	B4R	SP	TS	BT	FD0172	TS	BT				DF5308	EF			DF5170	A				F2878	A	AC	CC	R	SR					**FZ1 1000**	06->12
1000	**FZ1 1000 FAZER**	•	06 -> 12	FD0190	R01	B4R	SP	TS	BT	FD0172	TS	BT				DF5308	EF			DF5170	A				F2878	A	AC	CC	R	SR					**FZ1 1000 FAZER**	06->12
1000	**FZR 1000 EX-UP**	•	91 -> 92	FD0176	TS	BT				FD0068	TS	BT				DF5306	EF			DF5079	A				F2817	A	AC	CC	R	SR			MO087F	**FZR 1000 EX-UP**	91->92
1000	**FZR 1000 EX-UP**	•	93	FD0176	TS	BT				FD0068	TS	BT				DF5306	EF			DF5079	A				F2823	A	AC	CC	R	SR			MO087F	**FZR 1000 EX-UP**	93
1000	**FZR 1000 GENESIS**	•	86 -> 89	FD0104	TS	BT				FD0068	TS	BT				DF5306	EF			DF5079	A				F1840	A	AC	CC	R	SR			MO067F	**FZR 1000 GENESIS**	86->89
1000	**FZR 1000 R**	•	94 -> 95	FD0201	BT					FD0068	TS	BT				DF5306	EF			DF5079	A				F2823	A	AC	CC	R	SR			MO087F	**FZR 1000 R**	94->95
1000	**FZR 1000 R - EX-UP**	•	89 -> 90	FD0191	BT					FD0068	TS	BT				DF5306	EF			DF5079	A				F2817	A	AC	CC	R	SR			MO087F	**FZR 1000 R - EX-UP**	89->90
1000	**FZS 1000 FAZER**	•	01 -> 05	FD0190	R01	B4R	SP	TS	BT	FD0341	BT					DF5312	EF			DF5079	A				F1811	A	R						MO087F	**FZS 1000 FAZER**	01->05
1000	**GTS 1000**		93 -> 96	FD0200	BT					FD0068	TS	BT								DF5078	A				F2823	A	AC	CC	R	SR			MO087F	**GTS 1000**	93->96
1000	**GTS 1000**		97 -> 99	FD0200	BT					FD0068	TS	BT								DF5078	A													**GTS 1000**	97->99
1000	**MT-10 1000**	•	16 -> 20	FD0190	R01	B4R	SP	TS	BT	FD0172	TS	BT				DF5308	EF			DF5169	A				F2891	A	AC	CC	R	SR	Q	QC			**MT-10 1000**	16->20
1000	**MT-10 1000 SP**	•	17 -> 19	FD0190	R01	B4R	SP	TS	BT	FD0172	TS	BT													F2891	A	AC	CC	R	SR	Q	QC			**MT-10 1000 SP**	17->19
1000	**XV 1000 SE MIDNIGHT SPECIAL**		83 ->	FD0051	BT					GF1204	std																							**XV 1000 SE MIDNIGHT SPECIAL**	83->
1000	**XV 1000 SE VIRAGO**	•	88	FD0068	TS	BT				GF1204	std					DF5079	A																	**XV 1000 SE VIRAGO**	88
1000	**XV 1000 TR 1**	•	81	FD0017	BT					GF1204	std														F2882	A	R						MO064F	**XV 1000 TR 1**	81
1000	**XV 1000 VIRAGO**	•	86	FD0068	TS	BT				GF1204	std														F2882	A	R						MO064F	**XV 1000 VIRAGO**	86
1000	**YXZ 1000 R (all models)**	•	16 -> 20	FD0564	SV					FD0565	SV																							**YXZ 1000 R (all models)**	16->20

dfd **DOPPIO FRENO A DISCO** *twin disc / 2 disques de frein nécessaires / 2 discos de freno se requieren / 2 Bremsscheiben erforderlich*

FRENO ANTERIORE *front brake / frein avant / freno delantero / vorne Bremse*

FRENO POSTERIORE *rear brake / frein arrier / freno trasero / hinten Bremse*

FRENO A MANO *hand brake / frein à main / freno de mano / Handbremse*

DISCO ANTERIORE *front disc / disque avant / disco delantero / vorne Bremsscheiben*

FRENO POSTERIORE *rear brake / frein arrier / freno trasero / hinten Bremse*

DISCO MAGGIORATO *oversize disc / disque oversize /disco oversize / oversize Bremsscheiben*

SUPPORTO PINZA *bracket / pattes de déport / soporte de pinza / Bremssatelträger*

SERIE DISCHI FRIZIONE *clutch set / jeu d'embrayage / jeugo d'embrague / Kupplungsatz*

SERIE MOLLE / *clutch spring set / ressort d'embrayage / jeugo muelles d'embrague / Kupplungsatzfedern*

YAMAHA

cc	Modello / Model / Modeles / Modelo / Modell	dfd		Gamma / Range						Gamma / Range					Gamma Range				Gamma Range					Gamma / Range										Modello / Model / Modeles / Modelo / Modell	
1000	**YZ-F 1000 R THUNDER ACE**	•	96 -> 01	FD0190	R01	B4R	SP	TS	BT	FD0068	TS	BT			DF5312	EF			DF5014	A					F2823	A	AC	CC	R	SR				MO087F	**YZ-F 1000 R THUNDER ACE**	96->01
1000	**YZ-F 1000 R1**	•	98	FD0190	R01	B4R	SP	TS	BT	FD0261	TS	BT			DF5312	EF			DF5014	A					F2872	A	AC	CC	R	SR					**YZ-F 1000 R1**	98
1000	**YZ-F 1000 R1**	•	99 -> 01	FD0190	R01	B4R	SP	TS	BT	FD0261	TS	BT			DF5312	EF			DF5014	A					F2843	A	AC	CC	R	SR					**YZ-F 1000 R1**	99->01
1000	**YZ-F 1000 R1**	•	02 -> 03	FD0190	R01	B4R	SP	TS	BT	FD0259	TS	BT			DF5312	EF			DF5074	A					F2843	A	AC	CC	R	SR					**YZ-F 1000 R1**	02->03
1000	**YZ-F 1000 R1**	•	04 -> 06	FD0190	R01	B4R	SP	TS	BT	FD0172	TS	BT			DF5308	EF			DF5169	A					F2878	A	AC	CC	R	SR					**YZ-F 1000 R1**	04->06
1000	**YZ-F 1000 R1**	•	07 -> 08	FD0407	R01	B4R	SP	TS		FD0172	TS	BT			DF5310	EF			DF5169	A					F2877	A	AC	CC	R	SR	Q	QC			**YZ-F 1000 R1**	07->08
1000	**YZ-F 1000 R1**	•	09 -> 14	FD0407	R01	B4R	SP	TS		FD0172	TS	BT			DF5310	EF			DF5169	A					F2879	A	AC	CC	R	SR	Q	QC			**YZ-F 1000 R1**	09->14
1000	**YZ-F 1000 R1**	•	15 -> 20	FD0190	R01	B4R	SP	TS	BT	FD0412	TS	BT			DF5308	EF			DF5169	A					F2891	A	AC	CC	R	SR	Q	QC			**YZ-F 1000 R1**	15->20
1000	**YZ-F 1000 R1M**	•	15 -> 20	FD0190	R01	B4R	SP	TS	BT	FD0412	TS	BT			DF5308	EF			DF5169	A					F2891	A	AC	CC	R	SR	Q	QC			**YZ-F 1000 R1M**	15->20
1000	**YZ-F 1000 R1S**	•	16	FD0190	R01	B4R	SP	TS	BT	FD0412	TS	BT																							**YZ-F 1000 R1S**	16
1100	**BT 1100 BULLDOG**	•	02 -> 06	FD0190	R01	B4R	SP	TS	BT	FD0068	TS	BT			DF5312	EF			DF5079	A					F2882	A	R								**BT 1100 BULLDOG**	02->06
1100	**FJ 1100 J**	•	84 -> 85	FD0068	TS	BT				FD0068	TS	BT			DF5078	A	AF		DF5078	A					F1875	A	R								**FJ 1100 J**	84->85
1100	**XS 1100**	•	78 -> 80	FD0017	BT					FD0017	BT														F1862	A	R							MO064F	**XS 1100**	78->80
1100	**XS 1100 S**	•	81 ->	FD0051	BT					FD0017	BT														F1862	A	R							MO064F	**XS 1100 S**	81->
1100	**XV 1100 VIRAGO**	•	86 -> 93	FD0068	TS	BT				GF1204	std				DF5079	A									F2882	A	R								**XV 1100 VIRAGO**	86->93
1100	**XV 1100 VIRAGO**	•	94 -> 98	FD0183	TS	BT				GF1204	std				DF5078	A	AF								F2882	A	R								**XV 1100 VIRAGO**	94->98
1100	**XV 1100 VIRAGO**	•	99 -> 00	FD0205	TS	BT				FD0068	TS	BT			DF5224	AF			DF5078	A					F2882	A	R								**XV 1100 VIRAGO**	99->00
1100	**XVS 1100 A DRAG STAR CLASSIC**	•	00 -> 06	FD0205	TS	BT				FD0068	TS	BT			DF5224	AF			DF5078	A					F2882	A	R								**XVS 1100 A DRAG STAR CLASSIC**	00->06
1100	**XVS 1100 DRAG STAR**	•	99 -> 04	FD0205	TS	BT				FD0068	TS	BT			DF5224	AF			DF5078	A					F2882	A	R								**XVS 1100 DRAG STAR**	99->04
1200	**1200 VENTURE**	•	84 ->	FD0068	TS	BT				FD0068	TS	BT																							**1200 VENTURE**	84->
1200	**1200 VENTURE ROYALE**	•	87 ->	FD0068	TS	BT				FD0068	TS	BT																							**1200 VENTURE ROYALE**	87->
1200	**FJ 1200**	•	86 -> 87	FD0068	TS	BT				FD0068	TS	BT			DF5078	A	AF		DF5078	A					F1875	A	R								**FJ 1200**	86->87
1200	**FJ 1200**	•	88	FD0177	BT					FD0068	TS	BT							DF5078	A					F1875	A	R								**FJ 1200**	88
1200	**FJ 1200**	•	89 -> 91	FD0104	TS	BT				FD0068	TS	BT							DF5078	A					F1875	A	R								**FJ 1200**	89->91
1200	**FJ 1200 ABS**	•	91 -> 95	FD0177	BT					FD0068	TS	BT							DF5078	A					F1875	A	R								**FJ 1200 ABS**	91->95
1200	**IT 1200**		87 ->	FD0089	SD																													**IT 1200**	87->
1200	**V-MAX 1200 (YMX 12N)**	•	91 -> 92	FD0068	TS	BT				FD0068	TS	BT			DF5078	A	AF		DF5078	A					F1817	A	R								**V-MAX 1200 (YMX 12N)**	91->92
1200	**V-MAX 1200 (YMX 12N)**	•	93 -> 03	FD0191	BT					FD0068	TS	BT			DF5312	EF			DF5078	A					F1817	A	R								**V-MAX 1200 (YMX 12N)**	93->03
1200	**XJR 1200**	•	94	FD0177	BT					FD0068	TS	BT																							**XJR 1200**	94
1200	**XJR 1200**	•	95 -> 97	FD0104	TS	BT				FD0068	TS	BT			DF5306	EF			DF5079	A					F1875	A	R								**XJR 1200**	95->97
1200	**XJR 1200**	•	98	FD0177	BT					FD0068	TS	BT			DF5306	EF			DF5079	A					F1875	A	R								**XJR 1200**	98
1200	**XT 1200 Z SUPER TENERE**	•	10 -> 20	FD0190	R01	B4R	SP	TS	BT	FD0345	TS	BT			DF5310	EF			DF5078	A					F1877	A	AC	CC	R	SR					**XT 1200 Z SUPER TENERE**	10->20
1200	**XT 1200 ZE SUPER TENERE**	•	14 -> 19	FD0190	R01	B4R	SP	TS	BT	FD0345	TS	BT			DF5310	EF			DF5078	A					F1877	A	AC	CC	R	SR					**XT 1200 ZE SUPER TENERE**	14->19
1200	**XVZ 1200 12 TD**	•	88 ->	FD0068	TS	BT				FD0068	TS	BT			DF5224	AF									F1817	A	R								**XVZ 1200 12 TD**	88->
1300	**1300 STRYKER**	•	11	FD0183	TS	BT				FD0345	TS	BT																							**1300 STRYKER**	11
1300	**FJR 1300 A**	•	13 -> 20	FD0264	TS	BT				FD0345	TS	BT			DF5312	EF			DF5078	A					F1877	A	AC	CC	R	SR					**FJR 1300 A**	13->20
1300	**FJR 1300 ABS**	•	03 -> 05	FD0190	R01	B4R	SP	TS	BT	FD0345	TS	BT							DF5078	A					F1877	A	AC	CC	R	SR					**FJR 1300 ABS**	03->05
1300	**FJR 1300 ABS**	•	06 -> 12	FD0264	TS	BT				FD0345	TS	BT													F1877	A	AC	CC	R	SR					**FJR 1300 ABS**	06->12
1300	**FJR 1300 AE**	•	16 -> 19	FD0264	TS	BT				FD0345	TS	BT													F1877	A	AC	CC	R	SR					**FJR 1300 AE**	16->19
1300	**FJR 1300 AS**	•	13 -> 19	FD0264	TS	BT				FD0345	TS	BT													F1877	A	AC	CC	R	SR					**FJR 1300 AS**	13->19
1300	**XJR 1300**	•	99 -> 01	FD0190	R01	B4R	SP	TS	BT	FD0068	TS	BT			DF5312	EF			DF5079	A					F1875	A	R								**XJR 1300**	99->01
1300	**XJR 1300**	•	02 -> 11	FD0190	R01	B4R	SP	TS	BT	FD0341	BT				DF5312	EF			DF5079	A					F1875	A	R								**XJR 1300**	02->11
1300	**XJR 1300 RACER**	•	15 -> 19	FD0190	R01	B4R	SP	TS	BT	FD0341	BT																							**XJR 1300 RACER**	15->19
1300	**XJR 1300 SP**	•	01	FD0190	R01	B4R	SP	TS	BT	FD0068	TS	BT			DF5312	EF			DF5079	A					F1875	A	R								**XJR 1300 SP**	01
1300	**XV 1300 AH/ATH ROYAL STAR**	•	96 ->	FD0177	BT					FD0104	TS	BT																							**XV 1300 AH/ATH ROYAL STAR**	96->
1300	**XVS 1300 A MIDNIGHT STAR**	•	07 -> 11	FD0205	TS	BT				FD0345	TS	BT			DF5224	AF									F2858	A	AC	CC	R	SR					**XVS 1300 A MIDNIGHT STAR**	07->11
1300	**XVS 1300 A MIDNIGHT STAR**	•	12 -> 16	FD0205	TS	BT				FD0345	TS	BT													F2858	A	AC	CC	R	SR					**XVS 1300 A MIDNIGHT STAR**	12->16
1300	**XVS 1300 CUSTOM**	•	14 -> 16	FD0205	TS	BT				FD0345	TS	BT													F2858	A	AC	CC	R	SR					**XVS 1300 CUSTOM**	14->16
1300	**XVS 1300 STRYKER**	•	11 ->	FD0183	TS	BT				FD0345	TS	BT																							**XVS 1300 STRYKER**	11->
1300	**XVZ 1300 ROYAL STAR**	•	96 -> 00	FD0104	TS	BT				FD0104	TS	BT			DF5224	AF									F1817	A	R								**XVZ 1300 ROYAL STAR**	96->00
1300	**XVZ 1300 TD**	•	89 -> 90	FD0104	TS	BT				FD0104	TS	BT													F1817	A	R								**XVZ 1300 TD**	89->90
1300	**XVZ 1300 TF ROYAL STAR VENTURE**	•	00	FD0183	TS	BT				FD0104	TS	BT			DF5224	AF									F1817	A	R								**XVZ 1300 TF ROYAL STAR VENTURE**	00
1600	**XV 1600 ROAD STAR SILVERADO**	•	99 -> 02	FD0183	TS	BT				FD0104	TS	BT			DF5224	AF									F1805	A	R								**XV 1600 ROAD STAR SILVERADO**	99->02
1600	**XV 1600 WILD STAR SILVERADO**	•	99 -> 04	FD0183	TS	BT				FD0104	TS	BT			DF5224	AF									F1805	A	R								**XV 1600 WILD STAR SILVERADO**	99->04
1670	**MT-01 1670**	•	05 -> 06	FD0190	R01	B4R	SP	TS	BT	FD0406	BT	SE							DF5079	A					F2851	A	AC	CC	R	SR					**MT-01 1670**	05->06
1670	**MT-01 1670**	•	07 -> 16	FD0407	R01	B4R	SP	TS		FD0406	BT	SE							DF5079	A					F2851	A	AC	CC	R	SR					**MT-01 1670**	07->16
1670	**MT-01S 1670**	•	09	FD0407	R01	B4R	SP	TS		FD0406	BT	SE													F2851	A	AC	CC	R	SR					**MT-01S 1670**	09

dfd **DOPPIO FRENO A DISCO** *twin disc / 2 disques de frein nécessaires / 2 discos de freno se requieren / 2 Bremsscheiben erforderlich*

FRENO ANTERIORE *front brake / frein avant / freno delantero / vorne Bremse*

FRENO POSTERIORE *rear brake / frein arrier / freno trasero / hinten Bremse*

FRENO A MANO *hand brake / frein à main / freno de mano / Handbremse*

DISCO ANTERIORE *front disc / disque avant / disco delantero / vorne Bremsscheiben*

FRENO POSTERIORE *rear brake / frein arrier / freno trasero / hinten Bremse*

DISCO MAGGIORATO *oversize disc / disque oversize /disco oversize / oversize Bremsscheiben*

SUPPORTO PINZA *bracket / pattes de déport / soporte de pinza / Bremssatelträger*

SERIE DISCHI FRIZIONE *clutch set / jeu d'embrayage / jeugo d'embrague / Kupplungsatz*

SERIE MOLLE / *clutch spring set / ressort d'embrayage / jeugo muelles d'embrague / Kupplungsatzfedern*

YAMAHA

cc	Modello / Model / Modeles / Modelo / Modell	dfd			Gamma / Range						Gamma / Range					Gamma Range		Gamma Range				Gamma / Range									Modello / Model / Modeles / Modelo / Modell	
1670	**XV 1670 ROYALS STAR WARRIOR**	•	02 -> 07	FD0190	R01	B4R	SP	TS	BT	FD0345	TS	BT				DF5224	AF								F1805	A	R						**XV 1670 ROYALS STAR WARRIOR**	02->07
1700	**V MAX 1700**	•	09 -> 18	FD0407	R01	B4R	SP	TS		FD0345	TS	BT													F2859	A	R						**V MAX 1700**	09->18
1700	**XV 1700 PC ROAD STAR WARRIOR**	•	03 -> 05	FD0190	R01	B4R	SP	TS	BT	FD0345	TS	BT				DF5224	AF								F1880	A	R						**XV 1700 PC ROAD STAR WARRIOR**	03->05
1700	**XV 1700 ROAD STAR WARRIOR**	•	02	FD0190	R01	B4R	SP	TS	BT	FD0104	TS	BT				DF5311	EF								F1880	A	R						**XV 1700 ROAD STAR WARRIOR**	02
1700	**XV 1700 WARRIOR**	•	03 -> 04	FD0190	R01	B4R	SP	TS	BT	FD0345	TS	BT				DF5224	AF			DF5078	A				F1880	A	R						**XV 1700 WARRIOR**	03->04
1900	**XV 1900 A MIDNIGHT STAR**	•	06 -> 12	FD0190	R01	B4R	SP	TS	BT	FD0345	TS	BT				DF5224	AF								F2852	A	AC	CC	R	SR			**XV 1900 A MIDNIGHT STAR**	06->12

YAMAHA SNOWMOBILE

cc	Modello / Model / Modeles / Modelo / Modell	dfd			Gamma / Range						Gamma / Range					Gamma Range		Gamma Range				Gamma / Range									Modello / Model / Modeles / Modelo / Modell	
	EXCEL V		79 -> 80	FD0278	SV	BV																									**EXCEL V**	79->80
	EXCITER		76 ->	FD0278	SV	BV																									**EXCITER**	76->
	GPX all models		74 -> 75	FD0278	SV	BV																									**GPX all models**	74->75
	OVATION		89 -> 93	FD0278	SV	BV																									**OVATION**	89->93
	PHAZER		84 -> 93	FD0278	SV	BV																									**PHAZER**	84->93
	SNO-SCOOT		89 -> 91	FD0278	SV	BV																									**SNO-SCOOT**	89->91
	SPV		80 -> 91	FD0278	SV	BV																									**SPV**	80->91
	SSR		78	FD0278	SV	BV																									**SSR**	78
	V-MAX		83 -> 91	FD0278	SV	BV																									**V-MAX**	83->91
	XL-V		85 -> 90	FD0278	SV	BV																									**XL-V**	85->90
440	**SS 440**		80 -> 83	FD0278	SV	BV																									**SS 440**	80->83
540	**VK 540**		89 -> 91	FD0278	SV	BV																									**VK 540**	89->91

ZANELLA

cc	Modello / Model / Modeles / Modelo / Modell	dfd			Gamma / Range						Gamma / Range					Gamma Range		Gamma Range				Gamma / Range									Modello / Model / Modeles / Modelo / Modell	
50	**RACING MOPED 50**		92 ->	FD0012	B4R	TS	BT																									**RACING MOPED 50**	92->
125	**PATAGONIA 125**		92 ->	FD0113	BT																											**PATAGONIA 125**	92->
125	**RZA 125**		92 ->	FD0012	B4R	TS	BT																									**RZA 125**	92->

ZERO

cc	Modello / Model / Modeles / Modelo / Modell	dfd			Gamma / Range						Gamma / Range					Gamma Range		Gamma Range				Gamma / Range									Modello / Model / Modeles / Modelo / Modell	
elect	**DS ZF 11.4**		13	FD0193	X01	SD	BD			FD0349	X01	SD	BD																			**DS ZF 11.4**	13
elect	**DS ZF 11.4**		14	FD0193	X01	SD	BD			FD0206	X01	SD	BD																			**DS ZF 11.4**	14
elect	**DS ZF 12.5**		15 ->	FD0216	SP	TS	BT			FD0206	X01	SD	BD																			**DS ZF 12.5**	15->
elect	**DS ZF 6.0**		10 -> 13	FD0219	SE	BE	BA			FD0085	BD																					**DS ZF 6.0**	10->13
elect	**DS ZF 8.5**		13	FD0193	X01	SD	BD			FD0349	X01	SD	BD																			**DS ZF 8.5**	13
elect	**DS ZF 8.5**		14	FD0193	X01	SD	BD			FD0206	X01	SD	BD																			**DS ZF 8.5**	14
elect	**DS ZF 9.0**		10 -> 12	FD0219	SE	BE	BA			FD0085	BD																					**DS ZF 9.0**	10->12
elect	**DS ZF 9.4**		15 ->	FD0216	SP	TS	BT			FD0206	X01	SD	BD																			**DS ZF 9.4**	15->
elect	**FX ZF 2.7**		13	FD0193	X01	SD	BD			FD0349	X01	SD	BD																			**FX ZF 2.7**	13
elect	**FX ZF 2.7**		14	FD0193	X01	SD	BD			FD0206	X01	SD	BD																			**FX ZF 2.7**	14
elect	**FX ZF 2.7**		15 ->	FD0186	X01	SD	BD			FD0206	X01	SD	BD																			**FX ZF 2.7**	15->
elect	**FX ZF 2.8**		13	FD0193	X01	SD	BD			FD0349	X01	SD	BD																			**FX ZF 2.8**	13
elect	**FX ZF 2.8**		14	FD0193	X01	SD	BD			FD0206	X01	SD	BD																			**FX ZF 2.8**	14
elect	**FX ZF 2.8**		15 ->	FD0186	X01	SD	BD			FD0206	X01	SD	BD																			**FX ZF 2.8**	15->
elect	**MX**		10 -> 12	FD0219	SE	BE	BA			FD0085	BD																					**MX**	10->12
elect	**MX ZF 2.8**		13	FD0193	X01	SD	BD			FD0349	X01	SD	BD																			**MX ZF 2.8**	13
elect	**MX ZX 5.7**		13	FD0193	X01	SD	BD			FD0349	X01	SD	BD																			**MX ZX 5.7**	13
elect	**S ZF 11.4**		13	FD0193	X01	SD	BD			FD0349	X01	SD	BD																			**S ZF 11.4**	13
elect	**S ZF 11.4**		14	FD0193	X01	SD	BD			FD0206	X01	SD	BD																			**S ZF 11.4**	14
elect	**S ZF 12.5**		15 ->	FD0216	SP	TS	BT			FD0206	X01	SD	BD																			**S ZF 12.5**	15->
elect	**S ZF 6.0**		10 -> 12	FD0219	SE	BE	BA			FD0085	BD																					**S ZF 6.0**	10->12

dfd **DOPPIO FRENO A DISCO** *twin disc / 2 disques de frein nécessaires / 2 discos de freno se requieren / 2 Bremsscheiben erforderlich*

FRENO ANTERIORE *front brake / frein avant / freno delantero / vorne Bremse*

FRENO POSTERIORE *rear brake / frein arrier / freno trasero / hinten Bremse*

FRENO A MANO *hand brake / frein à main / freno de mano / Handbremse*

DISCO ANTERIORE *front disc / disque avant / disco delantero / vorne Bremsscheiben*

FRENO POSTERIORE *rear brake / frein arrier / freno trasero / hinten Bremse*

DISCO MAGGIORATO *oversize disc / disque oversize /disco oversize / oversize Bremsscheiben*

SUPPORTO PINZA *bracket / pattes de déport / soporte de pinza / Bremssatelträger*

SERIE DISCHI FRIZIONE *clutch set / jeu d'embrayage / jeugo d'embrague / Kupplungsatz*

SERIE MOLLE / *clutch spring set / ressort d'embrayage / jeugo muelles d'embrague / Kupplungsatzfedern*

ZERO

cc	Modello / Model / Modeles / Modelo / Modell	dfd			Gamma / Range						Gamma / Range					Gamma Range		Gamma Range				Gamma / Range		Modello / Model / Modeles / Modelo / Modell	
elect	**S ZF 8.5**		13	FD0193	X01	SD	BD			FD0349	X01	SD	BD											**S ZF 8.5**	13
elect	**S ZF 8.5**		14	FD0193	X01	SD	BD			FD0206	X01	SD	BD											**S ZF 8.5**	14
elect	**S ZF 9.4**		15 ->	FD0216	SP	TS	BT			FD0206	X01	SD	BD											**S ZF 9.4**	15->
elect	**SR ZF 11.4**		14	FD0193	X01	SD	BD			FD0206	X01	SD	BD											**SR ZF 11.4**	14
elect	**SR ZF 12.5**		15 ->	FD0216	SP	TS	BT			FD0206	X01	SD	BD											**SR ZF 12.5**	15->
elect	**X**		10 -> 12	FD0219	SE	BE	BA			FD0085	BD													**X**	10-> 12
elect	**XU**		11 -> 12	FD0219	SE	BE	BA			FD0085	BD													**XU**	11-> 12
elect	**XU ZF 2.8**		13	FD0193	X01	SD	BD			FD0349	X01	SD	BD											**XU ZF 2.8**	13
elect	**XU ZF 5.7**		13	FD0193	X01	SD	BD			FD0349	X01	SD	BD											**XU ZF 5.7**	13

ZUNDAPP

cc	Modello / Model / Modeles / Modelo / Modell	dfd			Gamma / Range						Gamma / Range					Gamma Range		Gamma Range				Gamma / Range		Modello / Model / Modeles / Modelo / Modell	
50	**50 ZUNDAPP 3 VELOCITA**			GF1295	std					GF1295	std													**50 ZUNDAPP 3 VELOCITA**	
50	**KS 50 SPORT**			FD0031	BT					GF1084	std	FTR												**KS 50 SPORT**	
50	**KS 50 SUPER SPORT**			FD0031	BT					GF1084	std	FTR												**KS 50 SUPER SPORT**	
80	**K 80**		80 ->	FD0028	BT																			**K 80**	80->
80	**KS 80**		80 ->	FD0028	BT																			**KS 80**	80->
80	**KS 80 SUPER**		80 ->	FD0012	B4R	TS	BT																	**KS 80 SUPER**	80->
80	**KS 80 TOURING K**		82 ->	FD0074	BD	BA																		**KS 80 TOURING K**	82->
80	**KS 80 TOURING L**		82 ->	FD0074	BD	BA																		**KS 80 TOURING L**	82->
100	**KS 100**			FD0031	BT					GF1084	std	FTR												**KS 100**	
125	**KS 125**		80 -> 81	FD0028	BT																			**KS 125**	80-> 81
125	**KS 125**		82 ->	FD0013	SP	BT																		**KS 125**	82->
175	**KS 175**		82 ->	FD0013	SP	BT																		**KS 175**	82->
429	**SUPER COMBINETTE 429**			GF1088	std					GF1088	std													**SUPER COMBINETTE 429**	
433	**SUPER COMBINETTE 433**			GF1088	std					GF1088	std													**SUPER COMBINETTE 433**	
435	**FALCONETTE 435**			GF1088	std					GF1088	std													**FALCONETTE 435**	
500	**KS 50 500**			GF1088	std					GF1088	std													**KS 50 500**	
500	**KS 75 500**			GF1088	std					GF1088	std													**KS 75 500**	

ZWEIRAD ROTH

cc	Modello / Model / Modeles / Modelo / Modell	dfd			Gamma / Range						Gamma / Range					Gamma Range		Gamma Range				Gamma / Range		Modello / Model / Modeles / Modelo / Modell	
50	**REBEL 50 SPORT**			FD0031	BT																			**REBEL 50 SPORT**	
80	**REBEL 80 SPORT**			FD0031	BT																			**REBEL 80 SPORT**	

dfd **DOPPIO FRENO A DISCO** *twin disc / 2 disques de frein nécessaires / 2 discos de freno se requieren / 2 Bremsscheiben erforderlich*

FRENO ANTERIORE *front brake / frein avant / freno delantero / vorne Bremse*

FRENO POSTERIORE *rear brake / frein arrier / freno trasero / hinten Bremse*

FRENO A MANO *hand brake / frein à main / freno de mano / Handbremse*

DISCO ANTERIORE *front disc / disque avant / disco delantero / vorne Bremsscheiben*

FRENO POSTERIORE *rear brake / frein arrier / freno trasero / hinten Bremse*

DISCO MAGGIORATO *oversize disc / disque oversize /disco oversize / oversize Bremsscheiben*

SUPPORTO PINZA *bracket / pattes de déport / soporte de pinza / Bremssattelträger*

SERIE DISCHI FRIZIONE *clutch set / jeu d'embrayage / jeugo d'embrague / Kupplungsatz*

SERIE MOLLE / *clutch spring set / ressort d'embrayage / jeugo muelles d'embrague / Kupplungsatzfedern*

FEDERICO VACCARI - LE BRUTTE PIEGHE

ANALITICO GENERALE SCOOTER
SCOOTER APPLICATIONS BY MAKE AND MODEL

ANALITICO SCOOTER PER MARCA E MODELLO

SCOOTER APPLICATIONS BY MAKE AND MODEL
APPLICATIONS SCOOTERS PAR MARQUES ET MODELES
RELACION SCOOTER POR MARCA Y MODELO
ROLLERVERWENDUNGSLISTE NACH HERSTELLER UND MODELL

ADLY

cc	Modello / Model / Modeles / Modelo / Modell	dfd		Gamma / Range				Gamma / Range							Gamma Range							Modello / Model / Modeles / Modelo / Modell	
50	**JET 50**		96 ->	FD0175	BA			GF1200	std	FTR	PRO												**JET 50**	96 ->
50	**PANTHER 50**		01 ->	FD0226	BA																		**PANTHER 50**	01 ->
50	**PISTA - TWIN LIGHT 50**		96 ->	FD0175	BA			GF1200	std	FTR	PRO												**PISTA - TWIN LIGHT 50**	96 ->
50	**SILVER FOX 50**		00 -> 05	FD0175	BA			GF1200	std	FTR	PRO												**SILVER FOX 50**	00 -> 05
50	**SILVER FOX 50**		06 ->	FD0226	BA			GF1200	std	FTR	PRO												**SILVER FOX 50**	06 ->
50	**THUNDERBIKE 50**		97 ->	FD0226	BA																		**THUNDERBIKE 50**	97 ->
100	**CAT 100**		01 ->	FD0175	BA																		**CAT 100**	01 ->
100	**JET 100**		96 ->	FD0175	BA			GF1200	std	FTR	PRO												**JET 100**	96 ->
100	**PANTHER 100**		01 ->	FD0226	BA																		**PANTHER 100**	01 ->
100	**RS 100 SUPER SONIC**		01 ->	FD0226	BA																		**RS 100 SUPER SONIC**	01 ->
100	**SILVER FOX 100**		00 -> 05	FD0175	BA																		**SILVER FOX 100**	00 -> 05
100	**SILVER FOX 100**		06 ->	FD0226	BA			GF1200	std	FTR	PRO												**SILVER FOX 100**	06 ->
100	**THUNDERBIKE 100**		01 ->	FD0226	BA			FD0226	BA														**THUNDERBIKE 100**	01 ->
125	**CAT 125**		01 ->	FD0175	BA																		**CAT 125**	01 ->
125	**THUNDERBIKE 125**		01 ->	FD0226	BA			FD0226	BA														**THUNDERBIKE 125**	01 ->

APRILIA

cc	Modello / Model / Modeles / Modelo / Modell	dfd		Gamma / Range				Gamma / Range							Gamma Range							Modello / Model / Modeles / Modelo / Modell	
50	**AMICO 50**		90 -> 91	GF0255	std	PRO		GF0255	std	PRO										G0683		**AMICO 50**	90 -> 91
50	**AMICO 50 all models**		92 -> 95	FD0196	BE	BA		GF0255	std	PRO			DF4004	A						G0683		**AMICO 50 all models**	92 -> 95
50	**AMICO 50 all models**		96	FD0196	BE	BA		GF0255	std	PRO			DF4004	A					FC1349	G0684		**AMICO 50 all models**	96
50	**AMICO 50 all models**		97 ->																FC1349	G0684		**AMICO 50 all models**	97 ->
50	**AREA 51 50**		98 ->	FD0196	BE	BA		FD0196	BE	BA			DF4001	A	DF4001	A						**AREA 51 50**	98 ->
50	**COMPAY 50**		09 -> 13	FD0196	BE	BA		GF1308	std													**COMPAY 50**	09 -> 13
50	**GULLIVER 50**		95 -> 96	FD0196	BE	BA		GF0255	std	PRO			DF4001	A						G0683		**GULLIVER 50**	95 -> 96
50	**GULLIVER 50**		97 -> 98	FD0196	BE	BA		GF0255	std	PRO			DF4001	A					FC1349	G0684		**GULLIVER 50**	97 -> 98
50	**HABANA 50**		98 ->	FD0196	BE	BA		GF1308	std				DF4001	A								**HABANA 50**	98 ->
50	**MOJTO 50**		99 -> 04	FD0196	BE	BA		GF1308	std				DF4001	A								**MOJTO 50**	99 -> 04
50	**RALLY 50**		95	FD0196	BE	BA		GF0255	std	PRO			DF4001	A						G0683		**RALLY 50**	95
50	**RALLY 50 liquid cooled**		96 ->	FD0196	BE	BA		FD0196	BE	BA			DF4001	A	DF4001	A			FC1349	G0684		**RALLY 50 liquid cooled**	96 ->
50	**SCARABEO 50**		93	GF0262	std			GF0255	std	PRO												**SCARABEO 50**	93
50	**SCARABEO 50**		94 -> 97	FD0196	BE	BA		GF0255	std	PRO										G0683		**SCARABEO 50**	94 -> 97
50	**SCARABEO 50**		98 -> 05	FD0196	BE	BA		FD0196	BE	BA			DF4018	A	DF4001	A						**SCARABEO 50**	98 -> 05
50	**SCARABEO 50 2T**		10 -> 12	FD0226	BA			GF0268	std	PRO												**SCARABEO 50 2T**	10 -> 12
50	**SCARABEO 50 4T**		02 -> 06	FD0196	BE	BA		FD0196	BE	BA			DF4018	A					FC1333	G0685		**SCARABEO 50 4T**	02 -> 06
50	**SCARABEO 50 4T 4V**		10 -> 12	FD0226	BA			GF0268	std	PRO												**SCARABEO 50 4T 4V**	10 -> 12
50	**SCARABEO 50 4T RESTYLING**		06 -> 07	FD0196	BE	BA		FD0196	BE	BA			DF4018	A					FC1333	G0685		**SCARABEO 50 4T RESTYLING**	06 -> 07
50	**SCARABEO 50 DITECH**		01 -> 04	FD0196	BE	BA		FD0267	SE	BE	BA		DF4018	A								**SCARABEO 50 DITECH**	01 -> 04
50	**SCARABEO 50 STREET**		02 -> 06	FD0196	BE	BA		FD0196	BE	BA			DF4018	A					FC1333	G0685		**SCARABEO 50 STREET**	02 -> 06
50	**SCARABEO 50 STREET RESTYLING**		06 -> 07	FD0196	BE	BA		FD0196	BE	BA			DF4018	A					FC1333	G0685		**SCARABEO 50 STREET RESTYLING**	06 -> 07
50	**SONIC 50 GP**		97 ->	FD0196	BE	BA		GF0255	std	PRO			DF4004	A					FC1349	G0684		**SONIC 50 GP**	97 ->
50	**SONIC 50 SPICE**		97 ->	FD0196	BE	BA		GF0255	std	PRO			DF4004	A					FC1349	G0684		**SONIC 50 SPICE**	97 ->
50	**SPORT CITY 50 ONE 2T**		08 -> 10	FD0330	SE	BE	BA	GF0261	std	FTR	PRO												**SPORT CITY 50 ONE 2T**	08 -> 10
50	**SPORT CITY 50 ONE 4T**		08 -> 10	FD0330	SE	BE	BA	GF0261	std	FTR	PRO												**SPORT CITY 50 ONE 4T**	08 -> 10
50	**SR 50 all models**		93 -> 95	FD0197	BE	BA		GF0255	std	PRO			DF4001	A						G0683		**SR 50 all models**	93 -> 95
50	**SR 50 H20 DITECH E (carburatore)**		00 -> 02	FD0196	BE	BA		FD0267	SE	BE	BA		DF4001	A	DF4001	A						**SR 50 H20 DITECH E (carburatore)**	00 -> 02
50	**SR 50 H20 DITECH EURO 2**		02 -> 03	FD0196	BE	BA		FD0267	SE	BE	BA		DF4001	A	DF4001	A						**SR 50 H20 DITECH EURO 2**	02 -> 03
50	**SR 50 NETSCAPER**		98 ->	FD0196	BE	BA		FD0196	BE	BA									FC1349	G0684		**SR 50 NETSCAPER**	98 ->
50	**SR 50 R FACTORY (motore Piaggio)**		04 -> 05	FD0012	BE	BA		FD0267	SE	BE	BA		DF4001	A	DF4083	A						**SR 50 R FACTORY (motore Piaggio)**	04 -> 05
50	**SR 50 RACING**		97 -> 99	FD0196	BE	BA		FD0196	BE	BA			DF4001	A	DF4001	A			FC1349	G0684		**SR 50 RACING**	97 -> 99
50	**SR 50 STEALTH**		97 -> 99	FD0196	BE	BA		FD0196	BE	BA			DF4001	A	DF4001	A			FC1349	G0684		**SR 50 STEALTH**	97 -> 99
50	**SR 50 STREET**		05 ->	FD0196	BE	BA		FD0267	SE	BE	BA		DF4001	A	DF4001	A						**SR 50 STREET**	05 ->
50	**SR 50 WWW**		97 -> 01	FD0196	BE	BA		FD0196	BE	BA			DF4001	A					FC1349	G0684		**SR 50 WWW**	97 -> 01
70	**SCARABEO 70**		94	FD0196	BE	BA		GF0255	std	PRO												**SCARABEO 70**	94
100	**SCARABEO 100 (motore Minarelli)**		00	FD0271	BE	BA		GF1105	std	FTR												**SCARABEO 100 (motore Minarelli)**	00

dfd **DOPPIO FRENO A DISCO** *twin disc*

FRENO ANTERIORE *front brake / frein avant / freno delantero / vorne Bremse*

FRENO POSTERIORE *rear brake / frein arrier / freno trasero / hinten Bremse*

FRENO A MANO *hand brake / frein à main / freno de mano / Handbremse*

DISCO ANTERIORE *front disc / disque avant / disco delantero / vorne Bremsscheiben*

FRENO POSTERIORE *rear brake / frein arrier / freno trasero / hinten Bremse*

DISCO MAGGIORATO *oversize disc / disque oversize /disco oversize / oversize Bremsscheiben*

SUPPORTO PINZA *bracket / pattes de déport / soporte de pinza / Bremssatelträger*

GIRANTE FRIZIONE *centrifugal clutch / embrayage automatique / maza de embrague / Fliehkraftkupplungen*

CAMPANA FRIZIONE *clucth housings / cloque d'embrayage / campana de embrague / Kupplungsglocke*

FRIZIONE COMPLETA *centrifugal clutch kit / cloque d'embrayage kit / kit de embrague / kupplungsglocke kit*

APRILIA

cc	Modello / Model / Modeles / Modelo / Modell	dfd		Gamma / Range				Gamma / Range						Gamma Range								Modello / Model / Modeles / Modelo / Modell	
100	**SCARABEO 100 (motore Yamaha)**		00	FD0271	BE	BA		GF1303	std				DF4018	A						FC1340	G0688		**SCARABEO 100 (motore Yamaha)**	00
100	**SCARABEO 100 4T**		01 -> 04	FD0271	BE	BA		GF0268	std	PRO			DF4018	A						FC1333	G0685		**SCARABEO 100 4T**	01 -> 04
100	**SCARABEO 100 4T RESTYLING**		06 -> 12	FD0226	BA			GF0268	std	PRO			DF4018	A						FC1333	G0685		**SCARABEO 100 4T RESTYLING**	06 -> 12
100	**SCARABEO 100 NET**		10 ->	FD0271	BE	BA		GF0268	std	PRO			DF4018	A						FC1333	G0685		**SCARABEO 100 NET**	10 ->
125	**ARECIFE 125 (spagna)**		03 -> 06	FD0282	SE	BE	BA	FD0267	SE	BE	BA												**ARECIFE 125 (spagna)**	03 -> 06
125	**ATLANTIC 125**		03 -> 06	FD0282	SE	BE	BA	FD0267	SE	BE	BA		DF4082	A	DF4083	A				FC1378	G0715	FCK378	**ATLANTIC 125**	03 -> 06
125	**ATLANTIC 125**		07 -> 11	FD0282	SE	BE	BA	FD0267	SE	BE	BA		DF4082	A	DF4083	A							**ATLANTIC 125**	07 -> 11
125	**HABANA 125**		98 ->	FD0271	BE	BA		GF0268	std	PRO			DF4001	A									**HABANA 125**	98 ->
125	**LEONARDO 125**		95 -> 96	FD0012	BE	BA		FD0196	BE	BA			DF4017	A	DF4001	A					G0702		**LEONARDO 125**	95 -> 96
125	**LEONARDO 125**		97 -> 98	FD0263	BE			FD0196	BE	BA			DF4017	A	DF4001	A					G0702		**LEONARDO 125**	97 -> 98
125	**LEONARDO 125**		99 -> 04	FD0271	BE	BA		FD0271	BE	BA			DF4017	A	DF4001	A					G0702		**LEONARDO 125**	99 -> 04
125	**MOJTO 125 all models**		99 -> 04	FD0271	BE	BA		GF0268	std	PRO			DF4001	A									**MOJTO 125 all models**	99 -> 04
125	**SCARABEO 125**		04 -> 06	FD0282	SE	BE	BA	FD0267	SE	BE	BA		DF4038	A									**SCARABEO 125**	04 -> 06
125	**SCARABEO 125 (motore Piaggio)**		03	FD0091	BE	BA		FD0267	SE	BE	BA		DF4038	A									**SCARABEO 125 (motore Piaggio)**	03
125	**SCARABEO 125 (motore Rotax)**		99 -> 03	FD0091	BE	BA		FD0267	SE	BE	BA		DF4038	A	DF4017	A					G0702		**SCARABEO 125 (motore Rotax)**	99 -> 03
125	**SCARABEO 125 EU3**		06 -> 07	FD0282	SE	BE	BA	FD0267	SE	BE	BA		DF4038	A									**SCARABEO 125 EU3**	06 -> 07
125	**SCARABEO 125 GT**		99 -> 03	FD0091	BE	BA		FD0267	SE	BE	BA		DF4038	A									**SCARABEO 125 GT**	99 -> 03
125	**SCARABEO 125 GT**		04 ->	FD0282	SE	BE	BA	FD0267	SE	BE	BA												**SCARABEO 125 GT**	04 ->
125	**SCARABEO 125 IE LIGHT**		08 -> 10	FD0282	SE	BE	BA	FD0267	SE	BE	BA		DF4038	A	DF4035	A							**SCARABEO 125 IE LIGHT**	08 -> 10
125	**SCARABEO 125 LIGHT**		07 -> 08	FD0282	SE	BE	BA	FD0267	SE	BE	BA		DF4038	A	DF4035	A							**SCARABEO 125 LIGHT**	07 -> 08
125	**SPORT CITY 125**		04 -> 05	FD0091	BE	BA		FD0267	SE	BE	BA		DF4038	A	DF4017	A				FC1378	G0715	FCK378	**SPORT CITY 125**	04 -> 05
125	**SPORT CITY 125 CUBE**		08 -> 10	FD0091	BE	BA		FD0267	SE	BE	BA		DF4038	A	DF4017	A							**SPORT CITY 125 CUBE**	08 -> 10
125	**SPORT CITY 125 EU3**		06 -> 08	FD0091	BE	BA		FD0267	SE	BE	BA		DF4038	A	DF4017	A				FC1378	G0715	FCK378	**SPORT CITY 125 EU3**	06 -> 08
125	**SPORT CITY 125 ONE 4T EURO 3**		08 -> 10	FD0330	SE	BE	BA	GF0268	std	PRO													**SPORT CITY 125 ONE 4T EURO 3**	08 -> 10
125	**SPORT CITY 125 STREET**		12	FD0091	BE	BA		FD0267	SE	BE	BA												**SPORT CITY 125 STREET**	12
125	**SR 125**		99 ->	FD0271	BE	BA		GF0268	std	PRO			DF4001	A							G0689		**SR 125**	99 ->
125	**SR 125 MAX**		12 ->	FD0330	SE	BE	BA	FD0330	SE	BE	BA												**SR 125 MAX**	12 ->
125	**SR 125 SPORT CITY ONE**		12 ->	FD0330	SE	BE	BA																**SR 125 SPORT CITY ONE**	12 ->
150	**LEONARDO 150**		97 -> 98	FD0263	BE			FD0196	BE	BA			DF4017	A	DF4001	A					G0702		**LEONARDO 150**	97 -> 98
150	**LEONARDO 150**		99 -> 04	FD0271	BE	BA		FD0271	BE	BA			DF4017	A	DF4001	A					G0702		**LEONARDO 150**	99 -> 04
150	**MOJTO 150 all models**		99 -> 04	FD0271	BE	BA							DF4001	A									**MOJTO 150 all models**	99 -> 04
150	**SCARABEO 150**		98 -> 03	FD0091	BE	BA		FD0267	SE	BE	BA		DF4038	A	DF4017	A					G0702		**SCARABEO 150**	98 -> 03
150	**SCARABEO 150 GT**		04 ->	FD0281	BE	BA		FD0267	SE	BE	BA		DF4038	A	DF4017	A					G0702		**SCARABEO 150 GT**	04 ->
150	**SR 150**		99 ->	FD0271	BE	BA		GF0268	std	PRO			DF4001	A							G0689		**SR 150**	99 ->
200	**ARECIFE 200 (spagna)**		03 ->	FD0282	SE	BE	BA	FD0267	SE	BE	BA		DF4082	A	DF4083	A				FC1386	G0715		**ARECIFE 200 (spagna)**	03 ->
200	**ATLANTIC 200**		03 -> 05	FD0282	SE	BE	BA	FD0267	SE	BE	BA		DF4082	A	DF4083	A				FC1386	G0715	FCK386	**ATLANTIC 200**	03 -> 05
200	**SCARABEO 200**		01 -> 03	FD0091	BE	BA		FD0267	SE	BE	BA		DF4038	A	DF4017	A					G0702		**SCARABEO 200**	01 -> 03
200	**SCARABEO 200**		07 ->	FD0282	SE	BE	BA	FD0267	SE	BE	BA		DF4038	A	DF4035	A							**SCARABEO 200**	07 ->
200	**SCARABEO 200 (motore Piaggio)**		03 ->	FD0091	BE	BA		FD0267	SE	BE	BA		DF4038	A									**SCARABEO 200 (motore Piaggio)**	03 ->
200	**SCARABEO 200 CLASS**		10 ->	FD0282	SE	BE	BA	FD0267	SE	BE	BA		DF4038	A	DF4035	A							**SCARABEO 200 CLASS**	10 ->
200	**SCARABEO 200 GT**		02 ->	FD0091	BE	BA		FD0267	SE	BE	BA		DF4038	A	DF4017	A					G0702		**SCARABEO 200 GT**	02 ->
200	**SCARABEO 200 IE LIGHT**		12 ->	FD0282	SE	BE	BA	FD0267	SE	BE	BA		DF4038	A	DF4035	A							**SCARABEO 200 IE LIGHT**	12 ->
200	**SPORT CITY 200**		04 -> 05	FD0091	BE	BA		FD0267	SE	BE	BA		DF4038	A	DF4017	A				FC1386	G0715	FCK386	**SPORT CITY 200**	04 -> 05
200	**SPORT CITY 200 CUBE**		09 ->	FD0091	BE	BA		FD0267	SE	BE	BA		DF4038	A	DF4017	A							**SPORT CITY 200 CUBE**	09 ->
200	**SPORT CITY 200 EU3**		06 -> 08	FD0091	BE	BA		FD0267	SE	BE	BA		DF4038	A	DF4017	A				FC1386	G0715	FCK386	**SPORT CITY 200 EU3**	06 -> 08
250	**ATLANTIC 250**		03 -> 06	FD0282	SE	BE	BA	FD0267	SE	BE	BA		DF4082	A	DF4083	A				FC1385	G0715	FCK385	**ATLANTIC 250**	03 -> 06
250	**ATLANTIC 250 IE**		07 ->	FD0282	SE	BE	BA	FD0267	SE	BE	BA												**ATLANTIC 250 IE**	07 ->
250	**LEONARDO 250**		99 -> 01	FD0091	BE	BA		FD0267	SE	BE	BA		DF4017	A						FC1351	G0698	FCK351	**LEONARDO 250**	99 -> 01
250	**LEONARDO 250 ST**		01 -> 04	FD0091	BE	BA		FD0267	SE	BE	BA		DF4017	A						FC1351	G0698	FCK351	**LEONARDO 250 ST**	01 -> 04
250	**SCARABEO 250**		04 -> 06	FD0282	SE	BE	BA	FD0267	SE	BE	BA		DF4038	A									**SCARABEO 250**	04 -> 06
250	**SCARABEO 250 IE**	•	06 -> 09	FD0282	SE	BE	BA	FD0267	SE	BE	BA		DF4038	A									**SCARABEO 250 IE**	06 -> 09
250	**SCARABEO 250 LIGHT**	•	06 -> 08	FD0282	SE	BE	BA	FD0267	SE	BE	BA		DF4038	A	DF4035	A							**SCARABEO 250 LIGHT**	06 -> 08
250	**SPORT CITY 250 CUBE**	•	08 -> 10	FD0091	BE	BA		FD0267	SE	BE	BA		DF4038	A	DF4017	A							**SPORT CITY 250 CUBE**	08 -> 10
250	**SPORT CITY 250 CUBE**	•	11 -> 12	FD0091	BE	BA		FD0267	SE	BE	BA												**SPORT CITY 250 CUBE**	11 -> 12
250	**SPORT CITY 250 EU3**	•	06 ->	FD0091	BE	BA		FD0267	SE	BE	BA		DF4038	A	DF4017	A				FC1385	G0715	FCK385	**SPORT CITY 250 EU3**	06 ->
300	**ATLANTIC 300**		10 -> 11	FD0282	SE	BE	BA	FD0267	SE	BE	BA		DF4082	A	DF4083	A							**ATLANTIC 300**	10 -> 11
300	**LEONARDO 300**		02 -> 04	FD0091	BE	BA		FD0267	SE	BE	BA		DF4017	A									**LEONARDO 300**	02 -> 04

dfd **DOPPIO FRENO A DISCO** *twin disc*

FRENO ANTERIORE *front brake / frein avant / freno delantero / vorne Bremse*

FRENO POSTERIORE *rear brake / frein arrier / freno trasero / hinten Bremse*

FRENO A MANO *hand brake / frein à main / freno de mano / Handbremse*

DISCO ANTERIORE *front disc / disque avant / disco delantero / vorne Bremsscheiben*

FRENO POSTERIORE *rear brake / frein arrier / freno trasero / hinten Bremse*

DISCO MAGGIORATO *oversize disc / disque oversize /disco oversize / oversize Bremsscheiben*

SUPPORTO PINZA *bracket / pattes de déport / soporte de pinza / Bremssatelträger*

GIRANTE FRIZIONE *centrifugal clutch / embrayage automatique / maza de embrague / Fliehkraftkupplungen*

CAMPANA FRIZIONE *clucth housings / cloque d'embrayage / campana de embrague / Kupplungsglocke*

FRIZIONE COMPLETA *centrifugal clutch kit / cloque d'embrayage kit / kit de embrague / kupplungsglocke kit*

APRILIA

cc	Modello / Model / Modeles / Modelo / Modell	dfd		Gamma / Range				Gamma / Range						Gamma Range							Modello / Model / Modeles / Modelo / Modell	
300	**SCARABEO 300 LIGHT**		06 -> 10	FD0282	SE	BE	BA	FD0267	SE	BE	BA			DF4038	A							**SCARABEO 300 LIGHT**	06 -> 10
300	**SCARABEO 300 SPECIAL IE**		09 ->	FD0282	SE	BE	BA	FD0267	SE	BE	BA			DF4038	A							**SCARABEO 300 SPECIAL IE**	09 ->
300	**SPORT CITY 300 CUBE**	•	08 ->	FD0282	SE	BE	BA	FD0267	SE	BE	BA			DF4038	A							**SPORT CITY 300 CUBE**	08 ->
300	**SPORT CITY 300 STREET**	•	12	FD0091	BE	BA		FD0267	SE	BE	BA											**SPORT CITY 300 STREET**	12
300	**SR 300 MAX**		10 -> 18	FD0330	SE	BE	BA	FD0330	SE	BE	BA			DF4056	A							**SR 300 MAX**	10 -> 18
400	**ATLANTIC 400 SPRINT**		05 -> 08	FD0281	BE	BA		FD0267	SE	BE	BA			DF4038	A						FC1377 G0708 FCK377	**ATLANTIC 400 SPRINT**	05 -> 08
400	**SCARABEO 400 IE**	•	06 ->	FD0091 + FD0335	BE	BA		FD0267	SE	BE	BA											**SCARABEO 400 IE**	06 ->
400	**SCARABEO 400 LIGHT**	•	06 -> 08	FD0091 + FD0335	BE	BA		FD0267	SE	BE	BA			DF4038	A						FC1377 G0708 FCK377	**SCARABEO 400 LIGHT**	06 -> 08
400	**SCARABEO 400 URBAN**	•	06 -> 08	FD0091 + FD0335	BE	BA								DF4038	A							**SCARABEO 400 URBAN**	06 -> 08
500	**ARECIFE 500 (spagna)**	•	02 -> 04	FD0091 + FD0335	BE	BA		FD0267	SE	BE	BA			DF4038	A						FC1377 G0708 FCK377	**ARECIFE 500 (spagna)**	02 -> 04
500	**ATLANTIC 500**	•	02 -> 04	FD0091 + FD0335	BE	BA		FD0267	SE	BE	BA			DF4038	A						FC1377 G0708 FCK377	**ATLANTIC 500**	02 -> 04
500	**ATLANTIC 500 SPRINT**		05 -> 08	FD0282	SE	BE	BA	FD0267	SE	BE	BA			DF4038	A						FC1377 G0708 FCK377	**ATLANTIC 500 SPRINT**	05 -> 08
500	**SCARABEO 500**	•	02 -> 06	FD0091 + FD0335	BE	BA		FD0267	SE	BE	BA			DF4038	A						FC1377 G0708 FCK377	**SCARABEO 500**	02 -> 06
500	**SCARABEO 500 CLASS**	•	10 ->	FD0091	BE	BA		FD0267	SE	BE	BA										FC1377 G0708 FCK377	**SCARABEO 500 CLASS**	10 ->
500	**SCARABEO 500 IE**	•	07 ->	FD0091 + FD0335	BE	BA		FD0267	SE	BE	BA										FC1377 G0708 FCK377	**SCARABEO 500 IE**	07 ->
500	**SCARABEO 500 LIGHT**	•	06 -> 08	FD0091	BE	BA		FD0267	SE	BE	BA			DF4038	A						FC1377 G0708 FCK377	**SCARABEO 500 LIGHT**	06 -> 08
500	**SCARABEO 500 URBAN**	•	06 -> 11	FD0091	BE	BA		FD0267	SE	BE	BA			DF4038	A							**SCARABEO 500 URBAN**	06 -> 11
850	**SRV 850**	•	12 -> 19	FD0186	SE	BE	BA	FD0330	SE	BE	BA	FD0439BA										**SRV 850**	12 -> 19

ATALA

cc	Modello / Model / Modeles / Modelo / Modell	dfd		Gamma / Range				Gamma / Range						Gamma Range							Modello / Model / Modeles / Modelo / Modell	
50	**AT10 50**		97 ->	FD0196	BE	BA																**AT10 50**	97 ->
50	**BYTE 50**		96 ->	FD0196	BE	BA		GF1297	std													**BYTE 50**	96 ->
50	**CAROSELLO 50**		97 ->	FD0196	BE	BA		GF0255	std	PRO											FC1334	**CAROSELLO 50**	97 ->
50	**HACKER 50**		-> 95	FD0196	BE	BA		GF1297	std													**HACKER 50**	-> 95
50	**HACKER 50**		96 ->	FD0196	BE	BA		GF1233	std													**HACKER 50**	96 ->
50	**SCHEGGIA 50**		98 ->	FD0196	BE	BA		GF1233	std													**SCHEGGIA 50**	98 ->
125	**HACKER 125**		98 ->	FD0196	BE	BA		GF1233	std													**HACKER 125**	98 ->

BENELLI

cc	Modello / Model / Modeles / Modelo / Modell	dfd		Gamma / Range				Gamma / Range						Gamma Range							Modello / Model / Modeles / Modelo / Modell	
50	**491 50 all models**		97 ->	FD0196	BE	BA		GF0255	std	PRO				DF4066	A						FC1349 G0684	**491 50 all models**	97 ->
50	**CHRONO 50**		92 -> 93	FD0098	BE	BA		GF1043	std	FTR	PRO											**CHRONO 50**	92 -> 93
50	**CHRONO 50**		94 ->	FD0196	BE	BA		GF1043	std	FTR	PRO											**CHRONO 50**	94 ->
50	**CITYBIKE 50**			GF1151	std			GF1151	std													**CITYBIKE 50**	
50	**K2 50 all models**		98 ->	FD0196	BE	BA		FD0196	BE	BA				DF4066	A						FC1349 G0684	**K2 50 all models**	98 ->
50	**NAKED 50**		98	FD0196	BE	BA																**NAKED 50**	98
50	**PEPE 50**		99 -> 04	FD0196	BE	BA		GF0255	std	PRO				DF4124	A							**PEPE 50**	99 -> 04
50	**S 50**		81 -> 87	GF1151	std			GF0218	std													**S 50**	81 -> 87
50	**S 50 (tutti i modelli)**		87 ->	GF1151	std			GF0218	std													**S 50 (tutti i modelli)**	87 ->
50	**S 50 LUSSO**		81 -> 87	GF1151	std			GF0218	std													**S 50 LUSSO**	81 -> 87
50	**SCOOTY 50**			GF1151	std			GF1151	std													**SCOOTY 50**	
100	**K2 100**		99 ->	FD0196	BE	BA								DF4066	A						FC1340 G0688	**K2 100**	99 ->
100	**NAKED 100**		99 -> 02	FD0196	BE	BA								DF4066	A							**NAKED 100**	99 -> 02
100	**PEPE 100 LX**		02 ->	FD0196	BE	BA								DF4124	A							**PEPE 100 LX**	02 ->
125	**ADIVA 125**		00 -> 02	FD0196	BE	BA		FD0298	BE	BA				DF4124	A	DF4102	A					**ADIVA 125**	00 -> 02
125	**S 125 SCOOTER**			GF0236	std			GF0236	std													**S 125 SCOOTER**	
125	**VELVET 125**		99 -> 04	FD0196	BE	BA		FD0196	BE	BA				DF4124	A	DF4032	A					**VELVET 125**	99 -> 04
125	**VELVET 125 TOURING**		02 -> 03	FD0196	BE	BA		FD0196	BE	BA				DF4124	A	DF4032	A					**VELVET 125 TOURING**	02 -> 03
150	**ADIVA 150**		00 -> 02	FD0196	BE	BA		FD0298	BE	BA				DF4124	A	DF4102	A					**ADIVA 150**	00 -> 02
150	**MACIS 150**		10 ->	FD0122	SE	BE	BA	FD0122	SE	BE	BA											**MACIS 150**	10 ->
150	**VELVET 150**		99 -> 04	FD0196	BE	BA		FD0196	BE	BA				DF4124	A	DF4032	A				G0698 FCK351	**VELVET 150**	99 -> 04
150	**VELVET 150 TOURING**		02 -> 03	FD0196	BE	BA		FD0196	BE	BA				DF4124	A	DF4032	A				G0698 FCK351	**VELVET 150 TOURING**	02 -> 03

dfd **DOPPIO FRENO A DISCO** *twin disc*

FRENO ANTERIORE *front brake / frein avant / freno delantero / vorne Bremse*

FRENO POSTERIORE *rear brake / frein arrier / freno trasero / hinten Bremse*

FRENO A MANO *hand brake / frein à main / freno de mano / Handbremse*

DISCO ANTERIORE *front disc / disque avant / disco delantero / vorne Bremsscheiben*

FRENO POSTERIORE *rear brake / frein arrier / freno trasero / hinten Bremse*

DISCO MAGGIORATO *oversize disc / disque oversize /disco oversize / oversize Bremsscheiben*

SUPPORTO PINZA *bracket / pattes de déport / soporte de pinza / Bremssatelträger*

GIRANTE FRIZIONE *centrifugal clutch / embrayage automatique / maza de embrague / Fliehkraftkupplungen*

CAMPANA FRIZIONE *clucth housings / cloque d'embrayage / campana de embrague / Kupplungsglocke*

FRIZIONE COMPLETA *centrifugal clutch kit / cloque d'embrayage kit / kit de embrague / kupplungsglocke kit*

BENELLI

cc	Modello / Model / Modeles / Modelo / Modell	dfd		Gamma / Range				Gamma / Range						Gamma Range							Modello / Model / Modeles / Modelo / Modell	
250	**CAFFE NERO 250**	•	08 ->	FD0208 + FD0423	BE																**CAFFE NERO 250**	08 ->
250	**VELVET 250**		99 ->	FD0195	SE	BE	BA	FD0267	SE	BE	BA			DF4082	A	DF4032	A						**VELVET 250**	99 ->
250	**VELVET 250 TOURING**		01 ->	FD0195	SE	BE	BA	FD0267	SE	BE	BA			DF4082	A	DF4032	A						**VELVET 250 TOURING**	01 ->
400	**VELVET 400 DUSK**		03 ->	FD0195	SE	BE	BA	FD0296	BE	BA				DF4082	A	DF4032	A						**VELVET 400 DUSK**	03 ->

BETA

cc	Modello / Model / Modeles / Modelo / Modell	dfd		Gamma / Range				Gamma / Range						Gamma Range							Modello / Model / Modeles / Modelo / Modell	
50	**ARK 50**		-> 95	FD0196	BE	BA		GF0255	std	PRO										G0683		**ARK 50**	-> 95
50	**ARK 50 all models**		96 ->	FD0196	BE	BA		FD0196	BE	BA									FC1349	G0684		**ARK 50 all models**	96 ->
50	**CHRONO 50**		92 -> 94	FD0098	BE	BA		GF0255	std	PRO				DF4001	A					G0683		**CHRONO 50**	92 -> 94
50	**CHRONO 50 ruota da 13**		94 ->	FD0196	BE	BA		GF0255	std	PRO				DF4001	A				FC1349	G0684		**CHRONO 50 ruota da 13**	94 ->
50	**CRONO 50 502**		97 ->	FD0196	BE	BA		GF0255	std	PRO												**CRONO 50 502**	97 ->
50	**EIKON 50**		99 -> 03	FD0094	BE	BA		FD0094	BE	BA												**EIKON 50**	99 -> 03
50	**EIKON 50**		04 ->	FD0196	BE	BA		FD0267	SE	BE	BA											**EIKON 50**	04 ->
50	**QUADRA 50**		95 -> 96	FD0196	BE	BA		GF0255	std	PRO				DF4001	A					G0683		**QUADRA 50**	95 -> 96
50	**QUADRA 50**		97 ->	FD0012	BE	BA		GF0255	std	PRO												**QUADRA 50**	97 ->
50	**TEMPO 50**		92 -> 96	FD0094	BE	BA		GF0255	std	PRO										G0683		**TEMPO 50**	92 -> 96
50	**TEMPO 50**		97 -> 98	FD0012	BE	BA		GF0255	std	PRO												**TEMPO 50**	97 -> 98
50	**TEMPO 50**		99	FD0196	BE	BA		GF0255	std	PRO												**TEMPO 50**	99
50	**TEMPO 50 13**		00	FD0196	BE	BA		GF0255	std	PRO												**TEMPO 50 13**	00
50	**TEMPO 50 16**		00	FD0196	BE	BA		GF0255	std	PRO												**TEMPO 50 16**	00
125	**EIKON 125**		-> 98	FD0263	BE			FD0267	SE	BE	BA											**EIKON 125**	-> 98
125	**EIKON 125**		99	FD0094	BE	BA		FD0094	BE	BA				DF4017	A							**EIKON 125**	99
125	**EIKON 125**		00 -> 03	FD0094	BE	BA		FD0094	BE	BA												**EIKON 125**	00 -> 03
125	**EIKON 125**		04 ->	FD0196	BE	BA		FD0267	SE	BE	BA											**EIKON 125**	04 ->
150	**EIKON 150**		99 -> 03	FD0094	BE	BA		FD0094	BE	BA												**EIKON 150**	99 -> 03
150	**EIKON 150**		04 ->	FD0196	BE	BA		FD0267	SE	BE	BA											**EIKON 150**	04 ->
250	**EIKON 250**		99 ->	FD0094	BE	BA		FD0094	BE	BA												**EIKON 250**	99 ->

BMW

cc	Modello / Model / Modeles / Modelo / Modell	dfd		Gamma / Range				Gamma / Range						Gamma Range							Modello / Model / Modeles / Modelo / Modell	
elect	**C EVOLUTION (ELECTRIC)**	•	12 ->	FD0132	SE	BE	BA	FD0132	SE	BE	BA	FD0439BA										**C EVOLUTION (ELECTRIC)**	12 ->
125	**C 1 125**		99 ->	FD0216	TS	BT		FD0206	TS	BT				DF4035	A	DF4035	A					**C 1 125**	99 ->
200	**C 1 200**		01 ->	FD0216	TS	BT		FD0206	TS	BT				DF4035	A	DF4035	A					**C 1 200**	01 ->
600	**C 600 SPORT**	•	12 -> 15	FD0132	SE	BE	BA	FD0132	SE	BE	BA	FD0439BA										**C 600 SPORT**	12 -> 15
650	**C 650 GT**	•	12 -> 20	FD0132	SE	BE	BA	FD0132	SE	BE	BA	FD0439BA										**C 650 GT**	12 -> 20
650	**C 650 SPORT**	•	16 -> 20	FD0132	SE	BE	BA	FD0132	SE	BE	BA	FD0439BA										**C 650 SPORT**	16 -> 20

BS VILLA

cc	Modello / Model / Modeles / Modelo / Modell	dfd		Gamma / Range				Gamma / Range						Gamma Range							Modello / Model / Modeles / Modelo / Modell	
50	**AX 50**		93 ->	FD0175	BA			GF0255	std	PRO				DF4004	A							**AX 50**	93 ->
50	**DIO GP 50**		93 ->	FD0175	BA			GF0255	std	PRO									FC1330	G0686		**DIO GP 50**	93 ->
50	**DIO SP 50**		93 ->	FD0175	BA			GF0255	std	PRO									FC1330	G0686		**DIO SP 50**	93 ->
50	**GZ 50**		93 ->	FD0175	BA			GF0255	std	PRO				DF4004	A				FC1334			**GZ 50**	93 ->
50	**ZX 50**		93 ->	FD0173	BA			GF1248	std	FTR									FC1330	G0686		**ZX 50**	93 ->

dfd **DOPPIO FRENO A DISCO** *twin disc*

FRENO ANTERIORE *front brake / frein avant / freno delantero / vorne Bremse*

FRENO POSTERIORE *rear brake / frein arrier / freno trasero / hinten Bremse*

FRENO A MANO *hand brake / frein à main / freno de mano / Handbremse*

DISCO ANTERIORE *front disc / disque avant / disco delantero / vorne Bremsscheiben*

FRENO POSTERIORE *rear brake / frein arrier / freno trasero / hinten Bremse*

DISCO MAGGIORATO *oversize disc / disque oversize /disco oversize / oversize Bremsscheiben*

SUPPORTO PINZA *bracket / pattes de déport / soporte de pinza / Bremssatelträger*

GIRANTE FRIZIONE *centrifugal clutch / embrayage automatique / maza de embrague / Fliehkraftkupplungen*

CAMPANA FRIZIONE *clucth housings / cloque d'embrayage / campana de embrague / Kupplungsglocke*

FRIZIONE COMPLETA *centrifugal clutch kit / cloque d'embrayage kit / kit de embrague / kupplungsglocke kit*

CAGIVA

cc	Modello / Model / Modeles / Modelo / Modell	dfd			Gamma / Range				Gamma / Range							Gamma Range							Modello / Model / Modeles / Modelo / Modell	
50	**CITY 50**		92 -> 94	FD0173	BA			GF0255	std	PRO				DF4006	A						FC1333	G0685		**CITY 50**	92 -> 94
50	**CITY 50**		95 ->	FD0219	SE	BE	BA	GF0255	std	PRO														**CITY 50**	95 ->
50	**CUCCIOLO 50**		97 ->	FD0012	BE	BA																		**CUCCIOLO 50**	97 ->
50	**PASSING 50**		95 ->	FD0219	SE	BE	BA																	**PASSING 50**	95 ->
80	**CITY 80**		93 ->	FD0125	BT			FD0194	BE	BA				DF4006	A									**CITY 80**	93 ->
110	**PASSING 110 (Brasil)**			FD0219	SE	BE	BA																	**PASSING 110 (Brasil)**	
125	**PASSING 125**		94 ->	FD0219	SE	BE	BA							DF4006	A									**PASSING 125**	94 ->

CPI

cc	Modello / Model / Modeles / Modelo / Modell	dfd			Gamma / Range				Gamma / Range							Gamma Range							Modello / Model / Modeles / Modelo / Modell	
50	**BABY 50 J**		02 ->	FD0085	BE	BA		GF1200	std	FTR	PRO													**BABY 50 J**	02 ->
50	**HUSSAR 50**		01 -> 02	FD0085	BE	BA		GF1200	std	FTR	PRO													**HUSSAR 50**	01 -> 02
50	**HUSSAR 50**		03 -> 05	FD0223	BA			GF1200	std	FTR	PRO													**HUSSAR 50**	03 -> 05
50	**MARS 50**		01 -> 02	FD0085	BE	BA		GF1200	std	FTR	PRO													**MARS 50**	01 -> 02
50	**OLIVER 50 all models**		03 -> 05	FD0223	BA			GF1200	std	FTR	PRO													**OLIVER 50 all models**	03 -> 05
50	**POPCORN 50**		02	FD0085	BE	BA		GF1200	std	FTR	PRO													**POPCORN 50**	02
50	**POPCORN 50**		03 -> 05	FD0223	BA			GF1188	std	FTR														**POPCORN 50**	03 -> 05
125	**PRINCE 125**		01 ->	FD0197	BE	BA																		**PRINCE 125**	01 ->
125	**X-LARGE 125**	•	02 -> 03	FD0256	SE	BE	BA	FD0256	SE	BE	BA													**X-LARGE 125**	02 -> 03

DAELIM

cc	Modello / Model / Modeles / Modelo / Modell	dfd			Gamma / Range				Gamma / Range							Gamma Range							Modello / Model / Modeles / Modelo / Modell	
50	**A FOUR 50**		06 ->	FD0423	BE	BA																		**A FOUR 50**	06 ->
50	**BESBI 50**		07 ->	FD0192	BA																			**BESBI 50**	07 ->
50	**BONITA 50**		09 ->	FD0173	BA																			**BONITA 50**	09 ->
50	**DELFINO 50**		99 ->	FD0080	BA			GF1194	std	FTR														**DELFINO 50**	99 ->
50	**E-FIVE 50**		03 ->	FD0080	BA																			**E-FIVE 50**	03 ->
50	**GZ 50 G MESSAGE**		98 ->	FD0173	BA																			**GZ 50 G MESSAGE**	98 ->
50	**HISTORY 50**		01 ->	FD0080	BA			FD0080	BA															**HISTORY 50**	01 ->
50	**MESSAGE 50 II**		02 ->	FD0080	BA																			**MESSAGE 50 II**	02 ->
50	**SE 50 CORDI**		06 ->	FD0080	BA																			**SE 50 CORDI**	06 ->
50	**S-FIVE 50**		01 ->	FD0080	BA			FD0080	BA															**S-FIVE 50**	01 ->
50	**SJ 50 S FIVE**		06 ->	FD0173	BA																			**SJ 50 S FIVE**	06 ->
50	**TAPO 50**		99 ->	FD0080	BA			GF1194	std	FTR														**TAPO 50**	99 ->
50	**VIVO 50**		99 ->	FD0080	BA			GF1194	std	FTR														**VIVO 50**	99 ->
100	**ALTINO 100**		99 ->	FD0080	BA																			**ALTINO 100**	99 ->
100	**DELFINO 100**		99 ->	FD0080	BA			GF1194	std	FTR														**DELFINO 100**	99 ->
110	**CITY ACE 110**		03 ->	FD0075	BA																			**CITY ACE 110**	03 ->
125	**125**		00 ->					GF1317	std															**125**	00 ->
125	**ALTINO 125**		02 ->	FD0080	BA																			**ALTINO 125**	02 ->
125	**DELFINO 125**		08 ->	FD0423	BE	BA																		**DELFINO 125**	08 ->
125	**HISTORY 125**		01 ->	FD0080	BA			FD0080	BA															**HISTORY 125**	01 ->
125	**MESSAGE 125 II**		02 ->	FD0080	BA																			**MESSAGE 125 II**	02 ->
125	**NF 125**		03 ->	FD0080	BA																			**NF 125**	03 ->
125	**NS 125 II**		00 ->	FD0080	BA			GF0255	std	PRO														**NS 125 II**	00 ->
125	**OTELLO 125**		99 -> 07	FD0080	BA																			**OTELLO 125**	99 -> 07
125	**OTELLO 125**		08 ->	FD0264	SE	BE	BA	FD0080	BA															**OTELLO 125**	08 ->
125	**OTELLO 125 DLX**		99 ->	FD0080	BA			FD0080	BA															**OTELLO 125 DLX**	99 ->
125	**S2 125**		05 -> 06	FD0130	BA			FD0080	BA															**S2 125**	05 -> 06
125	**S2 125 FI**		07 ->	FD0264	SE	BE	BA	FD0080	BA															**S2 125 FI**	07 ->
125	**SL 125 U3 FI**		07 ->	FD0264	SE	BE	BA	FD0080	BA															**SL 125 U3 FI**	07 ->
125	**SV 125 S3**		11 ->	FD0264	SE	BE	BA	FD0257	BE	BA														**SV 125 S3**	11 ->
125	**U2 125 FI**		07 ->	FD0264	SE	BE	BA	FD0080	BA															**U2 125 FI**	07 ->

dfd **DOPPIO FRENO A DISCO** *twin disc*

FRENO ANTERIORE *front brake / frein avant / freno delantero / vorne Bremse*

FRENO POSTERIORE *rear brake / frein arrier / freno trasero / hinten Bremse*

FRENO A MANO *hand brake / frein à main / freno de mano / Handbremse*

DISCO ANTERIORE *front disc / disque avant / disco delantero / vorne Bremsscheiben*

FRENO POSTERIORE *rear brake / frein arrier / freno trasero / hinten Bremse*

DISCO MAGGIORATO *oversize disc / disque oversize /disco oversize / oversize Bremsscheiben*

SUPPORTO PINZA *bracket / pattes de déport / soporte de pinza / Bremssattelträger*

GIRANTE FRIZIONE *centrifugal clutch / embrayage automatique / maza de embrague / Fliehkraftkupplungen*

CAMPANA FRIZIONE *clucth housings / cloque d'embrayage / campana de embrague / Kupplungsglocke*

FRIZIONE COMPLETA *centrifugal clutch kit / cloque d'embrayage kit / kit de embrague / kupplungsglocke kit*

DAELIM

cc	Modello / Model / Modeles / Modelo / Modell	dfd			Gamma / Range				Gamma / Range							Gamma Range						Modello / Model / Modeles / Modelo / Modell	
125	**VL 125 DAYSTAR**		00 ->	FD0130	BA																		**VL 125 DAYSTAR**	00 ->
125	**VS 125 EVOLUTION**		95 ->	FD0080	BA																		**VS 125 EVOLUTION**	95 ->
125	**VT 125 EVOLUTION**		00 ->	FD0130	BA			GF1194	std	FTR													**VT 125 EVOLUTION**	00 ->
125	**VT 125 MAGNA**		97	FD0130	BA																		**VT 125 MAGNA**	97

DERBI

cc	Modello / Model / Modeles / Modelo / Modell	dfd			Gamma / Range				Gamma / Range							Gamma Range						Modello / Model / Modeles / Modelo / Modell	
50	**ATLANTIS 50 CITY**		06 ->	FD0094	BE	BA														FC1333	G0685		**ATLANTIS 50 CITY**	06 ->
50	**ATLANTIS 02 50**		99 ->	FD0094	BE	BA		GF1233	std											FC1333	G0685		**ATLANTIS 02 50**	99 ->
50	**ATLANTIS 02 50 4T**		04 ->	FD0094	BE	BA														FC1333	G0685		**ATLANTIS 02 50 4T**	04 ->
50	**ATLANTIS 02 50 BULLET**		03 -> 05	FD0094	BE	BA														FC1333	G0685		**ATLANTIS 02 50 BULLET**	03 -> 05
50	**ATLANTIS 02 50 H20**		01 ->	FD0094	BE	BA														FC1333	G0685		**ATLANTIS 02 50 H20**	01 ->
50	**ATLANTIS 02 50 RED BULLET**		04 ->	FD0094	BE	BA														FC1333	G0685		**ATLANTIS 02 50 RED BULLET**	04 ->
50	**ATLANTIS 02 50 TWO CHIC**		05 ->	FD0094	BE	BA														FC1333	G0685		**ATLANTIS 02 50 TWO CHIC**	05 ->
50	**ATLANTIS 02 50 WAWE**		01 ->	FD0094	BE	BA														FC1333	G0685		**ATLANTIS 02 50 WAWE**	01 ->
50	**GP1 50**		01 -> 04	FD0142	BA			FD0142	BA											FC1333	G0685		**GP1 50**	01 -> 04
50	**GP1 50 EURO2**		05 ->	FD0256	SE	BE	BA	FD0094	BE	BA										FC1333	G0685		**GP1 50 EURO2**	05 ->
50	**HUNTER 50**		95 ->	FD0094	BE	BA		GF1233	std											FC1336	G0688		**HUNTER 50**	95 ->
50	**PADDOCK 50 ST**		96 ->	FD0094	BE	BA		GF1233	std														**PADDOCK 50 ST**	96 ->
50	**PREDATOR 50**		98 ->	FD0142	BA			FD0142	BA														**PREDATOR 50**	98 ->
50	**PREDATOR 50 0.2**		99 ->	FD0142	BA			GF1233	std														**PREDATOR 50 0.2**	99 ->
50	**PROGRESS 50**		97 ->	FD0094	BE	BA		GF1233	std														**PROGRESS 50**	97 ->
50	**VAMOS 50**		94	FD0142	BA			GF1233	std														**VAMOS 50**	94
50	**VAMOS 50 R**		95	FD0196	BE	BA		GF1277	std														**VAMOS 50 R**	95
50	**VAMOS 50 R**		96 ->	FD0142	BA			GF1277	std														**VAMOS 50 R**	96 ->
50	**VARIANT 50 SPORT R**		94 ->	FD0142	BA			GF1277	std														**VARIANT 50 SPORT R**	94 ->
100	**ATLANTIS 100 4T**		04 ->	FD0094	BE	BA																	**ATLANTIS 100 4T**	04 ->
100	**ATLANTIS 100 H20**		01 ->	FD0094	BE	BA																	**ATLANTIS 100 H20**	01 ->
125	**BOULEVARD 125**		02 -> 04	FD0323	BE	BA		GF0268	std	PRO										FC1362	G0705	FCK362	**BOULEVARD 125**	02 -> 04
125	**BOULEVARD 125 S**		07 ->	FD0323	BE	BA		GF0268	std	PRO			DF4038	A									**BOULEVARD 125 S**	07 ->
125	**PREDATOR 125**		99 ->	FD0162	BA															FC1362	G0705	FCK362	**PREDATOR 125**	99 ->
125	**RAMBLA 125**		09 -> 11	FD0091	BE	BA		FD0267	SE	BE	BA		DF4038	A									**RAMBLA 125**	09 -> 11
150	**ATLANTIS 150**		04 ->	FD0323	BE	BA														FC1362	G0705	FCK362	**ATLANTIS 150**	04 ->
150	**BOULEVARD 150**		02 -> 04	FD0323	BE	BA		GF0268	std	PRO										FC1362	G0705	FCK362	**BOULEVARD 150**	02 -> 04
180	**PREDATOR 180**		99 ->	FD0162	BA															FC1362	G0705	FCK362	**PREDATOR 180**	99 ->
200	**BOULEVARD 200**		05 ->	FD0323	BE	BA		GF0268	std	PRO										FC1382	G0705	FCK382	**BOULEVARD 200**	05 ->
250	**RAMBLA 250**		09 ->	FD0091	BE	BA		FD0267	SE	BE	BA		DF4038	A									**RAMBLA 250**	09 ->
300	**RAMBLA 300**	•	10 -> 11	FD0091	BE	BA		FD0267	SE	BE	BA		DF4038	A									**RAMBLA 300**	10 -> 11

ELSTARS

cc	Modello / Model / Modeles / Modelo / Modell	dfd			Gamma / Range				Gamma / Range							Gamma Range						Modello / Model / Modeles / Modelo / Modell	
125	**BLADE 125 S**		10 ->	FD0522	BT			FD0522	BT														**BLADE 125 S**	10 ->

FANTIC

cc	Modello / Model / Modeles / Modelo / Modell	dfd			Gamma / Range				Gamma / Range							Gamma Range						Modello / Model / Modeles / Modelo / Modell	
50	**PONY 50**		93 ->	GF1200	std	FTR	PRO	GF1200	std	FTR	PRO												**PONY 50**	93 ->
50	**PONY 50 SR**		93 ->	FD0175	BA			GF1200	std	FTR	PRO												**PONY 50 SR**	93 ->

dfd **DOPPIO FRENO A DISCO** *twin disc*

FRENO ANTERIORE *front brake / frein avant / freno delantero / vorne Bremse*

FRENO POSTERIORE *rear brake / frein arrier / freno trasero / hinten Bremse*

FRENO A MANO *hand brake / frein à main / freno de mano / Handbremse*

DISCO ANTERIORE *front disc / disque avant / disco delantero / vorne Bremsscheiben*

FRENO POSTERIORE *rear brake / frein arrier / freno trasero / hinten Bremse*

DISCO MAGGIORATO *oversize disc / disque oversize /disco oversize / oversize Bremsscheiben*

SUPPORTO PINZA *bracket / pattes de déport / soporte de pinza / Bremssatelträger*

GIRANTE FRIZIONE *centrifugal clutch / embrayage automatique / maza de embrague / Fliehkraftkupplungen*

CAMPANA FRIZIONE *clucth housings / cloque d'embrayage / campana de embrague / Kupplungsglocke*

FRIZIONE COMPLETA *centrifugal clutch kit / cloque d'embrayage kit / kit de embrague / kupplungsglocke kit*

GARELLI

cc	Modello / Model / Modeles / Modelo / Modell	dfd		Gamma / Range				Gamma / Range								Gamma Range								Modello / Model / Modeles / Modelo / Modell	
elect	**XO ELECTRIC**		12 ->	FD0358	BA			FD0124	TS	BE	BA													**XO ELECTRIC**	12 ->
50	**BIG WHEEL 50**		93 ->	FD0175	BA			FD0165	BE	BA				DF4004	A									**BIG WHEEL 50**	93 ->
50	**FLEXI 50**		12 ->	FD0219	SE	BE	BA																	**FLEXI 50**	12 ->
50	**FLO 50**		00 ->	FD0196	BE	BA																		**FLO 50**	00 ->
50	**GRINTA 50**		95 ->	FD0175	BA									DF4004	A									**GRINTA 50**	95 ->
50	**GSP 50**		12 ->	FD0219	SE	BE	BA	FD0094	BE	BA														**GSP 50**	12 ->
50	**PMX 50 RALLY**		00 ->	FD0175	BA																			**PMX 50 RALLY**	00 ->
50	**PMX 50 SPORT**		00 ->	FD0219	SE	BE	BA																	**PMX 50 SPORT**	00 ->
50	**PONY 50**		92 ->	GF1188	std	FTR		GF1188	std	FTR														**PONY 50**	92 ->
50	**PONY 50 SR**		92 ->	FD0175	BA			GF1188	std	FTR				DF4004	A							G0683		**PONY 50 SR**	92 ->
50	**QUEENIE 50**		95 ->	FD0175	BA									DF4004	A									**QUEENIE 50**	95 ->
50	**SR 50**		92 ->																			G0683		**SR 50**	92 ->
50	**XO 50**		12 ->	FD0219	SE	BE	BA	FD0094	BE	BA														**XO 50**	12 ->
125	**PANTHER 125**		02 ->	FD0173	BA			FD0196	BE	BA														**PANTHER 125**	02 ->
125	**XO 125**		12 ->	FD0358	BA			FD0124	TS	BE	BA													**XO 125**	12 ->
150	**PANTHER 150**		02 ->	FD0173	BA			FD0196	BE	BA														**PANTHER 150**	02 ->
150	**XO 150**		12 ->	FD0358	BA			FD0124	TS	BE	BA													**XO 150**	12 ->
200	**XO 200**		12 ->	FD0122	SE	BE	BA	FD0124	TS	BE	BA													**XO 200**	12 ->
250	**PANTHER 250**		02 ->	FD0173	BA			FD0196	BE	BA														**PANTHER 250**	02 ->

GILERA

cc	Modello / Model / Modeles / Modelo / Modell	dfd		Gamma / Range				Gamma / Range								Gamma Range								Modello / Model / Modeles / Modelo / Modell	
50	**503 50**		91 ->	FD0074	BA			FD0074	BA															**503 50**	91 ->
50	**BULLIT 50**		90 ->	FD0074	BA			GF0247	std															**BULLIT 50**	90 ->
50	**DNA 50**		00 -> 04	FD0195	SE	BE	BA	FD0298	BE	BA				DF4042	A	DF4012	A					FC1333	G0685		**DNA 50**	00 -> 04
50	**DNA 50**		05 -> 07	FD0330	SE	BE	BA	FD0298	BE	BA				DF4042	A	DF4012	A					FC1333	G0685		**DNA 50**	05 -> 07
50	**DNA 50 GP EXPERIENCE**		03 -> 04	FD0330	SE	BE	BA	FD0298	BE	BA				DF4042	A	DF4012	A					FC1333	G0685		**DNA 50 GP EXPERIENCE**	03 -> 04
50	**EASY MOVING 50**		95 ->	FD0196	BE	BA		GF0252	std	PRO				DF4004	A							FC1333	G0685		**EASY MOVING 50**	95 ->
50	**H@C 50**		99 ->	FD0094	BE	BA		FD0094	BE	BA				DF4069	A	DF4070	A								**H@C 50**	99 ->
50	**ICE 50**		02 ->	FD0196	BE	BA																			**ICE 50**	02 ->
50	**RALLY 50**		87 ->	FD0121	BT			GF0219	std																**RALLY 50**	87 ->
50	**RUNNER 50**		96 ->	FD0196	BE	BA		GF0261	std	FTR	PRO			DF4015	A							FC1333	G0685		**RUNNER 50**	96 ->
50	**RUNNER 50 PURE JET**		02 -> 06	FD0330	SE	BE	BA	FD0249	SE	BE	BA			DF4015	A	DF4013	A					FC1333	G0685		**RUNNER 50 PURE JET**	02 -> 06
50	**RUNNER 50 PURE JET ST**		08 ->	FD0330	SE	BE	BA	FD0249	SE	BE	BA			DF4014	A	DF4013	A					FC1333	G0685		**RUNNER 50 PURE JET ST**	08 ->
50	**RUNNER 50 SP**		98 -> 01	FD0196	BE	BA		FD0249	SE	BE	BA			DF4015	A	DF4013	A					FC1333	G0685		**RUNNER 50 SP**	98 -> 01
50	**RUNNER 50 SP**		02 -> 06	FD0330	SE	BE	BA	FD0249	SE	BE	BA			DF4015	A	DF4013	A					FC1333	G0685		**RUNNER 50 SP**	02 -> 06
50	**RUNNER 50 SP RACE**		06	FD0330	SE	BE	BA	FD0249	SE	BE	BA			DF4015	A	DF4013	A					FC1333	G0685		**RUNNER 50 SP RACE**	06
50	**RUNNER 50 SP SC**		06 -> 07	FD0330	SE	BE	BA	FD0249	SE	BE	BA			DF4015	A	DF4013	A					FC1333	G0685		**RUNNER 50 SP SC**	06 -> 07
50	**RUNNER 50 SP ST**		08 ->	FD0330	SE	BE	BA	FD0249	SE	BE	BA			DF4014	A	DF4013	A					FC1333	G0685		**RUNNER 50 SP ST**	08 ->
50	**STALKER 50**		05 -> 08	FD0226	BA			GF0261	std	FTR	PRO														**STALKER 50**	05 -> 08
50	**STALKER 50 (post freno a disco)**		97 -> 04	FD0196	BE	BA		GF0261	std	FTR	PRO			DF4001	A	DF4013	A					FC1333	G0685		**STALKER 50 (post freno a disco)**	97 -> 04
50	**STALKER 50 (post freno a tamburo)**		97 -> 04	FD0196	BE	BA		FD0249	SE	BE	BA			DF4001	A							FC1333	G0685		**STALKER 50 (post freno a tamburo)**	97 -> 04
50	**STALKER 50 NAKED**		08 ->	FD0226	BA			GF0261	std	FTR	PRO														**STALKER 50 NAKED**	08 ->
50	**STALKER 50 SPECIAL EDITION**		07 -> 08	FD0226	BA			GF0261	std	FTR	PRO														**STALKER 50 SPECIAL EDITION**	07 -> 08
50	**STORM 50**		94 -> 95	FD0196	BE	BA		GF0252	std	PRO				DF4001	A							FC1333	G0685		**STORM 50**	94 -> 95
50	**STORM 50 EURO 2**		07	FD0226	BA			GF0261	std	FTR	PRO														**STORM 50 EURO 2**	07
50	**SURFER 50**		99 ->	FD0094	BE	BA								DF4069	A										**SURFER 50**	99 ->
50	**TYPHOON 50**		93	FD0196	BE	BA		GF0252	std	PRO				DF4001	A							FC1333	G0685		**TYPHOON 50**	93
50	**TYPHOON 50**		94 -> 95	FD0196	BE	BA		GF0252	std	PRO				DF4001	A										**TYPHOON 50**	94 -> 95
50	**TYPHOON 50**		96	FD0196	BE	BA		GF0263	std	PRO				DF4001	A										**TYPHOON 50**	96
50	**TYPHOON 50**		97 ->	FD0196	BE	BA		GF0263	std	PRO															**TYPHOON 50**	97 ->
50	**TYPHOON 50 CATALYZED**		02 ->	FD0196	BE	BA		FD0196	BE	BA															**TYPHOON 50 CATALYZED**	02 ->
80	**TYPHOON 80**		93 ->	FD0196	BE	BA		GF0252	std	PRO				DF4001	A							FC1333	G0685		**TYPHOON 80**	93 ->
125	**DNA 125**		01	FD0195	SE	BE	BA	FD0298	BE	BA				DF4042	A	DF4012	A					FC1362	G0705	FCK362	**DNA 125**	01
125	**NEXUS 125 EURO 3**		07 ->	FD0330	SE	BE	BA	FD0330	SE	BE	BA			DF4056	A							FC1378	G0715	FCK378	**NEXUS 125 EURO 3**	07 ->

dfd **DOPPIO FRENO A DISCO** *twin disc*

FRENO ANTERIORE *front brake / frein avant / freno delantero / vorne Bremse*

FRENO POSTERIORE *rear brake / frein arrier / freno trasero / hinten Bremse*

FRENO A MANO *hand brake / frein à main / freno de mano / Handbremse*

DISCO ANTERIORE *front disc / disque avant / disco delantero / vorne Bremsscheiben*

FRENO POSTERIORE *rear brake / frein arrier / freno trasero / hinten Bremse*

DISCO MAGGIORATO *oversize disc / disque oversize /disco oversize / oversize Bremsscheiben*

SUPPORTO PINZA *bracket / pattes de déport / soporte de pinza / Bremssatelträger*

GIRANTE FRIZIONE *centrifugal clutch / embrayage automatique / maza de embrague / Fliehkraftkupplungen*

CAMPANA FRIZIONE *clucth housings / cloque d'embrayage / campana de embrague / Kupplungsglocke*

FRIZIONE COMPLETA *centrifugal clutch kit / cloque d'embrayage kit / kit de embrague / kupplungsglocke kit*

GILERA

cc	Modello / Model / Modeles / Modelo / Modell	dfd			Gamma / Range				Gamma / Range						Gamma Range							Modello / Model / Modeles / Modelo / Modell	
125	**NEXUS 125 IE EURO 3**		08 -> 11	FD0330	SE	BE	BA	FD0330	SE	BE	BA			DF4056	A						FC1378	G0715	FCK378	**NEXUS 125 IE EURO 3**	08 -> 11
125	**RUNNER 125**		97 -> 99	FD0195	SE	BE	BA	GF0268	std	PRO				DF4015	A				DF4095AF	DFST10	FC1347	G0689	FCK347	**RUNNER 125**	97 -> 99
125	**RUNNER 125 FX - FXR**		97 -> 02	FD0195	SE	BE	BA	FD0249	SE	BE	BA			DF4015	A	DF4042	A		DF4095AF	DFST10	FC1347	G0689	FCK347	**RUNNER 125 FX - FXR**	97 -> 02
125	**RUNNER 125 SP**		99 ->	FD0195	SE	BE	BA	FD0249	SE	BE	BA			DF4015	A	DF4042	A		DF4095AF	DFST10	FC1347	G0689	FCK347	**RUNNER 125 SP**	99 ->
125	**RUNNER 125 VX / VXR 4T**		01 -> 04	FD0195	SE	BE	BA	FD0298	BE	BA				DF4015	A	DF4012	A		DF4095AF	DFST10	FC1362	G0705	FCK362	**RUNNER 125 VX / VXR 4T**	01 -> 04
125	**RUNNER 125 VX 4T**		05 -> 06	FD0330	SE	BE	BA	FD0298	BE	BA											FC1378	G0715	FCK378	**RUNNER 125 VX 4T**	05 -> 06
125	**RUNNER 125 VX 4T RACE**		06	FD0330	SE	BE	BA	FD0298	BE	BA											FC1378	G0715	FCK378	**RUNNER 125 VX 4T RACE**	06
125	**RUNNER 125 VX 4T SC**		06 -> 07	FD0330	SE	BE	BA	FD0298	BE	BA											FC1378	G0715	FCK378	**RUNNER 125 VX 4T SC**	06 -> 07
125	**RUNNER 125 VX 4T ST EURO 3**		08 -> 12	FD0330	SE	BE	BA	FD0298	BE	BA											FC1378	G0715	FCK378	**RUNNER 125 VX 4T ST EURO 3**	08 -> 12
125	**TYPHOON 125**		95 -> 98	FD0196	BE	BA		GF0261	std	FTR	PRO			DF4001	A						FC1347	G0689	FCK347	**TYPHOON 125**	95 -> 98
125	**TYPHOON 125 X - XR**		99 -> 00	FD0196	BE	BA		GF0261	std	FTR	PRO										FC1347	G0689	FCK347	**TYPHOON 125 X - XR**	99 -> 00
180	**DNA 180**		01 ->	FD0195	SE	BE	BA	FD0196	BE	BA											FC1365	G0705	FCK365	**DNA 180**	01 ->
180	**RUNNER 180**		97 -> 98	FD0195	SE	BE	BA	GF0268	std	PRO				DF4015	A				DF4095AF	DFST10				**RUNNER 180**	97 -> 98
180	**RUNNER 180 FXR**		98 ->	FD0195	SE	BE	BA	FD0249	SE	BE	BA			DF4015	A	DF4042	A		DF4095AF	DFST10		G0689		**RUNNER 180 FXR**	98 ->
180	**RUNNER 180 SP**		99 ->	FD0195	SE	BE	BA	FD0249	SE	BE	BA			DF4015	A	DF4042	A		DF4095AF	DFST10		G0689		**RUNNER 180 SP**	99 ->
180	**RUNNER 180 VXR**		01 -> 04	FD0330	SE	BE	BA	FD0298	BE	BA				DF4015	A	DF4012	A		DF4095AF	DFST10	FC1365	G0705	FCK365	**RUNNER 180 VXR**	01 -> 04
200	**RUNNER 200 FX SP**		98 -> 01	FD0195	SE	BE	BA	FD0249	SE	BE	BA			DF4015	A	DF4012	A				FC1386	G0715	FCK386	**RUNNER 200 FX SP**	98 -> 01
200	**RUNNER 200 VX / VXR 4T**		02 -> 04	FD0195	SE	BE	BA	FD0249	SE	BE	BA			DF4015	A	DF4012	A				FC1386	G0715	FCK386	**RUNNER 200 VX / VXR 4T**	02 -> 04
200	**RUNNER 200 VXR 4T (pinza Heng Tong)**		01 -> 06	FD0330	SE	BE	BA	FD0249	SE	BE	BA			DF4015	A	DF4012	A		DF4095AF	DFST10	FC1386	G0715	FCK386	**RUNNER 200 VXR 4T (pinza Heng Tong)**	01 -> 06
200	**RUNNER 200 VXR 4T RACE**		05 -> 06	FD0330	SE	BE	BA	FD0298	BE	BA				DF4015	A	DF4012	A		DF4095AF	DFST10	FC1386	G0715	FCK386	**RUNNER 200 VXR 4T RACE**	05 -> 06
200	**RUNNER 200 VXR 4T ST EURO 3**		08 -> 11	FD0330	SE	BE	BA	FD0298	BE	BA				DF4015	A	DF4012	A		DF4095AF	DFST10	FC1386	G0715	FCK386	**RUNNER 200 VXR 4T ST EURO 3**	08 -> 11
250	**NEXUS 250 EURO 3**		06 ->	FD0330	SE	BE	BA	FD0330	SE	BE	BA			DF4056	A						FC1385	G0715	FCK385	**NEXUS 250 EURO 3**	06 ->
250	**NEXUS 250 SP EURO 3**		06 -> 07	FD0330	SE	BE	BA	FD0330	SE	BE	BA										FC1385	G0715	FCK385	**NEXUS 250 SP EURO 3**	06 -> 07
300	**NEXUS 300 EURO 3**		08 -> 11	FD0330	SE	BE	BA	FD0330	SE	BE	BA			DF4056	A									**NEXUS 300 EURO 3**	08 -> 11
500	**FUOCO 500**	•	07 -> 08	FD0249	SE	BE	BA	FD0330	SE	BE	BA										FC1377	G0708	FCK377	**FUOCO 500**	07 -> 08
500	**NEXUS 500**	•	03 -> 05	FD0186	SE	BE	BA	FD0256	SE	BE	BA			DF4056	A	DF4055	A				FC1370	G0708	FCK370	**NEXUS 500**	03 -> 05
500	**NEXUS 500 EURO 3**	•	06 -> 11	FD0186	SE	BE	BA	FD0256	SE	BE	BA			DF4056	A						FC1377	G0708	FCK377	**NEXUS 500 EURO 3**	06 -> 11
500	**NEXUS 500 SP EURO 3**	•	06 -> 07	FD0186	SE	BE	BA	FD0256	SE	BE	BA			DF4056	A						FC1377	G0708	FCK377	**NEXUS 500 SP EURO 3**	06 -> 07
800	**GP 800**	•	08 ->	FD0186	SE	BE	BA	FD0330	SE	BE	BA	FD0439BA												**GP 800**	08 ->

HONDA

cc	Modello / Model / Modeles / Modelo / Modell	dfd			Gamma / Range				Gamma / Range						Gamma Range							Modello / Model / Modeles / Modelo / Modell	
50	**BALI 50**		93 ->	FD0238	BE	BA								DF4001	A									**BALI 50**	93 ->
50	**DIO 50 GP**		91 ->	FD0173	BA			GF1248	std	FTR				DF4006	A									**DIO 50 GP**	91 ->
50	**DIO 50 SR**		90 ->	FD0173	BA			GF1248	std	FTR				DF4006	A									**DIO 50 SR**	90 ->
50	**DIO 50 ZX**		92 ->	FD0173	BA			GF1248	std	FTR				DF4006	A						FC1330	G0686		**DIO 50 ZX**	92 ->
50	**HSC 50 all models**		92 ->	FD0173	BA			GF1248	std	FTR				DF4006	A									**HSC 50 all models**	92 ->
50	**LIFE DIO 50**		94 ->	GF1248	std	FTR		GF1248	std	FTR											FC1330	G0686		**LIFE DIO 50**	94 ->
50	**LIFE DIO 50 ZX**		94 ->	FD0173	BA			GF1248	std	FTR				DF4006	A						FC1330	G0686		**LIFE DIO 50 ZX**	94 ->
50	**NH 50 LEAD**		-> 93	GF1043	std	FTR	PRO	GF1198	std												FC1343	G0686		**NH 50 LEAD**	-> 93
50	**NH 50 LEAD**		94	FD0192	BA			GF1198	std												FC1343	G0686		**NH 50 LEAD**	94
50	**NH 50 LEAD**		95 ->	FD0192	BA			GF1198	std															**NH 50 LEAD**	95 ->
50	**NH 50 LEAD (disk)**		88 -> 92	FD0166	BT			GF1198	std												FC1335			**NH 50 LEAD (disk)**	88 -> 92
50	**PK 50 WALLAROO DX - STD**		90 ->	GF1248	std	FTR		GF1043	std	FTR	PRO													**PK 50 WALLAROO DX - STD**	90 ->
50	**PX 50 all models**		82 -> 83	GF1143	std			GF1198	std															**PX 50 all models**	82 -> 83
50	**PX 50 E**		84 ->	GF1143	std			GF1223	std	FTR														**PX 50 E**	84 ->
50	**PXR 50 ALL MODELS**		85 ->	GF1247	std			GF1246	std	FTR														**PXR 50 ALL MODELS**	85 ->
50	**SA 50 ELITE LX**		88 -> 90	GF1093	std			GF1198	std												FC1330	G0686		**SA 50 ELITE LX**	88 -> 90
50	**SA 50 J VISION MET-IN**		88 -> 90	GF1248	std	FTR		GF1248	std	FTR											FC1330	G0686		**SA 50 J VISION MET-IN**	88 -> 90
50	**SAA 50 VISION**		93 ->	GF1248	std	FTR		GF1248	std	FTR											FC1330	G0686		**SAA 50 VISION**	93 ->
50	**SFX 50**		95 ->	FD0196	BE	BA		GF1043	std	FTR	PRO			DF4006	A						FC1330	G0686		**SFX 50**	95 ->
50	**SH 50**		84 -> 87	GF1043	std	FTR	PRO	GF1229	std	FTR											FC1335			**SH 50**	84 -> 87
50	**SH 50**		88 -> 94	GF1229	std	FTR		GF1229	std	FTR											FC1335			**SH 50**	88 -> 94
50	**SH 50 FIFTY**		96 ->	FD0196	BE	BA		GF1043	std	FTR	PRO										FC1335			**SH 50 FIFTY**	96 ->
50	**SJ 50 BALI**		93 ->	FD0238	BE	BA		GF1043	std	FTR	PRO										FC1330	G0686		**SJ 50 BALI**	93 ->

dfd **DOPPIO FRENO A DISCO** *twin disc*

FRENO ANTERIORE *front brake / frein avant / freno delantero / vorne Bremse*

FRENO POSTERIORE *rear brake / frein arrier / freno trasero / hinten Bremse*

FRENO A MANO *hand brake / frein à main / freno de mano / Handbremse*

DISCO ANTERIORE *front disc / disque avant / disco delantero / vorne Bremsscheiben*

FRENO POSTERIORE *rear brake / frein arrier / freno trasero / hinten Bremse*

DISCO MAGGIORATO *oversize disc / disque oversize /disco oversize / oversize Bremsscheiben*

SUPPORTO PINZA *bracket / pattes de déport / soporte de pinza / Bremssattelträger*

GIRANTE FRIZIONE *centrifugal clutch / embrayage automatique / maza de embrague / Fliehkraftkupplungen*

CAMPANA FRIZIONE *cluch housings / cloque d'embrayage / campana de embrague / Kupplungsglocke*

FRIZIONE COMPLETA *centrifugal clutch kit / cloque d'embrayage kit / kit de embrague / kupplungsglocke kit*

HONDA

cc	Modello / Model / Modeles / Modelo / Modell	dfd		Gamma / Range				Gamma / Range								Gamma Range								Modello / Model / Modeles / Modelo / Modell	
50	**SKY 50**		97 ->	FD0196	BE	BA		GF1043	std	FTR	PRO			DF4066	A						FC1330	G0686		**SKY 50**	97 ->
50	**SKY 50 VETRO**		00 ->	FD0196	BE	BA		GF1043	std	FTR	PRO			DF4066	A									**SKY 50 VETRO**	00 ->
50	**SRX 50 SHADOW**		98 ->	FD0192	BA																FC1330	G0686		**SRX 50 SHADOW**	98 ->
50	**SUPER DIO 50 SR**		91 -> 92	FD0173	BA			GF1248	std	FTR											FC1330	G0686		**SUPER DIO 50 SR**	91 -> 92
50	**SUPER DIO 50 ZX**		92 ->	FD0173	BA			GF1248	std	FTR											FC1330	G0686		**SUPER DIO 50 ZX**	92 ->
50	**VISION 50 NSC**		10 -> 18	FD0467	BE	BA		GF1316	std	PRO														**VISION 50 NSC**	10 -> 18
50	**X8R S 50 SZX**		98 ->	FD0196	BE	BA		FD0224	BE	BA				DF4062	A						FC1330	G0686		**X8R S 50 SZX**	98 ->
50	**X8R X 50 SZX**		98 ->	FD0196	BE	BA		FD0224	BE	BA				DF4062	A						FC1330	G0686		**X8R X 50 SZX**	98 ->
75	**SA 75 VISION**		88 ->	GF1043	std	FTR	PRO	GF1248	std	FTR														**SA 75 VISION**	88 ->
75	**SH 75 SCOOPY**		88 ->	GF1043	std	FTR	PRO	GF1229	std	FTR														**SH 75 SCOOPY**	88 ->
75	**YUPY 75**		91 ->	FD0114	BD			GF1043	std	FTR	PRO										FC1335			**YUPY 75**	91 ->
80	**CH 80 ELITE**		85 -> 90	GF1043	std	FTR	PRO	GF1248	std	FTR														**CH 80 ELITE**	85 -> 90
80	**NH 80 LEAD**		83 -> 84	GF1043	std	FTR	PRO	GF1198	std												FC1335			**NH 80 LEAD**	83 -> 84
80	**NH 80 LEAD**		85	FD0166	BT			GF1198	std												FC1335			**NH 80 LEAD**	85
80	**NH 80 LEAD**		86 -> 88	FD0139	BE	BA		GF1198	std												FC1335			**NH 80 LEAD**	86 -> 88
80	**SH 80**		84 ->	GF1043	std	FTR	PRO	GF1229	std	FTR														**SH 80**	84 ->
80	**SH 80 SCOOPY**		88 ->	GF1043	std	FTR	PRO	GF1229	std	FTR														**SH 80 SCOOPY**	88 ->
90	**LEAD 90 A**			GF1043	std	FTR	PRO	GF1229	std	FTR														**LEAD 90 A**	
90	**LEAD 90 L - M**			GF1043	std	FTR	PRO	GF1229	std	FTR											FC1341	G0687		**LEAD 90 L - M**	
90	**SRX 90 SHADOW**		99 ->	FD0192	BA			GF1043	std	FTR	PRO													**SRX 90 SHADOW**	99 ->
90	**YUPI 90**		92 ->	FD0192	BA			GF1178	std	FTR				DF4001	A									**YUPI 90**	92 ->
100	**NH 100 LEAD**		00 ->	FD0304	SE	BE	BA																	**NH 100 LEAD**	00 ->
100	**SH 100**		97 ->	FD0196	BE	BA		GF1043	std	FTR	PRO													**SH 100**	97 ->
100	**SJ 100 BALI - EX**		98 ->	FD0238	BE	BA		GF1043	std	FTR	PRO													**SJ 100 BALI - EX**	98 ->
110	**NHX 110**		08 -> 09	FD0304	SE	BE	BA																	**NHX 110**	08 -> 09
110	**NHX 110**		10 ->	FD0265	BE	BA																		**NHX 110**	10 ->
110	**VISION 110**		10 -> 16	FD0467	BE	BA		GF1316	std	PRO														**VISION 110**	10 -> 16
110	**VISION 110**		17 -> 19	FD0539	BE			GF1316	std	PRO														**VISION 110**	17 -> 19
110	**WAWE 110 AFS**		12 -> 19	FD0519	BE																			**WAWE 110 AFS**	12 -> 19
125	**@ 125 NES**		09 ->	FD0400	SE	BE	BA	FD0401	SE	BE	BA			DF4115	A	DF5005	A				FC1345	G0699	FCK345	**@ 125 NES**	09 ->
125	**@ 125 NES (tambuto post/rear drum)**		00 ->	FD0304	SE	BE	BA	GF1316	std	PRO				DF4059	A				DF4097AF	DFST11	FC1345	G0699	FCK345	**@ 125 NES (tambuto post/rear drum)**	00 ->
125	**C 125 SUPER CUB**		19 -> 20	FD0519	BE																			**C 125 SUPER CUB**	19 -> 20
125	**CH 125 SPACY**		83	GF1043	std	FTR	PRO	GF1043	std	FTR	PRO													**CH 125 SPACY**	83
125	**CH 125 SPACY**		94 ->	FD0304	SE	BE	BA	GF1184	std	FTR														**CH 125 SPACY**	94 ->
125	**DYLAN 125 SES**		01 -> 07	FD0304	SE	BE	BA	GF1316	std	PRO				DF4059	A									**DYLAN 125 SES**	01 -> 07
125	**FORZA 125 NSS**		15 -> 19	FD0132	SE	BE	BA	FD0401	SE	BE	BA			DF4103	A	DF5005	A							**FORZA 125 NSS**	15 -> 19
125	**GY 125**																				FC1345	G0699	FCK345	**GY 125**	
125	**NH 125 H**		83	GF1043	std	FTR	PRO	GF1043	std	FTR	PRO													**NH 125 H**	83
125	**NH 125 LEAD**		83 -> 87	GF1043	std	FTR	PRO	GF1043	std	FTR	PRO													**NH 125 LEAD**	83 -> 87
125	**NH 125 LEAD**		88 ->	FD0166	BT			GF1043	std	FTR	PRO			DF4006	A						FC1344			**NH 125 LEAD**	88 ->
125	**PANTHEON 125 FES**		98 -> 02	FD0253	SE	BE	BA	GF1307	std					DF4115	A							G0697		**PANTHEON 125 FES**	98 -> 02
125	**PANTHEON 125 FES**		03 -> 07	FD0255	SE	BE	BA	FD0136	TS	BE				DF4115	A	DF4060	A							**PANTHEON 125 FES**	03 -> 07
125	**PCX 125**		09 -> 17	FD0467	BE	BA		GF1316	std	PRO														**PCX 125**	09 -> 17
125	**PCX 125**		18 -> 20					GF1316	std	PRO														**PCX 125**	18 -> 20
125	**PSi 125**		06 -> 13	FD0304	SE	BE	BA	GF1316	std	PRO				DF4059	A									**PSi 125**	06 -> 13
125	**SH 125 (tambuto post/rear drum)**		00 -> 08	FD0304	SE	BE	BA	GF1316	std	PRO				DF4059	A				DF4097AF	DFST11	FC1345	G0699	FCK345	**SH 125 (tambuto post/rear drum)**	00 -> 08
125	**SH 125 i**		09 -> 12	FD0400	SE	BE	BA	FD0401	SE	BE	BA			DF4115	A	DF5005	A				FC1345	G0699	FCK345	**SH 125 i**	09 -> 12
125	**SH 125 i**		13 -> 18	FD0406	SE	BE	BA	FD0401	SE	BE	BA			DF4115	A	DF5005	A				FC1345	G0699	FCK345	**SH 125 i**	13 -> 18
125	**SONIC 125 FS**		03 ->	FD0075	BA																			**SONIC 125 FS**	03 ->
125	**S-WING 125 FES**		08 ->	FD0400	SE	BE	BA	FD0401	SE	BE	BA			DF4115	A	DF4060	A							**S-WING 125 FES**	08 ->
125	**WAWE 125**		12 -> 15	FD0519	BE																			**WAWE 125**	12 -> 15
150	**@ 150 NES**		09 ->	FD0400	SE	BE	BA	FD0401	SE	BE	BA			DF4115	A	DF5005	A				FC1345	G0699	FCK345	**@ 150 NES**	09 ->
150	**@ 150 NES (tambuto post/rear drum)**		00 ->	FD0304	SE	BE	BA	GF1316	std	PRO				DF4059	A				DF4097AF	DFST11	FC1345	G0699	FCK345	**@ 150 NES (tambuto post/rear drum)**	00 ->
150	**DYLAN 150 SES**		01 -> 06	FD0304	SE	BE	BA	GF1316	std	PRO				DF4059	A									**DYLAN 150 SES**	01 -> 06
150	**PANTHEON 150 FES**		98 -> 02	FD0253	SE	BE	BA	GF1307	std					DF4115	A							G0697		**PANTHEON 150 FES**	98 -> 02
150	**PANTHEON 150 FES**		03 -> 07	FD0255	SE	BE	BA	FD0136	TS	BE				DF4115	A	DF4060	A							**PANTHEON 150 FES**	03 -> 07
150	**PCX 150**		09 -> 17	FD0467	BE	BA		GF1316	std	PRO														**PCX 150**	09 -> 17

dfd **DOPPIO FRENO A DISCO** *twin disc*

FRENO ANTERIORE *front brake / frein avant / freno delantero / vorne Bremse*

FRENO POSTERIORE *rear brake / frein arrier / freno trasero / hinten Bremse*

FRENO A MANO *hand brake / frein à main / freno de mano / Handbremse*

DISCO ANTERIORE *front disc / disque avant / disco delantero / vorne Bremsscheiben*

FRENO POSTERIORE *rear brake / frein arrier / freno trasero / hinten Bremse*

DISCO MAGGIORATO *oversize disc / disque oversize /disco oversize / oversize Bremsscheiben*

SUPPORTO PINZA *bracket / pattes de déport / soporte de pinza / Bremssatelträger*

GIRANTE FRIZIONE *centrifugal clutch / embrayage automatique / maza de embrague / Fliehkraftkupplungen*

CAMPANA FRIZIONE *clucth housings / cloque d'embrayage / campana de embrague / Kupplungsglocke*

FRIZIONE COMPLETA *centrifugal clutch kit / cloque d'embrayage kit / kit de embrague / kupplungsglocke kit*

HONDA

cc	Modello / Model / Modeles / Modelo / Modell	dfd		Gamma / Range					Gamma / Range					Gamma Range								Modello / Model / Modeles / Modelo / Modell	
150	**PCX 150**		18 -> 20					GF1316	std	PRO													**PCX 150**	18 -> 20
150	**PSi 150**		06 -> 11	FD0304	SE	BE	BA	GF1316	std	PRO				DF4059	A								**PSi 150**	06 -> 11
150	**SH 150 (tambuto post/rear drum)**		00 -> 08	FD0304	SE	BE	BA	GF1316	std	PRO				DF4059	A				DF4097AF	DFST11	FC1345	G0699	FCK345	**SH 150 (tambuto post/rear drum)**	00 -> 08
150	**SH 150 i**		09 -> 12	FD0400	SE	BE	BA	FD0401	SE	BE	BA			DF4115	A	DF5005	A				FC1345	G0699	FCK345	**SH 150 i**	09 -> 12
150	**SH 150 i**		13 -> 18	FD0406	SE	BE	BA	FD0401	SE	BE	BA			DF4115	A	DF5005	A				FC1345	G0699	FCK345	**SH 150 i**	13 -> 18
150	**S-WING 150 FES**		07 ->	FD0400	SE	BE	BA	FD0401	SE	BE	BA			DF4115	A	DF4060	A							**S-WING 150 FES**	07 ->
250	**CH 250 ELITE**		85 -> 86	FD0067	BT			GF1252	std					DF4008	A									**CH 250 ELITE**	85 -> 86
250	**CH 250 ELITE**		87 -> 90	GF1184	std	FTR		GF1184	std	FTR														**CH 250 ELITE**	87 -> 90
250	**CH 250 SPACY**		85 ->	FD0067	BT			GF1252	std					DF4008	A									**CH 250 SPACY**	85 ->
250	**CH 250 SPACY (spessore disco 4mm)**		00 ->											DF4068	A									**CH 250 SPACY (spessore disco 4mm)**	00 ->
250	**CN 250**		88 -> 89	FD0067	BT			GF1289	std					DF4008	A						FC1346	G0703	FCK346	**CN 250**	88 -> 89
250	**CN 250**		90 -> 92	FD0058	BT			GF1289	std					DF4008	A						FC1346	G0703	FCK346	**CN 250**	90 -> 92
250	**CN 250**		93 -> 94	FD0058	BT			GF1184	std	FTR				DF4008	A									**CN 250**	93 -> 94
250	**CN 250 ELITE**		85 -> 86	FD0067	BT			GF1252	std					DF4008	A						FC1346	G0703	FCK346	**CN 250 ELITE**	85 -> 86
250	**CN 250 ELITE**		87 -> 90	GF1184	std	FTR		GF1184	std	FTR											FC1346	G0703	FCK346	**CN 250 ELITE**	87 -> 90
250	**CN 250 HELIX**		86 -> 87	FD0054	BA			GF1188	std	FTR				DF4008	A						FC1346	G0703	FCK346	**CN 250 HELIX**	86 -> 87
250	**CN 250 HELIX-FUSION**		92 ->	FD0067	BT			GF1252	std					DF4008	A									**CN 250 HELIX-FUSION**	92 ->
250	**FORESIGHT 250 FES**		97 -> 98	FD0253	SE	BE	BA	GF1307	std					DF4115	A						FC1352	G0697	FCK352	**FORESIGHT 250 FES**	97 -> 98
250	**FORESIGHT 250 FES**		99 -> 07	FD0255	SE	BE	BA	FD0136	TS	BE				DF4115	A	DF4060	A				FC1352	G0697	FCK352	**FORESIGHT 250 FES**	99 -> 07
250	**FORZA 250 NSS**		00 -> 04	FD0253	SE	BE	BA	FD0324	BE	BA				DF4115	A	DF4060	A							**FORZA 250 NSS**	00 -> 04
250	**FORZA X 250 NSS**		05 -> 07	FD0400	SE	BE	BA	FD0401	SE	BE	BA			DF4115	A	DF5005	A							**FORZA X 250 NSS**	05 -> 07
250	**FORZA X 250 NSS**		08 -> 13	FD0400	SE	BE	BA	FD0401	SE	BE	BA			DF4103	A	DF5005	A							**FORZA X 250 NSS**	08 -> 13
250	**FORZA XE 250 NSS**		05 -> 07	FD0400	SE	BE	BA	FD0401	SE	BE	BA			DF4115	A	DF5005	A							**FORZA XE 250 NSS**	05 -> 07
250	**FORZA XE 250 NSS**		08 -> 13	FD0400	SE	BE	BA	FD0401	SE	BE	BA			DF4103	A	DF5005	A							**FORZA XE 250 NSS**	08 -> 13
250	**JAZZ 250**		01 -> 04	FD0253	SE	BE	BA	FD0324	BE	BA				DF4115	A	DF4060	A				FC1352	G0697	FCK352	**JAZZ 250**	01 -> 04
250	**JAZZ 250**		05 ->	FD0400	SE	BE	BA	FD0401	SE	BE	BA													**JAZZ 250**	05 ->
250	**NSS 250**		00 -> 04	FD0253	SE	BE	BA	FD0324	BE	BA														**NSS 250**	00 -> 04
250	**NSS 250**		05 ->	FD0400	SE	BE	BA	FD0401	SE	BE	BA													**NSS 250**	05 ->
250	**PS 250**		05 ->	FD0400	SE	BE	BA																	**PS 250**	05 ->
250	**REFLEX 250**		00 ->	FD0253	SE	BE	BA	FD0324	BE	BA														**REFLEX 250**	00 ->
300	**FORZA 300 NSS**		12 ->	FD0400	SE	BE	BA	FD0401	SE	BE	BA			DF4103	A	DF5072	A							**FORZA 300 NSS**	12 ->
300	**FORZA 300 NSS ABS**		14 -> 17	FD0400	SE	BE	BA	FD0401	SE	BE	BA													**FORZA 300 NSS ABS**	14 -> 17
300	**FORZA 300 NSS ABS**		18	FD0400	SE	BE	BA	FD0401	SE	BE	BA			DF4103	A	DF5005	A							**FORZA 300 NSS ABS**	18
300	**SH 300 i**		06 -> 14	FD0385	SE	BE	BA	FD0401	SE	BE	BA			DF4103	A	DF4103	A				FC1352	G0697	FCK352	**SH 300 i**	06 -> 14
300	**SH 300 i ABS**		06 -> 14	FD0385	SE	BE	BA	FD0401	SE	BE	BA			DF4103	A	DF4103	A				FC1352	G0697	FCK352	**SH 300 i ABS**	06 -> 14
300	**SH 300 i ABS**		15 -> 18	FD0406	SE	BE	BA	FD0401	SE	BE	BA			DF4103	A	DF5005	A				FC1352	G0697	FCK352	**SH 300 i ABS**	15 -> 18
400	**SILVER WING 400 FJS**		06 -> 08	FD0254	SE	BE	BA	FD0325	SE	BE		FD0439BA		DF4103	A	DF5072	A							**SILVER WING 400 FJS**	06 -> 08
400	**SILVER WING 400 FJS**		09 ->	FD0385	SE	BE	BA	FD0325	SE	BE		FD0439BA		DF4134	A	DF5072	A							**SILVER WING 400 FJS**	09 ->
400	**SW-T 400**		09 ->	FD0385	SE	BE	BA	FD0325	SE	BE		FD0439BA		DF4134	A	DF5072	A							**SW-T 400**	09 ->
400	**SW-T 400 ABS**		09 ->	FD0385	SE	BE	BA	FD0325	SE	BE		FD0439BA		DF4134	A	DF5072	A							**SW-T 400 ABS**	09 ->
600	**SILVER WING 600 FSC**		01 -> 07	FD0254	SE	BE	BA	FD0325	SE	BE		FD0439BA		DF4103	A	DF5072	A							**SILVER WING 600 FSC**	01 -> 07
600	**SILVER WING 600 FSC ABS**		03 -> 08	FD0385	SE	BE	BA	FD0325	SE	BE		FD0439BA		DF4134	A	DF5072	A							**SILVER WING 600 FSC ABS**	03 -> 08
600	**SW-T 600**		11 -> 18	FD0385	SE	BE	BA	FD0325	SE	BE		FD0439BA		DF4134	A	DF5072	A							**SW-T 600**	11 -> 18
700	**NC 700 D INTEGRA**		12 -> 13	FD0400	SE	BE	BA	FD0172	TS	BE		FD0439BA												**NC 700 D INTEGRA**	12 -> 13
750	**NC 750 D INTEGRA (w/DTC)**		14 -> 19	FD0130	BA			FD0470	TS	BT		FD0439BA												**NC 750 D INTEGRA (w/DTC)**	14 -> 19
750	**X-ADV 750**	•	17 -> 19	FD0521	SE	SP	TS	FD0470	SE	TS	BT	FD0439BA												**X-ADV 750**	17 -> 19

HSC

cc	Modello / Model / Modeles / Modelo / Modell	dfd		Gamma / Range					Gamma / Range					Gamma Range								Modello / Model / Modeles / Modelo / Modell	
50	**HSC 01 50**		92 ->	FD0173	BA			GF1248	std	FTR											FC1330	G0686		**HSC 01 50**	92 ->
50	**SR 50 DIO**		92 ->	FD0173	BA			GF1248	std	FTR											FC1330	G0686		**SR 50 DIO**	92 ->
50	**ZR 50**		92 ->	FD0173	BA			GF1248	std	FTR											FC1330	G0686		**ZR 50**	92 ->
50	**ZX 50 DIO**		92 ->	FD0173	BA			GF1248	std	FTR											FC1330	G0686		**ZX 50 DIO**	92 ->

dfd **DOPPIO FRENO A DISCO** *twin disc*

FRENO ANTERIORE *front brake / frein avant / freno delantero / vorne Bremse*

FRENO POSTERIORE *rear brake / frein arrier / freno trasero / hinten Bremse*

FRENO A MANO *hand brake / frein à main / freno de mano / Handbremse*

DISCO ANTERIORE *front disc / disque avant / disco delantero / vorne Bremsscheiben*

FRENO POSTERIORE *rear brake / frein arrier / freno trasero / hinten Bremse*

DISCO MAGGIORATO *oversize disc / disque oversize /disco oversize / oversize Bremsscheiben*

SUPPORTO PINZA *bracket / pattes de déport / soporte de pinza / Bremssatteltträger*

GIRANTE FRIZIONE *centrifugal clutch / embrayage automatique / maza de embrague / Fliehkraftkupplungen*

CAMPANA FRIZIONE *clucth housings / cloque d'embrayage / campana de embrague / Kupplungsglocke*

FRIZIONE COMPLETA *centrifugal clutch kit / cloque d'embrayage kit / kit de embrague / kupplungsglocke kit*

HYOSUNG

cc	Modello / Model / Modeles / Modelo / Modell	dfd			Gamma / Range				Gamma / Range							Gamma Range							Modello / Model / Modeles / Modelo / Modell	
50	**AVANTI 50**		99 ->	FD0226	BA																			**AVANTI 50**	99 ->
50	**RUSH 50**		97 ->	FD0226	BA																			**RUSH 50**	97 ->
100	**CAB 100**		98 ->	FD0226	BA																			**CAB 100**	98 ->
100	**EZ 100**		00 ->	FD0226	BA																			**EZ 100**	00 ->
125	**CRUISE 125 II**		99 ->	FD0034	BT																			**CRUISE 125 II**	99 ->
125	**CRUISE 125 II CLASSIC**		99 ->	FD0034	BT																			**CRUISE 125 II CLASSIC**	99 ->
125	**CRUISER 125**		92 ->	FD0034	BT																			**CRUISER 125**	92 ->
125	**GA 125**		98 ->	FD0034	BT																			**GA 125**	98 ->

ITALJET

cc	Modello / Model / Modeles / Modelo / Modell	dfd			Gamma / Range				Gamma / Range							Gamma Range							Modello / Model / Modeles / Modelo / Modell	
50	**ADLY 50**		90 ->					GF1200	std	FTR	PRO													**ADLY 50**	90 ->
50	**BAZOOKA 1 50**		91	GF0256	std			GF0253	std															**BAZOOKA 1 50**	91
50	**BAZOOKA 2 50**		92 ->	FD0175	BA			GF0253	std					DF4004	A							G0683		**BAZOOKA 2 50**	92 ->
50	**DRAGSTER 50**		97 ->	FD0094	BE	BA		FD0094	BE	BA				DF4028	A					FC1349	G0684			**DRAGSTER 50**	97 ->
50	**FORMULA 50**		94	FD0194	BE	BA		FD0196	BE	BA				DF4028	A					FC1334				**FORMULA 50**	94
50	**FORMULA 50**		95 -> 96	FD0194	BE	BA		FD0196	BE	BA				DF4028	A									**FORMULA 50**	95 -> 96
50	**FORMULA 50**		97	FD0094	BE	BA		FD0094	BE	BA				DF4028	A									**FORMULA 50**	97
50	**FORMULA 50**		98 ->	FD0094	BE	BA		FD0094	BE	BA														**FORMULA 50**	98 ->
50	**JET SET 50**		02 ->	FD0323	BE	BA																		**JET SET 50**	02 ->
50	**PISTA 50**		92 ->	FD0175	BA			GF0253	std					DF4004	A							G0683		**PISTA 50**	92 ->
50	**REPORTER 50**		90 ->	GF0256	std			GF0253	std													G0683		**REPORTER 50**	90 ->
50	**SCOOP 50**		93 ->	FD0175	BA			GF0253	std					DF4004	A							G0683		**SCOOP 50**	93 ->
50	**TORPEDO 50**		97 ->	FD0094	BE	BA		GF1233	std											FC1334				**TORPEDO 50**	97 ->
50	**VELOCIFERO 50**		94 ->	GF1289	std			GF1233	std											FC1334				**VELOCIFERO 50**	94 ->
50	**YANKEE 8 50**		94 ->	FD0175	BA			GF0253	std					DF4004	A							G0683		**YANKEE 8 50**	94 ->
80	**FORMULA 80**		94 ->	FD0194	BE	BA		FD0196	BE	BA														**FORMULA 80**	94 ->
125	**DRAGSTER 125**		97 -> 03	FD0094	BE	BA								DF4028	A									**DRAGSTER 125**	97 -> 03
125	**DRAGSTER 125**		20	FD0186	SE	BE	BA	FD0251	BE	BA														**DRAGSTER 125**	20
125	**FORMULA 125**		94 -> 96	FD0194	BE	BA		FD0196	BE	BA				DF4028	A									**FORMULA 125**	94 -> 96
125	**FORMULA 125**		97	FD0094	BE	BA		FD0094	BE	BA				DF4028	A									**FORMULA 125**	97
125	**FORMULA 125**		98 ->	FD0094	BE	BA		FD0094	BE	BA														**FORMULA 125**	98 ->
125	**JET SET 125**		02 ->	FD0323	BE	BA																		**JET SET 125**	02 ->
125	**JUPITER 125**		02 ->	FD0205	SE	BE	BA	FD0323	BE	BA														**JUPITER 125**	02 ->
125	**MILLENIUM 125**		-> 00	FD0124	BE	BA																		**MILLENIUM 125**	-> 00
125	**MILLENIUM 125 (seconda serie)**		01 ->	FD0323	BE	BA		FD0334	BE	BA														**MILLENIUM 125 (seconda serie)**	01 ->
125	**TORPEDO 125**		99 ->	FD0094	BE	BA																		**TORPEDO 125**	99 ->
150	**JET SET 150**		02 ->	FD0323	BE	BA																		**JET SET 150**	02 ->
150	**JUPITER 150**		02 ->	FD0205	SE	BE	BA	FD0323	BE	BA														**JUPITER 150**	02 ->
150	**MILLENIUM 150**		01 ->	FD0124	BE	BA																G0698		**MILLENIUM 150**	01 ->
150	**TORPEDO 150 4 T**		01 ->	FD0094	BE	BA																		**TORPEDO 150 4 T**	01 ->
180	**DRAGSTER 180**		97 ->	FD0094	BE	BA								DF4028	A									**DRAGSTER 180**	97 ->
250	**JUPITER 250**		00 ->	FD0205	SE	BE	BA	FD0334	BE	BA				DF5008	A	DF4023	A							**JUPITER 250**	00 ->

KAWASAKI

cc	Modello / Model / Modeles / Modelo / Modell	dfd			Gamma / Range				Gamma / Range							Gamma Range							Modello / Model / Modeles / Modelo / Modell	
125	**J 125**		16 -> 19	FD0132	SE	BE	BA	FD0460	BE	BA														**J 125**	16 -> 19
250	**SC 250 EPSILON**	•	02 ->	FD0264	SE	BE	BA	FD0326	SE	BE	BA													**SC 250 EPSILON**	02 ->
300	**J 300**		14 -> 18	FD0132	SE	BE	BA	FD0460	BE	BA														**J 300**	14 -> 18

dfd **DOPPIO FRENO A DISCO** *twin disc*

FRENO ANTERIORE *front brake / frein avant / freno delantero / vorne Bremse*

FRENO POSTERIORE *rear brake / frein arrier / freno trasero / hinten Bremse*

FRENO A MANO *hand brake / frein à main / freno de mano / Handbremse*

DISCO ANTERIORE *front disc / disque avant / disco delantero / vorne Bremsscheiben*

FRENO POSTERIORE *rear brake / frein arrier / freno trasero / hinten Bremse*

DISCO MAGGIORATO *oversize disc / disque oversize /disco oversize / oversize Bremsscheiben*

SUPPORTO PINZA *bracket / pattes de déport / soporte de pinza / Bremssatelträger*

GIRANTE FRIZIONE *centrifugal clutch / embrayage automatique / maza de embrague / Fliehkraftkupplungen*

CAMPANA FRIZIONE *clucth housings / cloque d'embrayage / campana de embrague / Kupplungsglocke*

FRIZIONE COMPLETA *centrifugal clutch kit / cloque d'embrayage kit / kit de embrague / kupplungsglocke kit*

KEEWAY

cc	Modello / Model / Modeles / Modelo / Modell	dfd		Gamma / Range				Gamma / Range						Gamma Range							Modello / Model / Modeles / Modelo / Modell	
50	**50 FOCUS**		06 -> 15	FD0223	BA																**50 FOCUS**	06 -> 15
50	**50 HURRICANE**		06 -> 16	FD0085	BE	BA		GF1200	std	FTR	PRO										**50 HURRICANE**	06 -> 16
50	**50 MATRIX**		06 -> 15	FD0223	BA			GF1200	std	FTR	PRO										**50 MATRIX**	06 -> 15
50	**50 MATRIX ELECTRIC**		10 -> 15	FD0223	BA																**50 MATRIX ELECTRIC**	10 -> 15
50	**50 MATRIX RACING SPORT**		10 -> 16	FD0223	BA																**50 MATRIX RACING SPORT**	10 -> 16
50	**FLASH 50**		07 -> 12	FD0085	BE	BA		GF1200	std	FTR	PRO										**FLASH 50**	07 -> 12
50	**FLASH 50 ELECTRIC**		10 -> 12	FD0223	BA			GF1200	std	FTR	PRO										**FLASH 50 ELECTRIC**	10 -> 12
50	**F-NKD 50**		10 -> 11	FD0223	BA			GF1200	std	FTR	PRO										**F-NKD 50**	10 -> 11
50	**RY8 50**		07 -> 09	FD0223	BA			GF1200	std	FTR	PRO										**RY8 50**	07 -> 09
50	**RY8 50**		10 -> 16	FD0223	BA			FD0075	BA												**RY8 50**	10 -> 16
50	**TX 50 SM**		10 -> 12	FD0334	BE	BA															**TX 50 SM**	10 -> 12
90	**90 HURRICANE**		06 -> 09	FD0085	BE	BA															**90 HURRICANE**	06 -> 09
100	**100 PARTNER**		06 -> 10	FD0257	BE	BA															**100 PARTNER**	06 -> 10
110	**110 PARTNER**		06 -> 07	FD0257	BE	BA															**110 PARTNER**	06 -> 07
125	**125 ARN**		06 -> 08	FD0196	BE	BA															**125 ARN**	06 -> 08
125	**125 ENDURO**		07 -> 08	FD0281	BE	BA		FD0012	TS	BE	BA										**125 ENDURO**	07 -> 08
125	**125 FOCUS**		06 -> 08	FD0223	BA																**125 FOCUS**	06 -> 08
125	**125 MATRIX**		06 -> 08	FD0223	BA																**125 MATRIX**	06 -> 08
125	**125 MATRIX RACING SPORT**		10 -> 16	FD0223	BA																**125 MATRIX RACING SPORT**	10 -> 16
125	**125 SPEED**		06 ->	FD0074	BA			FD0257	BE	BA											**125 SPEED**	06 ->
125	**125 SUPERLIGHT**		06 -> 16	FD0423	BE	BA															**125 SUPERLIGHT**	06 -> 16
125	**125 X-RAY**		07 -> 08	FD0281	BE	BA		FD0012	TS	BE	BA										**125 X-RAY**	07 -> 08
125	**TX 125 SM**		10 -> 16	FD0334	BE	BA															**TX 125 SM**	10 -> 16
150	**150 ARN**		06 -> 08	FD0196	BE	BA															**150 ARN**	06 -> 08
150	**150 FOCUS**		06 -> 09	FD0223	BA																**150 FOCUS**	06 -> 09
150	**150 MATRIX**		06 -> 08	FD0223	BA																**150 MATRIX**	06 -> 08
150	**150 MATRIX RACING SPORT**		10 -> 12	FD0223	BA																**150 MATRIX RACING SPORT**	10 -> 12
150	**150 SPEED**		06 -> 09	FD0074	BA			FD0257	BE	BA											**150 SPEED**	06 -> 09
150	**150 SUPERLIGHT**		06 -> 16	FD0423	BE	BA															**150 SUPERLIGHT**	06 -> 16
250	**250 SUPERSHADOW**		06 -> 09	FD0205	SE	BE	BA														**250 SUPERSHADOW**	06 -> 09

KOTIR

cc	Modello / Model / Modeles / Modelo / Modell	dfd		Gamma / Range				Gamma / Range						Gamma Range							Modello / Model / Modeles / Modelo / Modell	
50	**RS 50**		90 ->	GF1200	std	FTR	PRO	GF1200	std	FTR	PRO										**RS 50**	90 ->

KTM

cc	Modello / Model / Modeles / Modelo / Modell	dfd		Gamma / Range				Gamma / Range						Gamma Range							Modello / Model / Modeles / Modelo / Modell	
50	**CHRONO 50 SCOOTER**		94 ->	FD0115	BT			GF0255	std	PRO											**CHRONO 50 SCOOTER**	94 ->
50	**GO 50 SCOOTER**		94 ->	FD0098	BE	BA		GF0255	std	PRO											**GO 50 SCOOTER**	94 ->

KYMCO

cc	Modello / Model / Modeles / Modelo / Modell	dfd		Gamma / Range				Gamma / Range						Gamma Range							Modello / Model / Modeles / Modelo / Modell	
50	**AGILITY 50**		05 -> 08	FD0257	BE	BA		GF1043	std	FTR	PRO			DF4025	A						**AGILITY 50**	05 -> 08
50	**AGILITY 50 2T PLUS**		14 ->	FD0269	BE	BA		GF1310	std					DF4080	A						**AGILITY 50 2T PLUS**	14 ->
50	**AGILITY 50 2T R 16**		10 -> 13	FD0269	BE	BA		GF1310	std					DF4080	A						**AGILITY 50 2T R 16**	10 -> 13
50	**AGILITY 50 4T PLUS**		14 ->	FD0269	BE	BA		GF1310	std					DF4080	A						**AGILITY 50 4T PLUS**	14 ->
50	**AGILITY 50 4T R 10**		06 -> 14	FD0423	BE	BA		GF1043	std	FTR	PRO										**AGILITY 50 4T R 10**	06 -> 14
50	**AGILITY 50 4T R 12**		07 -> 15	FD0423	BE	BA		GF1043	std	FTR	PRO			DF4025	A						**AGILITY 50 4T R 12**	07 -> 15
50	**AGILITY 50 4T R 16**		08 -> 15	FD0269	BE	BA		GF1310	std					DF4080	A						**AGILITY 50 4T R 16**	08 -> 15
50	**AGILITY 50 RS NAKED 2T**		10 -> 15	FD0423	BE	BA		GF1043	std	FTR	PRO										**AGILITY 50 RS NAKED 2T**	10 -> 15
50	**B&W 50 EURO 2**		03 -> 06	FD0257	BE	BA								DF4064	A						**B&W 50 EURO 2**	03 -> 06

dfd **DOPPIO FRENO A DISCO** *twin disc*

FRENO ANTERIORE *front brake / frein avant / freno delantero / vorne Bremse*

FRENO POSTERIORE *rear brake / frein arrier / freno trasero / hinten Bremse*

FRENO A MANO *hand brake / frein à main / freno de mano / Handbremse*

DISCO ANTERIORE *front disc / disque avant / disco delantero / vorne Bremsscheiben*

FRENO POSTERIORE *rear brake / frein arrier / freno trasero / hinten Bremse*

DISCO MAGGIORATO *oversize disc / disque oversize /disco oversize / oversize Bremsscheiben*

SUPPORTO PINZA *bracket / pattes de déport / soporte de pinza / Bremssatelträger*

GIRANTE FRIZIONE *centrifugal clutch / embrayage automatique / maza de embrague / Fliehkraftkupplungen*

CAMPANA FRIZIONE *clucth housings / cloque d'embrayage / campana de embrague / Kupplungsglocke*

FRIZIONE COMPLETA *centrifugal clutch kit / cloque d'embrayage kit / kit de embrague / kupplungsglocke kit*

KYMCO

cc	Modello / Model / Modeles / Modelo / Modell	dfd		Gamma / Range				Gamma / Range								Gamma Range									Modello / Model / Modeles / Modelo / Modell	
50	**CALYPSO 50**		97 -> 99	FD0223	BA			GF1043	std	FTR	PRO														**CALYPSO 50**	97 -> 99
50	**COBRA 50 CROSS**		99 -> 00	FD0114	BD			GF1043	std	FTR	PRO														**COBRA 50 CROSS**	99 -> 00
50	**COBRA 50 CROSS**		01 -> 06	FD0192	BA			GF1043	std	FTR	PRO														**COBRA 50 CROSS**	01 -> 06
50	**COBRA 50 EXCLUSIVE**		01 -> 04	FD0192	BA			GF1043	std	FTR	PRO														**COBRA 50 EXCLUSIVE**	01 -> 04
50	**COBRA 50 RACER**		99 -> 00	FD0114	BD			GF1043	std	FTR	PRO														**COBRA 50 RACER**	99 -> 00
50	**COBRA 50 RACER**		01 -> 06	FD0192	BA			GF1043	std	FTR	PRO														**COBRA 50 RACER**	01 -> 06
50	**CX 50**		94 -> 97	GF1043	std	FTR	PRO	GF1248	std	FTR				DF4006	A										**CX 50**	94 -> 97
50	**CX 50 CURIO SUPER**		94 -> 97	FD0192	BA			GF1248	std	FTR				DF4006	A							FC1330	G0686		**CX 50 CURIO SUPER**	94 -> 97
50	**DINK 50**		97	FD0257	BE	BA		GF1043	std	FTR	PRO			DF4064	A										**DINK 50**	97
50	**DINK 50 4T**		07	FD0257	BE	BA								DF4113	A										**DINK 50 4T**	07
50	**DINK 50 LC**		98 -> 02	FD0257	BE	BA								DF4025	A										**DINK 50 LC**	98 -> 02
50	**DJ 50**		94 -> 02	GF1043	std	FTR	PRO	GF1043	std	FTR	PRO														**DJ 50**	94 -> 02
50	**DJ 50 REFINED**		99 -> 02	GF1043	std	FTR	PRO	GF1043	std	FTR	PRO														**DJ 50 REFINED**	99 -> 02
50	**DJW 50**		94 -> 97	GF1043	std	FTR	PRO	GF1248	std	FTR												FC1330	G0686		**DJW 50**	94 -> 97
50	**DJX 50**		91 -> 92	GF1043	std	FTR	PRO	GF1248	std	FTR												FC1330	G0686		**DJX 50**	91 -> 92
50	**DJY 50**		93 -> 06	GF1043	std	FTR	PRO	GF1248	std	FTR												FC1330	G0686		**DJY 50**	93 -> 06
50	**FILLY 50**		98 -> 03	GF1043	std	FTR	PRO	GF1043	std	FTR	PRO														**FILLY 50**	98 -> 03
50	**FILLY 50 LX**		01	FD0192	BA			GF1043	std	FTR	PRO														**FILLY 50 LX**	01
50	**FILLY 50 LX**		02 -> 06	FD0423	BE	BA		GF1043	std	FTR	PRO														**FILLY 50 LX**	02 -> 06
50	**HEROISM 50**		95 -> 96	FD0192	BA			GF1043	std	FTR	PRO			DF4006	A							FC1330	G0686		**HEROISM 50**	95 -> 96
50	**HEROISM 50**		97 -> 99	FD0223	BA			GF1043	std	FTR	PRO														**HEROISM 50**	97 -> 99
50	**K 12 50**		95 -> 00	FD0192	BA			GF1043	std	FTR	PRO			DF4006	A							FC1330	G0686		**K 12 50**	95 -> 00
50	**K PIPE 50**		12 -> 13	FD0257	BE	BA																			**K PIPE 50**	12 -> 13
50	**KB 50**		94 -> 00	FD0192	BA			GF1043	std	FTR	PRO			DF4006	A							FC1330	G0686		**KB 50**	94 -> 00
50	**LIKE 50 2T**		09 ->	FD0230	BA			GF1043	std	FTR	PRO			DF4132	A										**LIKE 50 2T**	09 ->
50	**LIKE 50 4T**		09 ->	FD0230	BA			GF1043	std	FTR	PRO			DF4132	A										**LIKE 50 4T**	09 ->
50	**NEW DINK 50**		08 -> 13	FD0257	BE	BA																			**NEW DINK 50**	08 -> 13
50	**NEW G-DINK 50**		12 -> 13	FD0132	SE	BE	BA																		**NEW G-DINK 50**	12 -> 13
50	**NEW SENTO 50**		11 -> 15	FD0257	BE	BA																			**NEW SENTO 50**	11 -> 15
50	**NEXXON 50**		08 -> 12	FD0358	BA			FD0358	BA																**NEXXON 50**	08 -> 12
50	**PEOPLE 50**		99 -> 00	FD0269	BE	BA		GF1310	std																**PEOPLE 50**	99 -> 00
50	**PEOPLE 50 EURO 2**		03 -> 04	FD0269	BE	BA		GF1310	std																**PEOPLE 50 EURO 2**	03 -> 04
50	**PEOPLE S 50**		05 -> 08	FD0269	BE	BA		GF1310	std					DF4080	A										**PEOPLE S 50**	05 -> 08
50	**PEOPLE S 50 4T**		06 -> 08	FD0269	BE	BA		FD0417	BE	BA				DF4080	A										**PEOPLE S 50 4T**	06 -> 08
50	**SENTO 50**		08 -> 10	FD0257	BE	BA		GF1043	std	FTR	PRO														**SENTO 50**	08 -> 10
50	**SNIPER 50 DD**		94 -> 96	FD0192	BA			FD0224	BE	BA				DF4006	A	DF4016	A					FC1330	G0686		**SNIPER 50 DD**	94 -> 96
50	**SPACER 50**		99 -> 06	FD0257	BE	BA		GF1043	std	FTR	PRO														**SPACER 50**	99 -> 06
50	**SUPER 8 50**		07	FD0269	BE	BA		GF1310	std																**SUPER 8 50**	07
50	**SUPER 8 50 2T**		09 -> 16	FD0269	BE	BA		GF1310	std																**SUPER 8 50 2T**	09 -> 16
50	**SUPER 8 50 4T**		09 -> 13	FD0269	BE	BA		GF1310	std																**SUPER 8 50 4T**	09 -> 13
50	**SUPER 9 50**		00 -> 01	FD0114	BD											DF4025	A								**SUPER 9 50**	00 -> 01
50	**SUPER 9 50 AC - LC**		02 -> 07	FD0257	BE	BA		FD0269	BE	BA															**SUPER 9 50 AC - LC**	02 -> 07
50	**SUPER 9 50 SPORT EURO 2**		03 -> 04	FD0257	BE	BA		FD0269	BE	BA						DF4025	A								**SUPER 9 50 SPORT EURO 2**	03 -> 04
50	**TB 50**		00 ->	FD0192	BA			GF1043	std	FTR	PRO														**TB 50**	00 ->
50	**TOP BOY 50 ON / OFF ROAD**		96 -> 05	FD0192	BA			GF1043	std	FTR	PRO			DF4025	A										**TOP BOY 50 ON / OFF ROAD**	96 -> 05
50	**TOP BOY 50 RACER / CROSS**		01 -> 05	FD0257	BE	BA		GF1043	std	FTR	PRO														**TOP BOY 50 RACER / CROSS**	01 -> 05
50	**VITALITY 50**		04 -> 09	FD0230	BA			GF1043	std	FTR	PRO														**VITALITY 50**	04 -> 09
50	**VITALITY 50 4T**		04 -> 09	FD0230	BA			GF1043	std	FTR	PRO			DF4025	A										**VITALITY 50 4T**	04 -> 09
50	**YAGER 50**		01 -> 07	FD0257	BE	BA		GF1043	std	FTR	PRO														**YAGER 50**	01 -> 07
50	**YUP 50**		01	FD0192	BA			GF1043	std	FTR	PRO														**YUP 50**	01
50	**YUP 50**		02 -> 09	FD0230	BA																				**YUP 50**	02 -> 09
50	**ZAP 50**		95 -> 00	FD0139	BE	BA																			**ZAP 50**	95 -> 00
50	**ZK 50 SUPERFEVER**		99 ->	FD0192	BA			GF1248	std	FTR															**ZK 50 SUPERFEVER**	99 ->
50	**ZX 50 FEVER**		95 -> 01	FD0192	BA			GF1248	std	FTR															**ZX 50 FEVER**	95 -> 01
50	**ZX 50 SUPER FEVER**		02 -> 06	FD0114	BD																				**ZX 50 SUPER FEVER**	02 -> 06
80	**FILLY 80**		99 -> 02	GF1043	std	FTR	PRO	GF1043	std	FTR	PRO														**FILLY 80**	99 -> 02
90	**YUP 90**		95 -> 99	FD0139	BE	BA																			**YUP 90**	95 -> 99

KYMCO

dfd **DOPPIO FRENO A DISCO** *twin disc*

FRENO ANTERIORE *front brake / frein avant / freno delantero / vorne Bremse*

FRENO POSTERIORE *rear brake / frein arrier / freno trasero / hinten Bremse*

FRENO A MANO *hand brake / frein à main / freno de mano / Handbremse*

DISCO ANTERIORE *front disc / disque avant / disco delantero / vorne Bremsscheiben*

FRENO POSTERIORE *rear brake / frein arrier / freno trasero / hinten Bremse*

DISCO MAGGIORATO *oversize disc / disque oversize /disco oversize / oversize Bremsscheiben*

SUPPORTO PINZA *bracket / pattes de déport / soporte de pinza / Bremssatelträger*

GIRANTE FRIZIONE *centrifugal clutch / embrayage automatique / maza de embrague / Fliehkraftkupplungen*

CAMPANA FRIZIONE *clucth housings / cloque d'embrayage / campana de embrague / Kupplungsglocke*

FRIZIONE COMPLETA *centrifugal clutch kit / cloque d'embrayage kit / kit de embrague / kupplungsglocke kit*

KYMCO

cc	Modello / Model / Modeles / Modelo / Modell	dfd			Gamma / Range				Gamma / Range							Gamma Range							Modello / Model / Modeles / Modelo / Modell	
100	**COBRA 100 RACER**		99 -> 03	FD0257	BE	BA		GF1043	std	FTR	PRO												**COBRA 100 RACER**	99 -> 03
100	**KB 100**		99 -> 00	FD0192	BA			GF1043	std	FTR	PRO												**KB 100**	99 -> 00
100	**SPIKE 100**		02 -> 06	FD0358	BA																		**SPIKE 100**	02 -> 06
100	**TOP BOY 100**		97 ->	FD0257	BE	BA		GF1043	std	FTR	PRO												**TOP BOY 100**	97 ->
100	**TOP BOY 100 ON / OFF ROAD**		99 -> 00	FD0192	BA			GF1043	std	FTR	PRO												**TOP BOY 100 ON / OFF ROAD**	99 -> 00
110	**SPIKE 110**		02 -> 06	FD0358	BA																		**SPIKE 110**	02 -> 06
125	**AGILITY 125 4T**		05 -> 08	FD0257	BE	BA		GF1310	std					DF4025	A						FC1345	G0699	FCK345	**AGILITY 125 4T**	05 -> 08
125	**AGILITY 125 CITY**		11 -> 17	FD0423	BE	BA		FD0073	TS	BA														**AGILITY 125 CITY**	11 -> 17
125	**AGILITY 125 R 16**		08 -> 09	FD0269	BE	BA		FD0073	TS	BA				DF4080	A	DF4113	A				FC1345	G0699	FCK345	**AGILITY 125 R 16**	08 -> 09
125	**AGILITY 125 R 16**		10 -> 12	FD0269	BE	BA		FD0073	TS	BA				DF4080	A	DF4113	A							**AGILITY 125 R 16**	10 -> 12
125	**AGILITY 125 R 16+**		14 -> 16	FD0269	BE	BA		FD0257	BE	BA				DF4080	A									**AGILITY 125 R 16+**	14 -> 16
125	**AGILITY 125 RS**		09	FD0423	BE	BA		GF1310	std												FC1345	G0699	FCK345	**AGILITY 125 RS**	09
125	**AGILITY PLUS 125 E4**		16	FD0467	BE	BA		FD0257	BE	BA														**AGILITY PLUS 125 E4**	16
125	**B 125 FREEWAY**		93 -> 95	FD0048	BA			GF1043	std	FTR	PRO													**B 125 FREEWAY**	93 -> 95
125	**B&W 125 BET & WIN**		00 -> 06	FD0257	BE	BA		FD0257	BE	BA														**B&W 125 BET & WIN**	00 -> 06
125	**CALYPSO 125**		99	FD0223	BA																			**CALYPSO 125**	99
125	**D2 125 FREEWAY**		95 ->	GF1043	std	FTR	PRO	GF1043	std	FTR	PRO													**D2 125 FREEWAY**	95 ->
125	**DINK 125**		96 -> 99	FD0257	BE	BA		FD0257	BE	BA				DF4025	A	DF4025	A				FC1356	G0700	FCK356	**DINK 125**	96 -> 99
125	**DINK 125**		00 -> 05	FD0257	BE	BA		FD0257	BE	BA				DF4064	A						FC1356	G0700	FCK356	**DINK 125**	00 -> 05
125	**DINK 125 EURO 3**		06 -> 07	FD0257	BE	BA								DF4113	A									**DINK 125 EURO 3**	06 -> 07
125	**DINK 125 I EURO 3**		06 -> 09	FD0257	BE	BA																		**DINK 125 I EURO 3**	06 -> 09
125	**DOWNTOWN 125**		16 ->	FD0282	SE	BE	BA	FD0445	BE	BA														**DOWNTOWN 125**	16 ->
125	**DOWNTOWN 125 I**		09 -> 15	FD0325	SE	BE		FD0460	BE	BA				DF4135	AF	DF4119	A							**DOWNTOWN 125 I**	09 -> 15
125	**FREEWAY 125**		97 ->	GF1043	std	FTR	PRO	GF1043	std	FTR	PRO													**FREEWAY 125**	97 ->
125	**G-DINK 125**		12 ->	FD0132	SE	BE	BA	FD0445	BE	BA						DF4131	A							**G-DINK 125**	12 ->
125	**GRAND DINK 125**		01 -> 04	FD0257	BE	BA		FD0257	BE	BA				DF4064	A						FC1345			**GRAND DINK 125**	01 -> 04
125	**HEROISM 125**		95 -> 97	FD0223	BA			GF1043	std	FTR	PRO										FC1355	G0699	FCK355	**HEROISM 125**	95 -> 97
125	**HIPSTER 125**		01 ->	FD0330	SE	BE	BA																	**HIPSTER 125**	01 ->
125	**JETIX 125**		08 -> 15	FD0075	BA																			**JETIX 125**	08 -> 15
125	**K PIPE 125**		13 -> 15	FD0257	BE	BA																		**K PIPE 125**	13 -> 15
125	**K-XCT 125 I**		14 ->	FD0282	SE	BE	BA	FD0445	BE	BA				DF4135	AF	DF4119	A							**K-XCT 125 I**	14 ->
125	**LIKE 125**		09 -> 16	FD0230	BA			FD0257	BE	BA				DF4132	A	DF4131	A				FC1345	G0699	FCK345	**LIKE 125**	09 -> 16
125	**MOVIE 125**		99 -> 00	FD0423	BE	BA		GF1310	std					DF4064	A						FC1345	G0699	FCK345	**MOVIE 125**	99 -> 00
125	**MOVIE 125 EURO 3**		06 -> 09	FD0230	BA			GF1310	std					DF4064	A						FC1345	G0699	FCK345	**MOVIE 125 EURO 3**	06 -> 09
125	**MOVIE 125 XL**		01 -> 09	FD0257	BE	BA		GF1310	std					DF4064	A						FC1345	G0699	FCK345	**MOVIE 125 XL**	01 -> 09
125	**NEW DINK 125**		08 -> 10	FD0257	BE	BA		FD0257	BE	BA														**NEW DINK 125**	08 -> 10
125	**NEW DOWNTOWN 125**		16 -> 17	FD0282	SE	BE	BA	FD0460	BE	BA														**NEW DOWNTOWN 125**	16 -> 17
125	**NEW G-DINK 125**		12 -> 14	FD0132	SE	BE	BA	FD0445	BE	BA														**NEW G-DINK 125**	12 -> 14
125	**NEXXON 125**		08 -> 12	FD0358	BA			FD0358	BA															**NEXXON 125**	08 -> 12
125	**PEOPLE 125**		99 -> 00	FD0269	BE	BA		GF1310	std												FC1345	G0699	FCK345	**PEOPLE 125**	99 -> 00
125	**PEOPLE 125 EURO 2**		03 -> 04	FD0269	BE	BA		GF1310	std					DF4080	A						FC1345	G0699	FCK345	**PEOPLE 125 EURO 2**	03 -> 04
125	**PEOPLE 125 EURO 3**		07 ->	FD0269	BE	BA		FD0445	BE	BA				DF4080	A						FC1345	G0699	FCK345	**PEOPLE 125 EURO 3**	07 ->
125	**PEOPLE GTI 125**		10 -> 14	FD0282	SE	BE	BA	FD0445	BE	BA														**PEOPLE GTI 125**	10 -> 14
125	**PEOPLE ONE 125 I**		13 -> 14	FD0269	BE	BA		GF1310	std															**PEOPLE ONE 125 I**	13 -> 14
125	**PEOPLE ONE 125 I DD**		15	FD0467	BE	BA		FD0257	BE	BA														**PEOPLE ONE 125 I DD**	15
125	**PEOPLE ONE 125 I E4**		16 -> 17	FD0467	BE	BA		FD0257	BE	BA														**PEOPLE ONE 125 I E4**	16 -> 17
125	**PEOPLE S 125**		05 -> 06	FD0269	BE	BA		GF1310	std					DF4080	A						FC1345	G0699	FCK345	**PEOPLE S 125**	05 -> 06
125	**PEOPLE S 125 I**		17 -> 18	FD0122	SE	BE	BA	FD0445	BE	BA														**PEOPLE S 125 I**	17 -> 18
125	**PEOPLE S 125 DD**		07 -> 08	FD0269	BE	BA		FD0445	BE	BA				DF4080	A	DF4080	A				FC1345	G0699	FCK345	**PEOPLE S 125 DD**	07 -> 08
125	**SPACER 125**		99 -> 03	FD0257	BE	BA		FD0257	BE	BA														**SPACER 125**	99 -> 03
125	**SPIKE 125**		01 -> 06	FD0358	BA			GF1251	std															**SPIKE 125**	01 -> 06
125	**SUPER 8 125**		08 -> 09	FD0269	BE	BA															FC1345	G0699	FCK345	**SUPER 8 125**	08 -> 09
125	**SUPER 9 125**		00 -> 01	FD0114	BD			FD0269	BE	BA														**SUPER 9 125**	00 -> 01
125	**SUPER DINK 125**		10 -> 15	FD0132	SE	BE	BA	FD0460	BE	BA														**SUPER DINK 125**	10 -> 15
125	**VIVIO 125**		00 -> 03	FD0230	BA			GF1310	std												FC1345	G0699	FCK345	**VIVIO 125**	00 -> 03
125	**XCITING 125 I**		12 -> 14	FD0230	BA			GF1310	std					DF4135	AF									**XCITING 125 I**	12 -> 14
125	**X-TOWN 125**		16 -> 17	FD0282	SE	BE	BA	FD0445	BE	BA														**X-TOWN 125**	16 -> 17

dfd **DOPPIO FRENO A DISCO** *twin disc*

FRENO ANTERIORE *front brake / frein avant / freno delantero / vorne Bremse*

FRENO POSTERIORE *rear brake / frein arrier / freno trasero / hinten Bremse*

FRENO A MANO *hand brake / frein à main / freno de mano / Handbremse*

DISCO ANTERIORE *front disc / disque avant / disco delantero / vorne Bremsscheiben*

FRENO POSTERIORE *rear brake / frein arrier / freno trasero / hinten Bremse*

DISCO MAGGIORATO *oversize disc / disque oversize /disco oversize / oversize Bremsscheiben*

SUPPORTO PINZA *bracket / pattes de déport / soporte de pinza / Bremssatelträger*

GIRANTE FRIZIONE *centrifugal clutch / embrayage automatique / maza de embrague / Fliehkraftkupplungen*

CAMPANA FRIZIONE *clucth housings / cloque d'embrayage / campana de embrague / Kupplungsglocke*

FRIZIONE COMPLETA *centrifugal clutch kit / cloque d'embrayage kit / kit de embrague / kupplungsglocke kit*

KYMCO

cc	Modello / Model / Modeles / Modelo / Modell	dfd		Gamma / Range				Gamma / Range								Gamma Range								Modello / Model / Modeles / Modelo / Modell	
125	**X-TOWN 125 CT**		20	FD0282	SE	BE	BA	FD0460	BE	BA														**X-TOWN 125 CT**	20
125	**YAGER 125**		01 -> 07	FD0257	BE	BA		FD0257	BE	BA														**YAGER 125**	01 -> 07
125	**YAGER 125 GT**		09	FD0257	BE	BA																		**YAGER 125 GT**	09
125	**ZING 125**		96 -> 14	FD0257	BE	BA																		**ZING 125**	96 -> 14
150	**AGILITY 150 R 16**		08 ->	FD0269	BE	BA		FD0257	BE	BA				DF4080	A	DF4113	A				FC1345	G0699	FCK345	**AGILITY 150 R 16**	08 ->
150	**B&W 150 BET & WIN**		00 ->	FD0257	BE	BA		FD0257	BE	BA														**B&W 150 BET & WIN**	00 ->
150	**DINK 150 CLASSIC**		02	FD0257	BE	BA		FD0257	BE	BA				DF4064	A	DF4025	A							**DINK 150 CLASSIC**	02
150	**DINK 150 CLASSIC EURO 2**		03	FD0257	BE	BA		FD0257	BE	BA				DF4064	A									**DINK 150 CLASSIC EURO 2**	03
150	**DINK 150 LX**		98 -> 00	FD0257	BE	BA		FD0257	BE	BA				DF4025	A	DF4025	A				FC1356	G0700	FCK356	**DINK 150 LX**	98 -> 00
150	**FREEWAY 150**		95 -> 96	FD0192	BA			GF1043	std	FTR	PRO													**FREEWAY 150**	95 -> 96
150	**FREEWAY 150**		97 ->	GF1043	std	FTR	PRO	GF1043	std	FTR	PRO													**FREEWAY 150**	97 ->
150	**GRAND DINK 150**		01 -> 04	FD0257	BE	BA		FD0257	BE	BA				DF4064	A						FC1345			**GRAND DINK 150**	01 -> 04
150	**HEROISM 150**		95 -> 97	FD0223	BA			FD0224	BE	BA											FC1355	G0699	FCK355	**HEROISM 150**	95 -> 97
150	**HIPSTER 150**		01 ->	FD0257	BE	BA																		**HIPSTER 150**	01 ->
150	**MOVIE 150 EURO 3**		06 -> 07	FD0257	BE	BA								DF4064	A						FC1345	G0699	FCK345	**MOVIE 150 EURO 3**	06 -> 07
150	**MOVIE 150 XL**		01 -> 04	FD0257	BE	BA		GF1310	std					DF4064	A						FC1345	G0699	FCK345	**MOVIE 150 XL**	01 -> 04
150	**PEOPLE 150**		99 -> 06	FD0269	BE	BA		GF1310	std												FC1345	G0699	FCK345	**PEOPLE 150**	99 -> 06
150	**PEOPLE 150 EURO 3**		07 -> 08	FD0269	BE	BA		GF1310	std												FC1345	G0699	FCK345	**PEOPLE 150 EURO 3**	07 -> 08
150	**PEOPLE ONE 150 I E4**		16 -> 17	FD0467	BE	BA		FD0257	BE	BA														**PEOPLE ONE 150 I E4**	16 -> 17
150	**SPACER 150**		99 ->	FD0257	BE	BA		FD0257	BE	BA														**SPACER 150**	99 ->
150	**STRAIGHT 150**		08 ->	FD0358	BA			FD0358	BA															**STRAIGHT 150**	08 ->
150	**VIVIO 150**		01 -> 02	FD0230	BA			GF1310	std												FC1345	G0699	FCK345	**VIVIO 150**	01 -> 02
150	**YAGER 150**		01 -> 15	FD0257	BE	BA		FD0257	BE	BA														**YAGER 150**	01 -> 15
150	**ZING 150**		99 -> 13	FD0257	BE	BA																		**ZING 150**	99 -> 13
200	**AGILITY 200 i R 16**		09 -> 11	FD0269	BE	BA		FD0257	BE	BA						DF4113	A				FC1345			**AGILITY 200 i R 16**	09 -> 11
200	**AGILITY 200 R 16+**		11 -> 17	FD0269	BE	BA		FD0257	BE	BA														**AGILITY 200 R 16+**	11 -> 17
200	**DINK 200 CLASSIC**		04	FD0257	BE	BA		FD0257	BE	BA				DF4064	A									**DINK 200 CLASSIC**	04
200	**DINK 200 EURO 3 i**		06 -> 07	FD0257	BE	BA		FD0257	BE	BA				DF4113	A									**DINK 200 EURO 3 i**	06 -> 07
200	**DOWNTOWN 200 I**		10 -> 15	FD0325	SE	BE		FD0460	BE	BA				DF4135	AF	DF4119	A				FC1390			**DOWNTOWN 200 I**	10 -> 15
200	**I NEW DINK 200**		08 -> 12	FD0257	BE	BA		FD0257	BE	BA														**I NEW DINK 200**	08 -> 12
200	**LIKE 200 i**		09 -> 16	FD0230	BA			FD0257	BE	BA				DF4132	A	DF4131	A				FC1345	G0699	FCK345	**LIKE 200 i**	09 -> 16
200	**LIKE 200 LX**		12 ->											DF4132	A	DF4131	A							**LIKE 200 LX**	12 ->
200	**NEW DINK 200**		08 ->	FD0257	BE	BA		FD0257	BE	BA				DF4113	A	DF4065	A							**NEW DINK 200**	08 ->
200	**PEOPLE GTI 200**		10 -> 14	FD0282	SE	BE	BA	FD0445	BE	BA											FC1390			**PEOPLE GTI 200**	10 -> 14
200	**PEOPLE S 200**		05 -> 06	FD0269	BE	BA		GF1310	std					DF4080	A						FC1345	G0699	FCK345	**PEOPLE S 200**	05 -> 06
200	**PEOPLE S 200 I**		07 ->	FD0269	BE	BA		FD0445	BE	BA				DF4080	A	DF4080	A				FC1345	G0699	FCK345	**PEOPLE S 200 I**	07 ->
200	**SUPER 9 200**		00 ->	FD0114	BD			FD0269	BE	BA														**SUPER 9 200**	00 ->
200	**YAGER 200**		04 -> 13	FD0257	BE	BA		FD0257	BE	BA														**YAGER 200**	04 -> 13
250	**B&W 250 BET & WIN**		00 -> 02	FD0257	BE	BA		FD0257	BE	BA				DF4064	A						FC1372			**B&W 250 BET & WIN**	00 -> 02
250	**B&W 250 EURO 2**		03	FD0257	BE	BA		FD0257	BE	BA				DF4064	A						FC1372			**B&W 250 EURO 2**	03
250	**GRAND DINK 250**		01 -> 02	FD0327	BE			FD0328	BA					DF4064	A	DF4065	A				FC1372			**GRAND DINK 250**	01 -> 02
250	**GRAND DINK 250 EURO 2**		03 -> 04	FD0327	BE			FD0328	BA					DF4064	A						FC1372			**GRAND DINK 250 EURO 2**	03 -> 04
250	**PEOPLE 250**		03 -> 05	FD0257	BE	BA		FD0373	BE	BA				DF4080	A	DF4080	A				FC1372			**PEOPLE 250**	03 -> 05
250	**PEOPLE S 250**	•	06 ->	FD0208 + FD0423	BE			FD0445	BE	BA				DF4080	A	DF4080	A				FC1372			**PEOPLE S 250**	06 ->
250	**PEOPLE S 250 i**	•	07 ->	FD0208 + FD0423	BE			FD0445	BE	BA				DF4080	A	DF4080	A				FC1372			**PEOPLE S 250 i**	07 ->
250	**VENOX 250**		01 ->	FD0132	SE	BE	BA																	**VENOX 250**	01 ->
250	**XCITING 250**	•	04	FD0132	SE	BE	BA	FD0132	SE	BE	BA													**XCITING 250**	04
250	**XCITING 250**	•	05	FD0406	SE	BE	BA	FD0445	BE	BA				DF4118	A						FC1372			**XCITING 250**	05
250	**XCITING 250 i**	•	06 ->	FD0406	SE	BE	BA	FD0445	BE	BA				DF4118	A						FC1372			**XCITING 250 i**	06 ->
250	**YUP 250**		03 ->	FD0257	BE	BA		FD0257	BE	BA				DF4064	A						FC1372			**YUP 250**	03 ->
300	**DOWNTOWN 300 ABS**		10 -> 11	FD0325	SE	BE		FD0460	BE	BA				DF4135	AF	DF4119	A				FC1390			**DOWNTOWN 300 ABS**	10 -> 11
300	**DOWNTOWN 300 I**		09 -> 11	FD0325	SE	BE		FD0460	BE	BA				DF4135	AF	DF4119	A				FC1390			**DOWNTOWN 300 I**	09 -> 11
300	**DOWNTOWN 300 I ABS**		10 -> 11	FD0325	SE	BE		FD0460	BE	BA				DF4135	AF	DF4119	A				FC1390			**DOWNTOWN 300 I ABS**	10 -> 11
300	**G-DINK 300**		12 ->	FD0132	SE	BE	BA	FD0445	BE	BA				DF4113	A	DF4131	A							**G-DINK 300**	12 ->
300	**K-XCT 300 I ABS**	•	12 -> 14																		FC1390			**K-XCT 300 I ABS**	12 -> 14
300	**K-XCT 300 I ABS**		12 -> 14	FD0282	SE	BE	BA	FD0445	BE	BA				DF4135	AF	DF4119	A							**K-XCT 300 I ABS**	12 -> 14
300	**PEOPLE GTI 300**		10 -> 13	FD0132	SE	BE	BA	FD0445	BE	BA											FC1390			**PEOPLE GTI 300**	10 -> 13

dfd **DOPPIO FRENO A DISCO** *twin disc*

FRENO ANTERIORE *front brake / frein avant / freno delantero / vorne Bremse*

FRENO POSTERIORE *rear brake / frein arrier / freno trasero / hinten Bremse*

FRENO A MANO *hand brake / frein à main / freno de mano / Handbremse*

DISCO ANTERIORE *front disc / disque avant / disco delantero / vorne Bremsscheiben*

FRENO POSTERIORE *rear brake / frein arrier / freno trasero / hinten Bremse*

DISCO MAGGIORATO *oversize disc / disque oversize /disco oversize / oversize Bremsscheiben*

SUPPORTO PINZA *bracket / pattes de déport / soporte de pinza / Bremssatelträger*

GIRANTE FRIZIONE *centrifugal clutch / embrayage automatique / maza de embrague / Fliehkraftkupplungen*

CAMPANA FRIZIONE *clucth housings / cloque d'embrayage / campana de embrague / Kupplungsglocke*

FRIZIONE COMPLETA *centrifugal clutch kit / cloque d'embrayage kit / kit de embrague / kupplungsglocke kit*

KYMCO

cc	Modello / Model / Modeles / Modelo / Modell	dfd		Gamma / Range				Gamma / Range								Gamma Range								Modello / Model / Modeles / Modelo / Modell	
300	**PEOPLE GTI 300 ABS**		12 -> 15	FD0282	SE	BE	BA	FD0460	BE	BA												FC1390			**PEOPLE GTI 300 ABS**	12 -> 15
300	**PEOPLE S 300**		20	FD0282	SE	BE	BA	FD0460	BE	BA															**PEOPLE S 300**	20
300	**PEOPLE S 300 I**	•	08 -> 10	FD0208 + FD0423	BE			FD0445	BE	BA					DF4080	A	DF4080	A				FC1372			**PEOPLE S 300 I**	08 -> 10
300	**SUPER DINK 300**	•	09 -> 11												DF4135	AF	DF4113	A							**SUPER DINK 300**	09 -> 11
300	**XCITING 300 I**	•	08 ->	FD0406	SE	BE	BA	FD0445	BE	BA					DF4118	A						FC1372			**XCITING 300 I**	08 ->
300	**XCITING 300 I R**	•	08 -> 09	FD0406	SE	BE	BA	FD0445	BE	BA					DF4118	A						FC1372			**XCITING 300 I R**	08 -> 09
300	**X-TOWN 300**		16 -> 17	FD0282	SE	BE	BA	FD0445	BE	BA															**X-TOWN 300**	16 -> 17
300	**X-TOWN 300 CT**		20	FD0282	SE	BE	BA	FD0460	BE	BA															**X-TOWN 300 CT**	20
350	**DOWNTOWN 350**		15 -> 16	FD0282	SE	BE	BA	FD0445	BE	BA															**DOWNTOWN 350**	15 -> 16
350	**NEW DOWNTOWN 350**		16 -> 17	FD0282	SE	BE	BA	FD0460	BE	BA															**NEW DOWNTOWN 350**	16 -> 17
400	**XCITING 400 I**	•	12 ->	FD0501	BE			FD0422	BE	BA															**XCITING 400 I**	12 ->
500	**XCITING 500**	•	04	FD0132	SE	BE	BA	FD0132	SE	BE	BA														**XCITING 500**	04
500	**XCITING 500**	•	05	FD0406	SE	BE	BA	FD0422	BE	BA					DF4118	A									**XCITING 500**	05
500	**XCITING 500 I**	•	06 -> 08	FD0406	SE	BE	BA	FD0422	BE	BA					DF4118	A									**XCITING 500 I**	06 -> 08
500	**XCITING 500 I EVO ABS**	•	12 ->	FD0406	SE	BE	BA	FD0422	BE	BA															**XCITING 500 I EVO ABS**	12 ->
500	**XCITING 500 I R**	•	07 ->	FD0406	SE	BE	BA	FD0422	BE	BA					DF4118	A									**XCITING 500 I R**	07 ->
500	**XCITING 500 R**	•	09 ->	FD0406	SE	BE	BA	FD0422	BE	BA					DF4118	A									**XCITING 500 R**	09 ->
550	**AK 550**	•	17 -> 20	FD0498	SP	TS																			**AK 550**	17 -> 20

LAMBRETTA (INNOCENTI)

cc	Modello / Model / Modeles / Modelo / Modell	dfd		Gamma / Range				Gamma / Range							Gamma / Range							Modello / Model / Modeles / Modelo / Modell	
50	**LAMBRETTA J 50 2T ROSELLA**		62 ->												F1471	A							**LAMBRETTA J 50 2T ROSELLA**	62 ->
50	**LAMBRETTA J 50 I SERIE 2T (JUNIOR)**		64 -> 67												F1471	A							**LAMBRETTA J 50 I SERIE 2T (JUNIOR)**	64 -> 67
50	**LAMBRETTA J 50 II SERIE 2T (JUNIOR)**		68 -> 71												F1471	A							**LAMBRETTA J 50 II SERIE 2T (JUNIOR)**	68 -> 71
100	**LAMBRETTA 100 2T (CENTO)**		64 -> 65	GF0150	std			GF0150	std						F1471	A							**LAMBRETTA 100 2T (CENTO)**	64 -> 65
125	**LAMBRETTA 125 DL**		69 -> 71	GF0170	std	FTR		GF0170	std	FTR					F1473	A	AC	S	O	OAC	OS		**LAMBRETTA 125 DL**	69 -> 71
125	**LAMBRETTA 125 GP (UK)**		69 -> 71	GF0170	std	FTR		GF0170	std	FTR					F1473	A	AC	S	O	OAC	OS		**LAMBRETTA 125 GP (UK)**	69 -> 71
125	**LAMBRETTA 125 LI**		58 -> 59	GF0089	std	FTR	PRO	GF0089	std	FTR	PRO				F1473	A	AC	S	O	OAC	OS		**LAMBRETTA 125 LI**	58 -> 59
125	**LAMBRETTA 125 LI II**		59 -> 61	GF0089	std	FTR	PRO	GF0089	std	FTR	PRO				F1473	A	AC	S	O	OAC	OS		**LAMBRETTA 125 LI II**	59 -> 61
125	**LAMBRETTA 125 LI III**		61 -> 69	GF0089	std	FTR	PRO	GF0089	std	FTR	PRO				F1473	A	AC	S	O	OAC	OS		**LAMBRETTA 125 LI III**	61 -> 69
125	**LAMBRETTA J 125 2T JUNIOR**		64 -> 69	GF0150	std			GF0150	std						F1471	A							**LAMBRETTA J 125 2T JUNIOR**	64 -> 69
150	**LAMBRETTA 150 DL**		69 -> 71	GF0170	std	FTR		GF0170	std	FTR					F1473	A	AC	S	O	OAC	OS		**LAMBRETTA 150 DL**	69 -> 71
150	**LAMBRETTA 150 GP (UK)**		69 -> 71	GF0170	std	FTR		GF0170	std	FTR					F1473	A	AC	S	O	OAC	OS		**LAMBRETTA 150 GP (UK)**	69 -> 71
150	**LAMBRETTA 150 LI I**		58 -> 59	GF0089	std	FTR	PRO	GF0089	std	FTR	PRO				F1473	A	AC	S	O	OAC	OS		**LAMBRETTA 150 LI I**	58 -> 59
150	**LAMBRETTA 150 LI II**		59 -> 61	GF0089	std	FTR	PRO	GF0089	std	FTR	PRO				F1473	A	AC	S	O	OAC	OS		**LAMBRETTA 150 LI II**	59 -> 61
150	**LAMBRETTA 150 LI III**		61 -> 69	GF0089	std	FTR	PRO	GF0089	std	FTR	PRO				F1473	A	AC	S	O	OAC	OS		**LAMBRETTA 150 LI III**	61 -> 69
150	**LAMBRETTA 150 SX**		66 -> 69	GF0089	std	FTR	PRO	GF0089	std	FTR	PRO				F1473	A	AC	S	O	OAC	OS		**LAMBRETTA 150 SX**	66 -> 69
175	**LAMBRETTA 175 TV I**		57 -> 59	GF0089	std	FTR	PRO	GF0089	std	FTR	PRO				F1473	A	AC	S	O	OAC	OS		**LAMBRETTA 175 TV I**	57 -> 59
175	**LAMBRETTA 175 TV II**		59 -> 61	GF0089	std	FTR	PRO	GF0089	std	FTR	PRO				F1473	A	AC	S	O	OAC	OS		**LAMBRETTA 175 TV II**	59 -> 61
175	**LAMBRETTA 175 TV III**		62 -> 67	FD0003	SE	BA		GF0089	std	FTR	PRO		DF4100	A	F1473	A	AC	S	O	OAC	OS		**LAMBRETTA 175 TV III**	62 -> 67
200	**LAMBRETTA 200 DL**		69 -> 71	FD0003	SE	BA		GF0170	std	FTR			DF4100	A	F1473	A	AC	S	O	OAC	OS		**LAMBRETTA 200 DL**	69 -> 71
200	**LAMBRETTA 200 GP (UK)**		69 -> 71	FD0003	SE	BA		GF0170	std	FTR			DF4100	A	F1473	A	AC	S	O	OAC	OS		**LAMBRETTA 200 GP (UK)**	69 -> 71
200	**LAMBRETTA 200 GT (UK)**		63 -> 65	FD0003	SE	BA		GF0089	std	FTR	PRO		DF4100	A	F1473	A	AC	S	O	OAC	OS		**LAMBRETTA 200 GT (UK)**	63 -> 65
200	**LAMBRETTA 200 SX**		66 -> 68	FD0003	SE	BA		GF0089	std	FTR	PRO		DF4100	A	F1473	A	AC	S	O	OAC	OS		**LAMBRETTA 200 SX**	66 -> 68
200	**LAMBRETTA 200 TV III**		63 -> 65	FD0003	SE	BA		GF0089	std	FTR	PRO		DF4100	A	F1473	A	AC	S	O	OAC	OS		**LAMBRETTA 200 TV III**	63 -> 65

LAMBRETTA

cc	Modello / Model / Modeles / Modelo / Modell	dfd		Gamma / Range				Gamma / Range							Gamma Range							Modello / Model / Modeles / Modelo / Modell	
50	**PATO 50**		08 -> 09	FD0522	BT																		**PATO 50**	08 -> 09

dfd **DOPPIO FRENO A DISCO** *twin disc*

FRENO ANTERIORE *front brake / frein avant / freno delantero / vorne Bremse*

FRENO POSTERIORE *rear brake / frein arrier / freno trasero / hinten Bremse*

FRENO A MANO *hand brake / frein à main / freno de mano / Handbremse*

DISCO ANTERIORE *front disc / disque avant / disco delantero / vorne Bremsscheiben*

FRENO POSTERIORE *rear brake / frein arrier / freno trasero / hinten Bremse*

SERIE DISCHI FRIZIONE *clutch set / jeu d'embrayage / jeugo d'embrague / Kupplungsatz*

SUPPORTO PINZA *bracket / pattes de déport / soporte de pinza / Bremssatelträger*

GIRANTE FRIZIONE *centrifugal clutch / embrayage automatique / maza de embrague / Fliehkraftkupplungen*

CAMPANA FRIZIONE *clucth housings / cloque d'embrayage / campana de embrague / Kupplungsglocke*

FRIZIONE COMPLETA *centrifugal clutch kit / cloque d'embrayage kit / kit de embrague / kupplungsglocke kit*

LAVERDA

cc	Modello / Model / Modeles / Modelo / Modell	dfd		Gamma / Range				Gamma / Range							Gamma Range							Modello / Model / Modeles / Modelo / Modell	
125	**PHOENIX 125**		01 ->	FD0293	BE	BA		FD0269	BE	BA												**PHOENIX 125**	01 ->
150	**PHOENIX 150**		01 ->	FD0293	BE	BA		FD0269	BE	BA												**PHOENIX 150**	01 ->
200	**PHOENIX 200**		01 ->	FD0293	BE	BA		FD0269	BE	BA												**PHOENIX 200**	01 ->

LEM

cc	Modello / Model / Modeles / Modelo / Modell	dfd		Gamma / Range				Gamma / Range							Gamma Range							Modello / Model / Modeles / Modelo / Modell	
50	**FLASH 50**		94 ->	FD0165	BE	BA		GF1200	std	FTR	PRO									G0683		**FLASH 50**	94 ->
50	**GHIBLI 50**		90 ->	GF1200	std	FTR	PRO	GF1200	std	FTR	PRO									G0683		**GHIBLI 50**	90 ->
50	**TORNADO 50**																			G0683		**TORNADO 50**	

MALAGUTI

cc	Modello / Model / Modeles / Modelo / Modell	dfd		Gamma / Range				Gamma / Range							Gamma Range							Modello / Model / Modeles / Modelo / Modell	
50	**CENTRO 50**		93 -> 94	GF0153	std			GF0255	std	PRO												**CENTRO 50**	93 -> 94
50	**CENTRO 50 4T**		08	FD0061	BT			GF0268	std	PRO									FC1349	G0684		**CENTRO 50 4T**	08
50	**CENTRO 50 SL**		94 -> 98	FD0098	BE	BA		GF0255	std	PRO			DF4002	A						G0683		**CENTRO 50 SL**	94 -> 98
50	**CENTRO 50 SL 4T**		10	FD0061	BT			GF0268	std	PRO												**CENTRO 50 SL 4T**	10
50	**CIAK 50**		99 -> 00	FD0196	BE	BA		GF0255	std	PRO			DF4030	A								**CIAK 50**	99 -> 00
50	**CIAK 50 MASTER**		04 -> 05	FD0196	BE	BA		GF0255	std	PRO			DF4030	A								**CIAK 50 MASTER**	04 -> 05
50	**CIAK 50 MASTER 4T**		05 -> 06	FD0196	BE	BA		GF0268	std	PRO			DF4030	A								**CIAK 50 MASTER 4T**	05 -> 06
50	**CIAK 50 MASTER EURO 2**		06	FD0196	BE	BA		GF0255	std	PRO			DF4030	A								**CIAK 50 MASTER EURO 2**	06
50	**CIAK 50 MONO EURO 2,3**		03	FD0196	BE	BA		GF0255	std	PRO			DF4030	A								**CIAK 50 MONO EURO 2,3**	03
50	**CIAK 50 TD**		00 -> 01	FD0196	BE	BA		FD0196	BE	BA			DF4030	A								**CIAK 50 TD**	00 -> 01
50	**CIAK 50 TWIN DISK**		02 ->	FD0196	BE	BA		FD0196	BE	BA			DF4030	A								**CIAK 50 TWIN DISK**	02 ->
50	**CR1 50 CROSSER**		95 -> 96	FD0074	BA			GF0264	std				DF4001	A								**CR1 50 CROSSER**	95 -> 96
50	**CR1 50 CROSSER**		97 -> 98	FD0196	BE	BA		GF0264	std				DF4001	A					FC1334			**CR1 50 CROSSER**	97 -> 98
50	**ET 50 all models**		90 -> 94																FC1383			**ET 50 all models**	90 -> 94
50	**F 10 50**		92 -> 93	FD0165	BE	BA		GF0255	std	PRO			DF4009	A						G0683		**F 10 50**	92 -> 93
50	**F 10 50**		94 -> 98	FD0196	BE	BA		GF0255	std	PRO			DF4009	A						G0683		**F 10 50**	94 -> 98
50	**F 10 50 AC**		08	FD0196	BE	BA		GF1200	std	FTR	PRO		DF4009	A					FC1349	G0684		**F 10 50 AC**	08
50	**F 10 50 AC ECO**		09 -> 10	FD0061	BT			GF1200	std	FTR	PRO											**F 10 50 AC ECO**	09 -> 10
50	**F 10 50 RESTYLING**		01 -> 06	FD0196	BE	BA		GF0255	std	PRO			DF4009	A					FC1349	G0684		**F 10 50 RESTYLING**	01 -> 06
50	**F 12 50 PHANTOM**		94 -> 98	FD0074	BA			GF0255	std	PRO			DF4001	A						G0683		**F 12 50 PHANTOM**	94 -> 98
50	**F 12 50 PHANTOM LC**		94 -> 98	FD0074	BA			GF0255	std	PRO			DF4001	A					FC1349	G0684		**F 12 50 PHANTOM LC**	94 -> 98
50	**F 12 50 PHANTOM LC**		99 -> 00	FD0098	BE	BA		FD0196	BE	BA			DF4033	A	DF4001	A			FC1349	G0684		**F 12 50 PHANTOM LC**	99 -> 00
50	**F 12 50 PHANTOM LC RESYLING**		03 -> 04	FD0196	BE	BA		FD0196	BE	BA									FC1349	G0684		**F 12 50 PHANTOM LC RESYLING**	03 -> 04
50	**F 12 50 PHANTOM RESYLING**		01 -> 04	FD0196	BE	BA		FD0196	BE	BA									FC1349	G0684		**F 12 50 PHANTOM RESYLING**	01 -> 04
50	**F 12 50 PHANTOM Twin disk**		98	FD0098	BE	BA		FD0196	BE	BA			DF4012	A	DF4001	A			FC1349	G0684		**F 12 50 PHANTOM Twin disk**	98
50	**F 12 R 50 PHANTOM AC**		07 -> 08	FD0196	BE	BA		GF1200	std	FTR	PRO											**F 12 R 50 PHANTOM AC**	07 -> 08
50	**F 12 R 50 PHANTOM AC**		09 -> 10	FD0061	BT			GF1200	std	FTR	PRO											**F 12 R 50 PHANTOM AC**	09 -> 10
50	**F 12 R 50 PHANTOM LC**		01 -> 05	FD0061	BT			FD0251	BE	BA									FC1349	G0684		**F 12 R 50 PHANTOM LC**	01 -> 05
50	**F 12 R 50 PHANTOM LC**		06																FC1349	G0684		**F 12 R 50 PHANTOM LC**	06
50	**F 12 R 50 PHANTOM LC**		07 -> 10	FD0196	BE	BA		FD0196	BE	BA									FC1349	G0684		**F 12 R 50 PHANTOM LC**	07 -> 10
50	**F 15 50 FIREFOX**		96 -> 97	FD0098	BE	BA		GF0255	std	PRO			DF4033	A	DF4001	A			FC1349	G0684		**F 15 50 FIREFOX**	96 -> 97
50	**F 15 50 FIREFOX Twin disk**		98 ->	FD0098	BE	BA		FD0196	BE	BA										G0683		**F 15 50 FIREFOX Twin disk**	98 ->
50	**GRIZZLY RCX 10 50 (motore S5N)**		90 -> 00																FC1383			**GRIZZLY RCX 10 50 (motore S5N)**	90 -> 00
50	**GRIZZLY RCX 10 50 (motore S6)**		01 -> 02																FC1384			**GRIZZLY RCX 10 50 (motore S6)**	01 -> 02
50	**GRIZZLY RCX 12 50 (motore S5NF)**		90 -> 00																FC1383			**GRIZZLY RCX 12 50 (motore S5NF)**	90 -> 00
50	**GRIZZLY RCX 12 50 (motore S6)**		01 -> 02																FC1384			**GRIZZLY RCX 12 50 (motore S6)**	01 -> 02
50	**YESTERDAY 50**		98 ->	FD0196	BE	BA		GF0255	std	PRO			DF4009	A					FC1349	G0684		**YESTERDAY 50**	98 ->
100	**CIAK 100**		99 -> 01	FD0196	BE	BA		FD0196	BE	BA			DF4030	A								**CIAK 100**	99 -> 01
100	**PHANTOM MAX 100**		99 ->	FD0196	BE	BA		FD0196	BE	BA			DF4033	A	DF4001	A						**PHANTOM MAX 100**	99 ->
125	**BLOG 125**		09 -> 11	FD0423	BE	BA		FD0073	BA										FC1345	G0699	FCK345	**BLOG 125**	09 -> 11
125	**CENTRO 125 IE**		08 -> 09	FD0423	BE	BA		FD0124	TS	BE	BA								FC1345	G0699	FCK345	**CENTRO 125 IE**	08 -> 09

dfd **DOPPIO FRENO A DISCO** *twin disc*

FRENO ANTERIORE *front brake / frein avant / freno delantero / vorne Bremse*

FRENO POSTERIORE *rear brake / frein arrier / freno trasero / hinten Bremse*

FRENO A MANO *hand brake / frein à main / freno de mano / Handbremse*

DISCO ANTERIORE *front disc / disque avant / disco delantero / vorne Bremsscheiben*

FRENO POSTERIORE *rear brake / frein arrier / freno trasero / hinten Bremse*

DISCO MAGGIORATO *oversize disc / disque oversize /disco oversize / oversize Bremsscheiben*

SUPPORTO PINZA *bracket / pattes de déport / soporte de pinza / Bremssatelträger*

GIRANTE FRIZIONE *centrifugal clutch / embrayage automatique / maza de embrague / Fliehkraftkupplungen*

CAMPANA FRIZIONE *clucth housings / cloque d'embrayage / campana de embrague / Kupplungsglocke*

FRIZIONE COMPLETA *centrifugal clutch kit / cloque d'embrayage kit / kit de embrague / kupplungsglocke kit*

MALAGUTI

cc	Modello / Model / Modeles / Modelo / Modell	dfd		Gamma / Range				Gamma / Range							Gamma Range							Modello / Model / Modeles / Modelo / Modell	
125	**CENTRO 125 SL**		09 -> 11	FD0423	BE	BA		FD0124	TS	BE	BA								FC1345	G0699	FCK345	**CENTRO 125 SL**	09 -> 11
125	**CIAK 125**		00 -> 01	FD0263	BE			GF1184	std	FTR				DF4030	A						FC1345	G0699	FCK345	**CIAK 125**	00 -> 01
125	**CIAK 125 MASTER**		04	FD0263	BE			GF1184	std	FTR				DF4030	A						FC1345	G0699	FCK345	**CIAK 125 MASTER**	04
125	**CIAK 125 MASTER EURO 3**		06	FD0263	BE			GF1184	std	FTR				DF4030	A						FC1345	G0699	FCK345	**CIAK 125 MASTER EURO 3**	06
125	**CIAK 125 RESTYLING**		03	FD0263	BE			GF1184	std	FTR				DF4030	A						FC1345	G0699	FCK345	**CIAK 125 RESTYLING**	03
125	**F 18 125 WARRIOR**		00 -> 02	FD0263	BE			FD0267	SE	BE	BA			DF4058	A	DF4033	A				FC1356	G0700	FCK356	**F 18 125 WARRIOR**	00 -> 02
125	**MADISON 125**		99 -> 02	FD0281	BE	BA		FD0267	SE	BE	BA			DF4031	A	DF4032	A		DF4094AF	DFST09	FC1360	G0704	FCK360	**MADISON 125**	99 -> 02
125	**MADISON 3 125**		06 -> 09	FD0281	BE	BA		FD0357	BE	BA				DF4092	A	DF4092	A				FC1360	G0714	FCK374	**MADISON 3 125**	06 -> 09
125	**MADISON R 125 RESTYLING**		02	FD0281	BE	BA		FD0267	SE	BE	BA													**MADISON R 125 RESTYLING**	02
125	**MADISON R 125 RESTYLING EURO 2**		03 -> 04	FD0281	BE	BA		FD0267	SE	BE	BA													**MADISON R 125 RESTYLING EURO 2**	03 -> 04
125	**PHANTOM MAX 125**		03 ->	FD0281	BE	BA		FD0267	SE	BE	BA			DF4031	A	DF4032	A		DF4094AF	DFST09				**PHANTOM MAX 125**	03 ->
150	**CIAK 150**		00 -> 02	FD0263	BE			GF1184	std	FTR				DF4030	A						FC1345	G0699	FCK345	**CIAK 150**	00 -> 02
150	**CIAK 150 MASTER**		03	FD0263	BE			GF1184	std	FTR				DF4030	A						FC1345	G0699	FCK345	**CIAK 150 MASTER**	03
150	**CIAK 150 RESTYLING EURO 2**		04	FD0263	BE			GF1184	std	FTR				DF4030	A						FC1345	G0699	FCK345	**CIAK 150 RESTYLING EURO 2**	04
150	**F 18 150 WARRIOR**		00 -> 02	FD0263	BE			FD0267	SE	BE	BA			DF4058	A	DF4033	A				FC1356	G0700	FCK356	**F 18 150 WARRIOR**	00 -> 02
150	**MADISON T 150**		99 -> 01	FD0281	BE	BA		FD0267	SE	BE	BA			DF4031	A	DF4032	A		DF4094AF	DFST09		G0698		**MADISON T 150**	99 -> 01
160	**BLOG 160**		09 -> 11	FD0423	BE	BA		FD0073	BA												FC1345	G0699	FCK345	**BLOG 160**	09 -> 11
160	**CENTRO 160 IE**		08 -> 09	FD0423	BE	BA		FD0124	TS	BE	BA										FC1345	G0699	FCK345	**CENTRO 160 IE**	08 -> 09
160	**CENTRO 160 SL**		09 -> 11	FD0423	BE	BA		FD0124	TS	BE	BA										FC1345	G0699	FCK345	**CENTRO 160 SL**	09 -> 11
180	**MADISON R 180**		01 -> 02	FD0281	BE	BA		FD0267	SE	BE	BA			DF4031	A	DF4032	A		DF4094AF	DFST09	FC1365	G0705	FCK365	**MADISON R 180**	01 -> 02
200	**CIAK 200 MASTER EURO 2**		06	FD0263	BE			GF1184	std	FTR				DF4030	A						FC1345	G0699	FCK345	**CIAK 200 MASTER EURO 2**	06
200	**MADISON 200**		99 -> 01	FD0281	BE	BA		FD0267	SE	BE	BA			DF4031	A	DF4032	A		DF4094AF	DFST09	FC1371	G0705	FCK371	**MADISON 200**	99 -> 01
200	**MADISON S 200 RESTYLING**		02 -> 03	FD0281	BE	BA		FD0267	SE	BE	BA			DF4031	A	DF4032	A		DF4094AF	DFST09	FC1371	G0705	FCK371	**MADISON S 200 RESTYLING**	02 -> 03
200	**PHANTOM MAX 200**		03	FD0281	BE	BA		FD0267	SE	BE	BA			DF4031	A	DF4032	A		DF4094AF	DFST09	FC1371	G0705	FCK371	**PHANTOM MAX 200**	03
250	**MADISON 3 250**		06 -> 09	FD0281	BE	BA		FD0357	BE	BA				DF4092	A	DF4092	A							**MADISON 3 250**	06 -> 09
250	**MADISON RS 250 RESTYLING**		04	FD0281	BE	BA		FD0267	SE	BE	BA			DF4031	A	DF4032	A		DF4094AF	DFST09	FC1385	G0715	FCK385	**MADISON RS 250 RESTYLING**	04
250	**MADISON S 250**		99 -> 01	FD0282	SE	BE	BA	FD0267	SE	BE	BA			DF4029	A	DF4032	A				FC1351	G0698	FCK351	**MADISON S 250**	99 -> 01
250	**PASSWORD 250**		05 -> 06	FD0281	BE	BA		FD0267	SE	BE	BA			DF4090	AF	DF4092	A				FC1367	G0709	FCK367	**PASSWORD 250**	05 -> 06
250	**PASSWORD 250 EU 3**		07 -> 08	FD0281	BE	BA		FD0267	SE	BE	BA			DF4090	AF	DF4092	A				FC1367	G0709	FCK367	**PASSWORD 250 EU 3**	07 -> 08
250	**PHANTOM MAX 250**		04	FD0281	BE	BA		FD0267	SE	BE	BA			DF4031	A	DF4032	A		DF4094AF	DFST09				**PHANTOM MAX 250**	04
400	**MADISON K 400**		02	FD0282	SE	BE	BA	FD0267	SE	BE	BA			DF4061	A	DF4029	A				FC1357	G0701	FCK357	**MADISON K 400**	02
400	**MADISON K 400 RESTYLING**		02 -> 04	FD0282	SE	BE	BA	FD0267	SE	BE	BA			DF4061	A	DF4029	A				FC1357	G0701	FCK357	**MADISON K 400 RESTYLING**	02 -> 04
500	**SPIDERMAX 500 GT**	•	04 -> 05	FD0091	BE	BA		FD0357	BE	BA				DF4090	AF	DF4091	A				FC1377	G0708	FCK377	**SPIDERMAX 500 GT**	04 -> 05
500	**SPIDERMAX 500 GT EURO 3**	•	06	FD0091	BE	BA		FD0357	BE	BA				DF4090	AF	DF4091	A				FC1377	G0708	FCK377	**SPIDERMAX 500 GT EURO 3**	06
500	**SPIDERMAX 500 RS**	•	08 ->	FD0091	BE	BA		FD0357	BE	BA				DF4090	AF	DF4091	A				FC1377	G0708	FCK377	**SPIDERMAX 500 RS**	08 ->

MBK

cc	Modello / Model / Modeles / Modelo / Modell	dfd		Gamma / Range				Gamma / Range							Gamma Range							Modello / Model / Modeles / Modelo / Modell	
50	**ACTIVE 50**		-> 89	GF1217	std			GF1217	std															**ACTIVE 50**	-> 89
50	**ACTIVE 50**		90 ->	GF1187	std	FTR	PRO	GF1217	std													G0683		**ACTIVE 50**	90 ->
50	**BOOSTER 50**		-> 94	GF1187	std	FTR	PRO	GF1187	std	FTR	PRO											G0683		**BOOSTER 50**	-> 94
50	**CHAMP 50**			GF1193	std			GF1193	std													G0683		**CHAMP 50**	
50	**CR Z 50 TARGET**		91 -> 95	FD0175	BA			GF1200	std	FTR	PRO			DF4004	A							G0683		**CR Z 50 TARGET**	91 -> 95
50	**CS 50 MACH G**		02 ->	FD0196	BE	BA		GF1200	std	FTR	PRO													**CS 50 MACH G**	02 ->
50	**CW 50 BOOSTER**		01 ->	FD0196	BE	BA		GF1200	std	FTR	PRO			DF4004	A						FC1349	G0684		**CW 50 BOOSTER**	01 ->
50	**CW 50 BOOSTER NG**		99 ->	FD0196	BE	BA		GF1200	std	FTR	PRO			DF4001	A						FC1349	G0684		**CW 50 BOOSTER NG**	99 ->
50	**CW 50 BOOSTER SPIRIT**		96 -> 98	FD0197	BE	BA		GF1187	std	FTR	PRO			DF4004	A						FC1349	G0684		**CW 50 BOOSTER SPIRIT**	96 -> 98
50	**CW 50 BOOSTER SPIRIT**		99	FD0197	BE	BA		GF1187	std	FTR	PRO			DF4021	A						FC1349	G0684		**CW 50 BOOSTER SPIRIT**	99
50	**CW 50 BOOSTER SPIRIT**		00 ->											DF4021	A									**CW 50 BOOSTER SPIRIT**	00 ->
50	**CW 50 L BOOSTER**		01 ->	FD0196	BE	BA		GF1200	std	FTR	PRO			DF4021	A						FC1349	G0684		**CW 50 L BOOSTER**	01 ->
50	**CW 50 R BOOSTER ROAD**		94 -> 95	FD0197	BE	BA		GF1187	std	FTR	PRO			DF4004	A						FC1349	G0684		**CW 50 R BOOSTER ROAD**	94 -> 95
50	**CW 50 RS BOOSTER NG**		95 -> 98	FD0196	BE	BA		GF1200	std	FTR	PRO			DF4021	A						FC1349	G0684		**CW 50 RS BOOSTER NG**	95 -> 98
50	**CW 50 RS BOOSTER NG**		99 -> 03	FD0197	BE	BA		GF1200	std	FTR	PRO			DF4066	A						FC1349	G0684		**CW 50 RS BOOSTER NG**	99 -> 03
50	**CW 50 RSP BOOSTER ROCKET**		97 -> 98	FD0197	BE	BA		GF1187	std	FTR	PRO			DF4021	A						FC1349	G0684		**CW 50 RSP BOOSTER ROCKET**	97 -> 98
50	**CW 50 RSX TRACK**		96 -> 98	FD0197	BE	BA		GF1187	std	FTR	PRO			DF4021	A							G0683		**CW 50 RSX TRACK**	96 -> 98

dfd **DOPPIO FRENO A DISCO** *twin disc*

FRENO ANTERIORE *front brake / frein avant / freno delantero / vorne Bremse*

FRENO POSTERIORE *rear brake / frein arrier / freno trasero / hinten Bremse*

FRENO A MANO *hand brake / frein à main / freno de mano / Handbremse*

DISCO ANTERIORE *front disc / disque avant / disco delantero / vorne Bremsscheiben*

FRENO POSTERIORE *rear brake / frein arrier / freno trasero / hinten Bremse*

DISCO MAGGIORATO *oversize disc / disque oversize /disco oversize / oversize Bremsscheiben*

SUPPORTO PINZA *bracket / pattes de déport / soporte de pinza / Bremssatelträger*

GIRANTE FRIZIONE *centrifugal clutch / embrayage automatique / maza de embrague / Fliehkraftkupplungen*

CAMPANA FRIZIONE *clucth housings / cloque d'embrayage / campana de embrague / Kupplungsglocke*

FRIZIONE COMPLETA *centrifugal clutch kit / cloque d'embrayage kit / kit de embrague / kupplungsglocke kit*

MBK

cc	Modello / Model / Modeles / Modelo / Modell	dfd		Gamma / Range				Gamma / Range								Gamma Range							Modello / Model / Modeles / Modelo / Modell	
50	**DODO 50**		00 ->	FD0196	BE	BA		GF1303	std														**DODO 50**	00 ->
50	**EVASION 50 (ruote in lega diritte)**			GF1246	std	FTR		GF1246	std	FTR													**EVASION 50 (ruote in lega diritte)**	
50	**EVASION 50 (ruote in lega oblique)**			GF1262	std	FTR		GF1262	std	FTR													**EVASION 50 (ruote in lega oblique)**	
50	**EW 50 STUNT**		00 -> 02	FD0196	BE	BA		GF1200	std	FTR	PRO			DF4066	A								**EW 50 STUNT**	00 -> 02
50	**FLIPPER 50**		98 ->	FD0196	BE	BA		GF1187	std	FTR	PRO												**FLIPPER 50**	98 ->
50	**HARDROCK 50 (ruote in lega diritte)**			GF1246	std	FTR		GF1246	std	FTR													**HARDROCK 50 (ruote in lega diritte)**	
50	**HARDROCK 50 (ruote in lega oblique)**			GF1262	std	FTR		GF1262	std	FTR													**HARDROCK 50 (ruote in lega oblique)**	
50	**MACH 50**		02 ->	FD0197	BE	BA																	**MACH 50**	02 ->
50	**MAGNUM 50 (ruote in lega diritte)**			GF1246	std	FTR		GF1246	std	FTR													**MAGNUM 50 (ruote in lega diritte)**	
50	**MAGNUM 50 (ruote in lega oblique)**			GF1262	std	FTR		GF1262	std	FTR													**MAGNUM 50 (ruote in lega oblique)**	
50	**NITRO 50**		97 ->	FD0197	BE	BA		FD0251	BE	BA									FC1349	G0684			**NITRO 50**	97 ->
50	**OVETTO 50**		97 ->	FD0197	BE	BA		GF1200	std	FTR	PRO								FC1349	G0684			**OVETTO 50**	97 ->
50	**PASSION 50 (ruote in lega diritte)**			GF1246	std	FTR		GF1246	std	FTR													**PASSION 50 (ruote in lega diritte)**	
50	**PASSION 50 (ruote in lega oblique)**			GF1262	std	FTR		GF1262	std	FTR													**PASSION 50 (ruote in lega oblique)**	
50	**ROCKET 50**		96 ->	FD0196	BE	BA		GF1200	std	FTR	PRO									G0683			**ROCKET 50**	96 ->
50	**SORRISO 50**		92 -> 96	GF1200	std	FTR	PRO	GF1200	std	FTR	PRO									G0683			**SORRISO 50**	92 -> 96
50	**SORRISO 50**		97	GF1200	std	FTR	PRO	GF1200	std	FTR	PRO								FC1349	G0684			**SORRISO 50**	97
50	**SORRISO 50**		98 ->																FC1349	G0684			**SORRISO 50**	98 ->
50	**YA 50 R FORTE**		94 -> 96	FD0197	BE	BA		GF1187	std	FTR	PRO			DF4004	A				FC1336	G0688			**YA 50 R FORTE**	94 -> 96
50	**YE 50 EVOLIS**		92 -> 95	FD0197	BE	BA		GF1200	std	FTR	PRO			DF4004	A				FC1336	G0688			**YE 50 EVOLIS**	92 -> 95
50	**YM 50 FIZZ**		94 -> 95	FD0197	BE	BA		GF1187	std	FTR	PRO			DF4004	A				FC1336	G0688			**YM 50 FIZZ**	94 -> 95
50	**YQ 50 NITRO**		97 -> 03	FD0197	BE	BA		FD0251	BE	BA				DF4066	A	DF4066	A						**YQ 50 NITRO**	97 -> 03
75	**ACTIVE 75**		90 ->	GF1187	std	FTR	PRO	GF1217	std														**ACTIVE 75**	90 ->
80	**ACTIVE 80**		-> 89	GF1217	std			GF1217	std														**ACTIVE 80**	-> 89
80	**ACTIVE 80**		90 ->	GF1187	std	FTR	PRO	GF1217	std														**ACTIVE 80**	90 ->
80	**EVOLIS 80**		94 ->	FD0197	BE	BA		GF1200	std	FTR	PRO												**EVOLIS 80**	94 ->
100	**YN R 100 OVETTO**		00 ->	FD0197	BE	BA		GF1105	std	FTR									FC1340	G0688			**YN R 100 OVETTO**	00 ->
100	**YQ 100 NITRO**		00 -> 02	FD0197	BE	BA		GF1105	std	FTR				DF4066	A				FC1340	G0688			**YQ 100 NITRO**	00 -> 02
100	**YW 100 BOOSTER**		99 -> 01	FD0175	BA			GF1303	std					DF4087	A				FC1340	G0688			**YW 100 BOOSTER**	99 -> 01
125	**XC 125 FLAME**		98 ->	FD0124	BE	BA		GF1200	std	FTR	PRO												**XC 125 FLAME**	98 ->
125	**XC 125 FLAME R**		96 -> 99	FD0124	BE	BA		GF1200	std	FTR	PRO			DF4087	A								**XC 125 FLAME R**	96 -> 99
125	**XN 125 DOODO**		00 -> 01	FD0197	BE	BA		GF1303	std					DF4026	A				FC1360	G0704	FCK360		**XN 125 DOODO**	00 -> 01
125	**XQ 125 THUNDER**		01 ->	FD0186	SE	BE	BA	FD0256	SE	BE	BA					DF4035	A		FC1360	G0704	FCK360		**XQ 125 THUNDER**	01 ->
125	**YP 125 SKYLINER**		98 -> 00	FD0186	SE	BE	BA	GF1303	std					DF4026	A				FC1360	G0704	FCK360		**YP 125 SKYLINER**	98 -> 00
125	**YP 125 SKYLINER**		01	FD0186	SE	BE	BA	FD0256	SE	BE	BA			DF4026	A	DF4067	A		FC1360	G0704	FCK360		**YP 125 SKYLINER**	01
125	**YP 125 SKYLINER**		02 ->	FD0186	SE	BE	BA	FD0256	SE	BE	BA			DF4026	A	DF4067	A						**YP 125 SKYLINER**	02 ->
150	**XN 150 DOODO**		01 ->	FD0197	BE	BA		GF1303	std					DF4026	A					G0698			**XN 150 DOODO**	01 ->
150	**XQ 150 THUNDER**		01 ->	FD0186	SE	BE	BA	FD0256	SE	BE	BA									G0698			**XQ 150 THUNDER**	01 ->
150	**YP 150 SKYLINER**		00	FD0186	SE	BE	BA	GF1303	std					DF4026	A					G0698			**YP 150 SKYLINER**	00
150	**YP 150 SKYLINER**		01 -> 02	FD0186	SE	BE	BA	FD0256	SE	BE	BA			DF4026	A	DF4067	A			G0698			**YP 150 SKYLINER**	01 -> 02
180	**YP E 180 SKYLINER**		03	FD0186	SE	BE	BA	FD0256	SE	BE	BA			DF4026	A	DF4067	A			G0698			**YP E 180 SKYLINER**	03
250	**YP 250 SKYLINER**		00 -> 01	FD0205	SE	BE	BA	FD0259	SE	BE	BA			DF4023	A	DF4045	A		FC1351	G0698	FCK351		**YP 250 SKYLINER**	00 -> 01
250	**YP 250 SKYLINER**		02 -> 03	FD0205	SE	BE	BA	FD0259	SE	BE	BA			DF4023	A	DF4045	A		FC1367	G0709	FCK367		**YP 250 SKYLINER**	02 -> 03
300	**KILIBRE 300**		03 -> 04	FD0186	SE	BE	BA	FD0186	SE	BE	BA			DF4077	A	DF4078	A		FC1367	G0709	FCK367		**KILIBRE 300**	03 -> 04
300	**KILIBRE 300**		05 -> 06	FD0130	BA			FD0186	SE	BE	BA			DF4077	A	DF4078	A		FC1367	G0709	FCK367		**KILIBRE 300**	05 -> 06
400	**YP 400 SKYLINER**		04 ->	FD0205	SE	BE	BA	FD0259	SE	BE	BA												**YP 400 SKYLINER**	04 ->

MOTOM

cc	Modello / Model / Modeles / Modelo / Modell	dfd		Gamma / Range				Gamma / Range								Gamma Range							Modello / Model / Modeles / Modelo / Modell	
50	**SPASSO 50**		08 -> 09	FD0522	BT																		**SPASSO 50**	08 -> 09

dfd **DOPPIO FRENO A DISCO** *twin disc*

FRENO ANTERIORE *front brake / frein avant / freno delantero / vorne Bremse*

FRENO POSTERIORE *rear brake / frein arrier / freno trasero / hinten Bremse*

FRENO A MANO *hand brake / frein à main / freno de mano / Handbremse*

DISCO ANTERIORE *front disc / disque avant / disco delantero / vorne Bremsscheiben*

FRENO POSTERIORE *rear brake / frein arrier / freno trasero / hinten Bremse*

DISCO MAGGIORATO *oversize disc / disque oversize /disco oversize / oversize Bremsscheiben*

SUPPORTO PINZA *bracket / pattes de déport / soporte de pinza / Bremssatelträger*

GIRANTE FRIZIONE *centrifugal clutch / embrayage automatique / maza de embrague / Fliehkraftkupplungen*

CAMPANA FRIZIONE *cluth housings / cloque d'embrayage / campana de embrague / Kupplungsglocke*

FRIZIONE COMPLETA *centrifugal clutch kit / cloque d'embrayage kit / kit de embrague / kupplungsglocke kit*

MOTOR UNION

cc	Modello / Model / Modeles / Modelo / Modell	dfd		Gamma / Range					Gamma / Range						Gamma Range						Modello / Model / Modeles / Modelo / Modell	
125	**MAXI 125**		99 ->											DF4023	A							**MAXI 125**	99 ->
150	**MAXI 150**		99 ->											DF4023	A							**MAXI 150**	99 ->
400	**MAXI 400**		99 ->											DF4023	A							**MAXI 400**	99 ->

MOTRON

cc	Modello / Model / Modeles / Modelo / Modell	dfd		Gamma / Range					Gamma / Range						Gamma Range						Modello / Model / Modeles / Modelo / Modell	
50	**COMPACT 50 RACING ES**		89 -> 92	FD0074	BA									DF4001	A							**COMPACT 50 RACING ES**	89 -> 92
50	**GL 4 50 FLASH ID**		89 -> 93	FD0074	BA									DF4001	A							**GL 4 50 FLASH ID**	89 -> 93
50	**RZ 1 50 ES**		89 -> 94	FD0074	BA									DF4001	A							**RZ 1 50 ES**	89 -> 94
50	**SPIKE 50**		98 ->	FD0196	BE	BA																**SPIKE 50**	98 ->
50	**STING 50**		95 ->	FD0074	BA																	**STING 50**	95 ->
50	**SYNCRO 50**		98 ->	FD0196	BE	BA															G0683	**SYNCRO 50**	98 ->
50	**THUNDER 50**		95 ->	FD0196	BE	BA															G0683	**THUNDER 50**	95 ->
50	**XLE 50**		88 -> 93	FD0074	BA			FD0012	TS	BE	BA											**XLE 50**	88 -> 93

PEUGEOT

cc	Modello / Model / Modeles / Modelo / Modell	dfd		Gamma / Range					Gamma / Range						Gamma Range						Modello / Model / Modeles / Modelo / Modell	
50	**ASV 50 (Forcella telescopica)**		93 ->	GF1143	std			GF1143	std													**ASV 50 (Forcella telescopica)**	93 ->
50	**BLASTER 50**		09 ->	FD0094	BE	BA																**BLASTER 50**	09 ->
50	**BLASTER 50 FURIOS**		11 ->	FD0094	BE	BA		FD0094	BE	BA												**BLASTER 50 FURIOS**	11 ->
50	**BLASTER 50 RS 12**		09 ->	FD0094	BE	BA																**BLASTER 50 RS 12**	09 ->
50	**BUXY 50**		94 ->	FD0196	BE	BA		GF1043	std	FTR	PRO			DF4001	A					FC1330	G0686	**BUXY 50**	94 ->
50	**BUXY 50 RS**		94 ->	FD0085	BE	BA		GF1043	std	FTR	PRO			DF4001	A					FC1330	G0686	**BUXY 50 RS**	94 ->
50	**CITY STAR 50**		14 ->	FD0330	SE	BE	BA	FD0256	SE	BE	BA											**CITY STAR 50**	14 ->
50	**DJANGO 50 ALLURE**		14 ->	FD0467	BE	BA																**DJANGO 50 ALLURE**	14 ->
50	**DJANGO 50 EVASION**		14 ->	FD0467	BE	BA																**DJANGO 50 EVASION**	14 ->
50	**DJANGO 50 HERITAGE**		14 ->	FD0122	SE	BE	BA							DF4033	A							**DJANGO 50 HERITAGE**	14 ->
50	**DJANGO 50 SPORT**		14 ->	FD0467	BE	BA																**DJANGO 50 SPORT**	14 ->
50	**ELYSEO 50**		98 -> 01	FD0094	BE	BA		GF1043	std	FTR	PRO			DF4001	A							**ELYSEO 50**	98 -> 01
50	**ELYSEO 50**		02 ->	FD0094	BE	BA		FD0094	BE	BA												**ELYSEO 50**	02 ->
50	**ELYSTAR 50**		03 -> 05	FD0094	BE	BA		FD0323	BE	BA												**ELYSTAR 50**	03 -> 05
50	**FOX 50**		96 ->	GF0245	std	FTR		GF1043	std	FTR	PRO											**FOX 50**	96 ->
50	**JET C-TECH 50**		09 ->	FD0094	BE	BA		FD0094	BE	BA												**JET C-TECH 50**	09 ->
50	**JET FORCE 50**		03 ->	FD0094	BE	BA		FD0094	BE	BA												**JET FORCE 50**	03 ->
50	**KISBEE 50**		10 ->	FD0226	BA																	**KISBEE 50**	10 ->
50	**KISBEE 50 RS**		11 ->	FD0226	BA																	**KISBEE 50 RS**	11 ->
50	**LOOXOR 50**		01 -> 05	FD0094	BE	BA		GF1043	std	FTR	PRO			DF4105	A							**LOOXOR 50**	01 -> 05
50	**LOOXOR 50**		06 ->	FD0094	BE	BA		FD0094	BE	BA				DF4105	A							**LOOXOR 50**	06 ->
50	**LUDIX 50**		04 ->	GF1043	std	FTR	PRO	GF1043	std	FTR	PRO											**LUDIX 50**	04 ->
50	**LUDIX 50 (disk)**		04 ->	FD0094	BE	BA		GF1043	std	FTR	PRO											**LUDIX 50 (disk)**	04 ->
50	**METROPOLIS 50**			GF1043	std	FTR	PRO	GF1198	std											FC1335		**METROPOLIS 50**	
50	**NEW VIVACITY 50**		10 ->	FD0080	BA																	**NEW VIVACITY 50**	10 ->
50	**SC 50**			GF1043	std	FTR	PRO	GF1198	std													**SC 50**	
50	**SPEEDAKE 50**		95 ->	FD0196	BE	BA		GF1043	std	FTR	PRO			DF4001	A					FC1330	G0686	**SPEEDAKE 50**	95 ->
50	**SPEEDFIGHT 50 (Pinza Brembo)**		96 ->	FD0196	BE	BA		GF1043	std	FTR	PRO			DF4001	A					FC1330	G0686	**SPEEDFIGHT 50 (Pinza Brembo)**	96 ->
50	**SPEEDFIGHT 50 (raff. acqua pinze AJP)**		98 ->	FD0094	BE	BA		FD0094	BE	BA				DF4043	A	DF4043	A			FC1330	G0686	**SPEEDFIGHT 50 (raff. acqua pinze AJP)**	98 ->
50	**SPEEDFIGHT 50 LEMANS**		11 ->	FD0094	BE	BA		FD0094	BE	BA												**SPEEDFIGHT 50 LEMANS**	11 ->
50	**SPEEDFIGHT 50 M (Pinza AJP)**		97 -> 98	FD0094	BE	BA		GF1043	std	FTR	PRO			DF4043	A					FC1330	G0686	**SPEEDFIGHT 50 M (Pinza AJP)**	97 -> 98
50	**SPEEDFIGHT 50 M (Pinza Heng-Tong)**		97 ->	FD0085	BE	BA		GF1043	std	FTR	PRO			DF4001	A					FC1330	G0686	**SPEEDFIGHT 50 M (Pinza Heng-Tong)**	97 ->
50	**SPEEDFIGHT 2 50 A/C**		01 ->	FD0094	BE	BA																**SPEEDFIGHT 2 50 A/C**	01 ->
50	**SPEEDFIGHT 2 50 L/C**		01 ->	FD0094	BE	BA		FD0094	BE	BA												**SPEEDFIGHT 2 50 L/C**	01 ->
50	**SPEEDFIGHT 2 50 X-RACE /FURIOUS / WRC**		01 ->	FD0094	BE	BA		FD0094	BE	BA												**SPEEDFIGHT 2 50 X-RACE /FURIOUS / WRC**	01 ->
50	**SPEEDFIGHT 3 50 AC**		10 -> 14	FD0358	BA			GF1043	std	FTR	PRO											**SPEEDFIGHT 3 50 AC**	10 -> 14

dfd **DOPPIO FRENO A DISCO** *twin disc*

FRENO ANTERIORE *front brake / frein avant / freno delantero / vorne Bremse*

FRENO POSTERIORE *rear brake / frein arrier / freno trasero / hinten Bremse*

FRENO A MANO *hand brake / frein à main / freno de mano / Handbremse*

DISCO ANTERIORE *front disc / disque avant / disco delantero / vorne Bremsscheiben*

FRENO POSTERIORE *rear brake / frein arrier / freno trasero / hinten Bremse*

DISCO MAGGIORATO *oversize disc / disque oversize /disco oversize / oversize Bremsscheiben*

SUPPORTO PINZA *bracket / pattes de déport / soporte de pinza / Bremssatelträger*

GIRANTE FRIZIONE *centrifugal clutch / embrayage automatique / maza de embrague / Fliehkraftkupplungen*

CAMPANA FRIZIONE *clucth housings / cloque d'embrayage / campana de embrague / Kupplungsglocke*

FRIZIONE COMPLETA *centrifugal clutch kit / cloque d'embrayage kit / kit de embrague / kupplungsglocke kit*

PEUGEOT																								PEUGEOT
cc	Modello / Model / Modeles / Modelo / Modell	dfd			Gamma / Range				Gamma / Range							Gamma Range							Modello / Model / Modeles / Modelo / Modell	
50	SPEEDFIGHT 3 50 LC		10 -> 14	FD0358	BA			FD0256	SE	BE	BA													SPEEDFIGHT 3 50 LC	10 -> 14
50	SPEEDFIGHT 3 50 LC RS		10 ->	FD0358	BA			FD0256	SE	BE	BA													SPEEDFIGHT 3 50 LC RS	10 ->
50	SPEEDFIGHT 4 50 AC		15 ->	FD0358	BA			GF1043	std	FTR	PRO													SPEEDFIGHT 4 50 AC	15 ->
50	SPEEDFIGHT 4 50 LC		15 ->	FD0358	BA			FD0256	SE	BE	BA													SPEEDFIGHT 4 50 LC	15 ->
50	SQUAB 50		96 ->	FD0085	BE	BA		GF1043	std	FTR	PRO			DF4001	A						FC1330	G0686		SQUAB 50	96 ->
50	ST 50			GF1093	std			GF1198	std															ST 50	
50	ST 50 RAPIDO			GF1246	std	FTR		GF1246	std	FTR											FC1330	G0686		ST 50 RAPIDO	
50	STL 2 50			GF1093	std			GF1198	std															STL 2 50	
50	SV 50 APS SYSTEM		91	GF1043	std	FTR	PRO	GF1043	std	FTR	PRO													SV 50 APS SYSTEM	91
50	SV 50 GEO		92	FD0178	BE	BA		GF1043	std	FTR	PRO			DF4001	A						FC1330	G0686		SV 50 GEO	92
50	SV 50 GEO (all models)		93 ->	FD0192	BA			GF1043	std	FTR	PRO			DF4001	A						FC1330	G0686		SV 50 GEO (all models)	93 ->
50	SV 50 ROLLAND GARROS		93 ->	FD0165	BE	BA		GF1043	std	FTR	PRO			DF4001	A						FC1330	G0686		SV 50 ROLLAND GARROS	93 ->
50	SV 50 SPORT		93 ->	FD0165	BE	BA		GF1043	std	FTR	PRO			DF4001	A						FC1330	G0686		SV 50 SPORT	93 ->
50	SV 50 T (forcella telescopica)		93 ->	FD0165	BE	BA		GF0255	std	PRO				DF4001	A						FC1330	G0686		SV 50 T (forcella telescopica)	93 ->
50	SX 50			GF1043	std	FTR	PRO	GF1246	std	FTR														SX 50	
50	TKR 50 FURIOUS		05 ->	FD0094	BE	BA																		TKR 50 FURIOUS	05 ->
50	TKR 50 WRC		05 ->	FD0094	BE	BA																		TKR 50 WRC	05 ->
50	TREKKER 50		97 ->	FD0175	BA									DF4001	A						FC1330	G0686		TREKKER 50	97 ->
50	TREKKER 50 (forcelle Paioli)		97 ->	FD0094	BE	BA								DF4001	A						FC1330	G0686		TREKKER 50 (forcelle Paioli)	97 ->
50	TREKKER 50 METAL-X		01 ->	FD0094	BE	BA																		TREKKER 50 METAL-X	01 ->
50	TREKKER 50 OFFROAD		99 ->	FD0226	BA																			TREKKER 50 OFFROAD	99 ->
50	TREKKER 50 ROAD		97 ->	FD0085	BE	BA		GF1043	std	FTR	PRO													TREKKER 50 ROAD	97 ->
50	TREKKER 50 STREETBOARD		00 ->	FD0094	BE	BA																		TREKKER 50 STREETBOARD	00 ->
50	TREKKER 50 URBAN BLACK		00 ->	FD0094	BE	BA																		TREKKER 50 URBAN BLACK	00 ->
50	TWEET 50		10 -> 13	FD0219	SE	BE	BA	GF1043	std	FTR	PRO													TWEET 50	10 -> 13
50	TWEET 50 EVO		14 ->	FD0219	SE	BE	BA																	TWEET 50 EVO	14 ->
50	TWEET 50 EVO RS		14 ->	FD0219	SE	BE	BA	FD0249	SE	BE	BA													TWEET 50 EVO RS	14 ->
50	TWEET 50 RS		10 -> 13	FD0219	SE	BE	BA	FD0249	SE	BE	BA													TWEET 50 RS	10 -> 13
50	V-CLICK 50		08 ->	FD0175	BA			GF1043	std	FTR	PRO													V-CLICK 50	08 ->
50	VIVACITY 50		98 ->	FD0165	BE	BA		GF1043	std	FTR	PRO													VIVACITY 50	98 ->
50	VIVACITY 50 (forcelle Paioli)		98 -> 07	FD0094	BE	BA		GF1043	std	FTR	PRO			DF4001	A									VIVACITY 50 (forcelle Paioli)	98 -> 07
50	VIVACITY 50 (pinza HengTong)		05 ->	FD0061	BT																			VIVACITY 50 (pinza HengTong)	05 ->
50	VIVACITY 50 4T		08 ->	FD0080	BA									DF4033	A									VIVACITY 50 4T	08 ->
50	VIVACITY 50 CATALITICO		02 -> 04	FD0080	BA									DF4066	A									VIVACITY 50 CATALITICO	02 -> 04
50	VIVACITY 50 SIXTIES		11 ->	FD0223	BA									DF4033	A									VIVACITY 50 SIXTIES	11 ->
50	VIVACITY 50 SPORTLINE		11 ->	FD0223	BA																			VIVACITY 50 SPORTLINE	11 ->
50	VIVACITY 50 VSX -XR		02 -> 04	FD0080	BA									DF4066	A									VIVACITY 50 VSX -XR	02 -> 04
50	X FIGHT 50 (raffreddamento liquido)		00 ->	FD0094	BE	BA		FD0094	BE	BA														X FIGHT 50 (raffreddamento liquido)	00 ->
50	X FIGHT 50 M		00 ->	FD0094	BE	BA		GF1043	std	FTR	PRO													X FIGHT 50 M	00 ->
50	ZENITH 50		94 -> 95	FD0178	BE	BA		GF1043	std	FTR	PRO			DF4009	A						FC1330	G0686		ZENITH 50	94 -> 95
50	ZENITH 50		96	FD0094	BE	BA		GF1043	std	FTR	PRO			DF4009	A									ZENITH 50	96
50	ZENITH 50		97 ->	FD0094	BE	BA		GF1043	std	FTR	PRO													ZENITH 50	97 ->
75	SC 75			GF1043	std	FTR	PRO	GF1198	std															SC 75	
75	SX 75			GF1043	std	FTR	PRO	GF1198	std															SX 75	
80	METROPOLIS 80			GF1043	std	FTR	PRO	GF1198	std															METROPOLIS 80	
80	SC 80			GF1043	std	FTR	PRO	GF1246	std	FTR														SC 80	
80	SV 80 EXECUTIVE		96 ->	FD0223	BA			GF1043	std	FTR	PRO			DF4001	A									SV 80 EXECUTIVE	96 ->
80	SX 80			GF1043	std	FTR	PRO	GF1198	std															SX 80	
100	ELYSEO 100		98 -> 01	FD0094	BE	BA		GF1043	std	FTR	PRO										FC1334			ELYSEO 100	98 -> 01
100	ELYSEO 100		02 ->	FD0094	BE	BA		FD0094	BE	BA											FC1363	G0706	FCK363	ELYSEO 100	02 ->
100	LOOXOR 100		01 ->	FD0094	BE	BA		FD0094	BE	BA				DF4105	A	DF4066	A				FC1363	G0706	FCK363	LOOXOR 100	01 ->
100	SPEEDFIGHT 100		97 -> 00	FD0094	BE	BA		FD0094	BE	BA				DF4043	A	DF4043	A				FC1363	G0706	FCK363	SPEEDFIGHT 100	97 -> 00
100	SV L 100		99 -> 01																		FC1363	G0706	FCK363	SV L 100	99 -> 01
100	TREKKER 100		98 ->	FD0094	BE	BA		GF1043	std	FTR	PRO			DF4001	A						FC1363	G0706	FCK363	TREKKER 100	98 ->
100	VIVACITY 100		98	FD0165	BE	BA		GF1043	std	FTR	PRO													VIVACITY 100	98
100	VIVACITY 100		99 -> 01	FD0094	BE	BA		GF1043	std	FTR	PRO			DF4001	A						FC1363	G0706	FCK363	VIVACITY 100	99 -> 01
100	VIVACITY 100 (pinza HengTong)		05 ->	FD0061	BT																			VIVACITY 100 (pinza HengTong)	05 ->

dfd **DOPPIO FRENO A DISCO** *twin disc*

FRENO ANTERIORE *front brake / frein avant / freno delantero / vorne Bremse*

FRENO POSTERIORE *rear brake / frein arrier / freno trasero / hinten Bremse*

FRENO A MANO *hand brake / frein à main / freno de mano / Handbremse*

DISCO ANTERIORE *front disc / disque avant / disco delantero / vorne Bremsscheiben*

FRENO POSTERIORE *rear brake / frein arrier / freno trasero / hinten Bremse*

DISCO MAGGIORATO *oversize disc / disque oversize /disco oversize / oversize Bremsscheiben*

SUPPORTO PINZA *bracket / pattes de déport / soporte de pinza / Bremssatelträger*

GIRANTE FRIZIONE *centrifugal clutch / embrayage automatique / maza de embrague / Fliehkraftkupplungen*

CAMPANA FRIZIONE *clucth housings / cloque d'embrayage / campana de embrague / Kupplungsglocke*

FRIZIONE COMPLETA *centrifugal clutch kit / cloque d'embrayage kit / kit de embrague / kupplungsglocke kit*

PEUGEOT

cc	Modello / Model / Modeles / Modelo / Modell	dfd		Gamma / Range				Gamma / Range								Gamma Range								Modello / Model / Modeles / Modelo / Modell	
100	**X FIGHT 100**		00 -> 01	FD0094	BE	BA		FD0094	BE	BA												FC1363	G0706	FCK363	**X FIGHT 100**	00 -> 01
100	**X FIGHT 100 M**		00 ->	FD0094	BE	BA		GF1043	std	FTR	PRO														**X FIGHT 100 M**	00 ->
125	**ACTIVE 125**		13 ->	FD0330	SE	BE	BA	FD0256	SE	BE	BA														**ACTIVE 125**	13 ->
125	**CITY STAR 125**		11 ->	FD0330	SE	BE	BA	FD0256	SE	BE	BA														**CITY STAR 125**	11 ->
125	**DJANGO 125 ALLURE**		14 ->	FD0467	BE	BA		FD0073	BA																**DJANGO 125 ALLURE**	14 ->
125	**DJANGO 125 EVASION**		14 ->	FD0467	BE	BA		FD0073	BA																**DJANGO 125 EVASION**	14 ->
125	**DJANGO 125 HERITAGE**		14 ->	FD0122	SE	BE	BA	FD0256	SE	BE	BA														**DJANGO 125 HERITAGE**	14 ->
125	**DJANGO 125 SPORT**		14 ->	FD0467	BE	BA		FD0073	BA																**DJANGO 125 SPORT**	14 ->
125	**ELYSEO 125**		98 -> 99	FD0094	BE	BA		GF1289	std													FC1364	G0707	FCK364	**ELYSEO 125**	98 -> 99
125	**ELYSEO 125**		00 ->	FD0281	BE	BA		FD0323	BE	BA															**ELYSEO 125**	00 ->
125	**ELYSTAR 125**		02 ->	FD0281	BE	BA		FD0323	BE	BA															**ELYSTAR 125**	02 ->
125	**GEOPOLIS 125**		07 ->	FD0330	SE	BE	BA	FD0323	BE	BA															**GEOPOLIS 125**	07 ->
125	**GEOPOLIS 125 (pinza Nissin)**		06 ->	FD0122	SE	BE	BA	FD0122	SE	BE	BA														**GEOPOLIS 125 (pinza Nissin)**	06 ->
125	**GT 125 SATELIS SPORT**		11 ->	FD0122	SE	BE	BA	FD0122	SE	BE	BA														**GT 125 SATELIS SPORT**	11 ->
125	**JET FORCE 125**		03 ->	FD0281	BE	BA		FD0323	BE	BA															**JET FORCE 125**	03 ->
125	**LOOXOR 125**		02 ->	FD0253	SE	BE	BA	FD0323	BE	BA			DF4105	A											**LOOXOR 125**	02 ->
125	**LUDIX 125**		04 ->	FD0094	BE	BA		GF1043	std	FTR	PRO														**LUDIX 125**	04 ->
125	**LXR 125**		10 ->	FD0219	SE	BE	BA	FD0417	BE	BA															**LXR 125**	10 ->
125	**RS 125 GEOPOLIS**		10 ->	FD0330	SE	BE	BA	FD0323	BE	BA															**RS 125 GEOPOLIS**	10 ->
125	**SATELIS 125**		04 -> 05	FD0094	BE	BA		FD0323	BE	BA															**SATELIS 125**	04 -> 05
125	**SATELIS 125**		06 ->	FD0281	BE	BA		FD0323	BE	BA															**SATELIS 125**	06 ->
125	**SATELIS 125 ABS**		04 ->	FD0132	SE	BE	BA	FD0323	BE	BA															**SATELIS 125 ABS**	04 ->
125	**SV 125 C EXECUTIVE**		96 ->	FD0192	BA			GF1043	std	FTR	PRO														**SV 125 C EXECUTIVE**	96 ->
125	**SV 125 EXECUTIVE**		94 ->	FD0192	BA			GF1043	std	FTR	PRO														**SV 125 EXECUTIVE**	94 ->
125	**SV 125 GEO**		91 -> 92	FD0178	BE	BA		GF1043	std	FTR	PRO		DF4001	A											**SV 125 GEO**	91 -> 92
125	**SV 125 GEO**		93	FD0192	BA			GF1043	std	FTR	PRO		DF4001	A											**SV 125 GEO**	93
125	**SV 125 GEO**		94 ->	FD0192	BA			GF1043	std	FTR	PRO														**SV 125 GEO**	94 ->
125	**TWEET 125**		10 -> 13	FD0219	SE	BE	BA	GF1043	std	FTR	PRO														**TWEET 125**	10 -> 13
125	**TWEET 125 EVO**		14 ->	FD0219	SE	BE	BA	FD0249	SE	BE	BA														**TWEET 125 EVO**	14 ->
125	**TWEET 125 EVO RS**		14 ->	FD0219	SE	BE	BA	FD0249	SE	BE	BA														**TWEET 125 EVO RS**	14 ->
125	**TWEET 125 RS**		10 -> 13	FD0219	SE	BE	BA	FD0249	SE	BE	BA														**TWEET 125 RS**	10 -> 13
125	**VIVACITY 125**		10 ->	FD0122	SE	BE	BA																		**VIVACITY 125**	10 ->
150	**DJANGO 150 ALLURE**		14 ->	FD0467	BE	BA		FD0073	BA																**DJANGO 150 ALLURE**	14 ->
150	**DJANGO 150 EVASION**		14 ->	FD0467	BE	BA		FD0073	BA																**DJANGO 150 EVASION**	14 ->
150	**DJANGO 150 HERITAGE**		14 ->	FD0122	SE	BE	BA	FD0256	SE	BE	BA														**DJANGO 150 HERITAGE**	14 ->
150	**DJANGO 150 SPORT**		14 ->	FD0467	BE	BA		FD0073	BA																**DJANGO 150 SPORT**	14 ->
150	**ELYSEO 150**		99 -> 00	FD0094	BE	BA		GF1314	std																**ELYSEO 150**	99 -> 00
150	**ELYSEO 150**		01 ->	FD0195	SE	BE	BA	FD0323	BE	BA															**ELYSEO 150**	01 ->
150	**ELYSTAR 150**		02 ->	FD0281	BE	BA		FD0323	BE	BA															**ELYSTAR 150**	02 ->
150	**LOOXOR 150**		02 -> 03	FD0282	SE	BE	BA						DF4105	A											**LOOXOR 150**	02 -> 03
150	**TWEET 150**		10 -> 13	FD0219	SE	BE	BA	GF1043	std	FTR	PRO														**TWEET 150**	10 -> 13
150	**TWEET 150 RS**		10 -> 13	FD0219	SE	BE	BA	FD0249	SE	BE	BA														**TWEET 150 RS**	10 -> 13
200	**CITY STAR 200**		13 ->	FD0330	SE	BE	BA	FD0256	SE	BE	BA														**CITY STAR 200**	13 ->
200	**LXR 200**		10 ->	FD0219	SE	BE	BA	FD0417	BE	BA															**LXR 200**	10 ->
250	**GEOPOLIS 250**		06 ->	FD0330	SE	BE	BA	FD0330	SE	BE	BA														**GEOPOLIS 250**	06 ->
250	**GEOSTYLE 250**		10 ->	FD0122	SE	BE	BA	FD0122	SE	BE	BA														**GEOSTYLE 250**	10 ->
250	**SATELIS 250**		06 ->	FD0330	SE	BE	BA	FD0330	SE	BE	BA														**SATELIS 250**	06 ->
250	**SV 250**		01 ->	FD0255	SE	BE	BA	FD0136	TS	BE			DF4115	A								FC1352	G0697	FCK352	**SV 250**	01 ->
300	**GEOPOLIS 300 GT**	•	14 ->	FD0132	SE	BE	BA	FD0122	SE	BE	BA														**GEOPOLIS 300 GT**	14 ->
300	**GEOPOLIS 300 PREMIUM (pinza Nissin)**		10 ->	FD0122	SE	BE	BA	FD0122	SE	BE	BA														**GEOPOLIS 300 PREMIUM (pinza Nissin)**	10 ->
300	**GEOPOLIS 300 RS (pinze Nissin)**		10 ->	FD0122	SE	BE	BA	FD0122	SE	BE	BA														**GEOPOLIS 300 RS (pinze Nissin)**	10 ->
300	**GEOSTYLE 300 (pinza Nissin)**		10 ->	FD0122	SE	BE	BA	FD0122	SE	BE	BA														**GEOSTYLE 300 (pinza Nissin)**	10 ->
300	**SATELIS 300**		13 ->	FD0122	SE	BE	BA	FD0122	SE	BE	BA														**SATELIS 300**	13 ->
400	**GEOPOLIS 400 (pinze AJP)**		07 ->	FD0281	BE	BA		FD0323	BE	BA												FC1377			**GEOPOLIS 400 (pinze AJP)**	07 ->
400	**GEOPOLIS 400 (pinze Nissin)**		07 ->	FD0122	SE	BE	BA	FD0122	SE	BE	BA											FC1377			**GEOPOLIS 400 (pinze Nissin)**	07 ->
400	**GEOPOLIS 400 GT**	•	14 ->	FD0132	SE	BE	BA	FD0122	SE	BE	BA											FC1377			**GEOPOLIS 400 GT**	14 ->
400	**GEOPOLIS 400 RS**		08 ->	FD0132	SE	BE	BA	FD0122	SE	BE	BA											FC1377			**GEOPOLIS 400 RS**	08 ->

dfd **DOPPIO FRENO A DISCO** *twin disc*

FRENO ANTERIORE *front brake / frein avant / freno delantero / vorne Bremse*

FRENO POSTERIORE *rear brake / frein arrier / freno trasero / hinten Bremse*

FRENO A MANO *hand brake / frein à main / freno de mano / Handbremse*

DISCO ANTERIORE *front disc / disque avant / disco delantero / vorne Bremsscheiben*

FRENO POSTERIORE *rear brake / frein arrier / freno trasero / hinten Bremse*

DISCO MAGGIORATO *oversize disc / disque oversize /disco oversize / oversize Bremsscheiben*

SUPPORTO PINZA *bracket / pattes de déport / soporte de pinza / Bremssattelträger*

GIRANTE FRIZIONE *centrifugal clutch / embrayage automatique / maza de embrague / Fliehkraftkupplungen*

CAMPANA FRIZIONE *clucth housings / cloque d'embrayage / campana de embrague / Kupplungsglocke*

FRIZIONE COMPLETA *centrifugal clutch kit / cloque d'embrayage kit / kit de embrague / kupplungsglocke kit*

PEUGEOT

cc	Modello / Model / Modeles / Modelo / Modell	dfd			Gamma / Range				Gamma / Range							Gamma Range						Modello / Model / Modeles / Modelo / Modell	
400	**METROPOLIS 400**	•	14 ->	FD0536	BE			FD0536	BE											FC1377			**METROPOLIS 400**	14 ->
400	**SATELIS 400 I**	•	14 ->	FD0132	SE	BE	BA	FD0122	SE	BE	BA									FC1377			**SATELIS 400 I**	14 ->
500	**SATELIS 500**	•	06	FD0256	SE	BE	BA	FD0256	SE	BE	BA									FC1377			**SATELIS 500**	06
500	**SATELIS 500**	•	07 ->	FD0132	SE	BE	BA	FD0122	SE	BE	BA									FC1377			**SATELIS 500**	07 ->
600	**SATELIS 600 ABS**		04 ->	FD0132	SE	BE	BA	FD0323	BE	BA													**SATELIS 600 ABS**	04 ->

PGO

cc	Modello / Model / Modeles / Modelo / Modell	dfd			Gamma / Range				Gamma / Range							Gamma Range						Modello / Model / Modeles / Modelo / Modell	
50	**BIG MAX 50**		94 -> 02	FD0175	BA			GF1300	std					DF4004	A					FC1330	G0686		**BIG MAX 50**	94 -> 02
50	**BIG MAX 50**		03 ->	FD0085	BE	BA																	**BIG MAX 50**	03 ->
50	**BIG MAX 50 CROMO**			FD0085	BE	BA		GF1300	std														**BIG MAX 50 CROMO**	
50	**COMET 50**		91 ->	FD0085	BE	BA		GF1300	std														**COMET 50**	91 ->
50	**G MAX 50**		06 ->	FD0219	SE	BE	BA																**G MAX 50**	06 ->
50	**G MAX 50 DOPPLER**		06 ->	FD0012	BE	BA																	**G MAX 50 DOPPLER**	06 ->
50	**GALAXI 50**		92 ->	FD0085	BE	BA		GF1300	std														**GALAXI 50**	92 ->
50	**i DEP 50**		09 ->	FD0219	SE	BE	BA																**i DEP 50**	09 ->
50	**LIBRA 50**		10 ->	FD0219	SE	BE	BA																**LIBRA 50**	10 ->
50	**LIGERO 50**		06 ->	FD0219	SE	BE	BA																**LIGERO 50**	06 ->
50	**MEGA 50**			FD0085	BE	BA		GF1300	std														**MEGA 50**	
50	**MEGA FIFTY 50**		99 ->											DF4004	A								**MEGA FIFTY 50**	99 ->
50	**PM X 50**			FD0175	BA			GF1300	std														**PM X 50**	
50	**PM X 50 SPORT**		00 ->	FD0219	SE	BE	BA	GF1300	std														**PM X 50 SPORT**	00 ->
50	**PS 50**		93 ->	FD0085	BE	BA		GF1300	std														**PS 50**	93 ->
50	**STAR 50**		-> 93	GF1043	std	FTR	PRO	GF1198	std														**STAR 50**	-> 93
50	**STAR 2 50**		94 ->	GF1043	std	FTR	PRO	GF1198	std														**STAR 2 50**	94 ->
50	**SUPER FIFTY 50 (BRASIL)**							GF1300	std														**SUPER FIFTY 50 (BRASIL)**	
50	**TORNADO 50**			FD0175	BA			GF1300	std														**TORNADO 50**	
80	**BIG MAX 80**			GF1043	std	FTR	PRO	GF1198	std														**BIG MAX 80**	
80	**BIG MAX 80**		95 ->	FD0175	BA									DF4004	A								**BIG MAX 80**	95 ->
80	**STAR 80**		90 ->	GF1043	std	FTR	PRO	GF1198	std														**STAR 80**	90 ->
90	**BIG MAX 90**		95 ->	FD0175	BA			GF1300	std														**BIG MAX 90**	95 ->
90	**GALAXI 90**		92 ->	FD0085	BE	BA		GF1300	std														**GALAXI 90**	92 ->
125	**LIBRA 125**		10 ->	FD0122	SE	BE	BA																**LIBRA 125**	10 ->
125	**LIGERO 125**		06 ->	FD0219	SE	BE	BA																**LIGERO 125**	06 ->
125	**X HOT 125**		10 ->	FD0122	SE	BE	BA																**X HOT 125**	10 ->
250	**G MAX 250**		06 ->	FD0093	TS	BT																	**G MAX 250**	06 ->

PIAGGIO (VESPA CLASSIC Pag. 400) - (PIAGGIO MOTOCARRI Pag. 420) - (PIAGGIO CICLOMOTORI Pag. 252)

cc	Modello / Model / Modeles / Modelo / Modell	dfd			Gamma / Range				Gamma / Range							Gamma Range						Modello / Model / Modeles / Modelo / Modell	
50	**DIESIS 50**		01 ->	FD0094	BE	BA																	**DIESIS 50**	01 ->
50	**FLY 50 2T**		05 ->	FD0330	SE	BE	BA	GF0268	std	PRO				DF4012	A					FC1333	G0685		**FLY 50 2T**	05 ->
50	**FLY 50 4T**		05 -> 10	FD0330	SE	BE	BA	GF0268	std	PRO				DF4012	A								**FLY 50 4T**	05 -> 10
50	**FREE 50**		93	GF0151	std	PRO		GF0257	std											FC1333	G0685		**FREE 50**	93
50	**FREE 50**		94 -> 95	GF0151	std	PRO		GF0257	std														**FREE 50**	94 -> 95
50	**FREE 50**		96 ->	FD0098	BE	BA		GF0263	std	PRO													**FREE 50**	96 ->
50	**FREE 50 (ruote in lega)**		96 ->	GF0257	std			GF0252	std	PRO				DF4012	A					FC1333	G0685		**FREE 50 (ruote in lega)**	96 ->
50	**ICE 50**		01 ->																	FC1333	G0685		**ICE 50**	01 ->
50	**LIBERTY 50 2T**		97 ->	FD0249	SE	BE	BA	GF0268	std	PRO				DF4014	A					FC1333	G0685		**LIBERTY 50 2T**	97 ->
50	**LIBERTY 50 4T**		00 -> 01	FD0249	SE	BE	BA	GF0268	std	PRO				DF4014	A					FC1333	G0685		**LIBERTY 50 4T**	00 -> 01
50	**LIBERTY 50 IGET 4T 3V**		16	FD0444	BE	BA		GF0268	std	PRO													**LIBERTY 50 IGET 4T 3V**	16
50	**LIBERTY 50 IGET 4T 3V IE**		15 -> 17	FD0444	BE	BA		GF0268	std	PRO													**LIBERTY 50 IGET 4T 3V IE**	15 -> 17
50	**LIBERTY 50 RST 2T**		04 ->	FD0249	SE	BE	BA													FC1333	G0685		**LIBERTY 50 RST 2T**	04 ->
50	**LIBERTY 50 RST 4T**		04 ->	FD0249	SE	BE	BA													FC1333	G0685		**LIBERTY 50 RST 4T**	04 ->

ANALITICO SCOOTER PER MARCA E MODELLO | SCOOTER APPLICATIONS BY MAKE AND MODEL | APPLICATIONS SCOOTERS PAR MARQUES ET MODELES | RELACION SCOOTER POR MARCA Y MODELO | ROLLERVERWENDUNGSLISTE NACH HERSTELLER UND MODELL

ANALITICO GENERALE SCOOTER SCOOTER APPLICATIONS BY MAKE AND MODEL

dfd **DOPPIO FRENO A DISCO** *twin disc*

FRENO ANTERIORE *front brake / frein avant / freno delantero / vorne Bremse*

FRENO POSTERIORE *rear brake / frein arrier / freno trasero / hinten Bremse*

FRENO A MANO *hand brake / frein à main / freno de mano / Handbremse*

DISCO ANTERIORE *front disc / disque avant / disco delantero / vorne Bremsscheiben*

FRENO POSTERIORE *rear brake / frein arrier / freno trasero / hinten Bremse*

DISCO MAGGIORATO *oversize disc / disque oversize /disco oversize / oversize Bremsscheiben*

SUPPORTO PINZA *bracket / pattes de déport / soporte de pinza / Bremssatelträger*

GIRANTE FRIZIONE *centrifugal clutch / embrayage automatique / maza de embrague / Fliehkraftkupplungen*

CAMPANA FRIZIONE *clucth housings / cloque d'embrayage / campana de embrague / Kupplungsglocke*

FRIZIONE COMPLETA *centrifugal clutch kit / cloque d'embrayage kit / kit de embrague / kupplungsglocke kit*

PIAGGIO (VESPA CLASSIC Pag. 400) - (PIAGGIO MOTOCARRI Pag. 420) - (PIAGGIO CICLOMOTORI Pag. 252)

PIAGGIO (VESPA CLASSIC Pag. 400) - (PIAGGIO MOTOCARRI Pag. 420) - (PIAGGIO CICLOMOTORI Pag. 252)

cc	Modello / Model / Modeles / Modelo / Modell	dfd			Gamma / Range				Gamma / Range							Gamma Range							Modello / Model / Modeles / Modelo / Modell	
50	**NRG 50**		94 -> 95	FD0196	BE	BA		GF0252	std	PRO				DF4001	A						FC1333	G0685		**NRG 50**	94 -> 95
50	**NRG 50**		96	FD0196	BE	BA		GF0263	std	PRO				DF4001	A						FC1333	G0685		**NRG 50**	96
50	**NRG 50**		97 ->	FD0196	BE	BA		GF0263	std	PRO														**NRG 50**	97 ->
50	**NRG 50 EXTREME**		99 -> 00	FD0196	BE	BA		FD0249	SE	BE	BA			DF4001	A	DF4013	A				FC1333	G0685		**NRG 50 EXTREME**	99 -> 00
50	**NRG 50 MC2**		96 ->	FD0196	BE	BA		GF0263	std	PRO				DF4001	A						FC1333	G0685		**NRG 50 MC2**	96 ->
50	**NRG 50 MC2 DD**		96 -> 98	FD0196	BE	BA		FD0249	SE	BE	BA			DF4014	A	DF4013	A							**NRG 50 MC2 DD**	96 -> 98
50	**NRG 50 MC3**		01 -> 04	FD0196	BE	BA		FD0249	SE	BE	BA			DF4001	A	DF4013	A				FC1333	G0685		**NRG 50 MC3**	01 -> 04
50	**NRG 50 POWER DD**		05 -> 06	FD0196	BE	BA		FD0249	SE	BE	BA													**NRG 50 POWER DD**	05 -> 06
50	**NRG 50 PUREJET**		02 -> 04	FD0196	BE	BA		FD0249	SE	BE	BA													**NRG 50 PUREJET**	02 -> 04
50	**NTT 50**		-> 95	FD0196	BE	BA		GF0252	std	PRO				DF4001	A						FC1333	G0685		**NTT 50**	-> 95
50	**NTT 50**		96 ->	FD0196	BE	BA		GF0263	std	PRO														**NTT 50**	96 ->
50	**QUARTZ 50**		92 ->	FD0194	BE	BA		GF0252	std	PRO				DF4002	A						FC1333	G0685		**QUARTZ 50**	92 ->
50	**SCATTO 50**		90 ->	GF0254	std			GF0254	std															**SCATTO 50**	90 ->
50	**SFERA 50**		91 -> 94	GF0251	std			GF0252	std	PRO											FC1332			**SFERA 50**	91 -> 94
50	**SFERA 50 RST**		95 ->	FD0225	BE			GF0263	std	PRO				DF4012	A						FC1333	G0685		**SFERA 50 RST**	95 ->
50	**VELOFAX 50**		96 ->	GF0261	std	FTR	PRO	GF0265	std												FC1333	G0685		**VELOFAX 50**	96 ->
50	**VESPA 50 ET2**		97 ->	FD0249	SE	BE	BA	GF0261	std	FTR	PRO			DF4012	A						FC1333	G0685		**VESPA 50 ET2**	97 ->
50	**VESPA 50 ET2 4T**		00 -> 01	FD0249	SE	BE	BA	GF0261	std	FTR	PRO			DF4012	A						FC1333	G0685		**VESPA 50 ET2 4T**	00 -> 01
50	**VESPA 50 ET2 INIEZIONE**		99 ->	FD0249	SE	BE	BA	GF0261	std	FTR	PRO			DF4012	A						FC1333	G0685		**VESPA 50 ET2 INIEZIONE**	99 ->
50	**VESPA 50 ET4**		99 ->	FD0249	SE	BE	BA	GF0261	std	FTR	PRO													**VESPA 50 ET4**	99 ->
50	**VESPA 50 LX 2T**		05 ->	FD0249	SE	BE	BA	GF0261	std	FTR	PRO			DF4012	A						FC1333	G0685		**VESPA 50 LX 2T**	05 ->
50	**VESPA 50 LX 2T TOURING**		10	FD0249	SE	BE	BA	GF0261	std	FTR	PRO													**VESPA 50 LX 2T TOURING**	10
50	**VESPA 50 LX 4T**		05 ->	FD0249	SE	BE	BA	GF0261	std	FTR	PRO			DF4012	A						FC1333	G0685		**VESPA 50 LX 4T**	05 ->
50	**VESPA 50 LX 4T 4V TOURING**		10	FD0249	SE	BE	BA	GF0261	std	FTR	PRO													**VESPA 50 LX 4T 4V TOURING**	10
50	**VESPA 50 PRIMAVERA 2T**		13 -> 16	FD0330	SE	BE	BA	GF0261	std	FTR	PRO													**VESPA 50 PRIMAVERA 2T**	13 -> 16
50	**VESPA 50 PRIMAVERA 4T 4V**		13 ->	FD0330	SE	BE	BA	GF0261	std	FTR	PRO													**VESPA 50 PRIMAVERA 4T 4V**	13 ->
50	**VESPA 50 SPRINT 2T**		14 -> 16	FD0330	SE	BE	BA	GF0261	std	FTR	PRO													**VESPA 50 SPRINT 2T**	14 -> 16
50	**VESPA 50 SPRINT 4T 4V**		14 ->	FD0330	SE	BE	BA	GF0261	std	FTR	PRO													**VESPA 50 SPRINT 4T 4V**	14 ->
50	**ZIP 50**		92 -> 93	GF0257	std			GF0252	std	PRO											FC1333	G0685		**ZIP 50**	92 -> 93
50	**ZIP 50**		94 -> 98																		FC1333	G0685		**ZIP 50**	94 -> 98
50	**ZIP 50**		99	GF0266	std			GF0261	std	FTR	PRO										FC1333	G0685		**ZIP 50**	99
50	**ZIP 50**		00 ->	GF0266	std			GF0261	std	FTR	PRO													**ZIP 50**	00 ->
50	**ZIP 50 4T**		00 -> 04	FD0225	BE			GF0261	std	FTR	PRO										FC1333	G0685		**ZIP 50 4T**	00 -> 04
50	**ZIP 50 CATALYZED**		00 ->	FD0225	BE			GF0261	std	FTR	PRO										FC1333	G0685		**ZIP 50 CATALYZED**	00 ->
50	**ZIP 50 FAST RIDER**		93 -> 94	FD0196	BE	BA		GF0263	std	PRO				DF4004	A						FC1333	G0685		**ZIP 50 FAST RIDER**	93 -> 94
50	**ZIP 50 FAST RIDER**		95	FD0196	BE	BA		GF0261	std	FTR	PRO			DF4004	A									**ZIP 50 FAST RIDER**	95
50	**ZIP 50 FAST RIDER**		96 ->	FD0196	BE	BA		GF0261	std	FTR	PRO													**ZIP 50 FAST RIDER**	96 ->
50	**ZIP 50 HT**		00 ->	FD0225	BE			GF0261	std	FTR	PRO										FC1333	G0685		**ZIP 50 HT**	00 ->
50	**ZIP 50 RST**		96 -> 97	FD0249	SE	BE	BA	GF0261	std	FTR	PRO			DF4004	A						FC1333	G0685		**ZIP 50 RST**	96 -> 97
50	**ZIP 50 RST**		98 -> 99	FD0249	SE	BE	BA	GF0266	std					DF4004	A						FC1333	G0685		**ZIP 50 RST**	98 -> 99
50	**ZIP 50 SP**		96 ->	FD0249	SE	BE	BA	GF0261	std	FTR	PRO			DF4012	A						FC1333	G0685		**ZIP 50 SP**	96 ->
50	**ZUM 50**		91 ->	GF0254	std			GF0254	std															**ZUM 50**	91 ->
80	**SFERA 80**		94 ->	GF0251	std			GF0252	std	PRO														**SFERA 80**	94 ->
100	**DIESIS 100**		01 ->	FD0094	BE	BA															FC1333	G0685		**DIESIS 100**	01 ->
100	**FLY 100 4T**		06 -> 08	FD0330	SE	BE	BA	GF0268	std	PRO														**FLY 100 4T**	06 -> 08
100	**FREE 100**		01 ->	FD0249	SE	BE	BA	GF0268	std	PRO				DF4014	A						FC1333	G0685		**FREE 100**	01 ->
100	**ZIP 100 4T**		06 -> 10	FD0249	SE	BE	BA	GF0261	std	FTR	PRO			DF4012	A									**ZIP 100 4T**	06 -> 10
125	**BEVERLY 125 (pinza Grimeca)**		01 ->	FD0195	SE	BE	BA	FD0195	SE	BE	BA			DF4056	A	DF4056	A				FC1362	G0705	FCK362	**BEVERLY 125 (pinza Grimeca)**	01 ->
125	**BEVERLY 125 (pinza HengTong)**		01 ->	FD0330	SE	BE	BA	FD0330	SE	BE	BA			DF4056	A	DF4056	A				FC1362	G0705	FCK362	**BEVERLY 125 (pinza HengTong)**	01 ->
125	**BEVERLY 125 EURO 3**		07 -> 08	FD0330	SE	BE	BA	FD0330	SE	BE	BA			DF4056	A	DF4056	A				FC1378	G0715	FCK378	**BEVERLY 125 EURO 3**	07 -> 08
125	**BEVERLY 125 EURO 3 MIC**		07	FD0330	SE	BE	BA	FD0330	SE	BE	BA			DF4056	A	DF4056	A				FC1378	G0715	FCK378	**BEVERLY 125 EURO 3 MIC**	07
125	**BEVERLY 125 EURO 3 SPORT**		07 -> 08	FD0330	SE	BE	BA	FD0330	SE	BE	BA			DF4056	A	DF4056	A				FC1378	G0715	FCK378	**BEVERLY 125 EURO 3 SPORT**	07 -> 08
125	**BEVERLY 125 EURO 3 TOURER**		08 -> 10	FD0330	SE	BE	BA	FD0330	SE	BE	BA			DF4056	A	DF4056	A				FC1378	G0715	FCK378	**BEVERLY 125 EURO 3 TOURER**	08 -> 10
125	**BEVERLY 125 RST**		04 -> 07	FD0330	SE	BE	BA	FD0330	SE	BE	BA			DF4056	A	DF4056	A				FC1378	G0715	FCK378	**BEVERLY 125 RST**	04 -> 07
125	**BEVERLY 125 RST 4T 4V IE EURO 3**		10 -> 11	FD0330	SE	BE	BA	FD0330	SE	BE	BA			DF4056	A	DF4056	A				FC1378	G0715	FCK378	**BEVERLY 125 RST 4T 4V IE EURO 3**	10 -> 11
125	**CARNABY 125**		07 -> 10	FD0330	SE	BE	BA	FD0330	SE	BE	BA			DF4056	A	DF4056	A				FC1378	G0715	FCK378	**CARNABY 125**	07 -> 10
125	**FLY 125**		05 -> 08	FD0330	SE	BE	BA	GF0268	std	PRO				DF4012	A						FC1362	G0715	FCK379	**FLY 125**	05 -> 08

dfd **DOPPIO FRENO A DISCO** *twin disc*

FRENO ANTERIORE *front brake / frein avant / freno delantero / vorne Bremse*

FRENO POSTERIORE *rear brake / frein arrier / freno trasero / hinten Bremse*

FRENO A MANO *hand brake / frein à main / freno de mano / Handbremse*

DISCO ANTERIORE *front disc / disque avant / disco delantero / vorne Bremsscheiben*

FRENO POSTERIORE *rear brake / frein arrier / freno trasero / hinten Bremse*

DISCO MAGGIORATO *oversize disc / disque oversize /disco oversize / oversize Bremsscheiben*

SUPPORTO PINZA *bracket / pattes de déport / soporte de pinza / Bremssatelträger*

GIRANTE FRIZIONE *centrifugal clutch / embrayage automatique / maza de embrague / Fliehkraftkupplungen*

CAMPANA FRIZIONE *clucth housings / cloque d'embrayage / campana de embrague / Kupplungsglocke*

FRIZIONE COMPLETA *centrifugal clutch kit / cloque d'embrayage kit / kit de embrague / kupplungsglocke kit*

PIAGGIO (VESPA CLASSIC Pag. 400) - (PIAGGIO MOTOCARRI Pag. 420) - (PIAGGIO CICLOMOTORI Pag. 252)

PIAGGIO (VESPA CLASSIC Pag. 400) - (PIAGGIO MOTOCARRI Pag. 420) - (PIAGGIO CICLOMOTORI Pag. 252)

cc	Modello / Model / Modeles / Modelo / Modell	dfd			Gamma / Range				Gamma / Range						Gamma Range							Modello / Model / Modeles / Modelo / Modell	
125	**HEXAGON 125**		94 -> 97	FD0196	BE	BA		GF0261	std	FTR	PRO			DF4005	A						FC1347	G0689	FCK347	**HEXAGON 125**	94 -> 97
125	**HEXAGON 125 GTX 4T**		98 -> 99	FD0330	SE	BE	BA	FD0298	BE	BA											FC1362	G0705	FCK362	**HEXAGON 125 GTX 4T**	98 -> 99
125	**HEXAGON 125 GTX 4T**		00	FD0330	SE	BE	BA	FD0298	BE	BA											FC1378	G0715	FCK378	**HEXAGON 125 GTX 4T**	00
125	**HEXAGON 125 GTX 4T**		01 ->																		FC1378	G0715	FCK378	**HEXAGON 125 GTX 4T**	01 ->
125	**HEXAGON 125 LX**		98 ->	FD0195	SE	BE	BA	GF0268	std	PRO											FC1347	G0689	FCK347	**HEXAGON 125 LX**	98 ->
125	**HEXAGON 125 LX4**		98 -> 99	FD0195	SE	BE	BA														FC1350	G0690	FCK350	**HEXAGON 125 LX4**	98 -> 99
125	**LIBERTY 125**		98 -> 00	FD0249	SE	BE	BA	GF0268	std	PRO		FD0439BA		DF4014	A						FC1350	G0690	FCK350	**LIBERTY 125**	98 -> 00
125	**LIBERTY 125**		01 -> 02	FD0249	SE	BE	BA	GF0268	std	PRO		FD0439BA		DF4014	A						FC1362	G0705	FCK362	**LIBERTY 125**	01 -> 02
125	**LIBERTY 125 4T**		06 -> 07	FD0249	SE	BE	BA	GF0268	std	PRO		FD0439BA		DF4014	A						FC1378	G0715	FCK378	**LIBERTY 125 4T**	06 -> 07
125	**LIBERTY 125 4T EURO3**		07 -> 08	FD0249	SE	BE	BA	GF0268	std	PRO				DF4014	A						FC1378	G0715	FCK378	**LIBERTY 125 4T EURO3**	07 -> 08
125	**LIBERTY 125 4TS PORT EURO3**		06 -> 08	FD0249	SE	BE	BA	GF0268	std	PRO		FD0439BA		DF4014	A						FC1378	G0715	FCK378	**LIBERTY 125 4TS PORT EURO3**	06 -> 08
125	**LIBERTY 125 IGET 4T 3V IE**		15 -> 18	FD0444	BE	BA		GF0268	std	PRO														**LIBERTY 125 IGET 4T 3V IE**	15 -> 18
125	**LIBERTY 125 RST**		04 -> 05	FD0249	SE	BE	BA	GF0268	std	PRO		FD0439BA		DF4014	A						FC1378	G0715	FCK378	**LIBERTY 125 RST**	04 -> 05
125	**LIBERTY 125 RST PTT**		05 -> 11	FD0249	SE	BE	BA	GF0268	std	PRO		FD0439BA		DF4014	A						FC1378	G0715	FCK378	**LIBERTY 125 RST PTT**	05 -> 11
125	**LIBERTY 125 SPORT**		06	FD0249	SE	BE	BA	GF0268	std	PRO				DF4014	A						FC1378	G0715	FCK378	**LIBERTY 125 SPORT**	06
125	**MEDLEY 125 4T IE ABS**		16 -> 17	FD0444	BE	BA		FD0365	BE	BA														**MEDLEY 125 4T IE ABS**	16 -> 17
125	**MP3 125**	•	06 -> 08	FD0249	SE	BE	BA	FD0394	BE	BA		FD0439BA				DF4055	A				FC1378	G0715	FCK378	**MP3 125**	06 -> 08
125	**MP3 125 IBRIDO**	•	09 -> 12	FD0249	SE	BE	BA	FD0365	BE	BA		FD0439BA				DF4055	A				FC1378	G0715	FCK378	**MP3 125 IBRIDO**	09 -> 12
125	**MP3 125 IE**	•	08 -> 09	FD0249	SE	BE	BA	FD0365	BE	BA		FD0439BA				DF4055	A				FC1378	G0715	FCK378	**MP3 125 IE**	08 -> 09
125	**MP3 125 IE TOURING**	•	11 -> 12	FD0249	SE	BE	BA	FD0365	BE	BA		FD0439BA				DF4055	A				FC1378	G0715	FCK378	**MP3 125 IE TOURING**	11 -> 12
125	**MP3 125 YOURBAN ERL**	•	11 -> 13	FD0249	SE	BE	BA	FD0330	SE	BE	BA	FD0439BA				DF4055	A				FC1378	G0715	FCK378	**MP3 125 YOURBAN ERL**	11 -> 13
125	**SFERA 125**		95 ->	FD0225	BE			GF0261	std	FTR	PRO													**SFERA 125**	95 ->
125	**SFERA 125 4T**		95 -> 97	FD0249	SE	BE	BA	GF0261	std	FTR	PRO			DF4012	A						FC1350	G0690	FCK350	**SFERA 125 4T**	95 -> 97
125	**SKIPPER 125**		93 -> 99	FD0194	BE	BA		GF0261	std	FTR	PRO			DF4002	A						FC1347	G0689	FCK347	**SKIPPER 125**	93 -> 99
125	**SKIPPER 125 4T**		98 ->	FD0195	SE	BE	BA	GF0268	std	PRO				DF4015	A						FC1362	G0705	FCK362	**SKIPPER 125 4T**	98 ->
125	**SUPER HEXAGON 125 GTX**		-> 00	FD0195	SE	BE	BA	FD0249	SE	BE	BA			DF4012	A	DF4012	A				FC1362	G0705	FCK362	**SUPER HEXAGON 125 GTX**	-> 00
125	**SUPER HEXAGON 125 GTX**		01 -> 02	FD0330	SE	BE	BA	FD0298	BE	BA				DF4055	A	DF4014	A				FC1378	G0715	FCK378	**SUPER HEXAGON 125 GTX**	01 -> 02
125	**VESPA 125 946 4T 3V**		13 -> 15	FD0330	SE	BE	BA	FD0298	BE	BA														**VESPA 125 946 4T 3V**	13 -> 15
125	**VESPA 125 ET4**		96 -> 98	FD0249	SE	BE	BA	GF0261	std	FTR	PRO			DF4012	A						FC1350	G0690	FCK350	**VESPA 125 ET4**	96 -> 98
125	**VESPA 125 ET4**		99 -> 02	FD0249	SE	BE	BA	GF0261	std	FTR	PRO			DF4012	A						FC1378	G0715	FCK378	**VESPA 125 ET4**	99 -> 02
125	**VESPA 125 GRANTURISMO**		06 -> 07	FD0330	SE	BE	BA	FD0298	BE	BA				DF4014	A	DF4014	A				FC1378	G0715	FCK378	**VESPA 125 GRANTURISMO**	06 -> 07
125	**VESPA 125 GRANTURISMO L (pinza Grimeca)**		03 -> 05	FD0195	SE	BE	BA	FD0298	BE	BA				DF4014	A	DF4014	A				FC1378	G0715	FCK378	**VESPA 125 GRANTURISMO L (pinza Grimeca)**	03 -> 05
125	**VESPA 125 GRANTURISMO L (pinza HengTong)**		03 -> 05	FD0330	SE	BE	BA	FD0298	BE	BA				DF4014	A	DF4014	A				FC1378	G0715	FCK378	**VESPA 125 GRANTURISMO L (pinza HengTong)**	03 -> 05
125	**VESPA 125 GTS 4T IE SUPER**		09 -> 16	FD0330	SE	BE	BA	FD0298	BE	BA				DF4014	A	DF4014	A							**VESPA 125 GTS 4T IE SUPER**	09 -> 16
125	**VESPA 125 GTS EURO 3**		07 -> 12	FD0330	SE	BE	BA	FD0298	BE	BA				DF4014	A	DF4014	A				FC1378	G0715	FCK378	**VESPA 125 GTS EURO 3**	07 -> 12
125	**VESPA 125 GTV**		06 -> 08	FD0330	SE	BE	BA	FD0298	BE	BA				DF4014	A	DF4014	A							**VESPA 125 GTV**	06 -> 08
125	**VESPA 125 GTV 4T NAVY EURO 3**		08	FD0330	SE	BE	BA	FD0298	BE	BA				DF4014	A	DF4014	A							**VESPA 125 GTV 4T NAVY EURO 3**	08
125	**VESPA 125 LX**		05 -> 06	FD0249	SE	BE	BA	GF0261	std	FTR	PRO			DF4012	A						FC1362	G0715	FCK379	**VESPA 125 LX**	05 -> 06
125	**VESPA 125 LX EURO 3**		06 -> 07	FD0249	SE	BE	BA	GF0261	std	FTR	PRO			DF4012	A						FC1378	G0715	FCK378	**VESPA 125 LX EURO 3**	06 -> 07
125	**VESPA 125 LX IE EURO3**		09 -> 10	FD0249	SE	BE	BA	GF0261	std	FTR	PRO													**VESPA 125 LX IE EURO3**	09 -> 10
125	**VESPA 125 LX PRIMAVERA 4T 3V IGET ABS**		13 -> 16	FD0330	SE	BE	BA	GF0268	std	PRO														**VESPA 125 LX PRIMAVERA 4T 3V IGET ABS**	13 -> 16
125	**VESPA 125 LX TOURING**		10 ->	FD0249	SE	BE	BA	GF0261	std	FTR	PRO													**VESPA 125 LX TOURING**	10 ->
125	**VESPA 125 LXV 4T EURO 3**		06 -> 09	FD0249	SE	BE	BA	GF0261	std	FTR	PRO													**VESPA 125 LXV 4T EURO 3**	06 -> 09
125	**VESPA 125 LXV 4T NAVY EURO 3**		07 -> 08	FD0249	SE	BE	BA	GF0261	std	FTR	PRO													**VESPA 125 LXV 4T NAVY EURO 3**	07 -> 08
125	**VESPA 125 LXV IE 4T**		10 -> 13	FD0249	SE	BE	BA	GF0261	std	FTR	PRO													**VESPA 125 LXV IE 4T**	10 -> 13
125	**VESPA 125 PRIMAVERA 4T 3V IE**		13 -> 16	FD0330	SE	BE	BA	GF0268	std	PRO														**VESPA 125 PRIMAVERA 4T 3V IE**	13 -> 16
125	**VESPA 125 S 4T IE & COLLEGE**		09 -> 10	FD0249	SE	BE	BA	GF0261	std	FTR	PRO			DF4012	A						FC1378	G0715	FCK378	**VESPA 125 S 4T IE & COLLEGE**	09 -> 10
125	**VESPA 125 SPRINT IGET 4T 3V ABS**		16 -> 17	FD0330	SE	BE	BA	GF0268	std	PRO														**VESPA 125 SPRINT IGET 4T 3V ABS**	16 -> 17
125	**X EVO 125**		07	FD0330	SE	BE	BA	FD0394	BE	BA				DF4056	A						FC1378	G0715	FCK378	**X EVO 125**	07
125	**X EVO 125**		08 -> 12	FD0330	SE	BE	BA	FD0365	BE	BA				DF4056	A						FC1378	G0715	FCK378	**X EVO 125**	08 -> 12
125	**X10 125 4T 4V IE**	•	12 ->	FD0330 + FD0365	SE	BE	BA	FD0330	SE	BE	BA										FC1378	G0715	FCK378	**X10 125 4T 4V IE**	12 ->
125	**X10 125 EXECUTIVE**	•	12 ->	FD0330 + FD0365	SE	BE	BA	FD0330	SE	BE	BA										FC1378	G0715	FCK378	**X10 125 EXECUTIVE**	12 ->
125	**X7 125**		07 -> 09	FD0365	BE	BA		FD0330	SE	BE	BA			DF4056	A						FC1378			**X7 125**	07 -> 09
125	**X7 125 EURO3**		08 -> 09	FD0330	SE	BE	BA	FD0330	SE	BE	BA			DF4056	A									**X7 125 EURO3**	08 -> 09
125	**X7 125 EVO IE EURO3**		09 -> 10	FD0330	SE	BE	BA	FD0365	BE	BA				DF4056	A									**X7 125 EVO IE EURO3**	09 -> 10
125	**X8 125**	•	04 ->	FD0330	SE	BE	BA	FD0256	SE	BE	BA			DF4056	A	DF4055	A				FC1362	G0705	FCK362	**X8 125**	04 ->
125	**X8 125 (pinza HengTong)**	•	05 -> 06	FD0330	SE	BE	BA	FD0394	BE	BA				DF4056	A	DF4055	A				FC1378	G0715	FCK378	**X8 125 (pinza HengTong)**	05 -> 06

dfd **DOPPIO FRENO A DISCO** *twin disc*

FRENO ANTERIORE *front brake / frein avant / freno delantero / vorne Bremse*

FRENO POSTERIORE *rear brake / frein arrier / freno trasero / hinten Bremse*

FRENO A MANO *hand brake / frein à main / freno de mano / Handbremse*

DISCO ANTERIORE *front disc / disque avant / disco delantero / vorne Bremsscheiben*

FRENO POSTERIORE *rear brake / frein arrier / freno trasero / hinten Bremse*

DISCO MAGGIORATO *oversize disc / disque oversize /disco oversize / oversize Bremsscheiben*

SUPPORTO PINZA *bracket / pattes de déport / soporte de pinza / Bremssatelträger*

GIRANTE FRIZIONE *centrifugal clutch / embrayage automatique / maza de embrague / Fliehkraftkupplungen*

CAMPANA FRIZIONE *clucth housings / cloque d'embrayage / campana de embrague / Kupplungsglocke*

FRIZIONE COMPLETA *centrifugal clutch kit / cloque d'embrayage kit / kit de embrague / kupplungsglocke kit*

PIAGGIO
(VESPA CLASSIC Pag. 400) - (PIAGGIO MOTOCARRI Pag. 420) - (PIAGGIO CICLOMOTORI Pag. 252)

cc	Modello / Model / Modeles / Modelo / Modell	dfd	Anno	Freno anteriore	Gamma / Range			Freno posteriore	Gamma / Range			Freno a mano		Disco anteriore		Disco posteriore	Gamma Range		Disco maggiorato	Supporto pinza	Girante frizione	Campana frizione	Frizione completa	Modello / Model / Modeles / Modelo / Modell	Anno
125	X8 125 (pinza HengTong)		05 -> 06	FD0330	SE	BE	BA	FD0394	BE	BA				DF4056	A	DF4055	A				FC1378	G0715	FCK378	X8 125 (pinza HengTong)	05 -> 06
125	X8 125 PREMIUM EURO 2	•	06 ->	FD0330	SE	BE	BA	FD0394	BE	BA				DF4056	A	DF4055	A				FC1378	G0715	FCK378	X8 125 PREMIUM EURO 2	06 ->
125	X8 125 STREET EURO 3	•	06 ->	FD0330	SE	BE	BA	GF0268	std	PRO				DF4056	A						FC1378	G0715	FCK378	X8 125 STREET EURO 3	06 ->
125	X9 125 EVOLUTION	•	01 -> 02	FD0256	SE	BE	BA	FD0256	SE	BE	BA			DF4042	A	DF4042	A				FC1362	G0705	FCK362	X9 125 EVOLUTION	01 -> 02
125	X9 125 EVOLUTION	•	03 -> 04	FD0256	SE	BE	BA	FD0256	SE	BE	BA			DF4042	A	DF4042	A				FC1378	G0715	FCK378	X9 125 EVOLUTION	03 -> 04
125	X9 125 EVOLUTION	•	05 -> 07	FD0365	BE	BA		FD0256	SE	BE	BA			DF4042	A	DF4042	A				FC1378	G0715	FCK378	X9 125 EVOLUTION	05 -> 07
125	X9 125 EVOLUTION (pinza HengTong)	•	01 ->	FD0365	BE	BA		FD0394	BE	BA				DF4042	A	DF4042	A				FC1362	G0705	FCK362	X9 125 EVOLUTION (pinza HengTong)	01 ->
125	X9 125 EVOLUTION (pinza sx HengTong)	•	01 ->	FD0330	SE	BE	BA																	X9 125 EVOLUTION (pinza sx HengTong)	01 ->
125	ZIP 125 4T		00 -> 02	FD0249	SE	BE	BA	GF0261	std	FTR	PRO										FC1362	G0705	FCK362	ZIP 125 4T	00 -> 02
150	FLY 150		05 -> 07	FD0330	SE	BE	BA	GF0268	std	PRO				DF4012	A						FC1362	G0715	FCK379	FLY 150	05 -> 07
150	FLY 150 EURO 3		08 -> 10	FD0330	SE	BE	BA	GF0268	std	PRO				DF4012	A						FC1362	G0715	FCK379	FLY 150 EURO 3	08 -> 10
150	HEXAGON 150		94 -> 99	FD0196	BE	BA		GF0261	std	FTR	PRO			DF4005	A						FC1347	G0689	FCK347	HEXAGON 150	94 -> 99
150	HEXAGON 150 LX		98 ->	FD0195	SE	BE	BA	GF0261	std	FTR	PRO			DF4012	A									HEXAGON 150 LX	98 ->
150	LIBERTY 150 4T		08	FD0249	SE	BE	BA	GF0268	std	PRO				DF4014	A						FC1362	G0705	FCK362	LIBERTY 150 4T	08
150	LIBERTY 150 4T SPORT		08	FD0249	SE	BE	BA	GF0268	std	PRO				DF4014	A						FC1362	G0705	FCK362	LIBERTY 150 4T SPORT	08
150	LIBERTY 150 IGET 4T 3V IE		15 -> 18	FD0444	BE	BA		GF0268	std	PRO														LIBERTY 150 IGET 4T 3V IE	15 -> 18
150	LIBERTY 150 LE		00 -> 02	FD0249	SE	BE	BA	GF0268	std	PRO				DF4014	A						FC1362	G0705	FCK362	LIBERTY 150 LE	00 -> 02
150	MEDLEY 150 4T IE ABS		16 -> 17	FD0444	BE	BA		FD0365	BE	BA														MEDLEY 150 4T IE ABS	16 -> 17
150	SKIPPER 150		93 -> 99	FD0194	BE	BA		GF0261	std	FTR	PRO			DF4002	A						FC1347	G0689	FCK347	SKIPPER 150	93 -> 99
150	SKIPPER 150 4T		00 -> 02	FD0195	SE	BE	BA	GF0268	std	PRO				DF4015	A						FC1362	G0705	FCK362	SKIPPER 150 4T	00 -> 02
150	VESPA 150 ET4		96 -> 98	FD0249	SE	BE	BA	GF0261	std	FTR	PRO			DF4012	A						FC1362	G0705	FCK362	VESPA 150 ET4	96 -> 98
150	VESPA 150 ET4		99 -> 02	FD0249	SE	BE	BA	GF0261	std	FTR	PRO			DF4012	A						FC1378	G0715	FCK378	VESPA 150 ET4	99 -> 02
150	VESPA 150 LX		05 -> 06	FD0249	SE	BE	BA	GF0261	std	FTR	PRO			DF4012	A						FC1362	G0715	FCK379	VESPA 150 LX	05 -> 06
150	VESPA 150 LX EURO 3		06 -> 07	FD0249	SE	BE	BA	GF0261	std	FTR	PRO			DF4012	A						FC1378	G0715	FCK378	VESPA 150 LX EURO 3	06 -> 07
150	VESPA 150 LX IE EURO 3		09 -> 11	FD0249	SE	BE	BA	GF0261	std	FTR	PRO										FC1378	G0715	FCK378	VESPA 150 LX IE EURO 3	09 -> 11
150	VESPA 150 LX TOURING		10 ->	FD0249	SE	BE	BA	GF0261	std	FTR	PRO													VESPA 150 LX TOURING	10 ->
150	VESPA 150 PRIMAVERA 4T 3V		13 -> 16	FD0330	SE	BE	BA	GF0268	std	PRO														VESPA 150 PRIMAVERA 4T 3V	13 -> 16
150	VESPA 150 PRIMAVERA 4T 3V IGET ABS		16	FD0330	SE	BE	BA	GF0268	std	PRO														VESPA 150 PRIMAVERA 4T 3V IGET ABS	16
150	VESPA 150 S 4T IE & COLLEGE		09 -> 10	FD0249	SE	BE	BA	GF0261	std	FTR	PRO			DF4012	A						FC1378	G0715	FCK378	VESPA 150 S 4T IE & COLLEGE	09 -> 10
150	X8 150 STREET EURO 3		06 ->	FD0330	SE	BE	BA	GF0268	std	PRO				DF4056	A						FC1378	G0715	FCK378	X8 150 STREET EURO 3	06 ->
180	HEXAGON 180 GTX 4T		98 -> 00	FD0195	SE	BE	BA	FD0249	SE	BE	BA										FC1365	G0705	FCK365	HEXAGON 180 GTX 4T	98 -> 00
180	HEXAGON 180 GTX 4T		01 ->	FD0330	SE	BE	BA	FD0298	BE	BA											FC1365	G0715	FCK387	HEXAGON 180 GTX 4T	01 ->
180	HEXAGON 180 LX		98 ->	FD0195	SE	BE	BA	GF0268	std	PRO				DF4012	A							G0689		HEXAGON 180 LX	98 ->
180	SUPER EXAGON 180 GTX		-> 00	FD0195	SE	BE	BA	FD0249	SE	BE	BA			DF4012	A	DF4012	A				FC1362	G0705	FCK362	SUPER EXAGON 180 GTX	-> 00
180	SUPER EXAGON 180 GTX		01 -> 04	FD0330	SE	BE	BA	FD0298	BE	BA				DF4055	A	DF4014	A				FC1365	G0715	FCK387	SUPER EXAGON 180 GTX	01 -> 04
180	X9 180 AMALFI	•	00 -> 03	FD0256	SE	BE	BA	FD0256	SE	BE	BA			DF4042	A	DF4042	A				FC1365	G0705	FCK365	X9 180 AMALFI	00 -> 03
200	BEVERLY 200 (pinza Grimeca)		01 -> 06	FD0195	SE	BE	BA	FD0195	SE	BE	BA			DF4056	A	DF4056	A				FC1368	G0705	FCK368	BEVERLY 200 (pinza Grimeca)	01 -> 06
200	BEVERLY 200 (pinza HengTong)		01 -> 06	FD0330	SE	BE	BA	FD0330	SE	BE	BA			DF4056	A	DF4056	A				FC1368	G0705	FCK368	BEVERLY 200 (pinza HengTong)	01 -> 06
200	CARNABY 200		07 -> 10	FD0330	SE	BE	BA	FD0330	SE	BE	BA			DF4056	A	DF4056	A				FC1386	G0715	FCK386	CARNABY 200	07 -> 10
200	LIBERTY 200		06	FD0249	SE	BE	BA	GF0268	std	PRO				DF4014	A						FC1365	G0715	FCK387	LIBERTY 200	06
200	LIBERTY 200 4T EURO3		07 -> 08	FD0249	SE	BE	BA	GF0268	std	PRO				DF4014	A						FC1365	G0715	FCK387	LIBERTY 200 4T EURO3	07 -> 08
200	LIBERTY 200 4T SPORT EURO 3		06 -> 07	FD0249	SE	BE	BA	GF0268	std	PRO				DF4014	A						FC1365	G0715	FCK387	LIBERTY 200 4T SPORT EURO 3	06 -> 07
200	LIBERTY 200 RST		04 -> 05	FD0249	SE	BE	BA	GF0268	std	PRO				DF4014	A						FC1365	G0715	FCK387	LIBERTY 200 RST	04 -> 05
200	LIBERTY 200 SPORT		06	FD0249	SE	BE	BA	GF0268	std	PRO				DF4014	A						FC1365	G0715	FCK387	LIBERTY 200 SPORT	06
200	VESPA 200 GRANTURISMO (pinza Grimeca)		06 ->	FD0195	SE	BE	BA	FD0298	BE	BA				DF4014	A	DF4014	A				FC1386	G0715	FCK386	VESPA 200 GRANTURISMO (pinza Grimeca)	06 ->
200	VESPA 200 GRANTURISMO (pinza Heng Tong)		06 ->	FD0330	SE	BE	BA	FD0298	BE	BA				DF4014	A	DF4014	A				FC1386	G0715	FCK386	VESPA 200 GRANTURISMO (pinza Heng Tong)	06 ->
200	VESPA 200 GRANTURISMO L (pinza Grimeca)		03 -> 05	FD0195	SE	BE	BA	FD0298	BE	BA				DF4014	A	DF4014	A				FC1371	G0705	FCK371	VESPA 200 GRANTURISMO L (pinza Grimeca)	03 -> 05
200	VESPA 200 GRANTURISMO L (pinza Heng Tong)		03 -> 05	FD0330	SE	BE	BA	FD0298	BE	BA				DF4014	A	DF4014	A				FC1371	G0705	FCK371	VESPA 200 GRANTURISMO L (pinza Heng Tong)	03 -> 05
200	X8 200		04 -> 05	FD0330	SE	BE	BA	FD0256	SE	BE	BA			DF4056	A	DF4055	A				FC1373	G0705	FCK373	X8 200	04 -> 05
200	X8 200		06	FD0330	SE	BE	BA	FD0256	SE	BE	BA			DF4056	A	DF4055	A				FC1386	G0715	FCK386	X8 200	06
200	X8 200		07 ->																		FC1386	G0715	FCK386	X8 200	07 ->
200	X8 200 (pinza HengTong)		05 ->	FD0330	SE	BE	BA	FD0394	BE	BA						DF4055	A				FC1373	G0715	FCK380	X8 200 (pinza HengTong)	05 ->
200	X8 200 EVO		05 -> 07											DF4056	A									X8 200 EVO	05 -> 07
200	X9 200 EVOLUTION	•	02 -> 03	FD0256	SE	BE	BA	FD0256	SE	BE	BA			DF4042	A	DF4042	A				FC1368	G0705	FCK368	X9 200 EVOLUTION	02 -> 03
250	BEVERLY 250		06 -> 07	FD0330	SE	BE	BA	FD0330	SE	BE	BA	FD0439BA		DF4056	A	DF4056	A				FC1385	G0715	FCK385	BEVERLY 250	06 -> 07
250	BEVERLY 250 CRUISER		07 -> 09	FD0330	SE	BE	BA	FD0330	SE	BE	BA			DF4056	A	DF4056	A				FC1385	G0715	FCK385	BEVERLY 250 CRUISER	07 -> 09
250	BEVERLY 250 EURO 3 IE		06 -> 08	FD0330	SE	BE	BA	FD0330	SE	BE	BA	FD0439BA		DF4056	A	DF4056	A				FC1385	G0715	FCK385	BEVERLY 250 EURO 3 IE	06 -> 08

dfd DOPPIO FRENO A DISCO *twin disc*
FRENO ANTERIORE *front brake / frein avant / freno delantero / vorne Bremse*
FRENO POSTERIORE *rear brake / frein arrier / freno trasero / hinten Bremse*
FRENO A MANO *hand brake / frein à main / freno de mano / Handbremse*
DISCO ANTERIORE *front disc / disque avant / disco delantero / vorne Bremsscheiben*
FRENO POSTERIORE *rear brake / frein arrier / freno trasero / hinten Bremse*
DISCO MAGGIORATO *oversize disc / disque oversize /disco oversize / oversize Bremsscheiben*
SUPPORTO PINZA *bracket / pattes de déport / soporte de pinza / Bremssattelträger*
GIRANTE FRIZIONE *centrifugal clutch / embrayage automatique / maza de embrague / Fliehkraftkupplungen*
CAMPANA FRIZIONE *clucth housings / cloque d'embrayage / campana de embrague / Kupplungsglocke*
FRIZIONE COMPLETA *centrifugal clutch kit / cloque d'embrayage kit / kit de embrague / kupplungsglocke kit*

PIAGGIO (VESPA CLASSIC Pag. 400) - (PIAGGIO MOTOCARRI Pag. 420) - (PIAGGIO CICLOMOTORI Pag. 252)

PIAGGIO (VESPA CLASSIC Pag. 400) - (PIAGGIO MOTOCARRI Pag. 420) - (PIAGGIO CICLOMOTORI Pag. 252)

cc	Modello / Model / Modeles / Modelo / Modell	dfd		Gamma / Range				Gamma / Range								Gamma Range							Modello / Model / Modeles / Modelo / Modell	
250	**BEVERLY 250 EURO 3 MIC**		07	FD0330	SE	BE	BA	FD0330	SE	BE	BA			DF4056	A	DF4056	A				FC1385	G0715	FCK385	**BEVERLY 250 EURO 3 MIC**	07
250	**BEVERLY 250 EURO 3 TOURER**		08 -> 09	FD0330	SE	BE	BA	FD0330	SE	BE	BA			DF4056	A	DF4056	A				FC1385	G0715	FCK385	**BEVERLY 250 EURO 3 TOURER**	08 -> 09
250	**BEVERLY 250 LEADER**		04	FD0330	SE	BE	BA	FD0330	SE	BE	BA			DF4056	A	DF4056	A				FC1368	G0715	FCK375	**BEVERLY 250 LEADER**	04
250	**BEVERLY 250 RST**		04 -> 05	FD0330	SE	BE	BA	FD0330	SE	BE	BA			DF4056	A	DF4056	A				FC1385	G0715	FCK385	**BEVERLY 250 RST**	04 -> 05
250	**BEVERLY 250 SPORT**		06 -> 08	FD0330	SE	BE	BA	FD0330	SE	BE	BA	FD0439BA		DF4056	A	DF4056	A				FC1385	G0715	FCK385	**BEVERLY 250 SPORT**	06 -> 08
250	**CARNABY 250**		08 ->	FD0330	SE	BE	BA	FD0330	SE	BE	BA			DF4056	A	DF4056	A				FC1385	G0715	FCK385	**CARNABY 250**	08 ->
250	**HEXAGON 250**		98 ->	FD0195	SE	BE	BA	GF1289	std					DF4012	A						FC1346	G0703	FCK346	**HEXAGON 250**	98 ->
250	**MP3 250**	•	06 -> 08	FD0249	SE	BE	BA	FD0394	BE	BA		FD0439BA				DF4055	A				FC1385	G0715	FCK385	**MP3 250**	06 -> 08
250	**MP3 250 LT**	•	08 -> 09	FD0249	SE	BE	BA	FD0365	BE	BA		FD0439BA				DF4055	A				FC1385	G0715	FCK385	**MP3 250 LT**	08 -> 09
250	**MP3 250 MIC**	•	08 -> 09	FD0249	SE	BE	BA	FD0365	BE	BA		FD0439BA				DF4055	A				FC1385	G0715	FCK385	**MP3 250 MIC**	08 -> 09
250	**SUPER HEXAGON 250 GTX**		00 ->	FD0195	SE	BE	BA	FD0298	BE	BA														**SUPER HEXAGON 250 GTX**	00 ->
250	**VESPA 250 GTS (pinza Grimeca)**		05 ->	FD0195	SE	BE	BA	FD0298	BE	BA				DF4014	A	DF4014	A				FC1385	G0715	FCK385	**VESPA 250 GTS (pinza Grimeca)**	05 ->
250	**VESPA 250 GTS (pinza HengTong)**		05 ->	FD0330	SE	BE	BA	FD0298	BE	BA				DF4014	A	DF4014	A				FC1385	G0715	FCK385	**VESPA 250 GTS (pinza HengTong)**	05 ->
250	**VESPA 250 GTV**		06 ->	FD0330	SE	BE	BA	FD0298	BE	BA				DF4014	A	DF4014	A				FC1385	G0715	FCK385	**VESPA 250 GTV**	06 ->
250	**X EVO 250 EVO**		07 -> 13	FD0330	SE	BE	BA	FD0365	BE	BA		FD0439BA		DF4056	A						FC1385	G0715	FCK385	**X EVO 250 EVO**	07 -> 13
250	**X7 250 EURO 3**		08 ->	FD0330	SE	BE	BA	FD0365	BE	BA		FD0439BA		DF4056	A						FC1385	G0715	FCK385	**X7 250 EURO 3**	08 ->
250	**X8 250**		05 ->	FD0330	SE	BE	BA	FD0394	BE	BA				DF4056	A						FC1385	G0715	FCK385	**X8 250**	05 ->
250	**X9 250**	•	00 -> 03	FD0256	SE	BE	BA	FD0256	SE	BE	BA	FD0439BA		DF4042	A	DF4042	A				FC1352	G0697	FCK352	**X9 250**	00 -> 03
250	**X9 250 AMALFI**	•	00 ->	FD0256	SE	BE	BA	FD0256	SE	BE	BA	FD0439BA		DF4042	A	DF4042	A				FC1352	G0697	FCK352	**X9 250 AMALFI**	00 ->
250	**X9 250 EVOLUTION**	•	04	FD0330 + FD0365	SE	BE	BA	FD0256	SE	BE	BA	FD0439BA		DF4042	A	DF4042	A				FC1385	G0715	FCK385	**X9 250 EVOLUTION**	04
250	**X9 250 EVOLUTION**	•	05 -> 06	FD0330 + FD0365	SE	BE	BA	FD0394	BE	BA		FD0439BA		DF4042	A	DF4042	A				FC1385	G0715	FCK385	**X9 250 EVOLUTION**	05 -> 06
300	**BEVERLY 300 IE**		11 -> 18	FD0330	SE	BE	BA	FD0365	BE	BA														**BEVERLY 300 IE**	11 -> 18
300	**BEVERLY 300 TOURER EURO 3**		09 -> 10	FD0330	SE	BE	BA	FD0330	SE	BE	BA	FD0439BA		DF4056	A	DF4056	A				FC1385	G0715	FCK385	**BEVERLY 300 TOURER EURO 3**	09 -> 10
300	**CARNABY 300 CRUISER**		09 ->	FD0330	SE	BE	BA	FD0330	SE	BE	BA	FD0439BA		DF4056	A	DF4056	A				FC1385	G0715	FCK385	**CARNABY 300 CRUISER**	09 ->
300	**MP3 300 4T 4V IE ERL IBRIDO**	•	10 -> 13	FD0249	SE	BE	BA	FD0365	BE	BA						DF4055	A				FC1385	G0715	FCK385	**MP3 300 4T 4V IE ERL IBRIDO**	10 -> 13
300	**MP3 300 4T 4V IE LT IBRIDO**	•	10 -> 11	FD0249	SE	BE	BA	FD0365	BE	BA						DF4055	A				FC1385	G0715	FCK385	**MP3 300 4T 4V IE LT IBRIDO**	10 -> 11
300	**MP3 300 IE LT**	•	10 -> 11	FD0249	SE	BE	BA	FD0365	BE	BA						DF4055	A				FC1385	G0715	FCK385	**MP3 300 IE LT**	10 -> 11
300	**MP3 300 IE LT - IE LT SPORT**	•	11 -> 13	FD0249	SE	BE	BA	FD0365	BE	BA						DF4055	A				FC1385	G0715	FCK385	**MP3 300 IE LT - IE LT SPORT**	11 -> 13
300	**MP3 300 IE LT TOURING**	•	11 -> 13	FD0249	SE	BE	BA	FD0365	BE	BA						DF4055	A				FC1385	G0715	FCK385	**MP3 300 IE LT TOURING**	11 -> 13
300	**MP3 300 IE MIC**	•	10 -> 11	FD0249	SE	BE	BA	FD0365	BE	BA		FD0439BA				DF4055	A				FC1385	G0715	FCK385	**MP3 300 IE MIC**	10 -> 11
300	**MP3 300 IE TOURING**	•	11 -> 12	FD0249	SE	BE	BA	FD0365	BE	BA		FD0439BA				DF4055	A				FC1385	G0715	FCK385	**MP3 300 IE TOURING**	11 -> 12
300	**MP3 300 LT BUSINESS ABS**	•	14	FD0510	BE			FD0330	SE	BE	BA	FD0439BA				DF4055	A				FC1385	G0715	FCK385	**MP3 300 LT BUSINESS ABS**	14
300	**MP3 300 SPORT ABS**	•	14	FD0510	BE			FD0330	SE	BE	BA	FD0439BA				DF4055	A				FC1385	G0715	FCK385	**MP3 300 SPORT ABS**	14
300	**MP3 300 YOURBAN ERL**	•	11 -> 15	FD0249	SE	BE	BA	FD0365	BE	BA		FD0439BA				DF4055	A				FC1385	G0715	FCK385	**MP3 300 YOURBAN ERL**	11 -> 15
300	**MP3 300 YOURBAN LT ERL**	•	11 -> 12	FD0249	SE	BE	BA	FD0365	BE	BA		FD0439BA				DF4055	A				FC1385	G0715	FCK385	**MP3 300 YOURBAN LT ERL**	11 -> 12
300	**VESPA 300 GTS IE**		12 ->	FD0330	SE	BE	BA	FD0298	BE	BA											FC1385	G0715	FCK385	**VESPA 300 GTS IE**	12 ->
300	**VESPA 300 GTS SUPER**		08 ->	FD0330	SE	BE	BA	FD0298	BE	BA		FD0439BA									FC1385	G0715	FCK385	**VESPA 300 GTS SUPER**	08 ->
300	**VESPA 300 GTS SUPER SPORT**		11 ->	FD0330	SE	BE	BA	FD0298	BE	BA											FC1385	G0715	FCK385	**VESPA 300 GTS SUPER SPORT**	11 ->
300	**VESPA 300 GTV IE**		11 ->	FD0330	SE	BE	BA	FD0298	BE	BA											FC1385	G0715	FCK385	**VESPA 300 GTV IE**	11 ->
300	**X7 300 EVO IE**		11 ->	FD0330	SE	BE	BA	FD0365	BE	BA				DF4056	A						FC1385	G0715	FCK385	**X7 300 EVO IE**	11 ->
300	**X7 300 EVO IE EURO3**		09 -> 11	FD0330	SE	BE	BA	FD0365	BE	BA				DF4056	A						FC1385	G0715	FCK385	**X7 300 EVO IE EURO3**	09 -> 11
350	**BEVERLY 350 4T 4V IE SPORT TOURING E3**		11	FD0330	SE	BE	BA	FD0365	BE	BA														**BEVERLY 350 4T 4V IE SPORT TOURING E3**	11
350	**BEVERLY 350 S**		14 ->	FD0330	SE	BE	BA	FD0365	BE	BA														**BEVERLY 350 S**	14 ->
350	**BEVERLY 350 SPORT TOURING IE**		12 ->	FD0282	SE	BE	BA	FD0365	BE	BA														**BEVERLY 350 SPORT TOURING IE**	12 ->
350	**X10 350 4T 4V IE**	•	12 ->	FD0330 + FD0365	SE	BE	BA	FD0330	SE	BE	BA	FD0439BA												**X10 350 4T 4V IE**	12 ->
400	**BEVERLY 400 EURO 3**		06 -> 08	FD0186	SE	BE	BA	FD0330	SE	BE	BA					DF4055	A				FC1377	G0708	FCK377	**BEVERLY 400 EURO 3**	06 -> 08
400	**BEVERLY 400 TOURER EURO3**	•	08 -> 10	FD0256	SE	BE	BA	FD0394	BE	BA				DF4056	A						FC1377	G0708	FCK377	**BEVERLY 400 TOURER EURO3**	08 -> 10
400	**MP3 400**	•	07 -> 08	FD0249	SE	BE	BA	FD0330	SE	BE	BA	FD0439BA				DF4055	A				FC1377	G0708	FCK377	**MP3 400**	07 -> 08
400	**MP3 400 IE LT - IE LT SPORT**	•	08 -> 10	FD0249	SE	BE	BA	FD0330	SE	BE	BA	FD0439BA				DF4055	A				FC1377	G0708	FCK377	**MP3 400 IE LT - IE LT SPORT**	08 -> 10
400	**MP3 400 IE LT TOURING**	•	11	FD0249	SE	BE	BA	FD0330	SE	BE	BA	FD0439BA				DF4055	A				FC1377	G0708	FCK377	**MP3 400 IE LT TOURING**	11
400	**MP3 400 LT**	•	09 ->	FD0249	SE	BE	BA	FD0330	SE	BE	BA	FD0439BA				DF4055	A				FC1377	G0708	FCK377	**MP3 400 LT**	09 ->
400	**MP3 400 MIC**	•	08 -> 10	FD0249	SE	BE	BA	FD0330	SE	BE	BA	FD0439BA				DF4055	A				FC1377	G0708	FCK377	**MP3 400 MIC**	08 -> 10
400	**MP3 400 RL TOURING**	•	11	FD0249	SE	BE	BA	FD0330	SE	BE	BA	FD0439BA				DF4055	A				FC1377	G0708	FCK377	**MP3 400 RL TOURING**	11
400	**X EVO 400 EURO 3**	•	07 -> 11	FD0330 + FD0365	SE	BE	BA	FD0330	SE	BE	BA	FD0439BA									FC1377	G0708	FCK377	**X EVO 400 EURO 3**	07 -> 11
400	**X8 400**	•	06	FD0330 + FD0365	SE	BE	BA	FD0330	SE	BE	BA			DF4056	A						FC1377	G0708	FCK377	**X8 400**	06
400	**X8 400 EURO 3**	•	06 -> 08	FD0330 + FD0365	SE	BE	BA	FD0330	SE	BE	BA	FD0439BA		DF4056	A						FC1377	G0708	FCK377	**X8 400 EURO 3**	06 -> 08
500	**BEVERLY 500**	•	02 -> 04	FD0256	SE	BE	BA	FD0256	SE	BE	BA			DF4056	A	DF4055	A				FC1370	G0708	FCK370	**BEVERLY 500**	02 -> 04

dfd **DOPPIO FRENO A DISCO** *twin disc*

FRENO ANTERIORE *front brake / frein avant / freno delantero / vorne Bremse*

FRENO POSTERIORE *rear brake / frein arrier / freno trasero / hinten Bremse*

FRENO A MANO *hand brake / frein à main / freno de mano / Handbremse*

DISCO ANTERIORE *front disc / disque avant / disco delantero / vorne Bremsscheiben*

FRENO POSTERIORE *rear brake / frein arrier / freno trasero / hinten Bremse*

DISCO MAGGIORATO *oversize disc / disque oversize /disco oversize / oversize Bremsscheiben*

SUPPORTO PINZA *bracket / pattes de déport / soporte de pinza / Bremssatelträger*

GIRANTE FRIZIONE *centrifugal clutch / embrayage automatique / maza de embrague / Fliehkraftkupplungen*

CAMPANA FRIZIONE *clucth housings / cloque d'embrayage / campana de embrague / Kupplungsglocke*

FRIZIONE COMPLETA *centrifugal clutch kit / cloque d'embrayage kit / kit de embrague / kupplungsglocke kit*

PIAGGIO (VESPA CLASSIC Pag. 400) - (PIAGGIO MOTOCARRI Pag. 420) - (PIAGGIO CICLOMOTORI Pag. 252)

cc	Modello / Model / Modeles / Modelo / Modell	dfd		Gamma / Range				Gamma / Range						Gamma Range							Modello / Model / Modeles / Modelo / Modell	
500	**BEVERLY 500**	•	05 -> 06	FD0256	SE	BE	BA	FD0394	BE	BA				DF4056	A	DF4055	A				FC1377	G0708	FCK377	**BEVERLY 500**	05 -> 06
500	**BEVERLY 500 CRUISER**	•	07 -> 12	FD0256	SE	BE	BA	FD0394	BE	BA				DF4056	A	DF4055	A				FC1377	G0708	FCK377	**BEVERLY 500 CRUISER**	07 -> 12
500	**BEVERLY 500 EURO 3**	•	06 ->	FD0256	SE	BE	BA	FD0394	BE	BA				DF4056	A	DF4055	A				FC1377	G0708	FCK377	**BEVERLY 500 EURO 3**	06 ->
500	**MP3 500 LT BUSINESS ABS**	•	14 ->	FD0510	BE			FD0330	SE	BE	BA	FD0439BA									FC1396	G0708	FCK396	**MP3 500 LT BUSINESS ABS**	14 ->
500	**MP3 500 LT SPORT - BUSINESS**	•	11 -> 13	FD0249	SE	BE	BA	FD0330	SE	BE	BA	FD0439BA				DF4055	A				FC1396	G0708	FCK396	**MP3 500 LT SPORT - BUSINESS**	11 -> 13
500	**MP3 500 RL SPORT - BUSINESS**	•	11 -> 12	FD0249	SE	BE	BA	FD0330	SE	BE	BA	FD0439BA				DF4055	A				FC1396	G0708	FCK396	**MP3 500 RL SPORT - BUSINESS**	11 -> 12
500	**MP3 500 SPORT ABS**	•	14 ->	FD0510	BE			FD0330	SE	BE	BA	FD0439BA									FC1396	G0708	FCK396	**MP3 500 SPORT ABS**	14 ->
500	**X10 500 4T 4V IE**	•	12 ->	FD0330 + FD0365	SE	BE	BA	FD0330	SE	BE	BA	FD0439BA									FC1396	G0708	FCK396	**X10 500 4T 4V IE**	12 ->
500	**X9 500**	•	01 -> 03	FD0256	SE	BE	BA	FD0256	SE	BE	BA			DF4056	A	DF4055	A				FC1377	G0708	FCK377	**X9 500**	01 -> 03
500	**X9 500 EVOLUTION**	•	03 -> 04	FD0186	SE	BE	BA	FD0256	SE	BE	BA					DF4055	A				FC1370	G0708	FCK370	**X9 500 EVOLUTION**	03 -> 04
500	**X9 500 EVOLUTION ABS**	•	06 -> 07	FD0186	SE	BE	BA	FD0256	SE	BE	BA					DF4055	A				FC1377	G0708	FCK377	**X9 500 EVOLUTION ABS**	06 -> 07

PIAGGIO (VESPA CLASSIC) (PIAGGIO Pag. 390) - (PIAGGIO MOTOCARRI Pag. 420) - (PIAGGIO CICLOMOTORI Pag. 252)

cc	Modello / Model / Modeles / Modelo / Modell	dfd		Gamma / Range				Gamma / Range				DF		Gamma / Range													Gamma / Range				Modello / Model / Modeles / Modelo / Modell	
50	**VESPA 50 FL2 AUTOMATICA**		90 -> 91	GF0128	std	FTR	PRO	GF0224	std																							**VESPA 50 FL2 AUTOMATICA**	90 -> 91
50	**VESPA 50 HP FL2**		92 ->	GF0128	std	FTR	PRO	GF0128	std	FTR	PRO			F1179	A	AC	S	SECO	SM	SMECO	SMR	SRS	MO607F	G0695	FC1179	A	S	SR		**VESPA 50 HP FL2**	92 ->
50	**VESPA 50 L - N**		63 ->	GF0162	std	FTR	PRO	GF0130	std	FTR	PRO			F1192	A	AC	ACR	S	SECO	SRS			MO600F	G0691	FC1192	A	S	SR	R	**VESPA 50 L - N**	63 ->
50	**VESPA 50 PK**		83 ->	GF0162	std	FTR	PRO	GF0128	std	FTR	PRO			F1192	A	AC	ACR	S	SECO	SRS			MO600F	G0691	FC1192	A	S	SR	R	**VESPA 50 PK**	83 ->
50	**VESPA 50 PK AUTOMATICA (VA51T)**		84 -> 89	GF0162	std	FTR	PRO	GF0224	std																							**VESPA 50 PK AUTOMATICA (VA51T)**	84 -> 89
50	**VESPA 50 PK AUTOMATICA (VAM1T)**		84 -> 89	GF0128	std	FTR	PRO	GF0224	std																							**VESPA 50 PK AUTOMATICA (VAM1T)**	84 -> 89
50	**VESPA 50 PK SPECIAL - XL**		86 ->	GF0162	std	FTR	PRO	GF0128	std	FTR	PRO			F1192	A	AC	ACR	S	SECO	SRS			MO600F	G0691	FC1192	A	S	SR	R	**VESPA 50 PK SPECIAL - XL**	86 ->
50	**VESPA 50 PK XL 2**		86 ->	GF0128	std	FTR	PRO	GF0128	std	FTR	PRO			F1192	A	AC	ACR	S	SECO	SRS			MO600F	G0691	FC1192	A	S	SR	R	**VESPA 50 PK XL 2**	86 ->
50	**VESPA 50 PK XL PLURIMATIC**		85 -> 90	GF0162	std	FTR	PRO	GF0224	std																							**VESPA 50 PK XL PLURIMATIC**	85 -> 90
50	**VESPA 50 SPECIAL**		63 ->	GF0162	std	FTR	PRO	GF0159	std	FTR	PRO			F1192	A	AC	ACR	S	SECO	SRS			MO600F	G0691	FC1192	A	S	SR	R	**VESPA 50 SPECIAL**	63 ->
50	**VESPA 50 V FL 2**		90 ->	GF0128	std	FTR	PRO	GF0128	std	FTR	PRO			F1179	A	AC	S	SECO	SM	SMECO	SMR	SRS	MO607F	G0695	FC1179	A	S	SR		**VESPA 50 V FL 2**	90 ->
80	**VESPA 80**			GF0162	std	FTR	PRO	GF0128	std	FTR	PRO			F1192	A	AC	ACR	S	SECO	SRS			MO600F	G0691	FC1192	A	S	SR	R	**VESPA 80**	
80	**VESPA 80 PX**			GF0162	std	FTR	PRO	GF0128	std	FTR	PRO			F1192	A	AC	ACR	S	SECO	SRS			MO600F	G0691	FC1192	A	S	SR	R	**VESPA 80 PX**	
80	**VESPA 80 SPECIAL**			GF0162	std	FTR	PRO	GF0128	std	FTR	PRO			F1192	A	AC	ACR	S	SECO	SRS			MO600F	G0691	FC1192	A	S	SR	R	**VESPA 80 SPECIAL**	
90	**VESPA 90 PRIMAVERA**		58 ->	GF0162	std	FTR	PRO	GF0159	std	FTR	PRO			F1192	A	AC	ACR	S	SECO	SRS			MO600F	G0691	FC1192	A	S	SR	R	**VESPA 90 PRIMAVERA**	58 ->
98	**VESPA 98**		46 -> 47	GF0162	std	FTR	PRO							F1169	A	AC	ACM						MO646F							**VESPA 98**	46 -> 47
125	**COSA 125 CL / CL2**		88 -> 91	GF0250	std	FTR		GF0249	std	FTR				F1191	A	AC	S						MO612F	G0694	FC1191	A	S			**COSA 125 CL / CL2**	88 -> 91
125	**COSA 2 125**		91 -> 97	GF0250	std	FTR		GF0249	std	FTR				F1178	A	AC	ACM	R	SR	SRM			MO628F	G0710	FC1178A	RA				**COSA 2 125**	91 -> 97
125	**VESPA 125**		58 -> 62	GF0162	std	FTR	PRO	GF0087	std	FTR	PRO			F1180	A	AC	S						MO611F							**VESPA 125**	58 -> 62
125	**VESPA 125**		63 -> 72	GF0162	std	FTR	PRO	GF0127	std		PRO			F1180	A	AC	S						MO611F							**VESPA 125**	63 -> 72
125	**VESPA 125**		75 -> 76	GF0024	std	FTR	PRO	GF0128	std	FTR	PRO																			**VESPA 125**	75 -> 76
125	**VESPA 125**		77 ->	GF0128	std	FTR	PRO	GF0128	std	FTR	PRO																			**VESPA 125**	77 ->
125	**VESPA 125 (da V1T a V15T - da V30T a V33T)**		46 -> 52	GF0162	std	FTR	PRO	GF0087	std	FTR	PRO			F1169	A	AC	ACM						MO646F							**VESPA 125 (da V1T a V15T - da V30T a V33T)**	46 -> 52
125	**VESPA 125 (VM1/2T - VU1T)**		53 -> 54	GF0162	std	FTR	PRO	GF0087	std	FTR	PRO			F1168	A	AC	ACM						MO646F							**VESPA 125 (VM1/2T - VU1T)**	53 -> 54
125	**VESPA 125 (VN1/2T)**		55 -> 57	GF0162	std	FTR	PRO	GF0087	std	FTR	PRO			F1167	A	AC	ACM						MO611F							**VESPA 125 (VN1/2T)**	55 -> 57
125	**VESPA 125 ET3**		->	GF0162	std	FTR	PRO	GF0159	std	FTR	PRO			F1192	A	AC	ACR	S	SECO	SRS			MO600F	G0691	FC1192	A	S	SR	R	**VESPA 125 ET3**	->
125	**VESPA 125 ETS**		84 ->	GF0162	std	FTR	PRO	GF0159	std	FTR	PRO			F1192	A	AC	ACR	S	SECO	SRS			MO600F	G0691	FC1192	A	S	SR	R	**VESPA 125 ETS**	84 ->
125	**VESPA 125 FL**		89 -> 90	GF0128	std	FTR	PRO	GF0128	std	FTR	PRO			F1179	A	AC	S	SECO	SM	SMECO	SMR	SRS	MO607F	G0695	FC1179	A	S	SR		**VESPA 125 FL**	89 -> 90
125	**VESPA 125 GT (VNL2T)**		66 -> 73											F1180	A	AC	S						MO611F	G0693	FC1180D	SD				**VESPA 125 GT (VNL2T)**	66 -> 73
125	**VESPA 125 GTR (VNL2T)**		68 -> 78											F1180	A	AC	S						MO611F	G0693	FC1180D	SD				**VESPA 125 GTR (VNL2T)**	68 -> 78
125	**VESPA 125 PK AUTOMATICA**		84 ->	GF0128	std	FTR	PRO	GF0224	std					F1192	A	AC	ACR	S	SECO	SRS			MO600F	G0691	FC1192	A	S	SR	R	**VESPA 125 PK AUTOMATICA**	84 ->
125	**VESPA 125 PK SPECIAL - XL**		86 -> 89	GF0128	std	FTR	PRO	GF0128	std	FTR	PRO			F1192	A	AC	ACR	S	SECO	SRS			MO600F	G0691	FC1192	A	S	SR	R	**VESPA 125 PK SPECIAL - XL**	86 -> 89
125	**VESPA 125 PK XL 2**		84 ->	GF0128	std	FTR	PRO	GF0128	std	FTR	PRO			F1192	A	AC	ACR	S	SECO	SRS			MO600F	G0691	FC1192	A	S	SR	R	**VESPA 125 PK XL 2**	84 ->
125	**VESPA 125 PRIMAVERA**		67 -> 73	GF0162	std	FTR	PRO	GF0159	std	FTR	PRO			F1192	A	AC	ACR	S	SECO	SRS			MO600F	G0691	FC1192	A	S	SR	R	**VESPA 125 PRIMAVERA**	67 -> 73
125	**VESPA 125 PRIMAVERA (1 serie)**		66	GF0162	std	FTR	PRO	GF0127	std		PRO			F1192	A	AC	ACR	S	SECO	SRS			MO600F	G0691	FC1192	A	S	SR	R	**VESPA 125 PRIMAVERA (1 serie)**	66
125	**VESPA 125 PX**		78 -> 81	GF0128	std	FTR	PRO	GF0128	std	FTR	PRO			F1180	A	AC	S						MO611F	G0693	FC1180A	SA				**VESPA 125 PX**	78 -> 81
125	**VESPA 125 PX**		98 -> 17	FD0266	BE	BA		GF0128	std	FTR	PRO	DF4012	A	F1178	A	AC	ACM	R	SR	SRM			MO628F	G0710	FC1178A	RA				**VESPA 125 PX**	98 -> 17
125	**VESPA 125 PX ARCOBALENO**		81 -> 97	GF0128	std	FTR	PRO	GF0128	std	FTR	PRO			F1180	A	AC	S						MO611F	G0693	FC1180C	SC				**VESPA 125 PX ARCOBALENO**	81 -> 97
125	**VESPA 125 V FL2**		91 ->	GF0128	std	FTR	PRO	GF0128	std	FTR	PRO			F1179	A	AC	S	SECO	SM	SMECO	SMR	SRS	MO607F	G0695	FC1179	A	S	SR		**VESPA 125 V FL2**	91 ->
150	**COSA 150 CL / CLX**		88 -> 91	GF0250	std	FTR		GF0249	std	FTR				F1191	A	AC	S						MO612F	G0694	FC1191	A	S			**COSA 150 CL / CLX**	88 -> 91
150	**COSA 2 150**		91 -> 97	GF0250	std	FTR		GF0249	std	FTR				F1178	A	AC	ACM	R	SR	SRM			MO628F	G0710	FC1178B	RB				**COSA 2 150**	91 -> 97

PIAGGIO (VESPA CLASSIC) (PIAGGIO Pag. 390) - (PIAGGIO MOTOCARRI Pag. 420) - (PIAGGIO CICLOMOTORI Pag. 252)

PIAGGIO (VESPA CLASSIC) (PIAGGIO Pag. 390) - (PIAGGIO MOTOCARRI Pag. 420) - (PIAGGIO CICLOMOTORI Pag. 252)

cc	Modello / Model / Modeles / Modelo / Modell	dfd		Gamma / Range				Gamma / Range				DF		Gamma / Range								Gamma / Range				Modello / Model / Modeles / Modelo / Modell	
150	**VESPA 150**		63 -> 72	GF0162	std	FTR	PRO	GF0127	std		PRO			F1180	A	AC	S					MO611F	G0693	FC1180D	SD				**VESPA 150**	63 -> 72
150	**VESPA 150 (VL1/2/3T)**		55 -> 57	GF0162	std	FTR	PRO	GF0087	std	FTR	PRO			F1167	A	AC	ACM					MO611F							**VESPA 150 (VL1/2/3T)**	55 -> 57
150	**VESPA 150 GS (VS1)**		55	GF0162	std	FTR	PRO	GF0087	std	FTR	PRO			F1170	A	AC	ACM					MO611F							**VESPA 150 GS (VS1)**	55
150	**VESPA 150 GS (VS2/3/4)**		56 -> 58	GF0162	std	FTR	PRO	GF0087	std	FTR	PRO			F1171	A	AC	ACM					MO611F							**VESPA 150 GS (VS2/3/4)**	56 -> 58
150	**VESPA 150 GS (VS5 da tel 47351 a tel 63168)**		59 -> 61	GF0162	std	FTR	PRO	GF0087	std	FTR	PRO			F1171	A	AC	ACM					MO611F							**VESPA 150 GS (VS5 da tel 47351 a tel 63168)**	59 -> 61
150	**VESPA 150 PX**		78 -> 91	GF0128	std	FTR	PRO	GF0128	std	FTR	PRO			F1180	A	AC	S					MO611F	G0693	FC1180A	SA				**VESPA 150 PX**	78 -> 91
150	**VESPA 150 PX**		98 -> 17	FD0266	BE	BA		GF0128	std	FTR	PRO	DF4012	A	F1178	A	AC	ACM	R	SR	SRM		MO628F	G0710	FC1178B	RB				**VESPA 150 PX**	98 -> 17
150	**VESPA 150 PX ARCOBALENO**		83 -> 97	GF0128	std	FTR	PRO	GF0128	std	FTR	PRO			F1180	A	AC	S					MO611F	G0693	FC1180B	SB				**VESPA 150 PX ARCOBALENO**	83 -> 97
150	**VESPA 150 SPRINT VELOCE (VLB1)**		65 -> 74	GF0024	std	FTR	PRO	GF0128	std	FTR	PRO			F1180	A	AC	S					MO611F	G0693	FC1180D	SD				**VESPA 150 SPRINT VELOCE (VLB1)**	65 -> 74
150	**VESPA 150 SUPER (VBC1T)**		65 -> 66	GF0162	std	FTR	PRO	GF0160	std	FTR	PRO			F1180	A	AC	S					MO611F	G0693	FC1180D	SD				**VESPA 150 SUPER (VBC1T)**	65 -> 66
150	**VESPA 150 TS (VNL3T)**		75 -> 78	GF0128	std	FTR	PRO	GF0128	std	FTR	PRO			F1180	A	AC	S					MO611F	G0693	FC1180D	SD				**VESPA 150 TS (VNL3T)**	75 -> 78
160	**VESPA 160 GS**		75 ->	GF0024	std	FTR	PRO	GF0128	std	FTR	PRO			F1180	A	AC	S					MO611F							**VESPA 160 GS**	75 ->
180	**VESPA 180 SS**		75 ->	GF0024	std	FTR	PRO	GF0128	std	FTR	PRO			F1191	A	AC	S					MO612F	G0694	FC1191	A	S			**VESPA 180 SS**	75 ->
200	**COSA 200**		89 -> 91	GF0250	std	FTR		GF0249	std	FTR				F1191	A	AC	S					MO612F	G0694	FC1191	A	S			**COSA 200**	89 -> 91
200	**COSA 1 200**		89 -> 91	GF0250	std	FTR		GF0249	std	FTR				F1191	A	AC	S					MO612F	G0694	FC1191	A	S			**COSA 1 200**	89 -> 91
200	**COSA 2 200**		91 -> 97	GF0250	std	FTR		GF0249	std	FTR				F1178	A	AC	ACM	R	SR	SRM		MO628F	G0710	FC1178C	RC				**COSA 2 200**	91 -> 97
200	**VESPA 200 PE**		83 ->	GF0128	std	FTR	PRO	GF0128	std	FTR	PRO			F1191	A	AC	S					MO612F	G0694	FC1191	A	S			**VESPA 200 PE**	83 ->
200	**VESPA 200 PX**		98 ->	FD0266	BE	BA		GF0128	std	FTR	PRO	DF4012	A	F1178	A	AC	ACM	R	SR	SRM		MO628F	G0710	FC1178C	RC				**VESPA 200 PX**	98 ->
200	**VESPA 200 PX ARCOBALENO**		83 ->	GF0128	std	FTR	PRO	GF0128	std	FTR	PRO			F1191	A	AC	S					MO612F	G0694	FC1191	A	S			**VESPA 200 PX ARCOBALENO**	83 ->
200	**VESPA 200 PX E**		78 ->	GF0128	std	FTR	PRO	GF0128	std	FTR	PRO			F1191	A	AC	S					MO612F	G0694	FC1191	A	S			**VESPA 200 PX E**	78 ->
200	**VESPA 200 RALLY**		75 ->	GF0024	std	FTR	PRO	GF0128	std	FTR	PRO			F1191	A	AC	S					MO612F	G0694	FC1191	A	S			**VESPA 200 RALLY**	75 ->
	ricambio per Vespa Racing (small frame)													F1190	R	SR													**ricambio per Vespa Racing (small frame)**	

QUADRO

QUADRO

cc	Modello / Model / Modeles / Modelo / Modell	dfd		Gamma / Range				Gamma / Range						Gamma Range								Modello / Model / Modeles / Modelo / Modell	
350	**3 350**	•	16	FD0251	BE	BA		FD0085	BE	BA												**3 350**	16
350	**4 350**	•	16	FD0251	BE	BA		FD0085	BE	BA												**4 350**	16
350	**D 350**	•	11 -> 15	FD0196	BE	BA		FD0085	BE	BA												**D 350**	11 -> 15

RIZZATO

RIZZATO

cc	Modello / Model / Modeles / Modelo / Modell	dfd		Gamma / Range				Gamma / Range						Gamma Range								Modello / Model / Modeles / Modelo / Modell	
50	**VAMOS 50**																			FC1334			**VAMOS 50**	

SACHS

SACHS

cc	Modello / Model / Modeles / Modelo / Modell	dfd		Gamma / Range				Gamma / Range						Gamma Range								Modello / Model / Modeles / Modelo / Modell	
50	**SACHS 50**																			FC1369			**SACHS 50**	

SIL

SIL

cc	Modello / Model / Modeles / Modelo / Modell	dfd		Gamma/Range			Gamma/Range				Gamma / Range								Modello / Model / Modeles / Modelo / Modell	
125	**LAMBRETTA 125 GP**		75 -> 00	GF0170	std	FTR	GF0170	std	FTR		F1473	A	AC	S	O	OAC	OS		**LAMBRETTA 125 GP**	75 -> 00
150	**LAMBRETTA 150 GP**		76 -> 00	GF0170	std	FTR	GF0170	std	FTR		F1473	A	AC	S	O	OAC	OS		**LAMBRETTA 150 GP**	76 -> 00
200	**LAMBRETTA 200 GP**		77 -> 00	GF0170	std	FTR	GF0170	std	FTR		F1473	A	AC	S	O	OAC	OS		**LAMBRETTA 200 GP**	77 -> 00

dfd **DOPPIO FRENO A DISCO** *twin disc*

FRENO ANTERIORE *front brake / frein avant / freno delantero / vorne Bremse*

FRENO POSTERIORE *rear brake / frein arrier / freno trasero / hinten Bremse*

FRENO A MANO *hand brake / frein à main / freno de mano / Handbremse*

DISCO ANTERIORE *front disc / disque avant / disco delantero / vorne Bremsscheiben*

FRENO POSTERIORE *rear brake / frein arrier / freno trasero / hinten Bremse*

SERIE DISCHI FRIZIONE *clutch set / jeu d'embrayage / jeugo d'embrague / Kupplungsatz*

SUPPORTO PINZA *bracket / pattes de déport / soporte de pinza / Bremssattelträger*

GIRANTE FRIZIONE *centrifugal clutch / embrayage automatique / maza de embrague / Fliehkraftkupplungen*

CAMPANA FRIZIONE *clucth housings / cloque d'embrayage / campana de embrague / Kupplungsglocke*

FRIZIONE COMPLETA *centrifugal clutch kit / cloque d'embrayage kit / kit de embrague / kupplungsglocke kit*

SUZUKI

cc	Modello / Model / Modeles / Modelo / Modell	dfd		Gamma / Range				Gamma / Range							Gamma Range							Modello / Model / Modeles / Modelo / Modell	
50	ADRESS 50		90 -> 91	GF1297	std			GF1297	std										FC1334			ADRESS 50	90 -> 91
50	ADRESS 50		92 ->	FD0085	BE	BA		GF1297	std													ADRESS 50	92 ->
50	ADRESS 50 (SPAIN)		92 -> 95	GF1233	std			GF1233	std													ADRESS 50 (SPAIN)	92 -> 95
50	AP 50		71 -> 80	GF1146	std			GF1146	std													AP 50	71 -> 80
50	AP 50		95 ->	FD0197	BE	BA		GF1146	std										FC1334			AP 50	95 ->
50	AY 50 A		04 -> 06	FD0094	BE	BA		FD0094	BE	BA												AY 50 A	04 -> 06
50	AY 50 KATANA		97 ->	FD0196	BE	BA		GF1233	std										FC1334			AY 50 KATANA	97 ->
50	AY 50 W (KATANA)		00 -> 04	FD0094	BE	BA		FD0094	BE	BA												AY 50 W (KATANA)	00 -> 04
50	AY 50 W KATANA		98 ->	FD0094	BE	BA		GF1233	std													AY 50 W KATANA	98 ->
50	AY 50 WR KATANA		98 ->	FD0094	BE	BA		GF1233	std													AY 50 WR KATANA	98 ->
50	ESTILETE 50 UF		00 ->	FD0094	BE	BA																ESTILETE 50 UF	00 ->
50	LIDO 50		89 ->	GF1233	std			GF1233	std													LIDO 50	89 ->
50	SEPIA 50		92 ->	FD0085	BE	BA		GF1233	std										FC1334			SEPIA 50	92 ->
50	SEPIA AU 50 ZZ		96 ->	FD0085	BE	BA		GF1297	std										FC1334			SEPIA AU 50 ZZ	96 ->
50	ZILLION 50 UX		98 ->	FD0094	BE	BA																ZILLION 50 UX	98 ->
75	LIDO 75		89 ->	FD0085	BE	BA		GF1233	std													LIDO 75	89 ->
100	ADDRESS 100 AH		93 -> 95	FD0085	BE	BA		GF1233	std													ADDRESS 100 AH	93 -> 95
100	ADRESS 100 AH		95 ->	FD0061	BT			GF1300	std													ADRESS 100 AH	95 ->
110	ADDRESS 110		15 -> 16	FD0085	BE	BA																ADDRESS 110	15 -> 16
110	ADDRESS 110 UK		18 -> 19	FD0519	BE																	ADDRESS 110 UK	18 -> 19
110	HOKUTO 110 UG		00 ->	FD0222	BE			GF1300	std													HOKUTO 110 UG	00 ->
125	AN 125		95 -> 00	FD0222	BE			GF1233	std													AN 125	95 -> 00
125	AN 125		06 -> 08	FD0061	BT			GF1233	std													AN 125	06 -> 08
125	BURGMAN 125 UH		02 -> 06	FD0186	SE	BE	BA	FD0357	BE	BA				DF4081	A	DF4076	A				FC1376			BURGMAN 125 UH	02 -> 06
125	BURGMAN 125 UH		07 -> 14	FD0400	SE	BE	BA	FD0301	SE	BE	BA			DF4125	A	DF4125	A				FC1394	G0721	FCK394	BURGMAN 125 UH	07 -> 14
125	BURGMAN 125 UH		15 -> 19	FD0163	SE	BE	BA	FD0301	SE	BE	BA													BURGMAN 125 UH	15 -> 19
125	EPICURO 125 UC		98 -> 00	FD0222	BE			GF1309	std												FC1376			EPICURO 125 UC	98 -> 00
125	EPICURO 125 UC		01 ->	FD0222	BE			FD0222	BE													EPICURO 125 UC	01 ->
125	LIDO 125 VARIO		90 ->	FD0085	BE	BA		GF1233	std													LIDO 125 VARIO	90 ->
125	SIXTEEN 125 UX		08 -> 12	FD0400	SE	BE	BA	FD0301	SE	BE	BA								FC1394	G0721	FCK394	SIXTEEN 125 UX	08 -> 12
150	AN 150		96 -> 00	FD0222	BE			GF1233	std													AN 150	96 -> 00
150	BURGMAN 150 UH		02 -> 06	FD0186	SE	BE	BA	FD0357	BE	BA				DF4081	A	DF4076	A				FC1376			BURGMAN 150 UH	02 -> 06
150	EPICURO 150 UC		99 -> 00	FD0222	BE			GF1309	std												FC1376			EPICURO 150 UC	99 -> 00
150	EPICURO 150 UC		01	FD0222	BE			FD0222	BE												FC1376			EPICURO 150 UC	01
150	SIXTEEN 150 UX		08 -> 16	FD0400	SE	BE	BA	FD0301	SE	BE	BA								FC1394	G0721	FCK394	SIXTEEN 150 UX	08 -> 16
150	UE 150		02 ->	FD0085	BE	BA																UE 150	02 ->
200	BURGMAN 200 UH		07 -> 13	FD0400	SE	BE	BA	FD0301	SE	BE	BA			DF4125	A	DF4125	A				FC1393	G0720	FCK393	BURGMAN 200 UH	07 -> 13
200	BURGMAN 200 UH		14 -> 18	FD0163	SE	BE	BA	FD0301	SE	BE	BA													BURGMAN 200 UH	14 -> 18
250	BURGMAN 250 AN		96 -> 00	FD0264	SE	BE	BA	FD0265	BE	BA				DF4022	A	DF4024	A				FC1353	G0696	FCK353	BURGMAN 250 AN	96 -> 00
250	BURGMAN 250 AN		01 -> 02	FD0264	SE	BE	BA	FD0326	SE	BE	BA			DF4022	A	DF4024	A				FC1353	G0696	FCK353	BURGMAN 250 AN	01 -> 02
250	BURGMAN 250 AN		03 -> 06	FD0264	SE	BE	BA	FD0326	SE	BE	BA			DF4084	A	DF4085	A	ASM			FC1353	G0696	FCK353	BURGMAN 250 AN	03 -> 06
400	BURGMAN 400 AN		98 -> 00	FD0264	SE	BE	BA	FD0265	BE	BA				DF4022	A	DF4024	A				FC1357	G0701	FCK357	BURGMAN 400 AN	98 -> 00
400	BURGMAN 400 AN		01 -> 02	FD0264	SE	BE	BA	FD0326	SE	BE	BA			DF4022	A	DF4024	A				FC1357	G0701	FCK357	BURGMAN 400 AN	01 -> 02
400	BURGMAN 400 AN		03 -> 06	FD0264	SE	BE	BA	FD0326	SE	BE	BA			DF4084	A	DF4085	A	ASM			FC1357	G0701	FCK357	BURGMAN 400 AN	03 -> 06
400	BURGMAN 400 AN	•	07 -> 19	FD0163 + FD0122	SE	BE	BA	FD0356	SE	BE	BA			DF4084	A	DF4111	A				FC1392	G0718	FCK392	BURGMAN 400 AN	07 -> 19
650	BURGMAN 650 AN	•	02 -> 03	FD0132	SE	BE	BA	FD0356	SE	BE	BA			DF4093	AF									BURGMAN 650 AN	02 -> 03
650	BURGMAN 650 AN	•	04 -> 12	FD0132	SE	BE	BA	FD0356	SE	BE	BA			DF4084	A	DF4086	A							BURGMAN 650 AN	04 -> 12
650	BURGMAN 650 AN	•	13 -> 20	FD0132	SE	BE	BA	FD0356	SE	BE	BA					DF4086	A							BURGMAN 650 AN	13 -> 20

SYM

cc	Modello / Model / Modeles / Modelo / Modell	dfd		Gamma / Range				Gamma / Range							Gamma Range							Modello / Model / Modeles / Modelo / Modell	
50	ALLO 50		11 -> 15	FD0219	SE	BE	BA															ALLO 50	11 -> 15
50	ALPHA 50		95 ->	FD0219	SE	BE	BA	GF1043	std	FTR	PRO											ALPHA 50	95 ->
50	BULLET 50		93 ->	FD0139	BE	BA																BULLET 50	93 ->
50	CINDERELLA 50		99 -> 00	FD0173	BA			GF0255	std	PRO				DF4006	A							CINDERELLA 50	99 -> 00

dfd DOPPIO FRENO A DISCO *twin disc*

FRENO ANTERIORE *front brake / frein avant / freno delantero / vorne Bremse*

FRENO POSTERIORE *rear brake / frein arrier / freno trasero / hinten Bremse*

FRENO A MANO *hand brake / frein à main / freno de mano / Handbremse*

DISCO ANTERIORE *front disc / disque avant / disco delantero / vorne Bremsscheiben*

FRENO POSTERIORE *rear brake / frein arrier / freno trasero / hinten Bremse*

DISCO MAGGIORATO *oversize disc / disque oversize /disco oversize / oversize Bremsscheiben*

SUPPORTO PINZA *bracket / pattes de déport / soporte de pinza / Bremssatelträger*

GIRANTE FRIZIONE *centrifugal clutch / embrayage automatique / maza de embrague / Fliehkraftkupplungen*

CAMPANA FRIZIONE *clucth housings / cloque d'embrayage / campana de embrague / Kupplungsglocke*

FRIZIONE COMPLETA *centrifugal clutch kit / cloque d'embrayage kit / kit de embrague / kupplungsglocke kit*

SYM																								SYM
cc	Modello / Model / Modeles / Modelo / Modell	dfd			Gamma / Range				Gamma / Range								Gamma Range						Modello / Model / Modeles / Modelo / Modell	
50	CINDERELLA 50		01 -> 02	FD0139	BE	BA								DF4006	A								CINDERELLA 50	01 -> 02
50	CITY HOPPER 50		99 ->	FD0173	BA			GF0255	std	PRO													CITY HOPPER 50	99 ->
50	CROX 50		14 -> 15	FD0219	SE	BE	BA																CROX 50	14 -> 15
50	DD 50		02 ->	FD0139	BE	BA		GF1248	std	FTR													DD 50	02 ->
50	FANCY 50		95 ->	FD0173	BA			GF0255	std	PRO													FANCY 50	95 ->
50	FEEL BIG 50		98 ->	FD0139	BE	BA																	FEEL BIG 50	98 ->
50	FIDDLE 50		99 ->	GF0255	std	PRO		GF1198	std														FIDDLE 50	99 ->
50	FIDDLE II 50		08 -> 09	FD0219	SE	BE	BA																FIDDLE II 50	08 -> 09
50	FIDDLE III 50		16	FD0219	SE	BE	BA																FIDDLE III 50	16
50	JET 50		95 ->	FD0219	SE	BE	BA	GF1043	std	FTR	PRO												JET 50	95 ->
50	JET 50 all models		05 -> 08	FD0219	SE	BE	BA																JET 50 all models	05 -> 08
50	JET 50 SPORT X		06 -> 10	FD0219	SE	BE	BA	FD0224	BE	BA													JET 50 SPORT X	06 -> 10
50	JET 4 50		09 -> 10	FD0219	SE	BE	BA							DF4123	A								JET 4 50	09 -> 10
50	JET 4 50 NAKED		11 ->	FD0219	SE	BE	BA																JET 4 50 NAKED	11 ->
50	JET 4R 50		11 ->	FD0219	SE	BE	BA																JET 4R 50	11 ->
50	JUNGLE 50		96 ->	FD0219	SE	BE	BA	GF0255	std	PRO													JUNGLE 50	96 ->
50	MASK 50		00 ->	FD0219	SE	BE	BA	GF0255	std	PRO													MASK 50	00 ->
50	MASK 50 LC		00 ->	FD0219	SE	BE	BA	GF0255	std	PRO													MASK 50 LC	00 ->
50	MIO 50		05 -> 07	FD0139	BE	BA		GF1198	std					DF4006	A								MIO 50	05 -> 07
50	ORBIT 50 II		12 ->	FD0219	SE	BE	BA																ORBIT 50 II	12 ->
50	PURE 50		98 ->	FD0139	BE	BA																	PURE 50	98 ->
50	RED DEVIL 50		99 ->	FD0219	SE	BE	BA	GF0255	std	PRO													RED DEVIL 50	99 ->
50	RS 50		05 ->	FD0293	BE	BA																	RS 50	05 ->
50	RS 21 50		02 ->	FD0293	BE	BA																	RS 21 50	02 ->
50	SUPER FANCY 50		95 -> 97	FD0219	SE	BE	BA	GF0255	std	PRO													SUPER FANCY 50	95 -> 97
50	SUPER FANCY 50		99 -> 00	FD0173	BA			GF0255	std	PRO				DF4006	A								SUPER FANCY 50	99 -> 00
50	SYMPHONY 50		09	FD0219	SE	BE	BA	GF1317	std					DF4123	A								SYMPHONY 50	09
50	SYMPHONY 50 S		10 ->	FD0219	SE	BE	BA							DF4123	A								SYMPHONY 50 S	10 ->
50	SYMPHONY 50 SR		10 ->	FD0219	SE	BE	BA																SYMPHONY 50 SR	10 ->
50	SYMPHONY 50 ST		15 ->	FD0219	SE	BE	BA																SYMPHONY 50 ST	15 ->
50	SYMPLY II 50		07 -> 09	FD0219	SE	BE	BA																SYMPLY II 50	07 -> 09
50	X PRO 50		14 ->	FD0219	SE	BE	BA																X PRO 50	14 ->
100	ALLO 100		11 ->	FD0219	SE	BE	BA																ALLO 100	11 ->
100	CINDERELLA 100		99 -> 00	FD0173	BA			GF0255	std	PRO				DF4006	A								CINDERELLA 100	99 -> 00
100	CINDERELLA 100		01 ->	FD0139	BE	BA																	CINDERELLA 100	01 ->
100	JET 100		99 ->	FD0219	SE	BE	BA																JET 100	99 ->
100	JET 100 EURO X		05 ->	FD0219	SE	BE	BA																JET 100 EURO X	05 ->
100	MIO 100		05 ->	FD0139	BE	BA																	MIO 100	05 ->
100	PARTY 100		97 ->	FD0219	SE	BE	BA																PARTY 100	97 ->
100	SUPER FANCY 100		95 -> 98	FD0219	SE	BE	BA	GF0255	std	PRO													SUPER FANCY 100	95 -> 98
100	SUPER FANCY 100		99 ->	FD0173	BA			GF0255	std	PRO													SUPER FANCY 100	99 ->
110	BULLET 110		93 ->	FD0054	BA																		BULLET 110	93 ->
110	STAR 110		03 ->	FD0219	SE	BE	BA																STAR 110	03 ->
125	AERO WOLF 125			FD0054	BA																		AERO WOLF 125	
125	ATTILA 125		95 -> 98	FD0219	SE	BE	BA	GF1043	std	FTR	PRO			DF4006	A								ATTILA 125	95 -> 98
125	ATTILA 125		99 -> 00	FD0219	SE	BE	BA	GF1207	std														ATTILA 125	99 -> 00
125	CROX 125		14 ->	FD0219	SE	BE	BA																CROX 125	14 ->
125	EURO 125 MX		02	FD0293	BE	BA								DF4106	A								EURO 125 MX	02
125	EURO 125 MX E2		03 -> 04	FD0293	BE	BA								DF4106	A								EURO 125 MX E2	03 -> 04
125	FIDDLE II 125		09 -> 13	FD0219	SE	BE	BA	GF1317	std														FIDDLE II 125	09 -> 13
125	FIDDLE III 125		14 -> 16	FD0219	SE	BE	BA	GF1317	std														FIDDLE III 125	14 -> 16
125	GTS 125		06 -> 07	FD0327	BE			FD0417	BE	BA				DF4110	A	DF4108	A						GTS 125	06 -> 07
125	GTS 125 JOYMAX		06 -> 07	FD0327	BE			FD0417	BE	BA				DF4110	A	DF4108	A						GTS 125 JOYMAX	06 -> 07
125	HD 125		04	FD0269	BE	BA		GF1270	std														HD 125	04
125	HD 125		05 -> 06	FD0219	SE	BE	BA	FD0417	BE	BA													HD 125	05 -> 06
125	HD 125 EU 2		03 -> 04	FD0219	SE	BE	BA	FD0417	BE	BA				DF4107	A								HD 125 EU 2	03 -> 04
125	HD 125 EURO 3		07 -> 08	FD0219	SE	BE	BA	FD0417	BE	BA				DF4107	A								HD 125 EURO 3	07 -> 08

dfd **DOPPIO FRENO A DISCO** *twin disc*

FRENO ANTERIORE *front brake / frein avant / freno delantero / vorne Bremse*

FRENO POSTERIORE *rear brake / frein arrier / freno trasero / hinten Bremse*

FRENO A MANO *hand brake / frein à main / freno de mano / Handbremse*

DISCO ANTERIORE *front disc / disque avant / disco delantero / vorne Bremsscheiben*

FRENO POSTERIORE *rear brake / frein arrier / freno trasero / hinten Bremse*

DISCO MAGGIORATO *oversize disc / disque oversize /disco oversize / oversize Bremsscheiben*

SUPPORTO PINZA *bracket / pattes de déport / soporte de pinza / Bremssatelträger*

GIRANTE FRIZIONE *centrifugal clutch / embrayage automatique / maza de embrague / Fliehkraftkupplungen*

CAMPANA FRIZIONE *clucth housings / cloque d'embrayage / campana de embrague / Kupplungsglocke*

FRIZIONE COMPLETA *centrifugal clutch kit / cloque d'embrayage kit / kit de embrague / kupplungsglocke kit*

SYM

cc	Modello / Model / Modeles / Modelo / Modell	dfd			Gamma / Range				Gamma / Range							Gamma Range							Modello / Model / Modeles / Modelo / Modell	
125	**HD EVO 125**		05 -> 06	FD0219	SE	BE	BA	FD0417	BE	BA				DF4107	A	DF4109	A						**HD EVO 125**	05 -> 06
125	**HD EVO 125 EURO3**		10	FD0219	SE	BE	BA	FD0417	BE	BA				DF4107	A	DF4109	A						**HD EVO 125 EURO3**	10
125	**HUSKY 125**		96 -> 98	FD0073	BA			GF1300	std														**HUSKY 125**	96 -> 98
125	**HUSKY 125**		99 ->	FD0293	BE	BA		GF1311	std														**HUSKY 125**	99 ->
125	**JET 4 125**		09	FD0219	SE	BE	BA	GF1317	std					DF4123	A								**JET 4 125**	09
125	**JOYMAX 125 SPORT**		16	FD0264	SE	BE	BA	FD0417	BE	BA													**JOYMAX 125 SPORT**	16
125	**JOYRIDE 125**		01 -> 04	FD0293	BE	BA		FD0269	BE	BA				DF4106	A	DF4108	A				FC1355	G0699	FCK355	**JOYRIDE 125**	01 -> 04
125	**JOYRIDE 125 EURO 2**		05 -> 06	FD0293	BE	BA		FD0417	BE	BA				DF4106	A	DF4108	A				FC1345	G0699	FCK345	**JOYRIDE 125 EURO 2**	05 -> 06
125	**JOYRIDE 125 EURO 3**		07 -> 09	FD0293	BE	BA		FD0417	BE	BA				DF4106	A	DF4108	A				FC1345	G0699	FCK345	**JOYRIDE 125 EURO 3**	07 -> 09
125	**JOYRIDE 125 EVO**		10 ->	FD0293	BE	BA		FD0417	BE	BA				DF4106	A	DF4108	A				FC1345	G0699	FCK345	**JOYRIDE 125 EVO**	10 ->
125	**JOYRIDE 125 S**		16	FD0293	BE	BA		FD0417	BE	BA				DF4106	A	DF4108	A							**JOYRIDE 125 S**	16
125	**MEGALO 125**		02 -> 05	FD0219	SE	BE	BA																	**MEGALO 125**	02 -> 05
125	**MEGALO 125**		06 -> 07	FD0219	SE	BE	BA							DF4006	A									**MEGALO 125**	06 -> 07
125	**NEW DUKE 125**		00 -> 01	FD0219	SE	BE	BA							DF4006	A									**NEW DUKE 125**	00 -> 01
125	**RS 125**		05 ->	FD0293	BE	BA		FD0208	BE															**RS 125**	05 ->
125	**RS 21 125**		01	FD0293	BE	BA		GF1312	std															**RS 21 125**	01
125	**RS 21 125**		02 ->	FD0293	BE	BA		FD0208	BE															**RS 21 125**	02 ->
125	**SHARK 125**		99	FD0293	BE	BA		GF1207	std					DF4106	A									**SHARK 125**	99
125	**SHARK 125**		00	FD0293	BE	BA		FD0208	BE					DF4106	A									**SHARK 125**	00
125	**SHARK 125**		01 ->	FD0293	BE	BA		FD0208	BE															**SHARK 125**	01 ->
125	**SUPER DUKE 125**		95 -> 98	FD0219	SE	BE	BA	GF1300	std															**SUPER DUKE 125**	95 -> 98
125	**SUPER DUKE 125**		99 -> 02	FD0219	SE	BE	BA	GF0255	std	PRO				DF4006	A									**SUPER DUKE 125**	99 -> 02
125	**SYMPHONY 125**		09	FD0219	SE	BE	BA	GF1317	std					DF4123	A									**SYMPHONY 125**	09
125	**SYMPHONY 125 DD**		09	FD0219	SE	BE	BA							DF4123	A									**SYMPHONY 125 DD**	09
125	**SYMPHONY 125 S**		10 -> 17	FD0219	SE	BE	BA	FD0249	SE	BE	BA			DF4123	A									**SYMPHONY 125 S**	10 -> 17
125	**SYMPHONY 125 SR**		11 -> 17	FD0219	SE	BE	BA	FD0249	SE	BE	BA													**SYMPHONY 125 SR**	11 -> 17
125	**SYMPHONY 125 ST**		15 -> 19	FD0219	SE	BE	BA	FD0249	SE	BE	BA													**SYMPHONY 125 ST**	15 -> 19
125	**SYMPLY 125**		07 -> 08	FD0219	SE	BE	BA	GF1317	std															**SYMPLY 125**	07 -> 08
125	**SYMPLY II 125**		09 -> 14	FD0219	SE	BE	BA	GF1317	std															**SYMPLY II 125**	09 -> 14
125	**VS 125**		06	FD0293	BE	BA								DF4106	A									**VS 125**	06
125	**VS 125 EURO 3**		07 -> 08	FD0293	BE	BA								DF4106	A									**VS 125 EURO 3**	07 -> 08
125	**X PRO 125**		13 -> 16	FD0219	SE	BE	BA	GF1317	std															**X PRO 125**	13 -> 16
150	**ATTILA 150**		00 -> 01	FD0219	SE	BE	BA							DF4006	A									**ATTILA 150**	00 -> 01
150	**CROX 150**		14 ->	FD0219	SE	BE	BA																	**CROX 150**	14 ->
150	**EURO MX 150**		02 ->	FD0293	BE	BA								DF4106	A									**EURO MX 150**	02 ->
150	**EURO MX 150 EU 2**		03 -> 04	FD0293	BE	BA								DF4106	A									**EURO MX 150 EU 2**	03 -> 04
150	**FIDDLE II 150**		10 -> 12	FD0219	SE	BE	BA	GF1317	std															**FIDDLE II 150**	10 -> 12
150	**H01 150**		95 ->	FD0219	SE	BE	BA																	**H01 150**	95 ->
150	**HUSKY 150**		99 ->	FD0296	BE	BA		GF1300	std															**HUSKY 150**	99 ->
150	**JOYRIDE 150**		01 -> 02	FD0293	BE	BA		FD0269	BE	BA				DF4106	A	DF4108	A				FC1355	G0699	FCK355	**JOYRIDE 150**	01 -> 02
150	**RS 150**		05 ->	FD0293	BE	BA		FD0208	BE															**RS 150**	05 ->
150	**SHARK 150**		00 -> 01											DF4106	A									**SHARK 150**	00 -> 01
150	**SUPER DUKE 150**		96 -> 98	FD0219	SE	BE	BA	GF1043	std	FTR	PRO													**SUPER DUKE 150**	96 -> 98
150	**SUPER DUKE 150**		99 -> 02	FD0219	SE	BE	BA	GF1312	std															**SUPER DUKE 150**	99 -> 02
150	**SYMPHONY 150**		09	FD0219	SE	BE	BA							DF4123	A									**SYMPHONY 150**	09
150	**SYMPHONY 150 S**		10	FD0219	SE	BE	BA							DF4123	A									**SYMPHONY 150 S**	10
150	**SYMPHONY 150 SR**		10	FD0219	SE	BE	BA																	**SYMPHONY 150 SR**	10
150	**VS 150**		07	FD0293	BE	BA								DF4106	A									**VS 150**	07
150	**VS 150 EURO 3**		07 -> 08	FD0293	BE	BA								DF4106	A									**VS 150 EURO 3**	07 -> 08
200	**FIDDLE II 200**		11 ->	FD0219	SE	BE	BA	GF1317	std															**FIDDLE II 200**	11 ->
200	**FIDDLE III 200**		16	FD0219	SE	BE	BA	FD0249	SE	BE	BA													**FIDDLE III 200**	16
200	**HD 200**		03 ->	FD0269	BE	BA								DF4107	A									**HD 200**	03 ->
200	**HD EVO 200**		11 ->	FD0219	SE	BE	BA	FD0417	BE	BA						DF4109	A							**HD EVO 200**	11 ->
200	**HD EVO 200 EURO 2**		05 -> 06	FD0219	SE	BE	BA	FD0417	BE	BA				DF4107	A	DF4109	A				FC1355	G0699	FCK355	**HD EVO 200 EURO 2**	05 -> 06
200	**HD EVO 200 I EURO 3**		07 -> 10	FD0219	SE	BE	BA	FD0417	BE	BA				DF4107	A	DF4109	A				FC1355	G0699	FCK355	**HD EVO 200 I EURO 3**	07 -> 10
200	**HD EVO 200 I EURO 3 (tamburo post)**		08 -> 09	FD0219	SE	BE	BA							DF4107	A						FC1355	G0699	FCK355	**HD EVO 200 I EURO 3 (tamburo post)**	08 -> 09
200	**HD2 EVO 200**		13 ->	FD0219	SE	BE	BA	FD0417	BE	BA						DF4109	A							**HD2 EVO 200**	13 ->

dfd **DOPPIO FRENO A DISCO** *twin disc*

FRENO ANTERIORE *front brake / frein avant / freno delantero / vorne Bremse*

FRENO POSTERIORE *rear brake / frein arrier / freno trasero / hinten Bremse*

FRENO A MANO *hand brake / frein à main / freno de mano / Handbremse*

DISCO ANTERIORE *front disc / disque avant / disco delantero / vorne Bremsscheiben*

FRENO POSTERIORE *rear brake / frein arrier / freno trasero / hinten Bremse*

DISCO MAGGIORATO *oversize disc / disque oversize /disco oversize / oversize Bremsscheiben*

SUPPORTO PINZA *bracket / pattes de déport / soporte de pinza / Bremssatelträger*

GIRANTE FRIZIONE *centrifugal clutch / embrayage automatique / maza de embrague / Fliehkraftkupplungen*

CAMPANA FRIZIONE *clucth housings / cloque d'embrayage / campana de embrague / Kupplungsglocke*

FRIZIONE COMPLETA *centrifugal clutch kit / cloque d'embrayage kit / kit de embrague / kupplungsglocke kit*

SYM

cc	Modello / Model / Modeles / Modelo / Modell	dfd		Gamma / Range				Gamma / Range						Gamma Range							Modello / Model / Modeles / Modelo / Modell	
200	**JOY RIDE 200**		01 -> 04	FD0293	BE	BA		FD0269	BE	BA				DF4106	A	DF4108	A					**JOY RIDE 200**	01 -> 04
200	**JOY RIDE 200 I EVO**		09 -> 10	FD0293	BE	BA		FD0417	BE	BA				DF4106	A	DF4108	A					**JOY RIDE 200 I EVO**	09 -> 10
200	**JOYRIDE 200 S**		16	FD0293	BE	BA		FD0417	BE	BA												**JOYRIDE 200 S**	16
250	**GTS 250**		06 -> 08	FD0327	BE			FD0417	BE	BA				DF4110	A	DF4109	A				FC1367	**GTS 250**	06 -> 08
250	**JOYMAX 250**		05 -> 07	FD0327	BE			FD0417	BE	BA				DF4110	A	DF4109	A				FC1367	**JOYMAX 250**	05 -> 07
250	**JOYMAX 250 I EURO 3**		07 -> 08	FD0327	BE			FD0417	BE	BA				DF4110	A	DF4109	A				FC1367	**JOYMAX 250 I EURO 3**	07 -> 08
250	**JOYMAX 250 SPORT**		16	FD0264	SE	BE	BA	FD0417	BE	BA												**JOYMAX 250 SPORT**	16
300	**CITYCOM 300**		08 -> 09	FD0219	SE	BE	BA	FD0219	SE	BE	BA										FC1367	**CITYCOM 300**	08 -> 09
300	**CITYCOM 300 EFI**		10 -> 11	FD0219	SE	BE	BA	FD0219	SE	BE	BA										FC1367	**CITYCOM 300 EFI**	10 -> 11
300	**CITYCOM 300 I CBS**		12	FD0219	SE	BE	BA	FD0219	SE	BE	BA										FC1367	**CITYCOM 300 I CBS**	12
300	**CITYCOM 300 S**		16	FD0219	SE	BE	BA	FD0219	SE	BE	BA											**CITYCOM 300 S**	16
300	**CRUISYM 300 EURO4**		17	FD0327	BE			FD0417	BE	BA												**CRUISYM 300 EURO4**	17
300	**GTS 300**		09 -> 10	FD0264	SE	BE	BA															**GTS 300**	09 -> 10
300	**GTS 300 EVO I**		11 ->	FD0264	SE	BE	BA															**GTS 300 EVO I**	11 ->
300	**JOYMAX 300 EVO**		09	FD0327	BE			FD0417	BE	BA				DF4110	A	DF4109	A				FC1367	**JOYMAX 300 EVO**	09
300	**JOYMAX 300 EVO I**		10	FD0327	BE			FD0417	BE	BA				DF4110	A	DF4109	A				FC1367	**JOYMAX 300 EVO I**	10
300	**JOYMAX 300 I**		12 -> 14	FD0327	BE																FC1367	**JOYMAX 300 I**	12 -> 14
300	**JOYMAX 300 SPORT**		16 -> 17	FD0327	BE			FD0417	BE	BA												**JOYMAX 300 SPORT**	16 -> 17
300	**JOYRIDE 300 EVO i**		10 ->	FD0264	SE	BE	BA	FD0417	BE	BA												**JOYRIDE 300 EVO i**	10 ->
400	**MAXYM 400 I**	•	11	FD0489	BE			FD0490	BE													**MAXYM 400 I**	11
400	**MAXYM 400 I**	•	12 ->	FD0501	BE			FD0490	BE													**MAXYM 400 I**	12 ->
500	**GT 500**		07 ->	FD0327	BE			FD0269	BE	BA												**GT 500**	07 ->
600	**MAXYM 600 I**	•	14 ->	FD0489	BE			FD0490	BE													**MAXYM 600 I**	14 ->

TGB

cc	Modello / Model / Modeles / Modelo / Modell	dfd		Gamma / Range				Gamma / Range						Gamma Range							Modello / Model / Modeles / Modelo / Modell	
50	**101 R 50**		05 ->	FD0077	BA																	**101 R 50**	05 ->
50	**101 S 50**		00 ->	FD0077	BA																	**101 S 50**	00 ->
50	**202 T 50**		99 ->	FD0077	BA			GF1300	std													**202 T 50**	99 ->
50	**203 50**		02 -> 04	FD0085	BE	BA		GF1300	std													**203 50**	02 -> 04
50	**203 50**		05 ->	FD0230	BA																	**203 50**	05 ->
50	**303 R 50**		99 ->	FD0085	BE	BA		GF1300	std													**303 R 50**	99 ->
50	**309 50 RACING**		05 ->	FD0085	BE	BA																**309 50 RACING**	05 ->
50	**309 50 RS**		00 ->	FD0085	BE	BA																**309 50 RS**	00 ->
50	**409 50**		02 ->	FD0077	BA			GF1300	std													**409 50**	02 ->
50	**409 50 J**		00 ->	FD0077	BA																	**409 50 J**	00 ->
50	**507 50**		05 ->	FD0085	BE	BA																**507 50**	05 ->
50	**AKROS 50**		99 ->	FD0085	BE	BA																**AKROS 50**	99 ->
50	**AKROS 50 TEC 5**		99 ->	FD0230	BA																	**AKROS 50 TEC 5**	99 ->
50	**APOLLO 50**		99 ->	FD0230	BA																	**APOLLO 50**	99 ->
50	**BUNNY 50**		97 ->	FD0085	BE	BA																**BUNNY 50**	97 ->
50	**CORONA 50**		03 ->	FD0077	BA																	**CORONA 50**	03 ->
50	**DOUBLE X 50**		05 ->	FD0085	BE	BA																**DOUBLE X 50**	05 ->
125	**X-LARGE 125**		11 ->	FD0523	BE			FD0417	BE	BA												**X-LARGE 125**	11 ->
125	**X-MOTION 125**		08 ->	FD0523	BE			FD0417	BE	BA												**X-MOTION 125**	08 ->
250	**X-MOTION 250**		08 ->	FD0523	BE			FD0417	BE	BA												**X-MOTION 250**	08 ->
300	**X-MOTION 300**		10 ->	FD0523	BE			FD0417	BE	BA				DF5016	A							**X-MOTION 300**	10 ->

YAMAHA

cc	Modello / Model / Modeles / Modelo / Modell	dfd		Gamma / Range				Gamma / Range						Gamma Range							Modello / Model / Modeles / Modelo / Modell	
50	**AEROX 50 NS**		13 -> 19	FD0197	BE	BA		FD0251	BE	BA												**AEROX 50 NS**	13 -> 19
50	**AEROX LC 50 YQ**		97 -> 12	FD0197	BE	BA		FD0251	BE	BA				DF4066	A	DF4066	A				FC1349	G0684	**AEROX LC 50 YQ**	97 -> 12
50	**AXIS 50 PROFOOT**		94 ->	FD0175	BA			GF0255	std	PRO													**AXIS 50 PROFOOT**	94 ->

dfd **DOPPIO FRENO A DISCO** *twin disc*

FRENO ANTERIORE *front brake / frein avant / freno delantero / vorne Bremse*

FRENO POSTERIORE *rear brake / frein arrier / freno trasero / hinten Bremse*

FRENO A MANO *hand brake / frein à main / freno de mano / Handbremse*

DISCO ANTERIORE *front disc / disque avant / disco delantero / vorne Bremsscheiben*

FRENO POSTERIORE *rear brake / frein arrier / freno trasero / hinten Bremse*

DISCO MAGGIORATO *oversize disc / disque oversize /disco oversize / oversize Bremsscheiben*

SUPPORTO PINZA *bracket / pattes de déport / soporte de pinza / Bremssatelträger*

GIRANTE FRIZIONE *centrifugal clutch / embrayage automatique / maza de embrague / Fliehkraftkupplungen*

CAMPANA FRIZIONE *cluch housings / cloque d'embrayage / campana de embrague / Kupplungsglocke*

FRIZIONE COMPLETA *centrifugal clutch kit / cloque d'embrayage kit / kit de embrague / kupplungsglocke kit*

YAMAHA

cc	Modello / Model / Modeles / Modelo / Modell	dfd		Gamma / Range				Gamma / Range					Gamma Range							Modello / Model / Modeles / Modelo / Modell	
50	**AXIS 50 YA**		93 ->	FD0175	BA			GF0255	std	PRO			DF4004	A						G0683		**AXIS 50 YA**	93 ->
50	**BELUGA 50**		89	GF1217	std			GF1217	std											G0683		**BELUGA 50**	89
50	**BELUGA 50**		90 ->	GF1187	std	FTR	PRO	GF1217	std											G0683		**BELUGA 50**	90 ->
50	**BREEZE 50 YM**		94 -> 96	FD0196	BE	BA		GF1187	std	FTR	PRO		DF4004	A						G0683		**BREEZE 50 YM**	94 -> 96
50	**BW 50**		91 ->	GF1187	std	FTR	PRO	GF1187	std	FTR	PRO											**BW 50**	91 ->
50	**BW 50 BUMP**		97 ->	FD0196	BE	BA		GF1187	std	FTR	PRO											**BW 50 BUMP**	97 ->
50	**BW 50 NEXT GENERATION**		96 ->	FD0196	BE	BA		GF1187	std	FTR	PRO											**BW 50 NEXT GENERATION**	96 ->
50	**BW 50 SPORTS SPEC R**		02 ->	FD0196	BE	BA		GF1187	std	FTR	PRO											**BW 50 SPORTS SPEC R**	02 ->
50	**BW 50 SPY**		95 -> 99	FD0196	BE	BA		GF1200	std	FTR	PRO											**BW 50 SPY**	95 -> 99
50	**BW 50 SPY**		00 ->	FD0196	BE	BA		GF1187	std	FTR	PRO											**BW 50 SPY**	00 ->
50	**BW S 50**		92 -> 94	GF1187	std	FTR	PRO	GF1187	std	FTR	PRO									G0683		**BW S 50**	92 -> 94
50	**BW S 50**		97 ->	FD0196	BE	BA		GF1187	std	FTR	PRO		DF4004	A					FC1349	G0684		**BW S 50**	97 ->
50	**BW S 50 R**		95 -> 96	FD0196	BE	BA		GF1187	std	FTR	PRO		DF4004	A						G0683		**BW S 50 R**	95 -> 96
50	**CHAPPY 50**		80 ->	GF1188	std	FTR		GF1188	std	FTR												**CHAPPY 50**	80 ->
50	**CR 50 TARGET**		91 ->	FD0175	BA			GF1200	std	FTR	PRO									G0683		**CR 50 TARGET**	91 ->
50	**CR 50 Z**		92 ->	FD0175	BA			GF1200	std	FTR	PRO		DF4004	A						G0683		**CR 50 Z**	92 ->
50	**CT 50 SUPER SPORT**		90 ->	GF1200	std	FTR	PRO	GF1200	std	FTR	PRO									G0683		**CT 50 SUPER SPORT**	90 ->
50	**EW 50 SLIDER**		00 ->	FD0196	BE	BA																**EW 50 SLIDER**	00 ->
50	**FLY ONE 50**		92 ->	FD0124	BE	BA		GF1043	std	FTR	PRO											**FLY ONE 50**	92 ->
50	**GRAFIX 50**		93 ->	GF1187	std	FTR	PRO	GF1187	std	FTR	PRO											**GRAFIX 50**	93 ->
50	**JOG 50 (Brasil)**							GF1217	std													**JOG 50 (Brasil)**	
50	**JOG 50 (Espana)**		88 ->	FD0175	BA			GF1217	std													**JOG 50 (Espana)**	88 ->
50	**JOG 50 (ITALIA)**		91 -> 96	FD0175	BA								DF4004	A						G0683		**JOG 50 (ITALIA)**	91 -> 96
50	**JOG 50 CV (A/R)**		03 -> 08	FD0488	BE																	**JOG 50 CV (A/R)**	03 -> 08
50	**JOG 50 CY**		88 ->	GF1217	std			GF1187	std	FTR	PRO									G0683		**JOG 50 CY**	88 ->
50	**JOG 50 R**		02 ->	FD0197	BE	BA																**JOG 50 R**	02 ->
50	**JOG 50 Z (Italia)**		93 ->	FD0197	BE	BA		GF0255	std	PRO												**JOG 50 Z (Italia)**	93 ->
50	**NEOS 50 YN**		97 -> 16	FD0197	BE	BA		GF1200	std	FTR	PRO								FC1349	G0684		**NEOS 50 YN**	97 -> 16
50	**SLIDER 50**		00 ->	FD0251	BE	BA																**SLIDER 50**	00 ->
50	**SPY 50**		-> 96	FD0175	BA			GF1217	std											G0683		**SPY 50**	-> 96
50	**SPY 50**		97 -> 02	FD0175	BA			GF1217	std										FC1349	G0684		**SPY 50**	97 -> 02
50	**WHY 50**		97 ->	FD0196	BE	BA		GF1187	std	FTR	PRO								FC1349	G0684		**WHY 50**	97 ->
50	**ZEST 50 YE**		92	FD0197	BE	BA		GF1200	std	FTR	PRO									G0683		**ZEST 50 YE**	92
50	**ZEST 50 YE**		93 -> 96	FD0175	BA			GF1217	std										FC1349	G0684		**ZEST 50 YE**	93 -> 96
50	**ZEST 50 YE**		97	FD0175	BA			GF1217	std										FC1336	G0688		**ZEST 50 YE**	97
50	**ZEST 50 YE**		98 ->																FC1336	G0688		**ZEST 50 YE**	98 ->
50	**ZUMA 50**		90 -> 95	GF1187	std	FTR	PRO	GF1187	std	FTR	PRO									G0683		**ZUMA 50**	90 -> 95
50	**ZUMA 50**		96 ->	FD0196	BE	BA		GF1187	std	FTR	PRO											**ZUMA 50**	96 ->
80	**80 BELUGA**		-> 89	GF1200	std	FTR	PRO	GF1200	std	FTR	PRO											**80 BELUGA**	-> 89
80	**80 BELUGA**		90 ->	GF1187	std	FTR	PRO	GF1217	std													**80 BELUGA**	90 ->
90	**AXIS 90 (Brasil)**			FD0175	BA																	**AXIS 90 (Brasil)**	
90	**CR 90 TARGET**		91 ->	FD0175	BA			GF1200	std	FTR	PRO											**CR 90 TARGET**	91 ->
90	**JOG 90**		90 ->	FD0175	BA			GF1217	std				DF4004	A					FC1336	G0688		**JOG 90**	90 ->
90	**JOG 90 (Brasil)**			FD0175	BA			GF1217	std													**JOG 90 (Brasil)**	
100	**AEROX 100 YQ**		99 -> 02	FD0197	BE	BA		GF1303	std										FC1340	G0688		**AEROX 100 YQ**	99 -> 02
100	**BW S 100**		99 -> 01	FD0175	BA			GF1303	std				DF4087	A					FC1340	G0688		**BW S 100**	99 -> 01
100	**NEOS 100 YN**		99 -> 02	FD0197	BE	BA		GF1303	std										FC1340	G0688		**NEOS 100 YN**	99 -> 02
115	**D'ELIGHT 115 XC S**		14 ->	FD0437	BA																	**D'ELIGHT 115 XC S**	14 ->
125	**125 ACTIVE**		90 ->	GF1105	std	FTR		GF1105	std	FTR												**125 ACTIVE**	90 ->
125	**BELUGA 125 BL**		85 -> 87	GF1105	std	FTR		GF1105	std	FTR												**BELUGA 125 BL**	85 -> 87
125	**BELUGA 125 BL**		88 -> 92	GF1270	std			GF1105	std	FTR												**BELUGA 125 BL**	88 -> 92
125	**BELUGA 125 BL**		93 ->	GF1270	std			GF1303	std													**BELUGA 125 BL**	93 ->
125	**BELUGA 125 XC**		93 ->	GF1270	std			GF1105	std	FTR												**BELUGA 125 XC**	93 ->
125	**BWS 125 YW**		10	FD0486	BE	BA		GF1318	std										FC1360	G0704	FCK360	**BWS 125 YW**	10
125	**CYGNUS 125 NXC**		10 ->	FD0487	BE																	**CYGNUS 125 NXC**	10 ->
125	**CYGNUS F 125 XC**		00 ->	FD0124	BE	BA		GF1105	std	FTR									FC1360	G0704	FCK360	**CYGNUS F 125 XC**	00 ->
125	**CYGNUS R 125 XC**		99 -> 03	FD0124	BE	BA		GF1200	std	FTR	PRO		DF4087	A					FC1360	G0704	FCK360	**CYGNUS R 125 XC**	99 -> 03

dfd **DOPPIO FRENO A DISCO** *twin disc*

FRENO ANTERIORE *front brake / frein avant / freno delantero / vorne Bremse*

FRENO POSTERIORE *rear brake / frein arrier / freno trasero / hinten Bremse*

FRENO A MANO *hand brake / frein à main / freno de mano / Handbremse*

DISCO ANTERIORE *front disc / disque avant / disco delantero / vorne Bremsscheiben*

FRENO POSTERIORE *rear brake / frein arrier / freno trasero / hinten Bremse*

DISCO MAGGIORATO *oversize disc / disque oversize /disco oversize / oversize Bremsscheiben*

SUPPORTO PINZA *bracket / pattes de déport / soporte de pinza / Bremssatelträger*

GIRANTE FRIZIONE *centrifugal clutch / embrayage automatique / maza de embrague / Fliehkraftkupplungen*

CAMPANA FRIZIONE *clucth housings / cloque d'embrayage / campana de embrague / Kupplungsglocke*

FRIZIONE COMPLETA *centrifugal clutch kit / cloque d'embrayage kit / kit de embrague / kupplungsglocke kit*

YAMAHA

cc	Modello / Model / Modeles / Modelo / Modell	dfd		Gamma / Range				Gamma / Range						Gamma Range								Modello / Model / Modeles / Modelo / Modell	
125	**CYGNUS R 125 XC K**		97 -> 98	FD0124	BE	BA		GF1200	std	FTR	PRO			DF4087	A							**CYGNUS R 125 XC K**	97 -> 98
125	**CYGNUS R 125 XC T**		95 -> 98	GF1303	std			GF1200	std	FTR	PRO											**CYGNUS R 125 XC T**	95 -> 98
125	**CYGNUS X 125 NXC**		04 -> 06	FD0414	BA			GF1318	std					DF4099	A					FC1360	G0704	FCK360	**CYGNUS X 125 NXC**	04 -> 06
125	**CYGNUS X 125 NXC**		07 -> 11	FD0414	BA			GF1318	std					DF4126	AF					FC1360	G0704	FCK360	**CYGNUS X 125 NXC**	07 -> 11
125	**MAJESTY 125 YP**		98 -> 00	FD0186	SE	BE	BA	GF1303	std					DF4026	A					FC1360	G0704	FCK360	**MAJESTY 125 YP**	98 -> 00
125	**MAJESTY 125 YP E**		01 -> 02	FD0186	SE	BE	BA	FD0256	SE	BE	BA			DF4026	A	DF4067	A			FC1360	G0704	FCK360	**MAJESTY 125 YP E**	01 -> 02
125	**MAJESTY 125 YP E**		03 -> 09	FD0186	SE	BE	BA	FD0256	SE	BE	BA			DF4026	A	DF4067	A						**MAJESTY 125 YP E**	03 -> 09
125	**MAXSTER 125 XQ**		01 -> 05	FD0186	SE	BE	BA	FD0256	SE	BE	BA					DF4035	A			FC1360	G0704	FCK360	**MAXSTER 125 XQ**	01 -> 05
125	**N-MAX 125 GPD-A**		15 -> 19	FD0535	BA			FD0437	BA														**N-MAX 125 GPD-A**	15 -> 19
125	**TEO'S 125 XN**		99 -> 04	FD0196	BE	BA		GF1303	std					DF4026	A								**TEO'S 125 XN**	99 -> 04
125	**TRICITY 125 MW**	•	14 -> 16	FD0517 + FD0518	BE			FD0331	BT														**TRICITY 125 MW**	14 -> 16
125	**TRICITY 125 MWS**	•	17 -> 19	FD0517 + FD0518	BE			FD0437	BA														**TRICITY 125 MWS**	17 -> 19
125	**VITY 125 XC**		08 -> 13	FD0437	BA																		**VITY 125 XC**	08 -> 13
125	**X-CITY 125 VP**		08 -> 13	FD0130	BA			FD0256	SE	BE	BA			DF4114	A	DF4078	A			FC1391	G0698	FCK391	**X-CITY 125 VP**	08 -> 13
125	**XENTER 125 HW**		12 -> 16	FD0486	BE	BA		GF1318	std					DF4129	A								**XENTER 125 HW**	12 -> 16
125	**X-MAX R 125 YP**		06 -> 09	FD0396	BE	BA		FD0256	SE	BE	BA			DF4088	A	DF4078	A			FC1391	G0698	FCK391	**X-MAX R 125 YP**	06 -> 09
125	**X-MAX R 125 YP**		10 -> 13	FD0406	SE	BE	BA	FD0256	SE	BE	BA			DF4088	A	DF4078	A			FC1391	G0698	FCK391	**X-MAX R 125 YP**	10 -> 13
125	**X-MAX R 125 YP**		14 -> 17	FD0406	SE	BE	BA	FD0514	BE					DF4088	A					FC1391	G0698	FCK391	**X-MAX R 125 YP**	14 -> 17
125	**X-MAX R 125 YP ABS**		11	FD0406	SE	BE	BA	FD0259	SE	BE	BA			DF4088	A					FC1391	G0698	FCK391	**X-MAX R 125 YP ABS**	11
125	**X-MAX R 125 YP R SPORT EDITION**		11 ->	FD0406	SE	BE	BA	FD0256	SE	BE	BA												**X-MAX R 125 YP R SPORT EDITION**	11 ->
125	**X-MAX RA 125 YP ABS**		13 -> 17	FD0406	SE	BE	BA	FD0259	SE	BE	BA			DF4088	A					FC1391	G0698	FCK391	**X-MAX RA 125 YP ABS**	13 -> 17
125	**X-MAX RA 125 YP ABS**		18 -> 20	FD0515	SE	BE		FD0516	TS	BE													**X-MAX RA 125 YP ABS**	18 -> 20
150	**CYGNUS GT 150 XC**		90 -> 95	FD0124	BE	BA		GF1200	std	FTR	PRO												**CYGNUS GT 150 XC**	90 -> 95
150	**FLY ONE 150 XC**		90 -> 95	FD0124	BE	BA		GF1043	std	FTR	PRO												**FLY ONE 150 XC**	90 -> 95
150	**FLY ONE R 150 XC**		98 ->	FD0124	BE	BA		GF1303	std					DF4087	A						G0704		**FLY ONE R 150 XC**	98 ->
150	**MAJESTY 150 YP**		-> 00	FD0186	SE	BE	BA	GF1303	std					DF4026	A						G0698		**MAJESTY 150 YP**	-> 00
150	**MAJESTY 150 YP**		01 -> 02	FD0186	SE	BE	BA	FD0256	SE	BE	BA			DF4026	A	DF4067	A				G0698		**MAJESTY 150 YP**	01 -> 02
150	**MAXSTER 150 XQ**		01 -> 02	FD0186	SE	BE	BA	FD0256	SE	BE	BA					DF4035	A				G0698		**MAXSTER 150 XQ**	01 -> 02
150	**TEOS 150 XN**		01 -> 02	FD0196	BE	BA		GF1303	std					DF4023	A						G0698		**TEOS 150 XN**	01 -> 02
150	**TRICITY 150 MWS-A**	•	16 -> 20	FD0517 + FD0518	BE			FD0437	BA														**TRICITY 150 MWS-A**	16 -> 20
150	**XENTER 150 HW**		12 -> 18	FD0486	BE	BA		GF1318	std					DF4129	A								**XENTER 150 HW**	12 -> 18
155	**N-MAX 155 GPD-A (150CC)**		17 -> 19	FD0535	BA			FD0437	BA														**N-MAX 155 GPD-A (150CC)**	17 -> 19
180	**CYGNUS 180 XC**		83 -> 85	GF1105	std	FTR		GF1167	std														**CYGNUS 180 XC**	83 -> 85
180	**MAJESTY 180 YP E**		-> 02	FD0186	SE	BE	BA	GF1303	std					DF4026	A								**MAJESTY 180 YP E**	-> 02
180	**MAJESTY 180 YP E**		03 -> 06	FD0186	SE	BE	BA	FD0256	SE	BE	BA			DF4026	A	DF4067	A				G0698		**MAJESTY 180 YP E**	03 -> 06
185	**BELUGA 185 XC**		93 ->	GF1270	std			GF1270	std														**BELUGA 185 XC**	93 ->
250	**MAJESTY 250 YP**		96 -> 98	FD0205	SE	BE	BA	GF1197	std					DF4023	A					FC1351	G0698	FCK351	**MAJESTY 250 YP**	96 -> 98
250	**MAJESTY 250 YP**		00 -> 03	FD0205	SE	BE	BA	FD0259	SE	BE	BA			DF4023	A	DF4045	A			FC1367	G0709	FCK367	**MAJESTY 250 YP**	00 -> 03
250	**MAJESTY 250 YP ABS**		03 ->	FD0205	SE	BE	BA	FD0259	SE	BE	BA			DF4023	A	DF4045	A			FC1367	G0709	FCK367	**MAJESTY 250 YP ABS**	03 ->
250	**MAJESTY DX 250 YP**		98 -> 99	FD0205	SE	BE	BA	FD0259	SE	BE	BA			DF4023	A					FC1351	G0698	FCK351	**MAJESTY DX 250 YP**	98 -> 99
250	**X-CITY 250 VP**		07 -> 13	FD0130	BA			FD0259	SE	BE	BA			DF4114	A	DF4078	A			FC1367	G0709	FCK367	**X-CITY 250 VP**	07 -> 13
250	**X-CITY 250 VP**		14											DF4114	A	DF4078	A						**X-CITY 250 VP**	14
250	**X-MAX R 250 YP**		05 -> 09	FD0396	BE	BA		FD0259	SE	BE	BA			DF4088	A	DF4078	A			FC1367	G0709	FCK367	**X-MAX R 250 YP**	05 -> 09
250	**X-MAX R 250 YP**		10 -> 13	FD0406	SE	BE	BA	FD0259	SE	BE	BA			DF4088	A	DF4078	A			FC1367	G0709	FCK367	**X-MAX R 250 YP**	10 -> 13
250	**X-MAX R 250 YP**		14 -> 16	FD0406	SE	BE	BA	FD0514	BE					DF4088	A					FC1367	G0709	FCK367	**X-MAX R 250 YP**	14 -> 16
250	**X-MAX R 250 YP BLACK**		09	FD0406	SE	BE	BA	FD0259	SE	BE	BA			DF4088	A	DF4078	A			FC1367	G0709	FCK367	**X-MAX R 250 YP BLACK**	09
250	**X-MAX R 250 YP SPORT**		11 -> 12	FD0406	SE	BE	BA	FD0259	SE	BE	BA			DF4088	A	DF4078	A			FC1367	G0709	FCK367	**X-MAX R 250 YP SPORT**	11 -> 12
250	**X-MAX RA 250 YP ABS**		11 -> 16	FD0406	SE	BE	BA	FD0259	SE	BE	BA			DF4088	A					FC1367	G0709	FCK367	**X-MAX RA 250 YP ABS**	11 -> 16
300	**TRICITY 300**	•	20	FD0517 + FD0518	BE			FD0437	BA														**TRICITY 300**	20
300	**VERSITY 300 XC**		03 -> 04	FD0186	SE	BE	BA	FD0186	SE	BE	BA			DF4077	A	DF4078	A			FC1367	G0709	FCK367	**VERSITY 300 XC**	03 -> 04
300	**VERSITY 300 XC**		05 -> 06	FD0130	BA			FD0186	SE	BE	BA			DF4077	A	DF4078	A			FC1367	G0709	FCK367	**VERSITY 300 XC**	05 -> 06
300	**X-MAX 300 ABS (CZD300A)**		17 -> 20	FD0515	SE	BE		FD0516	TS	BE													**X-MAX 300 ABS (CZD300A)**	17 -> 20
400	**MAJESTY 400 YP**		04	FD0183	SE	BE	BA	FD0378	SE	BE	BA			DF4088	A	DF4121	A			FC1388			**MAJESTY 400 YP**	04
400	**MAJESTY 400 YP**	•	05 -> 11	FD0205	SE	BE	BA	FD0378	SE	BE	BA			DF4089	AF	DF4121	A			FC1388			**MAJESTY 400 YP**	05 -> 11
400	**MAJESTY 400 YP ABS**	•	09 -> 11	FD0205	SE	BE	BA	FD0378	SE	BE	BA			DF4089	AF	DF4121	A			FC1388			**MAJESTY 400 YP ABS**	09 -> 11
400	**X-MAX R 400 YP**	•	13 -> 16	FD0406	SE	BE	BA	FD0445	BE	BA				DF4089	AF					FC1388			**X-MAX R 400 YP**	13 -> 16
400	**X-MAX R 400 YP MOMODESIGN**	•	14	FD0406	SE	BE	BA	FD0445	BE	BA				DF4089	AF					FC1388			**X-MAX R 400 YP MOMODESIGN**	14

dfd **DOPPIO FRENO A DISCO** *twin disc*

FRENO ANTERIORE *front brake / frein avant / freno delantero / vorne Bremse*

FRENO POSTERIORE *rear brake / frein arrier / freno trasero / hinten Bremse*

FRENO A MANO *hand brake / frein à main / freno de mano / Handbremse*

DISCO ANTERIORE *front disc / disque avant / disco delantero / vorne Bremsscheiben*

FRENO POSTERIORE *rear brake / frein arrier / freno trasero / hinten Bremse*

DISCO MAGGIORATO *oversize disc / disque oversize /disco oversize / oversize Bremsscheiben*

SUPPORTO PINZA *bracket / pattes de déport / soporte de pinza / Bremssatelträger*

GIRANTE FRIZIONE *centrifugal clutch / embrayage automatique / maza de embrague / Fliehkraftkupplungen*

CAMPANA FRIZIONE *clucth housings / cloque d'embrayage / campana de embrague / Kupplungsglocke*

FRIZIONE COMPLETA *centrifugal clutch kit / cloque d'embrayage kit / kit de embrague / kupplungsglocke kit*

YAMAHA

cc	Modello / Model / Modeles / Modelo / Modell	dfd		Gamma / Range				Gamma / Range					Gamma Range									Modello / Model / Modeles / Modelo / Modell	
400	X-MAX RA 400 YP ABS	•	14 -> 17	FD0406	SE	BE	BA	FD0445	BE	BA			DF4089	AF						FC1388			X-MAX RA 400 YP ABS	14 -> 17
400	X-MAX RA 400 YP ABS MOMODESIGN	•	14	FD0406	SE	BE	BA	FD0445	BE	BA			DF4089	AF						FC1388			X-MAX RA 400 YP ABS MOMODESIGN	14

cc	Modello / Model / Modeles / Modelo / Modell	dfd		Gamma / Range							Gamma / Range				Gamma Range				Gamma / Range									Modello / Model / Modeles / Modelo / Modell	
500	T MAX 500 XP		01 -> 03	FD0183	BT	TS	BE	SE	BA			FD0316	BE	BA			DF5078	A	AF	DF5079	A	F2850	A	AC	ACM	CC	R	SR	SRM	MO649F	T MAX 500 XP	01 -> 03
500	T MAX 500 XP	•	04 -> 07	FD0205	BT	TS	BE	SE	BA			FD0378	BE	SE	BA		DF4089	AF		DF5079	A	F2850	A	AC	ACM	CC	R	SR	SRM	MO649F	T MAX 500 XP	04 -> 07
500	T MAX 500 XP	•	08 ->	FD0190	R01	SP	BT	TS	BE	SE	BA	FD0378	BE	SE	BA		DF4112	AF		DF5079	A	F2850	A	AC	ACM	CC	R	SR	SRM	MO649F	T MAX 500 XP	08 ->
500	T MAX 500 XP ABS	•	05 -> 07	FD0205	BT	TS	BE	SE	BA			FD0378	BE	SE	BA		DF4089	AF		DF5079	A	F2850	A	AC	ACM	CC	R	SR	SRM	MO649F	T MAX 500 XP ABS	05 -> 07
500	T MAX 500 XP ABS	•	08 ->	FD0190	R01	SP	BT	TS	BE	SE	BA	FD0378	BE	SE	BA		DF4112	AF		DF5079	A	F2850	A	AC	ACM	CC	R	SR	SRM	MO649F	T MAX 500 XP ABS	08 ->
500	T MAX SV 500 XP	•	11	FD0190	R01	SP	BT	TS	BE	SE	BA	FD0378	BE	SE	BA		DF4112	AF		DF5079	A	F2850	A	AC	ACM	CC	R	SR	SRM	MO649F	T MAX SV 500 XP	11
500	T MAX SV 500 XP ABS	•	10 ->	FD0190	R01	SP	BT	TS	BE	SE	BA	FD0378	BE	SE	BA		DF4112	AF		DF5079	A	F2850	A	AC	ACM	CC	R	SR	SRM	MO649F	T MAX SV 500 XP ABS	10 ->
530	T MAX 530 XP	•	12 ->	FD0190	R01	SP	BT	TS	BE	SE	BA	FD0493	BE	BA			DF4089	AF		DF4128	A	F2884	CC	R	SR	SRM				MO664F	T MAX 530 XP	12 ->
530	T MAX 530 XP ABS	•	15 ->	FD0190	R01	SP	BT	TS	BE	SE	BA	FD0493	BE	BA			DF4089	AF		DF4128	A	F2884	CC	R	SR	SRM				MO664F	T MAX 530 XP ABS	15 ->
530	T MAX DX 530 XP	•	17 ->	FD0190	R01	SP	BT	TS	BE	SE	BA	FD0493	BE	BA			DF4089	AF		DF4128	A	F2884	CC	R	SR	SRM				MO664F	T MAX DX 530 XP	17 ->
530	T MAX SP 530 XP	•	15	FD0190	R01	SP	BT	TS	BE	SE	BA	FD0493	BE	BA			DF4089	AF		DF4128	A	F2884	CC	R	SR	SRM				MO664F	T MAX SP 530 XP	15
530	T MAX SP 530 XP ABS	•	15 ->	FD0190	R01	SP	BT	TS	BE	SE	BA	FD0493	BE	BA			DF4089	AF		DF4128	A	F2884	CC	R	SR	SRM				MO664F	T MAX SP 530 XP ABS	15 ->
530	T MAX SX 530 XP	•	17 ->	FD0190	R01	SP	BT	TS	BE	SE	BA	FD0493	BE	BA			DF4089	AF		DF4128	A	F2884	CC	R	SR	SRM				MO664F	T MAX SX 530 XP	17 ->

dfd **DOPPIO FRENO A DISCO** *twin disc*

FRENO ANTERIORE *front brake / frein avant / freno delantero / vorne Bremse*

FRENO POSTERIORE *rear brake / frein arrier / freno trasero / hinten Bremse*

FRENO A MANO *hand brake / frein à main / freno de mano / Handbremse*

DISCO ANTERIORE *front disc / disque avant / disco delantero / vorne Bremsscheiben*

FRENO POSTERIORE *rear brake / frein arrier / freno trasero / hinten Bremse*

SERIE DISCHI FRIZIONE *clutch set / jeu d'embrayage / jeugo d'embrague / Kupplungsatz*

SUPPORTO PINZA *bracket / pattes de déport / soporte de pinza / Bremssatteltäger*

GIRANTE FRIZIONE *centrifugal clutch / embrayage automatique / maza de embrague / Fliehkraftkupplungen*

CAMPANA FRIZIONE *clucth housings / cloque d'embrayage / campana de embrague / Kupplungsglocke*

FRIZIONE COMPLETA *centrifugal clutch kit / cloque d'embrayage kit / kit de embrague / kupplungsglocke kit*

APERADUNO ROSSIGLIONE (GE)

ANALITICO ALTRO

VARIOUS - APPLICATIONS BY MAKE AND MODEL
VARIOUS - APPLICATIONS PAR MARQUES ET MODELES
DIVERSAS APLICACIONES - POR MARCA Y MODELO
VARIOUS - ANWENDUNGEN NACH MARKE UND MODELL

INNOCENTI (MOTOCARRI)

INNOCENTI (MOTOCARRI)

cc	Modello / Model / Modeles / Modelo / Modell	dfd		Gamma / Range				Gamma Range				Gamma / Range								Gamma / Range				Modello / Model / Modeles / Modelo / Modell	
450	LAMBRO 450 MOTOCARRO							GF0155	std															LAMBRO 450 MOTOCARRO	
500	LAMBRO 500 MOTOCARRO							GF0155	std															LAMBRO 500 MOTOCARRO	
500	M 500							GF0165	std															M 500	
500	ML 500							GF0165	std															ML 500	
500	V 500 MOTOCARRO							GF0165	std															V 500 MOTOCARRO	
550	A 550							GF0165	std															A 550	

PIAGGIO (MOTOCARRI)

PIAGGIO (MOTOCARRI)

cc	Modello / Model / Modeles / Modelo / Modell	dfd		Gamma / Range				Gamma Range				Gamma / Range								Gamma / Range				Modello / Model / Modeles / Modelo / Modell	
50	APE 50 EURO 2		03 -> 16	GF0162	std	FTR	PRO	GF0174	std	F1179	A	AC		S	SECO	SM	SMECO	SMR	SRS	MO607F	G0695	FC1179	A S SR	APE 50 EURO 2	03 -> 16
50	APE 50 FL / FL2		89 -> 95	GF0162	std	FTR	PRO	GF0174	std	F1179	A	AC		S	SECO	SM	SMECO	SMR	SRS	MO607F	G0695	FC1179	A S SR	APE 50 FL / FL2	89 -> 95
50	APE 50 FL3 EUROPA		96 -> 99	GF0162	std	FTR	PRO	GF0174	std	F1179	A	AC		S	SECO	SM	SMECO	SMR	SRS	MO607F	G0695	FC1179	A S SR	APE 50 FL3 EUROPA	96 -> 99
50	APE 50 MIX 2T		98 -> 08	GF0162	std	FTR	PRO	GF0174	std	F1179	A	AC		S	SECO	SM	SMECO	SMR	SRS	MO607F		FC1179	A S SR	APE 50 MIX 2T	98 -> 08
50	APE 50 P		80 -> 85	GF0162	std	FTR	PRO	GF0174	std	F1192	A	AC		S	SECO	SRS				MO600F	G0691	FC1192	A S SR R	APE 50 P	80 -> 85
50	APE 50 RST MIX		99 -> 05	GF0162	std	FTR	PRO	GF0174	std	F1179	A	AC		S	SECO	SM	SMECO	SMR	SRS	MO607F	G0695	FC1179	A S SR	APE 50 RST MIX	99 -> 05
50	APE 50 TM P		85 -> 89	GF0162	std	FTR	PRO	GF0174	std	F1192	A	AC		S	SECO	SRS				MO600F	G0691	FC1192	A S SR R	APE 50 TM P	85 -> 89
150	APE 150 C 1/2/3			GF0162	std	FTR	PRO																	APE 150 C 1/2/3	->
150	APE 150 C4			GF0162	std	FTR	PRO																	APE 150 C4	->
175	APE PENTARO 175 con scodellino			GF0162	std	FTR	PRO			F1194	A													APE PENTARO 175 con scodellino	->
175	APE PENTARO 175 senza scodellino			GF0162	std	FTR	PRO			F1193	A													APE PENTARO 175 senza scodellino	->
220	APE CAR 220 P2 / P3		78 -> 85	GF0197/8	std			(ant+post) (front+rear)		F1184	A													APE CAR 220 P2 / P3	78 -> 85
220	APE LS 220 lubrificazione separata									F1195	A													APE LS 220 lubrificazione separata	->
220	APE MP 220 P 501 (I SERIE) con scodellino			GF0166/7	std			(ant+post) (front+rear)		F1194	A													APE MP 220 P 501 (I SERIE) con scodellino	->
220	APE MP 220 P 501 (I SERIE) senza scodellino			GF0166/7	std			(ant+post) (front+rear)		F1193	A													APE MP 220 P 501 (I SERIE) senza scodellino	->
220	APE MP 220 P 501 (II SERIE)		78 -> 96	GF0197/8	std			(ant+post) (front+rear)		F1185	A													APE MP 220 P 501 (II SERIE)	78 -> 96
220	APE MP 220 P 601 (I SERIE)		78 ->	GF0166/7	std			(ant+post) (front+rear)		F1195	A													APE MP 220 P 601 (I SERIE)	78 ->
220	APE MP 220 P 601 (I SERIE) senza mozzo		78 ->	GF0166/7	std			(ant+post) (front+rear)		F1195	A													APE MP 220 P 601 (I SERIE) senza mozzo	78 ->
220	APE MP 220 P 601 (II SERIE)		78 -> 96	GF0197/8	std			(ant+post) (front+rear)		F1184	A													APE MP 220 P 601 (II SERIE)	78 -> 96
220	APE TM 220		09 -> 16	GF0242/3	std			(ant+post) (front+rear)		F1184	A													APE TM 220	09 -> 16
220	APE TM 220 P 602		82 -> 83	GF0242/3	std			(ant+post) (front+rear)		F1184	A													APE TM 220 P 602	82 -> 83
220	APE TM 220 P 703 / P 703 V / FL2		84 -> 07	GF0242/3	std			(ant+post) (front+rear)		F1184	A													APE TM 220 P 703 / P 703 V / FL2	84 -> 07
420	APE CALESSINO 420		07 -> 08							F1175	K													APE CALESSINO 420	07 -> 08
420	APE CAR 420 DIESEL		86 -> 96	GF0242/3	std			(ant+post) (front+rear)		F1175	K													APE CAR 420 DIESEL	86 -> 96
420	APE CAR 420 MAX DIESEL 9 q.li		86 -> 96	GF0242/3	std			(ant+post) (front+rear)		F1175	K													APE CAR 420 MAX DIESEL 9 q.li	86 -> 96
420	APE MP 420 601 CLASSIC		06 -> 07	GF0242/3	std			(ant+post) (front+rear)		F1175	K													APE MP 420 601 CLASSIC	06 -> 07
420	APE POKER 420 BENZINA		93	GF0258	std			GF0259	std	F1175	K													APE POKER 420 BENZINA	93 ->
420	APE POKER 420 DIESEL		93 -> 97	GF0258	std			GF0259	std	F1175	K													APE POKER 420 DIESEL	93 -> 97
420	APE TM 420 DIESEL LCS		05 -> 12	GF0242/3	std			(ant+post) (front+rear)		F1175	K													APE TM 420 DIESEL LCS	05 -> 12
420	APE TM 420 P 703 / P 703 V DIESEL		87 -> 04	GF0242/3	std			(ant+post) (front+rear)		F1175	K													APE TM 420 P 703 / P 703 V DIESEL	87 -> 04
500	LIGIER 500 NOVA (vetturetta)		00 ->	FD0343	B4W			FD0342	B4W															LIGIER 500 NOVA (vetturetta)	00 ->
500	M 500 (vetturetta)		06 -> 08	FD0343	B4W			FD0440	B4W															M 500 (vetturetta)	06 -> 08
500	PK 500 (vetturetta)		06 -> 08	FD0343	B4W																			PK 500 (vetturetta)	06 -> 08
500	QUARGO 500		05 -> 17	FD0211	BT			GF0259	std	F1172	K													QUARGO 500	05 -> 17
750	QUARGO 750 DIESEL		04 -> 06	GF0258	std			GF0259	std	F1172	K													QUARGO 750 DIESEL	04 -> 06
1000	PORTER 1000 (carburatore)		92 -> 94	FD0211	BT					F1177	K													PORTER 1000 (carburatore)	92 -> 94
1000	PORTER 1000 (iniezione)		95 -> 98	FD0211	BT					F1176	K													PORTER 1000 (iniezione)	95 -> 98
1200	PORTER 1200 DIESEL		95 -> 00	FD0211	BT					F1173	K													PORTER 1200 DIESEL	95 -> 00
1300	PORTER 1300 16 V 4X4		98 -> 07	FD0211	BT					F1174	K													PORTER 1300 16 V 4X4	98 -> 07
1300	PORTER 1300 16 V GPL		98 -> 07	FD0211	BT																			PORTER 1300 16 V GPL	98 -> 07
1300	PORTER 1300 16 V MAXXI		98 -> 07	FD0211	BT					F1174	K													PORTER 1300 16 V MAXXI	98 -> 07
1300	PORTER 1300 16 V PICK UP		98 -> 07	FD0211	BT					F1174	K													PORTER 1300 16 V PICK UP	98 -> 07
1300	PORTER 1300 16 V VAN		98 -> 07	FD0211	BT					F1174	K													PORTER 1300 16 V VAN	98 -> 07
1300	PORTER 1300 MAXXI UP - DATE		09	FD0211	BT					F1174	K													PORTER 1300 MAXXI UP - DATE	09 ->
1300	PORTER 1300 UP - DATE		09 -> 10	FD0211	BT					F1174	K													PORTER 1300 UP - DATE	09 -> 10
1400	PORTER 1400 DIESEL		95 -> 00	FD0211	BT					F1173	K													PORTER 1400 DIESEL	95 -> 00

VETTURETTE

cc	Modello / Model / Modeles / Modelo / Modell	dfd		Gamma Range		Gamma Range
500	**CASALINI IDEA diesel 500 (pinza Comex)**	•	00 ->		FD0440	B4W
500	**LIGIER 500 NOVA**	•	01 ->	FD0343	B4W	FD0342	B4W
500	**MICROCAR 500**	•		FD0336	B4W		
500	**MICROCAR 500 MC2**	•	09 ->			FD0463	B4W
500	**MICROCAR 500 TOWNLIFE GINEVRA**	•	02 ->			FD0360	B4W
500	**PIAGGIO M 500**	•	06 ->08	FD0343	B4W	FD0440	B4W
500	**PIAGGIO PK 500**	•	06 ->08	FD0343	B4W		
505	**GRECAV 505 EIKE**	•		FD0336	B4W		
505	**MICROCAR 505 M.GO motore Lombardini**	•	10 ->	FD0459	B4W	FD0458	B4W
523	**MICROCAR 523 M.GO motore Yanmar**	•	09 ->	FD0459	B4W	FD0458	B4W

KART

Marca	Modello / Model / Modeles / Modelo / Modell		Gamma / Range				Gamma / Range			
ALL KART	**interasse fori 48 mm diametro M4 th 7**		FD0181	K1						
ALL KART	**interasse fori 54 mm diametro M5 th 13**						FD0180	K1		
ALL KART	**interasse fori 55 mm diametro M4 th 7**		FD0182	K1						
ALL KART	**interasse fori 56 mm diametro M6 th 13**						FD0538	K1		
ALL KART	**interasse fori 56 mm diametro M6 th 16**						FD0288	K1	K5	K6
ARROW	**interasse fori 65,1/27,9mm diam M5 th 11**						FD0499	K1	K6	
ARROW	**interasse fori 65,1/27,9mm diam M5 th 15**						FD0465	K1	K5	K6
BIREL	**interasse fori 60 mm diametro M6 th 10**		FD0240	K1						
BIREL	**interasse fori 65 mm diametro M5 th 10,5**						FD0472	K1	K5	
BIREL	**interasse fori 65 mm diametro M6 th 11,5**						FD0474	K1		
BIREL	**interasse fori 65 mm diametro M6 th 13Ia**						FD0283	K1	K6	
BIREL	**interasse fori 65 mm diametro M6 th 13Ib**						FD0473	K1		
BIREL	**interasse fori 65 mm diametro M6 th 16Ia**						FD0239	K1	K6	
BIREL	**interasse fori 65 mm diametro M6 th 16Ib**						FD0306	K1		
BIREL	**interasse fori 65 mm diametro M6 th11,5**						FD0287	K1		
BIREL	**interasse fori 80 mm diametro M5 th 12**	02 ->	FD0390	K1	K5	K6				
BIREL	**interasse fori 80 mm diametro M5 th 8**	11 ->	FD0482	K1	K5					
BIREL	**interasse fori 90 mm diametro M6 th 10**	11 ->					FD0483	K1	K5	
BIREL	**interasse fori 90 mm diametro M6 th 15**	02 ->					FD0359	K1	K5	
CRG	**interasse fori 74 mm diametro M6**		FD0236	K1			FD0235	K1		
CRG	**VEN 04**		FD0353	K1	K5	K6	FD0350	K1	K5	
CRG	**VEN 05**		FD0332	K1	K5	K6	FD0451	K1	K5	K6
CRG	**VEN 06**		FD0353	K1	K5	K6				
CRG	**VEN 99 interasse fori 64 mm diametro M6**		FD0469	K1	K5					
CRG	**VEN 99 interasse fori 76 mm diametro M6**						FD0276	K1		
CRG	**VP 2000**		FD0332	K1	K5	K6	FD0332	K1	K5	K6
CRR	**KART**	10 ->	FD0484	K1	K5	K6	FD0485	K1	K5	K6
DFM	**interasse fori 60 mm diametro M6**		FD0240	K1						
ENGLISH KART	**interasse fori 56 mm diametro M6 th 13**						FD0477	K1	K6	
ENGLISH KART	**interasse fori 56 mm diametro M6 th 16**						FD0476	K1	K6	
ENGLISH KART	**interasse fori 56 mm diametro M6 th 17**						FD0291	K1	K5	
ENGLISH KART	**interasse fori 65 mm diametro M6 th 13,6**						FD0284	K1	K6	
ENGLISH KART	**interasse fori 65 mm diametro M6 th 16,8**						FD0231	K1	K6	
GP RACING	**interasse fori 54 mm diametro M4**						FD0468	K1	K5	K6
GP RACING	**interasse fori 60 mm diametro M6**		FD0478	K1	K5					
GP RACING	**interasse fori 76 mm diametro M6**						FD0276	K1		
HAASE	**interasse fori 65 mm diametro M5**						FD0241	K1	K5	
HEKA KART	**interasse fori 82 mm diametro M6 th 11**						FD0475	K6		
HEKA KART	**interasse fori 82 mm diametro M6 th 14,5**						FD0286	K6		
INTREPID	**EVO 3**		FD0461	K1	K5	K6				
INTREPID	**EVO 3 foro centrato diametro M6**						FD0452	K1	K5	K6
INTREPID	**interasse fori 46 mm diametro M4**		FD0242	K1	K6					

KART

Marca	Modello / Model / Modeles / Modelo / Modell		Gamma / Range				Gamma / Range			
INTREPID	**interasse fori 65 mm diametro M6**						FD0450	K1	K5	K6
INTREPID	**KF (monomarcia)**		FD0453	K1	K5	K6				
INTREPID	**KZ (con cambio)**		FD0454	K1	K5	K6				
INTREPID	**R1 - 125 th 7**		FD0453	K1	K5	K6				
INTREPID	**R2 - 125 th 10**		FD0454	K1	K5	K6				
KALI'	**interasse fori 47,5 mm diametro M5**		FD0471	K1	K5					
LGK	**interasse fori 74 mm diametro M6**		FD0236	K1			FD0235	K1		
MARANELLO	**KART**		FD0484	K1	K5	K6	FD0485	K1	K5	K6
MBA	**interasse fori 60 mm diametro M6**		FD0240	K1						
MBA	**interasse fori 74 mm diametro M6**		FD0275	K1	K5	K6				
OTK	**BSM interasse fori 55,3 mm diametro M5**									
PCR	**interasse fori 48 mm diametro M4 th 7**		FD0308	K1						
PCR	**interasse fori 56 mm diametro M6 th 12**						FD0321	K1		
PCR	**interasse fori 65 mm diametro M6 th 12**						FD0303	K1		
PCR	**interasse fori 74 mm diametro M6 th 12**						FD0480	K1	K5	
PCR	**interasse fori 74 mm diametro M6 th 17**						FD0289	K1		
RED BARON	**interasse fori 62 mm diametro M6**		FD0479	K1	K5					
RIGHETTI & RIDOLFI	**interasse fori 65 mm diametro M6**						FD0473	K1		
RIGHETTI & RIDOLFI	**interasse fori 74 mm diametro M6**		FD0236	K1			FD0235	K1		
SGUERZONI	**interasse fori 65 mm diametro M6**						FD0450	K1	K5	K6
SODI	**interasse fori 23,9 mm diametro M5**						FD0455	K1	K5	K6
SODI	**KART**		FD0456	K1	K5	K6				
SWIFT	**interasse fori 56 mm diametro M6 th 13**						FD0477	K1	K6	
SWIFT	**interasse fori 56 mm diametro M6 th 16**						FD0476	K1	K6	
SWIFT	**interasse fori 56 mm diametro M6 th 17**						FD0291	K1	K5	
SWIFT	**interasse fori 65 mm diametro M6 th 13,6**						FD0284	K1	K6	
SWIFT	**interasse fori 65 mm diametro M6 th 16,8**						FD0231	K1	K6	
TIBIKART	**interasse fori 60 mm diametro M6**		FD0240	K1						
TIBIKART	**interasse fori 80 mm diametro M6**						FD0307	K1		
TIBIKART	**KART**		FD0484	K1	K5	K6	FD0485	K1	K5	K6
TONY KART	**interasse fori 46 mm diametro M4 (fascia bassa)**		FD0520	K6						
TONY KART	**interasse fori 46 mm diametro M4 th 10**		FD0242	K1	K6					
TONY KART	**interasse fori 46 mm diametro M4 th 8**		FD0322	K1	K6					
TONY KART	**interasse fori 55 mm diametro M4 th 7**		FD0243	K1						
TONY KART	**interasse fori 60 mm diametro M5 th 16**						FD0285	K1		
TONY KART	**interasse fori 65 mm diametro M5 (old type)**						FD0241	K1	K5	
TONY KART	**interasse fori 65 mm diametro M5 th 13**						FD0179	K1		
TONY KART	**KART th 9**		FD0457	K1	K5	K6	FD0457	K1	K5	K6
TOP KART	**interasse fori 56 mm diametro M6 th 12**						FD0321	K1		
TOP KART	**interasse fori 65 mm diametro M6 th 12**						FD0303	K1		
TOP KART	**interasse fori 74 mm diametro M6 th 10**		FD0275	K1	K5	K6				
TOP KART	**interasse fori 74 mm diametro M6 th 12**						FD0480	K1	K5	
TOP KART	**interasse fori 74 mm diametro M6 th 17**						FD0289	K1		
YAMAHA	**(old models) interasse fori 56mm diametro M6**						FD0220	K1		

dfd **DOPPIO FRENO A DISCO** *twin disc*

FRENO ANTERIORE *front brake / frein avant / freno delantero / vorne Bremse*

FRENO POSTERIORE *rear brake / frein arrier / freno trasero / hinten Bremse*

FRENO A MANO *hand brake / frein à main / freno de mano / Handbremse*

DISCO ANTERIORE *front disc / disque avant / disco delantero / vorne Bremsscheiben*

FRENO POSTERIORE *rear brake / frein arrier / freno trasero / hinten Bremse*

SERIE DISCHI FRIZIONE *clutch set / jeu d'embrayage / jeugo d'embrague / Kupplungsatz*

SERIE MOLLE */ clutch spring set / ressort d'embrayage / jeugo muelles d'embrague / Kupplungsatzfedern*

GIRANTE FRIZIONE *centrifugal clutch / embrayage automatique / maza de embrague / Fliehkraftkupplungen*

CAMPANA FRIZIONE *clucth housings / cloque d'embrayage / campana de embrague / Kupplungsglocke*

FRIZIONE COMPLETA *centrifugal clutch kit / cloque d'embrayage kit / kit de embrague / kupplungsglocke kit*

PINZE - CALIPERS

Marca	Modello / Model / Modeles / Modelo / Modell		Gamma / Range							
ACCOSSATO	**AGPZ01 108mm CNC monoblock 4 piston 4 pad**	FD0370	R01	B4R						
ACCOSSATO	**AGPZ02 108mm FORGED monoblock 4 piston 4 pad**	FD0370	R01	B4R						
ACCOSSATO	**AGPZ03 108mm FORGED monoblock 4 piston 4 pad**	FD0370	R01	B4R						
ACCOSSATO	**AGPZ04 108mm FORGED monoblock 4 piston 4 pad**	FD0370	R01	B4R						
ACCOSSATO	**AGPZ05 100mm CNC monoblock 4 piston 2 pad**	FD0509	R01							
ACCOSSATO	**AGPZ06 60mm CNC Moto3 2 piston 4 pad**	FD0370	R01	B4R						
ACCOSSATO	**AGPZ07 100mm FORGED monoblock 4 piston 2 pad**	FD0509	R01							
AP RACING	**CP 2382/2383**	FD0202	BT							
AP RACING	**CP 2696-36E0/38E0**	FD0008	BT							
AP RACING	**CP 3696-2E0**	FD0008	BT							
AP RACING	**CP 3697-2E0**	FD0008	BT							
AP RACING	**CP 4638-2E0**	FD0008	BT							
AP RACING	**CP 6688 MONOBLOCK 4 piston 4 pad**	FD0370	R01	B4R						
BERINGER	**CLASSIC CNC 2 piston**	FD0013	SP	BT						
BERINGER	**CNC 4 piston**	FD0143	R01	B4R	SP	BT	TS			
BRAKING	**Cross front**	FD0193	BT	TS	X01	BD	SD			
BRAKING	**Cross rear 1 piston**	FD0329	X01	BD	SD					
BRAKING	**Cross rear 2 piston**	FD0114	X01	BD	SD					
BRAKING	**Harley front**	FD0246	TS	BH	SH					
BRAKING	**Motard**	FD0221	R01	B4R	SP	BT	TS			
BRAKING	**Street**	FD0221	R01	B4R	SP	BT	TS			
BREMBO	**108N - P2 38**	FD0013	SP	BT						
BREMBO	**120A44110 - P2 34 Supersport**	FD0256	BT	TS	BE	SE	BA			
BREMBO	**122A99021 - P2 24 Cross**	FD0186	BT	TS	X01	BD	SD	BE	SE	BA
BREMBO	**20.4756.52/62 BILLET RACING**	FD0093	R01	SP	BT	TS				
BREMBO	**20.5161.42/51 Gold line Road**	FD0012	B4R	BT	TS	BE	BA			
BREMBO	**20.5165.55/65 Gold line Road single pin**	FD0093	R01	SP	BT	TS				
BREMBO	**20.6800 Gold line Road two pin**	FD0221	R01	B4R	SP	BT	TS			
BREMBO	**20.6951.50 Gold line Road**	FD0256	BT	TS	BE	SE	BA			
BREMBO	**20.7850.11/21 Gold line Road 4 pad**	FD0305	R01	SP	TS					
BREMBO	**22.2180.20 Cross**	FD0206	BT	TS	X01	BD	SD			
BREMBO	**22.5930.62 Floating Cross**	FD0186	BT	TS	X01	BD	SD	BE	SE	BA
BREMBO	**220988530 - P4 34 RADIAL MONOBLOCK 100mm**	FD0415	R01	SP	TS					
BREMBO	**220A01610 - P4 30/34 RADIAL 108mm Motard**	FD0221	R01	B4R	SP	BT	TS			
BREMBO	**220A16810 - P4 30/34 RADIAL 100mm**	FD0221	R01	B4R	SP	BT	TS			
BREMBO	**220A16820 - P4 30/34 RADIAL**	FD0221	R01	B4R	SP	BT	TS			
BREMBO	**220A39710 - P4 34 RADIAL MONOBLOCK 108mm**	FD0415	R01	SP	TS					
BREMBO	**220A80210 - P4 30/34 RADIAL 108mm Motard**	FD0221	R01	B4R	SP	BT	TS			
BREMBO	**220A80310 - P4 30/34 RADIAL 100mm**	FD0221	R01	B4R	SP	BT	TS			
BREMBO	**220B47310 - P4 32 RADIAL 100mm**	FD0415	R01	SP	TS					
BREMBO	**220B47310 - P4 32 RADIAL 108mm**	FD0415	R01	SP	TS					
BREMBO	**F08**	FD0013	SP	BT						
BREMBO	**GP X10.48.13/14 RACING**	FD0213	R01	B4R	BT	TS				
BREMBO	**GP4 RX 220B01010 RADIAL**	FD0415	R01	SP	TS					
BREMBO	**X101740/41 - P4 32/36 MONOBLOCK**	FD0339	B4R							
BREMBO	**X20.60.01 - P2 24 BILLET RACING**	FD0367	BT							
BREMBO	**X93760/61 - P4 32/36 RADIAL MONOBLOCK**	FD0339	B4R							
BREMBO	**X99C460/61 - P4 34 RADIAL MONOBLOCK**	FD0370	R01	B4R						
BREMBO	**XA32950 - P4 34 AXIAL Motard**	FD0305	R01	SP	TS					
BREMBO	**XA3B830/31 - P4 32/36**	FD0339	B4R							
BREMBO	**XA69510 - P4 30/34 RADIAL 108mm Motard**	FD0221	R01	B4R	SP	BT	TS			
BREMBO	**XA78910 - P4 30/34 RADIAL 100mm Motard**	FD0221	R01	B4R	SP	BT	TS			
BREMBO	**XA7G210/11 - P4 32/36 RDIAL MONOBLOCK 100mm**	FD0339	B4R							
BREMBO	**XA7G240/41 - P4 32/36 RDIAL MONOBLOCK 100mm**	FD0339	B4R							
BREMBO	**XA8Y310/11 RADIAL MONOBLOCK**	FD0509	R01							
BREMBO	**XA93310/11 RADIAL MONOBLOCK**	FD0339	B4R							
BREMBO	**XAB860/61 - P4 32/36 RADIAL**	FD0339	B4R							

PINZE - CALIPERS

Marca	Modello / Model / Modeles / Modelo / Modell		Gamma / Range							
BREMBO	**XQ21361 - P2 28**	FD0186	BT	TS	X01	BD	SD	BE	SE	BA
BREMBO	**XQ21390 - pf 26**	FD0186	BT	TS	X01	BD	SD	BE	SE	BA
CS RACING	**Minimoto (31x35,5x5,7)**	FD0420	BD							
CS RACING	**Minimoto (31x35x5,7)**	FD0245	BD							
CS RACING	**Minimoto (31x38x5,7)**	FD0252	BD	SD						
FTE	**RADIALE**	FD0462	TS							
GMA	**2 Piston large model A**	FD0022	BT							
GMA	**2 Piston small model B**	FD0028	BT							
GMA	**4 Piston front model F**	FD0094	BT	BD	SD	BE	BA			
GRC	**Minimoto**	FD0421	TS	BD						
GRIMECA	**front**	FD0099	BT							
HHI	**6 Piston**	FD0246	TS	BH	SH					
JAYBRAKE	**2 piston ADC/ADCS**	FD0028	BT							
JAYBRAKE	**2 Piston Dual Series**	FD0094	BT	BD	SD	BE	BA			
JAYBRAKE	**4 Piston A4 P/L**	FD0199	B4R	SP	BT	TS				
JAYBRAKE	**4 Piston J Four**	FD0199	B4R	SP	BT	TS				
JAYBRAKE	**4 Piston Quad**	FD0094	BT	BD	SD	BE	BA			
LOCKEED	**Racing (106x32x9)**	FD0202	BT							
LOCKEED	**Racing (60x52x10)**	FD0232	BT							
LOCKEED	**Racing (71x58x14,5)**	FD0128	BT							
LOCKEED	**Racing (81,5x66,5x13)**	FD0127	BT							
LOCKEED	**Racing (82x52x8)**	FD0118	BT							
MOTO MASTER	**Supermoto Racing**	FD0143	R01	B4R	SP	BT	TS			
MOTOR FACTORY	**4 Piston front/rear**	FD0297	SH							
NISSIN	**4 Piston**	FD0129	B4R	SP	BT	TS				
NISSIN	**4 Piston Racing (78x41x10)**	FD0339	B4R							
PERFORMANCE MACHINE	**125X2**	FD0094	BT	BD	SD	BE	BA			
PERFORMANCE MACHINE	**125X4R**	FD0297	SH							
PERFORMANCE MACHINE	**125X4RSPH**	FD0297	SH							
PERFORMANCE MACHINE	**125X4S**	FD0094	BT	BD	SD	BE	BA			
PERFORMANCE MACHINE	**125X4SL**	FD0094	BT	BD	SD	BE	BA			
PERFORMANCE MACHINE	**125X6**	FD0270	B4R							
PERFORMANCE MACHINE	**125X6QC**	FD0201	BT							
PERFORMANCE MACHINE	**137X4B**	FD0297	SH							
PERFORMANCE MACHINE	**137X6**	FD0270	B4R							
PERFORMANCE MACHINE	**162X2**	FD0025	BT							
PERFORMANCE MACHINE	**4 Piston Vintage**	FD0297	SH							
PFM	**6 Piston Racing**	FD0202	BT							
POLINI	**Minimoto (31x38x5,7)**	FD0252	BD	SD						
POLINI	**Minimoto (43,5x25x5)**	FD0372	SD							
PVM	**4 Pad model**	FD0370	R01	B4R						
REVITECH	**WILWOOD front/rear**	FD0093	R01	SP	BT	TS				
SJP	**30-370 4 Piston**	FD0094	BT	BD	SD	BE	BA			
SJP	**30-375 2 Piston**	FD0094	BT	BD	SD	BE	BA			
SPIEGLER	**8 Piston Racing**	FD0204	BT							

EDOARDO BOGGIO - AC RACING TEAM

FIGURATO PASTIGLIE

BRAKE PADS DRAWINGS AND APPLICATIONS
DESSINS PLAQUETTES AVEC APPLICATIONS
DISEÑOS PASTILLAS CON RELACIÓN
ZEICHNUNGEN VON BREMSBELÄGE MIT VERWENDUNGSLISTE

FD0002 BT

D1 (mm): 50x13 (Øxsp.) D2 (mm): 50x10 (Øxsp.)

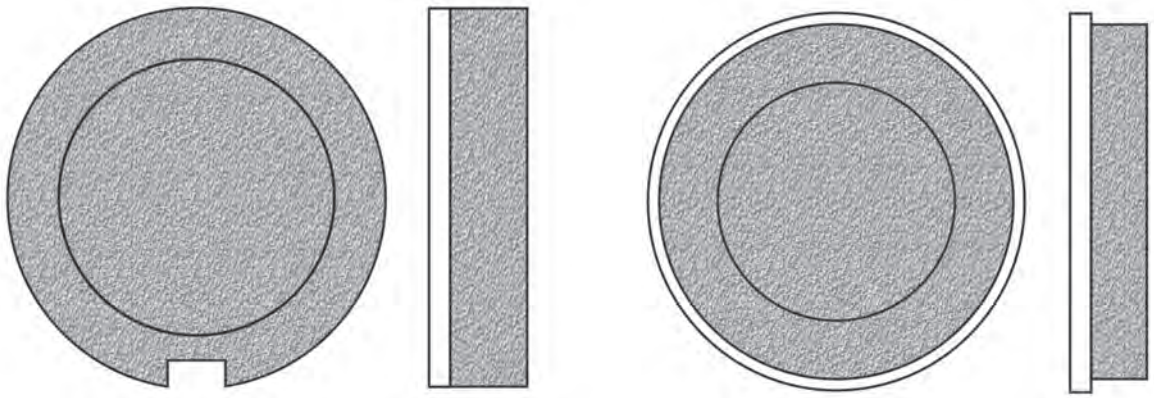

KAWASAKI	Year	A/P
3C 400	->77	A
3C 500	->77	A
Z 750	->76	A

SUZUKI	Year	A/P
GT 250	->76	A

FD0003 BA SE

D1 (mm): 39x9 (lxhxsp.)

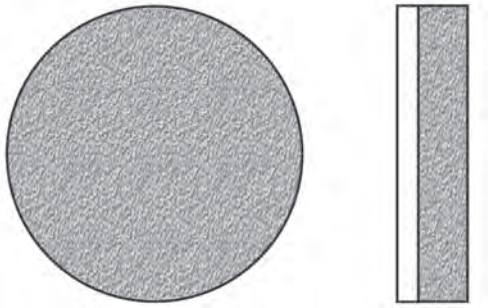

INNOCENTI	Year	A/P
LAMBRETTA 175 TV III	62->67	A
LAMBRETTA 200 DL	69->71	A
LAMBRETTA 200 GP (UK)	69->71	A
LAMBRETTA 200 GT (UK)	63->65	A
LAMBRETTA 200 SX	66->68	A
LAMBRETTA 200 TV III	63->65	A

FD0005 BT

D1 (mm): 52x12,8 (Øxsp.) D2 (mm): 52x20 (Øxsp.)

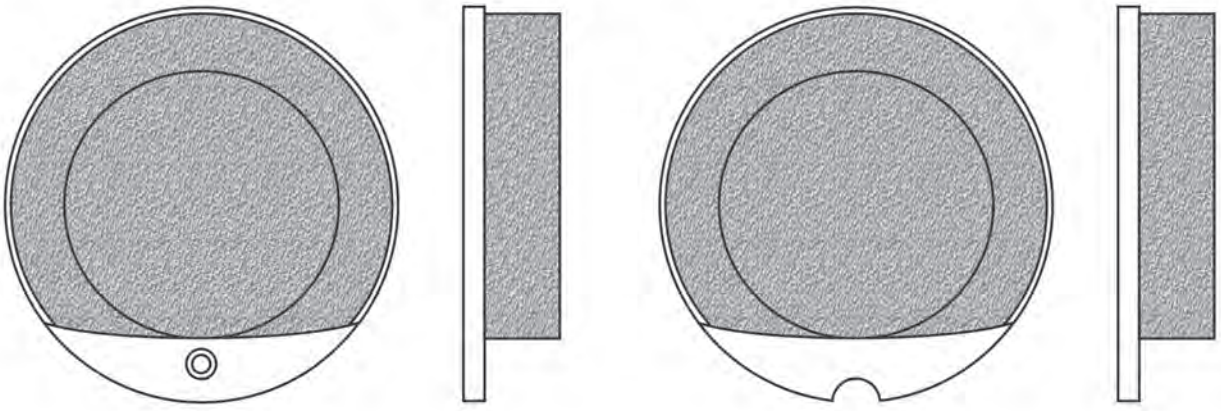

HONDA	Year	A/P
CB 250 G5	75->	A
CJ 250 I	77->	A
CJ 360 T all models	78->	A
CB 400 F - F1 - F2	75->79	A
CB 500 K1 - K2	75->77	A
CB 500 T	75->77	A
CB 550	78->80	A
CB 750	78->79	A
CB 750 F	76->77	A

FIGURATO PASTIGLIE CON APPLICAZIONI | BRAKE PADS DRAWINGS AND APPLICATIONS | DESSINS PLAQUETTES AVEC APPLICATIONS | DISEÑOS PASTILLAS CON RELACIÓN | ZEICHNUNGEN VON BREMSBELÄGE MIT VERWENDUNGSLISTE

l x h x sp.: Base x altezza x spessore | *width x height x thickness | largeur x hauteur x épaisseur | base x altura x espesor | Laenge x Höhe x Dicke*
Ø x sp.: Ø x spessore | *Ø x thickness | Ø x épaisseur | Ø x espesor | Ø x Dicke*

FD0008

BT

D1 (mm): 60x52x10 (lxhxsp.)

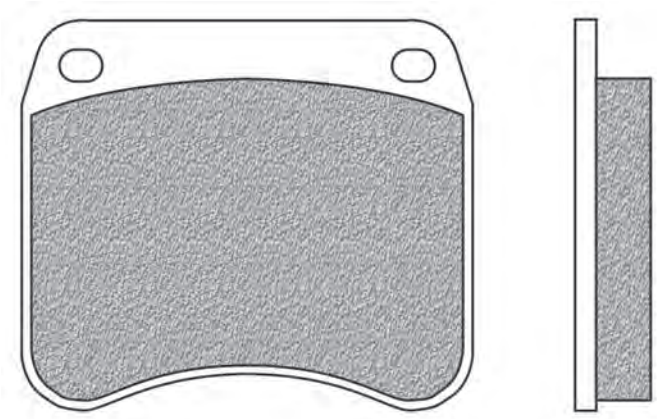

AP RACING	Year	A/P
CP 2696-36E0/38E0		A
CP 3696-2E0		A
CP 3697-2E0		A
CP 4638-2E0		A

DUCATI	Year	A/P
850 GT - GTS	77->	A

TRIUMPH	Year	A/P
BONNEVILLE T 400 V,E	75->76	A / P
TRIDENT TI 500 V	75->	A / P
BONNEVILLE 750 D/E/F/V (T140)	76->81	A / P
BONNEVILLE 750 ES (T140)	81->83	A / P
THUNDERBIRD 750 TR65	81->	A
TIGER 750 TR7V	73->81	A
TIGER 750 TR7V	76->81	P
TIGER TRAIL 750 TR7T	81->83	A
TRIDENT 750 T160V	75->77	A / P
TSS 750 ELECTRO EIGHT VALVE	84->	A
TSS 750 TR7V	83	A / P
TSX 750	83	A / P

FD0009

BT

D1 (mm): 68x48x9 (lxhxsp.)

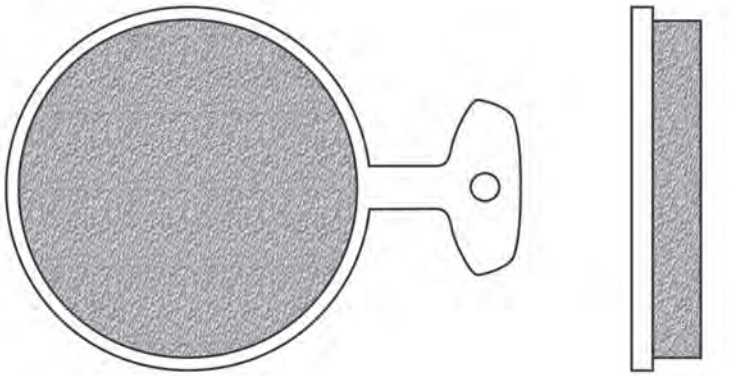

YAMAHA	Year	A/P
RD 250	74->76	A
RD 250	77	P
RD 350 S	74->76	A
XS 360 B	75	A
RD 400 C - D	76->77	A / P
TX 500	75->77	A
XS 500 B	75	A
XS 650	75->76	A

FD0011

BT

D1 (mm): 46x21 (Øxsp.)

D2 (mm): 46x11 (Øxsp.)

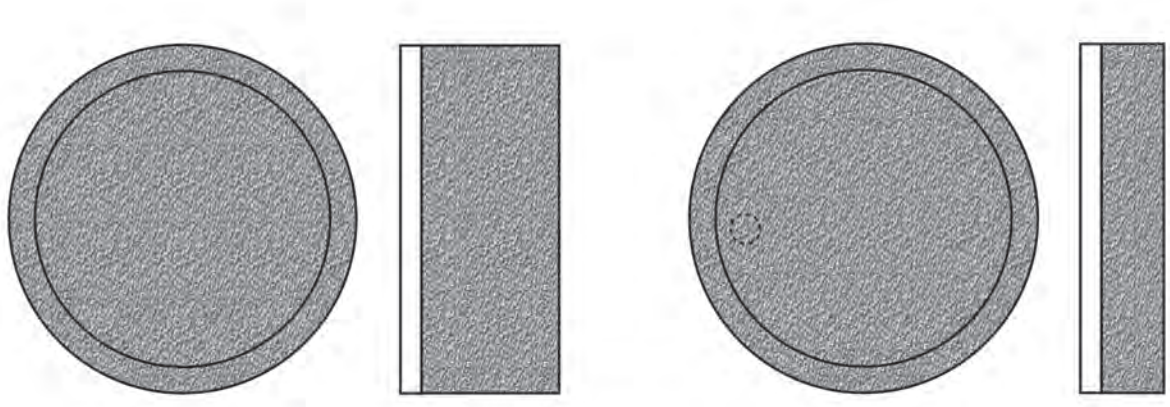

HONDA	Year	A/P
CB 125 K6 - S2	76->77	A
CB 200 B - T	76->78	A

FD0012

BA | BE | BT | B4R | TS

D1 (mm): 40x56,5x7 (lxhxsp.)

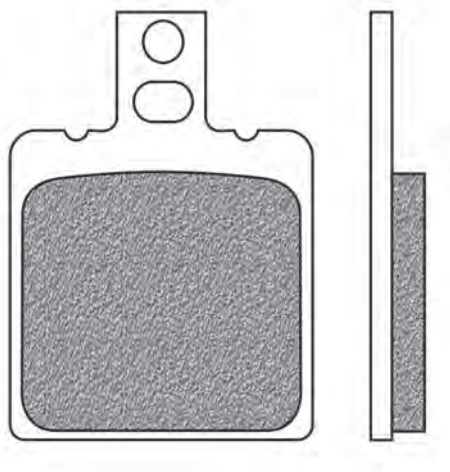

FIGURATO PASTIGLIE CON APPLICAZIONI | BRAKE PADS DRAWINGS AND APPLICATIONS | DESSINS PLAQUETTES AVEC APPLICATIONS | DISEÑOS PASTILLAS CON RELACIÓN | ZEICHNUNGEN VON BREMSBELÄGE MIT VERWENDUNGSLISTE

ACCOSSATO	Year	A/P
50 ENDURO CODICE	89->	A
CE 50	87->	A
CE 80	87->	A / P
KR 80	87->	A

ALFER	Year	A/P
MC 80	88->	A
MC 80 CROSS	89->	A / P
MC 125	87	A
MC 125	87->	P
GR 250 ENDURO	85->87	A / P
MC 250	85->86	A
MC 250	87->	P
GR 300 ENDURO	85->87	A / P
TX 300	90	P

APRILIA	Year	A/P
RS 50	91->95	P
RS 50	91->05	A
RX 50	96->98	A
SR 50 R FACTORY (motore Piaggio)	04->05	A
TUAREG 50 HPC SYSTEM	87->	P
TUONO 50	03->04	P
AF1 125 EUROPA	90->92	P
AF1 125 FUTURA	90->91	P
AFI 125	89->91	P
AFI 125 SINTESI	88->	P
AFI 125 SINTESI REPLICA	89->91	P
ASR 125	86->	P
CLASSIC 125	95->01	P
ETX 125	85->86	A
LEONARDO 125	95->96	A
RS 125	92->05	P
RS 125 PISTA	05->	P
SPORT PRO 125	93->	P
TUAREG 125	86->	P
TUAREG 125 WIND	90->	P
TUONO 125	03->07	P
CLIMBER 200	93->	A / P
MX 250	83	A
RS 250	95->96	P
RX 250	83->	A
ETX 350	85->86	P
ETX 350 AF	87->	P
TUAREG 350	87->	P
TUAREG 350 WIND	87->88	P
ETX 600	86->	P

ATK (USA)	Year	A/P
ATK 250 CC/MX	91->92	P
ATK 350 ES/CC/MX/STD	91->92	P
ATK 350 GS	93->	A / P
ATK 406 CC/MX	91->92	P
ATK 560	84->88	A
ATK 604 ES/CC/MX/STD	91->92	P
ATK 640	93->	A / P

BENELLI	Year	A/P
125	76->	A
125 2 C	76->78	A
125 2T - 2 CSE	76->78	A
250 4	76->	A
250 C	76->78	A
250 TS	76->78	A
350	83->	A / P
350 4 CIL.	78->	A
350 SPORT	78->	A
350 SPORT II	78->	A
350 T	78->	A
500	78->	A
500 LS	78->	A
500 QUATTRO	76->	A
650	82->	A
650 SPORT	78->	A
650 T	78->	A
TORNADO 3 900	00->02	P
TNT 1100	04	P

BETA	Year	A/P
QUADRA 50	97->	A
TEMPO 50	97->98	A
KR 125	86->	A
KR 125 AFRIKA	87->	A
ALP 240	96->	P
CR 250	83->	A
KR 250 AFRIKA	86->	A
KR 250 RALLY	87->	A
GS - RV 500	84->	A

BIMOTA	Year	A/P
YB7 400	89->	P
V DUE 500	97->00	P
YB9 600 SRI	97->	P
BB1 SUPERMONO 650	96->00	P
SB7 750	96->	P
YB4 750	89->	P
DB2 SR 904	92->00	P
DB3 MANTRA 904	96->00	P
DB4 904	98->	P
SB8K 1000	06->	P
SB8K 1000 SANTAMONICA	07->	P
SB8R 1000	97->00	P
YB10 1000 BIPOSTO	92->	P
YB11 1000	97->	P
YB6 1000	89->	P
YB8 1000 E	90->	P
YB8 1000 E.I. FURANO	90->	P
YB8 1000 FURANO	92->	P
DB7 1099	09->	P
SB6 1100	96->00	P

BREMBO	Year	A/P
20.5161.42/51 Gold line Road		A

CAGIVA	Year	A/P
COCIS 50	88->	A
COCIS 50	89->	P
CUCCIOLO 50	97->	A
LUCKY EXPLORER 50	88->	A
NUVOLA 50	00->	A
SUPERCITY 50	93->	P
W4 PRO ACTION 50	94->	A
COCHIS 75	89->	A / P
COCIS 80	89->	A
SUPERCITY 80	94->	P
W4 PRO ACTION 80	94->	A
BLUES 125	88->92	P
ELEFANTRE 125	87->	A
FRECCIA 125	87	P
FRECCIA 125 C10 all models	88->	P
FRECCIA 125 C12 R	89->91	P
FRECCIA 125 C9	88	P
K7 125 ENDURO	91->	P
MITO 125	91->92	P
MITO 125 525	06->10	P
MITO 125 EDDY	93	P
MITO 125 EURO 2	05->	P
MITO 125 EV	94->07	P
MITO 2 125 PRODUCTION RACER	94->	P
NUVOLA 125	00->	A
RAPTOR 125	03->06	P
SUPERCITY 125	92->00	P
W8 PRO ACTION 125	92->95	P
WMX 125 CROSS	86	A
ALA BLU 250	83->	A
ALA ROSSA 250	83->	A
ALA VERDE 250	83->	A
SST 250	80->	A
SST 250 ruota integrale	->82	A
SSX 250	82->	A
ST 250	82->	A
SX 250	82->	A
WMX 250	82->86	A
WRX 250	83->	A
ALA AZZURRA 350	83->	A

l x h x sp.: Base x altezza x spessore | *width x height x thickness | largeur x hauteur x épaisseur | base x altura x espesor | Laenge x Höhe x Dicke*
Ø x sp.: Ø x spessore | *Ø x thickness | Ø x épaisseur | Ø x espesor | Ø x Dicke*

... FD0012

... segue *CAGIVA*	Year	A/P
ALA AZZURRA 350 GT	87->	A
ALA BLU 350	83->	A
ALA ROSSA 350	83->	A
ALA VERDE 350	83->	A
ELEFANT 350	85->	P
SST 350	81->	A
SX 350	83->	A
T4 350 R - ER	87->	A
W 12 350	92->	P
RIVER 500	99->01	P
T4 500 E - ER	87->	A
WMX 500	84->	A
RIVER 600	95->99	P
ALA AZZURRA 650	84->	A / P
ALA AZZURRA 650 GT	87->	P
ELEFANT 650	85->	P
DAKAR 750	87->	P
ELEFANT 750	87	P

CZ - JAWA	Year	A/P
CZ 180	93->	A

DB MOTORS	Year	A/P
PIRAT 50 ZZ	00->	A / P
SPORT 50 ZZ	00->	A

DERBI	Year	A/P
EASY 50	96->	A
TT8 75	84->	A
MULHACEN 125	07->	P
RC 250	85->	A

DUCATI	Year	A/P
350 F3	86->	A / P
350 INDIANA	87->	P
350 S-GTL	75->	A
350 SPORT GTV-SL-XL	75->	A
SUPERSPORT 350	91->92	P
00 DESMO F3	87->	A / P
MONSTER 400	95->99	A
MONSTER 400	95->08	P
MONSTER 400 DARK IE	05	P
SUPERSPORT 400	93->97	P
500 GTL SPORT DESMO	75->	A
500 GTV	77->	A
500 PANTAH	77->	A
500 S	75->	A
502 SINGLE	93->	P
502 SUPERMONO	93->	P
550 SUPERMONO	92->	P
MONSTER 600	93->01	P
MONSTER 600 CITY - CITY DARK -DARK	99	P
MONSTER 600 DARK	98	P
SUPERSPORT 600	91->97	P
MONSTER 620	05->06	P
MONSTER 620 (5 marce - single disk)	04	P
MONSTER 620 (6 marce)	04	P
MONSTER 620 DARK	05->06	P
MONSTER 620 DARK (single disk)	05	P
MONSTER 620 IE	02->04	P
650 DESMO	87->	P
650 INDIANA	86	A / P
650 INDIANA	87->	P
MONSTER 695	07->08	P
748	02	P
748 BIPOSTO	01	P
748 BIPOSTO - SP	95->01	P
748 R	00->02	P
748 RACING (con antisaltellamento)	98->99	P
748 RS (con antisaltellamento)	00->01	P
748 S	00->02	P
748 SP	95->97	P
748 SPS	98->99	P
748 TESTA BASSA	01	P
750 F1 DESMO	86->	P
MONSTER 750	96->01	P
MONSTER 750 CITY - CITY DARK	99	P
MONSTER 750 IE	02	P
SPORT 750	->76	P
SUPERSPORT 750	91->02	P
SUPERSPORT 750 IE	00->02	P
MONSTER 800	03->04	P
MONSTER 800 S2R	05->07	P
MONSTER 800 S2R DARK	05->06	P
851 all models	91->92	P
888 all models	93->95	P
888 DESMOQUATTRO	93->94	P
888 SUPERBIKE STRADA	94->95	P
900 I.E. PASO	90->91	P
MONSTER 900	93->99	P
MONSTER 900 CITY - CITY DARK	99	P
MONSTER 900 CROMO	98->99	P
MONSTER 900 IE	00->02	P
MONSTER 900 SPECIAL	98	P
SUPERSPORT 900	78->89	P
916 BIPOSTO SENNA	94->98	P
916 SP	94->96	P
916 SPS - SPS I/II/III (996cc)	97->00	P
MONSTER 916 S4	01->02	P
MONSTER 916 S4 FOGGY	02	P
RACING (996cc) 916 (con antisaltellamento)	97->98	P
996	99->01	P
996 RS (con antisaltellamento)	00->01	P
996 S	01	P
MONSTER 996 S4R	03->06	P
998	02->03	P
998 MATRIX	04	P
998 R	02	P
998 R - S	02->03	P
998 RS (con antisaltellamento)	02->03	P
998 S	02->06	P
998 S (pinza radiale)	02->03	P
998 S BAYLISS - BOSTROM	02	P
998 S FINAL EDITION	04	P
MONSTER 1000	03->05	P
MONSTER 1000 S	05	P

FANTIC	Year	A/P
CABALLERO 50 RC	90->	A

GARELLI	Year	A/P
URKA 50	91->	A
TIGER 125 XR		A
TIGER 125 XRD		A

GILERA	Year	A/P
ARIZONA 125	83->	A
CMM APTS 125	87->	P
CRONO 125	91->	P
CX 125	91->	P
FAST BIKE 125	87->	P
GFR 125	93->94	P
HX 125 LC	83->	A
KK 125 APTS	87->	P
KZ 125	86->	P
KZ 125 ENDURANCE	88->	P
MX-I 125	88->89	P
MXR 125	90->	P
R1 125 S	88->	P
RX 125	84->	A
SP 01 125	89	P
SP 02 125	90->	P
XR1 125	88->	P
XR2 125	89->	P
FAST BIKE 200	87->	P
RV 200	85->86	P
RV 200 ES	87->	P
RX 200	85->	A
RX 200 ARIZONA HAWK	86->	A
HX 250 LC	83->	A
NGR 250	85->	P
RC 250 RALLY	87->	P
RX 250 ARIZONA RALLY	86->	A
XRT 350	88->	P
SATURNO 500 PIUMA	90->	P
XRT 600	88->	P

HERCULES	Year	A/P
Lotus 80 SW		A

HM	Year	A/P
CRE 50 (da telaio nr.1001 a 2818)		P

HRD	Year	A/P
PLATINO 125 ST	86	A
ROAD 125 ST	86->	A

HUSQVARNA	Year	A/P
CR 125	85->90	A
WR 125	86	A
WR 240	86	A
CR 250	85->95	A
WR 400	86	A
CR 500	85->	A
510	86->	A

ITALJET	Year	A/P
BOSS 350 ENDURO		A
CX 350	85->	A
ROAD MASTER 350		A

KEEWAY	Year	A/P
125 ENDURO	07->08	P
125 X-RAY	07->08	P

KTM	Year	A/P
COMET 50 PL-RL-RLW-RS4L-TS		A
MX 50	87->	A
RSV 50	86->	A
L-PL-RL-RS-RSL-BORA 80		A / P
MX 80 GR - SUPER MINI	86->88	A
125 BAJA	86	A
GS 125	86	A / P
MX 125	85->86	A
MX/MXC 125	86	A / P
BAJA 250	86->	A
GS 250	85	A
GS 250	86	P
MX 250	85	A
MX 250	86	P
GS/MX/ MXC 300	85	A
GS/MX/ MXC 300	86	P
COUNTRY 350	85->	A
GS 350	83->	A
GS 390	80->	A
MX 495	82->83	A
GS 500	83	A
MX/MXC 500	85	A
MX/MXC 500	86	P
GXE 550	->85	A / P
600 ENDURO	->85	A / P
GS 600	85	A
XC/XCE 600	85	A
LC4 620 DUKE	94->97	P

LAVERDA	Year	A/P
GAUCHO 50	92->	A / P
OR 50 ATLAS	87->	A / P
125	->82	A
GS 125 LESMO	86->	A / P
350	80->	A / P
ALPINO 500	77->	A / P
PF 500	77->	A / P
RS 500	77->	A / P
OR 600	86->	A
SPORT 650	95->01	P
STRADA 650	96->	P

... FD0012

... segue *LAVERDA*	Year	A/P
DIAMANTE 668	96->98	P
GHOST 668	96->99	P
STRIKE 668	97->99	P
750 S (all models)	97->	P
BLACK STRIKE 750	00->	P
CUP 750	98->	P
DIAMANTE 750	97->	P
FORMULA 750	97->01	P
SPORT 750	97->98	P
STRIKE 750	98->01	P
SUPER SPORT 750	99->00	P
T-8 800	98	P
1000 JOTA	76->	P

MAICO	Year	A/P
CROSS 250 GM	84->	A
ENDURO 250 GME	84->	A
CROSS 500 GM	84->	A
ENDURO 500 GME	84->	A

MALANCA	Year	A/P
E2 C 80 CS		A / P
GTI 125		A / P
MARK 125 ENDURO		A

MONTESA	Year	A/P
COTA 309	90	P
COTA 310	91	P
COTA 311	92->93	P
COTA 314 R	94->95	P

MOTO GUZZI	Year	A/P
IPPOGRIFO 50	97->	P
2C 125 4T	79->	A
TT 125	85->	A
TS 250	76->82	A / P
GTS 350	76->79	A / P
NEVADA 350	92->97	A / P
NEVADA 350 CLUB	98->99	A / P
NTX 350	86->90	A
V 35 350 (accensione elettronica)	77->79	A / P
V 35 350 C	82->86	A / P
V 35 350 FLORIDA	86->90	A / P
V 35 350 GT	90->	P
V 35 350 IMOLA	70->83	A / P
V 35 350 IMOLA II	84->	A / P
V 35 350 TT ENDURO	84->	A / P
GTS 400	74->79	A / P
V 50 500 (accensione elettronica)	77->79	A / P
V 50 500 C	82->86	A / P
V 50 500 III	80->84	A / P
V 50 500 MONZA	80->83	A / P
V 50 500 MONZA II	84->	A / P
65 GT 650	88->89	A / P
NEVADA 650	92->96	A / P
NEVADA 650 CLUB / BASE	97->02	A / P
NTX 650	86->90	A
V 65 650	81->83	A / P
V 65 650 FLORIDA	85->92	A / P
V 65 650 GT	90->	P
V 65 650 II ENDURO	84->	A / P
V 65 650 LARIO	84->	A / P
V 65 650 SP CHOPPER	81->	A / P
VT 650 TT BAJA	86->	P
NEVADA 750	91->97	A
NEVADA 750 CLUB	98->01	A / P
V 10 1000 CENTAURO	97->99	P
CALIFORNIA 1100 EV	03->05	P
SPORT 1100 (carburatori)	94->96	P
SPORT 1100 (iniezione)	96->99	P
SPORT 1100 CORSA	98->99	P
V 11 1100 LE MANS	01->05	P
V 11 1100 NAKED	03->05	P
V 11 1100 SCURA	02->05	P
V 11 1100 SPORT	99->05	P
V 11 1100 SPORT ROSSO MANDELL	01->06	P
V 11 1100 SPORT SCURA	02->	P
V11 1100 BALLABIO	03->05	P
V11 1100 CAFE SPORT	03->05	P
V11 1100 COPPA ITALIA	03->05	P

MOTO MORINI	Year	A/P
BLUES 125	93->	P
COGAURO 350	90->	P
DART 350	88->89	P
EXALIBUR RLX 350	90->	P
KANGURO 350	87->	P
NEW YORK 350	89->	P
WS 350 PRO ACTION	93->	P
DART 400	90->	P
CAMEL 501	->84	A
CAMEL 501	85->	P
COGUARO 501	89->	P
EXCALIBUR 501	87->88	P
NEW YORK 501	89->	P

MOTRON	Year	A/P
XLE 50	88->93	P

NORTON	Year	A/P
F 1 588	90->91	P
FORMULA 588 1 SPORT	92->	P
TT 588	92->	P

PGO	Year	A/P
G MAX 50 DOPPLER	06->	A

PUCH	Year	A/P
MAXI 80	88->	P
CROSS 250	86->	A
HFE 250	86->	A
ENDURO 600 4 VALVES	85->	A / P

SACHS	Year	A/P
SV 80 LOTUS		A

SANGLAS	Year	A/P
Y 400	79->80	A / P
S2 500	79->80	A / P

SHERCO	Year	A/P
ST 125	99->01	A / P

SIMSON	Year	A/P
HABICT 50 CX	01->	A
SPATZ 50	99->	A
SPERBER 50	99->	A
STAR 50	99->	A
IFA 80	89->	A
SR 80 2 CE	89->	A
S 83 CX / OR		A
SCHIKRA 125	99->	P

SWM	Year	A/P
S1 125	83->	A
S2 125	83->	A
S1 250	83->	A
S2 250	83->	A

TM	Year	A/P
all models 80	->85	A
all models 80	86->89	P
GS 80	86->89	P
all models 125	->89	A
GS 125	86->89	P
MC 125	86->89	P

TORNAX	Year	A/P
RX 80		A

TRE SOLDI	Year	A/P
CR 80	85->	A

YAMAHA	Year	A/P
TDR 125 R LIGHTBURNER	93->94	P
TZR 125 R	91->95	P
TZR 125 RED ROCKET	93->95	P
SZR 660	95->97	P

ZANELLA	Year	A/P
RACING MOPED 50	92->	A
RZA 125	92->	A

ZUNDAPP	Year	A/P
KS 80 SUPER	80->	A

FIGURATO PASTIGLIE CON APPLICAZIONI | BRAKE PADS DRAWINGS AND APPLICATIONS | DESSINS PLAQUETTES AVEC APPLICATIONS | DISEÑOS PASTILLAS CON RELACIÓN | ZEICHNUNGEN VON BREMSBELÄGE MIT VERWENDUNGSLISTE

l x h x sp.: Base x altezza x spessore | *width x height x thickness | largeur x hauteur x épaisseur | base x altura x espesor | Laenge x Höhe x Dicke*
Ø x sp.: Ø x spessore | *Ø x thickness | Ø x épaisseur | Ø x espesor | Ø x Dicke*

FD0013

BT | SP

D1 (mm): 56x54x9 (lxhxsp.)

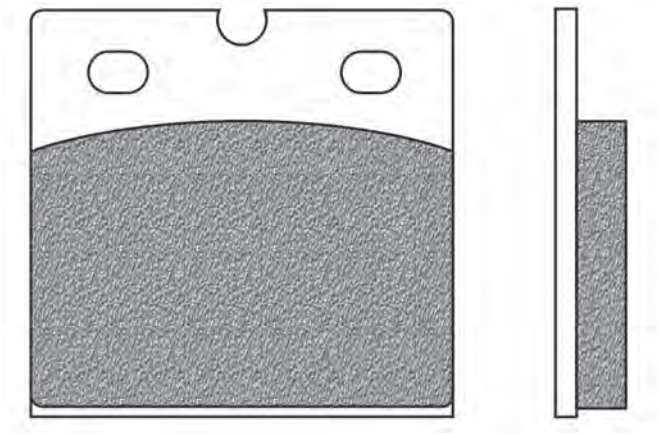

APRILIA	Year	A/P
AF1 250 REPLICA	90->	P
BENELLI	**Year**	**A/P**
350 SPORT	78->	P
350 SPORT II	78->	P
350 T	78->	P
500	78->	P
500 LS	78->	P
650	82->	P
650 SPORT	78->	P
650 T	78->	P
SEI 750	76->	A
SEI 900	78->	A
BERINGER	**Year**	**A/P**
CLASSIC CNC 2 piston		A
BIMOTA	**Year**	**A/P**
BELLARIA 600 SPORT	91->	P
TESI 851 1D	90->91	P
TESI 906 1D	91->	P
SB3 1000	83->	A / P
TESI 1000 2D	04->06	P
YB10 1002 DIECI	92->95	P
BMW	**Year**	**A/P**
R 45 450 (21_0067 - 248)(da 09/80)	80->85	A
R 45 N 450 (21_0067 - 248)(da 09/80)	80->85	A
R 45 T 450	80->85	A
R 45 T/N 450	80->85	A
R 65 650 35 KW	85->88	A
R 65 650 GS	87->92	A
R 65 650 LS	81->85	A
R 65 RT 650	85->88	A
R 65 T 650	80->85	A
K 75 750	84->88	A
K 75 750	90->96	P
K 75 750 (pinza ABS)	91->	P
K 75 RT 750	89->93	P
K 75 S 750	->87	A
K 75 S 750	->93	P
R 80 GS 800	80->86	A
R 80 R 800 (twin disc)	84->87	A
R 80 RT 800 (twin disc)	82->87	A
R 80 ST 800	82->84	A
R 80 TIC 800 (21_0067 - 2474)(da 09/80)	80->85	A
K 1 1000	88->93	P
K 100 1000	82->88	A / P
K 100 LT 1000	86->87	A
K 100 LT 1000	86->91	P
K 100 RS 1000	88->92	P
K 100 RT 1000	83->88	A / P
R 100 1000 S (da 09/80)	80->	A / P
R 100 RS 1000 (21_0067 - 2474)(da 09/80)	80->84	A / P
R 100 RS 1000 (21_0067 - 2478)	86->87	A
R 100 RT 1000	87->88	A
R 100 RT 1000 (21_0067 - 2474)(da 09/80)	80->84	A / P
R 100 TIC 1000	80->84	A
R 100/7T 1000 (21_0067 - 2474)(da 09/80)	80->84	A
K 1100 LT	89->99	P
K 1100 LT / SE	92->00	P
K 1100 RS	92->96	P
R 1100 RS	92->01	P
K 1200 GT	02->07	P
K 1200 GT (K41)	02->05	P
K 1200 RS	96->05	P
BREMBO	**Year**	**A/P**
108N - P2 38		A
F08		A
CZ - JAWA	**Year**	**A/P**
CZ 125 2T		A
CZ 125 MX		A
CZ 180	92	A
TRAIL 300	93->	A
DUCATI	**Year**	**A/P**
250 DESMO	->77	A
350 DESMO	->77	A
600 SL	76->	A / P
600 TL PANTAH	76->	A / P
650 DESMO	87->	A
750 ENDURANCE	87->	P
750 F1 DESMO	86->	A
750 LAGUNA SECA	87->	P
750 PASO	87->	A / P
750 SS	76->	A / P
SPORT 750	->90	A
SPORT 750	88->90	P
906 PASO	89->	A / P
907 IE	90->93	A / P
1000 all models	84->	A / P
1000 MILLE REPLICA	05->	A / P
1000 S2 DESMO	85->	A / P
HOREX	**Year**	**A/P**
REBELL 80 T	86->	A / P
SPORT 80 L	86->	A / P
IMPERATOR 125	96->	A
REGENT 125	96->	A
E 560	86->	A / P
COLUMBUS 600	87->	A / P
INDIAN	**Year**	**A/P**
CHIEF BLACKHAWK 1700	11->13	P
CHIEF BOMBER 1700	10->13	P
CHIEF CLASSIC 1700	10->13	P
CHIEF DARK HORSE 1700	10->13	P
CHIEF DELUXE 1700	09->13	P
CHIEF ROADMASTER 1700	09->13	P
CHIEF STANDARD 1700	09->13	P
CHIEF VINTAGE 1700	09->13	P
LAVERDA	**Year**	**A/P**
125	83->	A
SFC 500	77->	A / P
SF3 750	77->	A / P
3CE 1000	74->	A / P
JOTA 1000	95->	P
RGS 1000	83->	A / P
RGS 1000 CORSA		A / P
RGS 1000 JOTA	77->	A / P
SFC 1000	85->86	A / P
TGA 1000 EXECUTIVE	84->	A / P
MIRAGE 1200	78->	A / P
T.T. 1200	76->	A / P
MOTO GUZZI	**Year**	**A/P**
NTX 350	86->90	P
V 35 350 GT	90->	A
NTX 650	86->90	P
V 65 650 GT	90->	A
NTX 750	90->	P
S 750	74->75	A
S3 750	75->76	A / P
CALIFORNIA 850 T3	75->80	A / P
LE MANS 850	76->	A / P
T 850	74->75	A
T3 850	79->85	A / P
T4 850	80->	A / P
T5 850 CIVILE	84->87	A / P
T5 850 POLIZIA	88->01	A / P
T5 850 POLIZIA (ante modifica)	88->93	A / P
CALIFORNIA II 1000	81->87	A / P
CALIFORNIA III 1000 (carburatori)	87->93	A / P
CALIFORNIA III 1000 (iniezione)	90->93	A / P
DAYTONA 1000	92->95	P
DAYTONA 1000 RACING	96	P
DAYTONA 1000 RS	97->98	P
GT 1000	87->91	A / P
GT V 1000	91->	A / P
LE MANS 1000	84->93	A / P
LE MANS - V 1000	90->	A / P
S 1000	89->94	A / P
SP 1000	79->83	A
SP II 1000	84->87	A / P
SP III 1000	89->94	A / P
STRADA 1000	93->94	A / P
V 1000 1000 G5	78->	A / P
V 1000 1000 I CONVERT	75->	A / P
CALIFORNIA 1100	94->97	A / P
MZ	**Year**	**A/P**
ETZ 125	82->84	A
ROADSTAR 125		A
SPORTSTAR 125	93->	A
ETZ 150	82->	A
ETZ 250	82->	A
SPORTSTAR 251	96->	A / P
ETZ 300	88->	A
ETZ 301	90->	A
SPORTSTAR 301	96->	A / P
SAXON 500 all models	92->	A / P
SILVER 500 STAR CLASSIC	93->	A / P
NORTON	**Year**	**A/P**
COMMANDER 588	90->	A / P
INTERPOL 588 2 (ROTARY)	83->89	A / P
WANKEL CLASSIC 588 2 (ROTARY)	88->	A / P
SWM	**Year**	**A/P**
XP 350 SAHARA	83->	A
TRIUMPH	**Year**	**A/P**
BONNEVILLE 750 UK	87->	A / P
ZUNDAPP	**Year**	**A/P**
KS 125	82->	A
KS 175	82->	A

FD0014

BT

D1 (mm): 51,5x54,5x10 (lxhxsp.) D2 (mm): 50x42x12,5 (lxhxsp.)

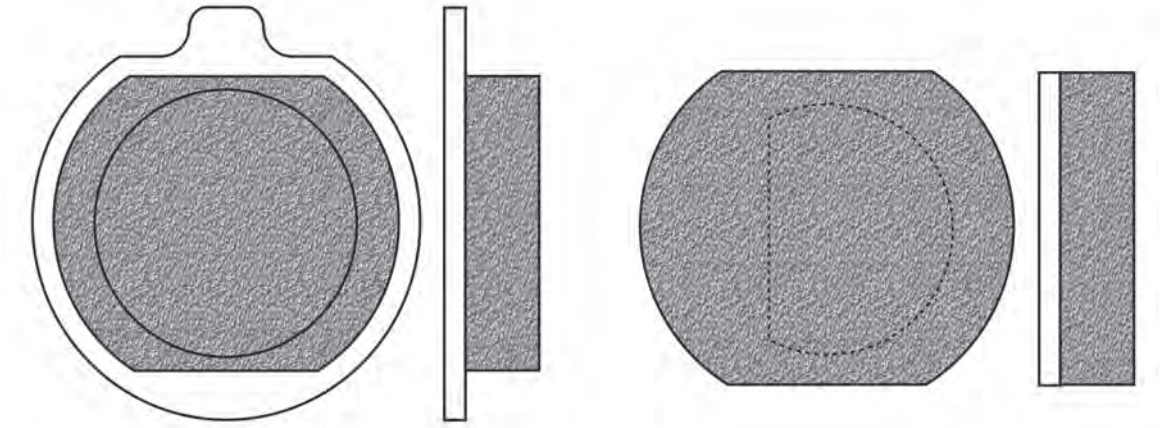

KAWASAKI	Year	A/P
KH 250	77->80	A
Z 250	78->80	A
KH 400 A3-5	76->78	A
Z 400 G1	79	A
Z 440	79->80	A
Z 440 LTD	82	A
KH 500	76	A
Z 500	79->80	A
Z 550 A1	80	A
Z 650	77->79	A
Z 650 C CUSTOM	77->80	A
Z 650 F1	80	A
Z 750	76->78	A / P
Z 900 A 4	77	A
Z 1000 A1/A2/A3/A4	77->80	A
Z 1000 D1-D3 Z1R	78->80	A
Z 1000 H1	80	A

FD0016

BT

D1 (mm): 67,5x49,5x9,5 (lxhxsp.)

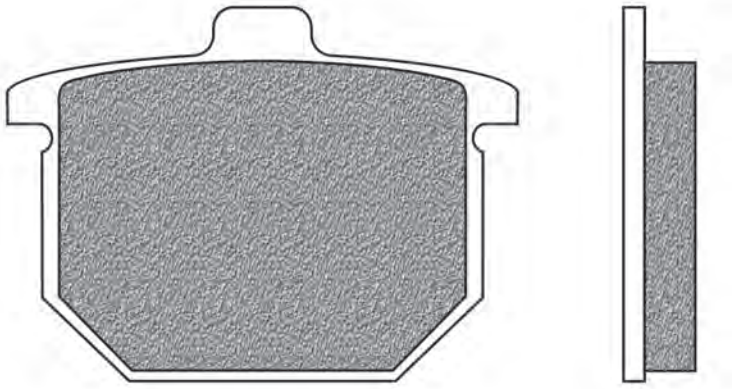

HONDA	Year	A/P
CB 400 N - NA - NB	78->82	A
CM 400	78->	A
CB 750 F	78->82	A / P
CB 900 F	79->81	A / P
CBX 1000	77->80	P
GL 1000 K GOLDWING	75->77	A
GL 1100	80->81	A / P

l x h x sp.: Base x altezza x spessore | *width x height x thickness | largeur x hauteur x épaisseur | base x altura x espesor | Laenge x Höhe x Dicke*
Ø x sp.: Ø x spessore | *Ø x thickness | Ø x épaisseur | Ø x espesor | Ø x Dicke*

FD0017

BT

D1 (mm): 67,5x50x11 (lxhxsp.)

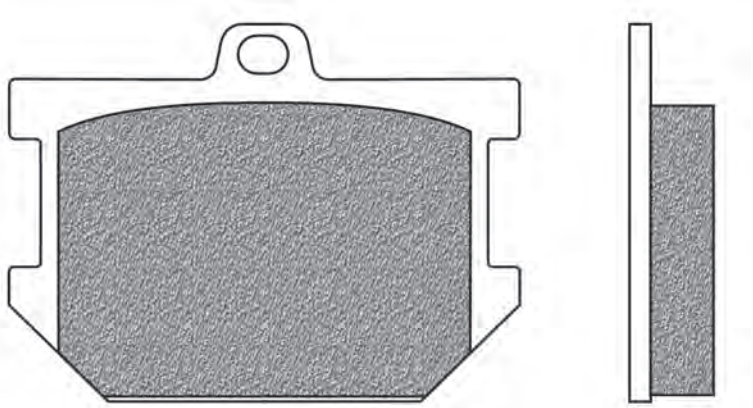

YAMAHA	Year	A/P
XS 250 C	78	A / P
XS 250 D - E	79->81	A
XS 360 C	76->	A / P
SR 400	77	A / P
XS 400	79	A
XS 400 C	78	A / P
SR 500	78->92	A
XS 500 C	76->79	A / P
KJ 650	80->	A
XJ 650 SECA	82	A
XS 650	77->81	A
XS 650 SE	79->80	A / P
XS 750	77->79	A / P
XS 750 SE	79->80	P
XS 850	80	A / P
XV 1000 TR 1	81	A
XS 1100	78->80	A / P
XS 1100 S	81->	P

FD0018

BT

D1 (mm): 44,5x55,5x9,5 (lxhxsp.)

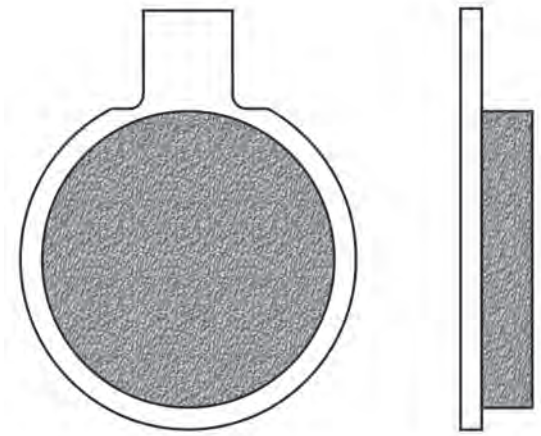

NORTON	Year	A/P
COMMANDO 750	68->	A
COMMANDO 850 MK2	73->75	A
COMMANDO 850 MK3	75->77	A / P

FD0021

BT

D1 (mm): 50x9,8 (Øxsp.)

D2 (mm): 50x12,6 (Øxsp.)

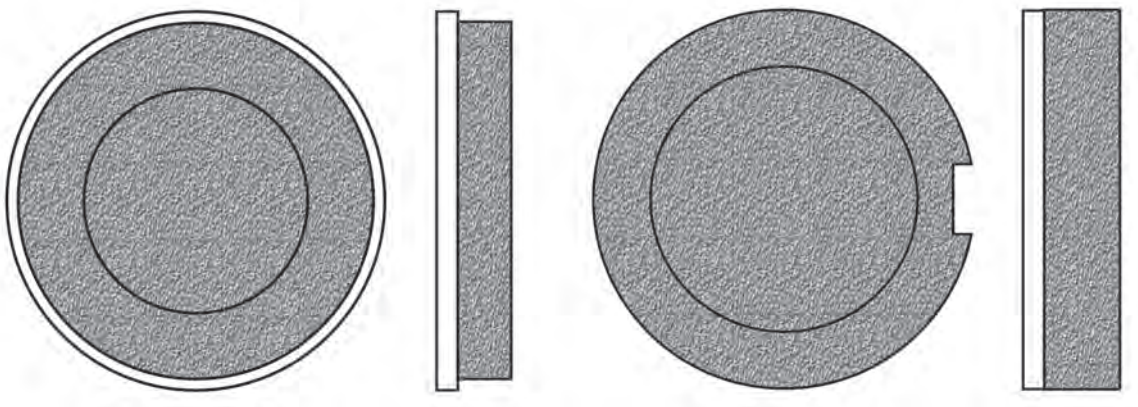

KAWASAKI	Year	A/P
KH 500	74->75	A

SUZUKI	Year	A/P
GT 125	74->77	A
GT 185	74->79	A
GT 250 K - L - M	73->78	A
GT 380 A - B - K	73->77	A
GT 500	76->77	A
GT 550 A - B	76->77	A
GT 550 K - L - M	73->75	A
GT 750	72->77	A

FD0022

BT

D1 (mm): 58x54x9 (lxhxsp.)

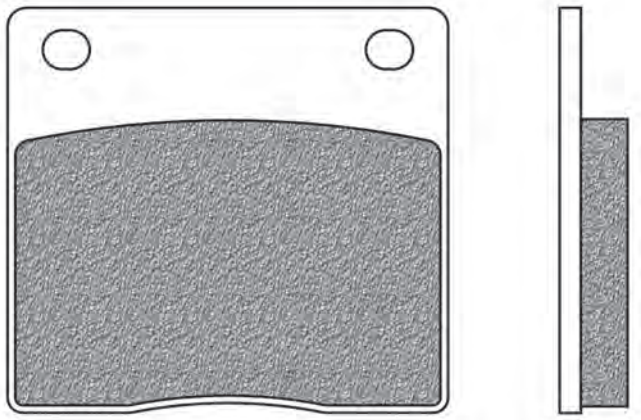

GMA	Year	A/P
2 Piston large model A		A

KAWASAKI	Year	A/P
Z 500	79->80	P
Z 650 C CUSTOM	77->80	P
Z 1000 A1/A2/A3/A4	77->80	P
Z 1000 D1-D3 Z1R	78->80	P
Z 1000 H1	80	P
Z 1000 SHAFT - ST	79->82	P
Z 1300	79->83	P
ZG 1300 DF1	84->86	P

SUZUKI	Year	A/P
GSX 400 FEX -FZ - FD	81->83	P
GS 500	81->	P
GS 550 EC - EN	78->79	P
GS 550 ET - EX - EZ	80->84	P
GS 650 GTX - GTZ - GX	81->83	P
GS 650 GZ KATANA	81->82	P
GS 650 TURBO	83->	P
GS 700 E - ES	85	P
GS 750	77->80	P
GSX 750 S KATANA	80->86	P
GS 850	79->85	P
GS 1000 ET	81	P
GS 1000 GT - GX	80	P
GS 1000 HC - SN	78->79	P
GSX 1000 S KATANA	82	P
GS 1100 GZ	82	P
GSX 1100	80->82	P
GSX 1100 KATANA	83	P
GV 1200 GL MADURA	85->86	P

FD0023

BT

D1 (mm): 45,5x11,9 (Øxsp.)

D2 (mm): 45,5x14,9 (Øxsp.)

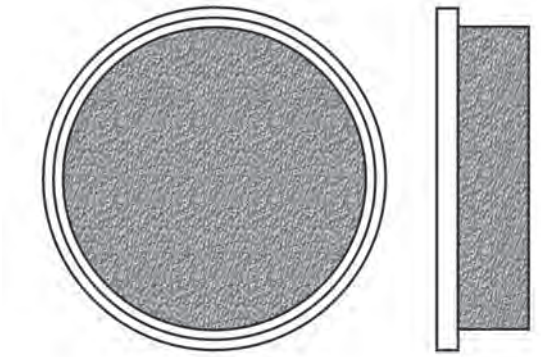

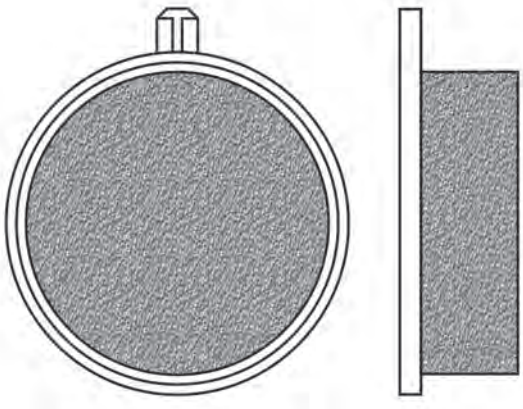

YAMAHA	Year	A/P
FS 1 50 E DX	77->79	A
RD 50 M	78	A
RS 100 DX	77->80	A
RD 125 DX	75->76	A
RS 125 DX	76->80	A
RD 200 DX	75->77	A
RS 200 C	75->80	A

FIGURATO PASTIGLIE CON APPLICAZIONI | BRAKE PADS DRAWINGS AND APPLICATIONS | DESSINS PLAQUETTES AVEC APPLICATIONS | DISEÑOS PASTILLAS CON RELACIÓN | ZEICHNUNGEN VON BREMSBELÄGE MIT VERWENDUNGSLISTE

l x h x sp.: Base x altezza x spessore | *width x height x thickness | largeur x hauteur x épaisseur | base x altura x espesor | Laenge x Höhe x Dicke*
Ø x sp.: Ø x spessore | *Ø x thickness | Ø x épaisseur | Ø x espesor | Ø x Dicke*

FD0025

BT

D1 (mm): 58x65,5x10,8 (lxhxsp.)

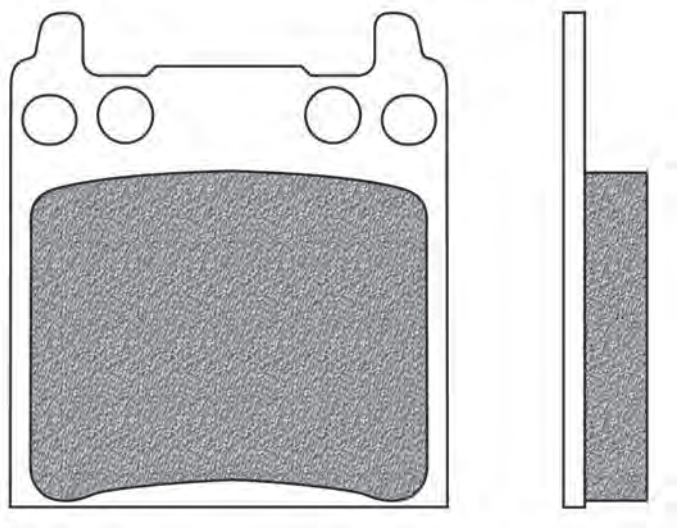

HONDA	Year	A/P
CB 750 F	76->77	P
GL 1000 K GOLDWING	75->77	P
GL 1000 Z GOLDWING	79	P

PERFORMANCE MACHINE	Year	A/P
162X2		A

FD0028

BT

D1 (mm): 49x59x7 (lxhxsp.)

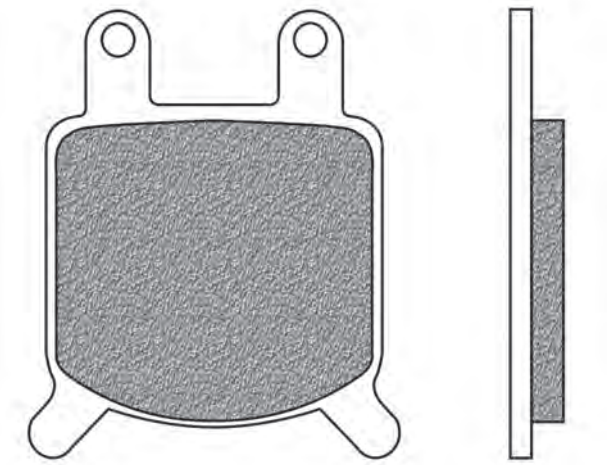

ASPES	Year	A/P
DUMA 125	00	A

BETA	Year	A/P
CUSTOM 125	82->	A
CUSTOM 250	82->	A

GARELLI	Year	A/P
TSR 125 SELF MIX		A

GILERA	Year	A/P
TG1 80		A
TG2 80		A
TG3 80		A
GR1 125		A
TG1 125		A
TG2 125		A
TG3 125		A
T4 200		A
T4C 200		A
T4S 200		A

GMA	Year	A/P
2 Piston small model B		A

JAYBRAKE	Year	A/P
2 piston ADC/ADCS		A

KREIDLER	Year	A/P
MUSTANG 125	83->	A

MOTO MORINI	Year	A/P
MONOCILINDRO 125	79->	A
BICILINDRO 250	79->	A
MONOCILINDRO 250	->81	A
SPORT 250	->70	A
TURISMO 250	->70	A
GT 350	76->81	A
GT 350 TURISMO	80->	A
SPORT 350	81	A
T.T. 500	80->	A

ZUNDAPP	Year	A/P
K 80	80->	A
KS 80	80->	A
KS 125	80->81	A

FD0031

BT

D1 (mm): 41,5x49x5,5 (lxhxsp.)

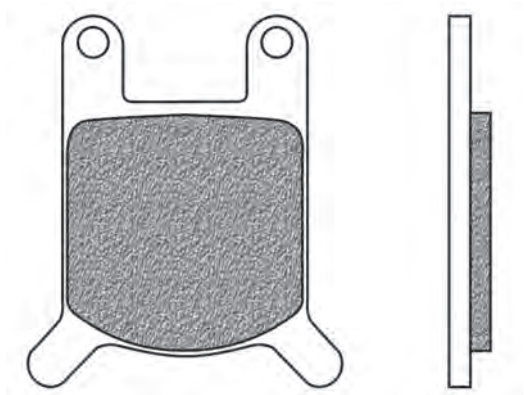

ATK (USA)	Year	A/P
ATK 560	86	P

BETA	Year	A/P
MS 50	80->	A
SQUIRREL 50	83->	A

CASAL	Year	A/P
RZ 50		A

CIMATTI	Year	A/P
Gringo 50 old models		A

...segue

... FD0031

FANTIC	Year	A/P
STRADA 50 SUPER SIX	73->	A

GARELLI	Year	A/P
CICLONE 50 N DE LUXE SELF MIX L.C		A

HERCULES	Year	A/P
CHOPPER 50		A
RX - 9 / RX - 9 50 AIRCOOLED		A
SUPRA 50 4 GP		A
ULTRA 50	79->83	A
AC 80 CHOP	81->	A
CHOPPER 80	81->	A
Lotus 80 SA		A
ULTRA 80	81->	A
ULTRA 80 RS		A
ULTRA 80 RS AC		A
ULTRA 125 RS		A

HOREX	Year	A/P
REBELL 80 N		A

MACAL	Year	A/P
TR 50		A

MALAGUTI	Year	A/P
CHOPPER 25	->82	A
FIFTY 50 HF (freno a disco)	->82	A
GRIZZLY 50 RCX / 12	87->	A
LX 50 SPORT	->82	A
RCW 50 RONCO	->82	A
VA 50 OLYMPIQUE	->82	A
WC 50 WATER COOLED	->82	A
CHOPPER 80	->82	A

MALANCA	Year	A/P
GT 5 50		A
ST 54		A
125		A

MOTO GUZZI	Year	A/P
TURISMO 125	74->81	A

MOTRON	Year	A/P
V 3 50 RID		A

OSSA	Year	A/P
TU-YO 360		A / P

PUCH	Year	A/P
GTL 50		A
80 /6		A
348		A
504		A
506		A
560 (Motore Rotax)		A

REAL	Year	A/P
NEVADA 80 SPORT		A

RIXE	Year	A/P
RS 80 W		A

SACHS	Year	A/P
SA 80 LOTUS		A

ZUNDAPP	Year	A/P
KS 50 SPORT		A
KS 50 SUPER SPORT		A
KS 100		A

ZWEIRAD ROTH	Year	A/P
REBEL 50 SPORT		A
REBEL 80 SPORT		A

FD0034 BT

D1 (mm): 43,5x8 (Øxsp.) D2 (mm): 43,5x45,5x8 (lxhxsp.)

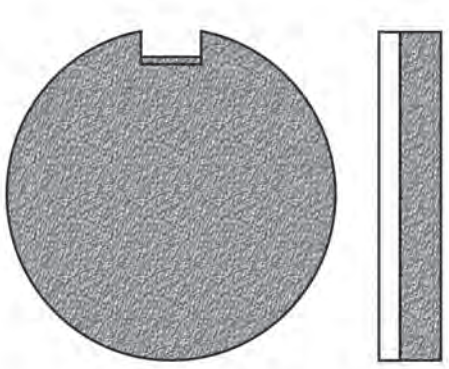

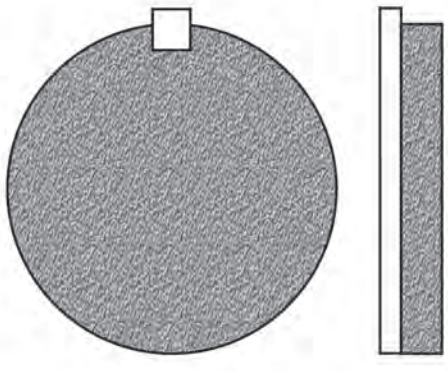

HYOSUNG	Year	A/P
CRUISE 125 II	99->	A
CRUISE 125 II CLASSIC	99->	A
CRUISER 125	92->	A
GA 125	98->	A
GF 125	98	A
GS 125	99->	A
TN 125	92->	A

KREIDLER	Year	A/P
FLORETT 80 E		A
FLORETT 80 L		A
RS 125	80->	A

SUZUKI	Year	A/P
GP 125	78->84	A

FIGURATO PASTIGLIE CON APPLICAZIONI | BRAKE PADS DRAWINGS AND APPLICATIONS | DESSINS PLAQUETTES AVEC APPLICATIONS | DISEÑOS PASTILLAS CON RELACIÓN | ZEICHNUNGEN VON BREMSBELÄGE MIT VERWENDUNGSLISTE

l x h x sp.: Base x altezza x spessore | *width x height x thickness | largeur x hauteur x épaisseur | base x altura x espesor | Laenge x Höhe x Dicke*
Ø x sp.: Ø x spessore | *Ø x thickness | Ø x épaisseur | Ø x espesor | Ø x Dicke*

FD0036

BT

D1 (mm): 72x35x13,5 (lxhxsp.) D2 (mm): 72x35x13,5 (lxhxsp.)

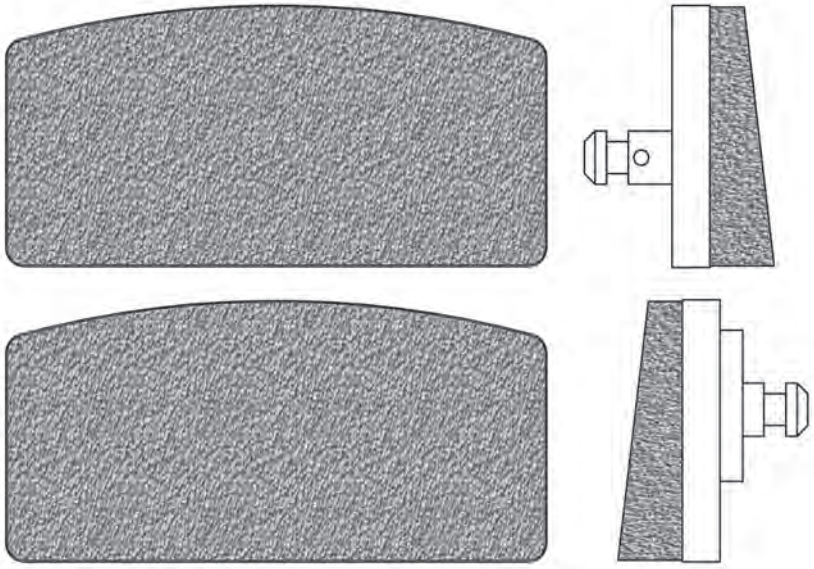

BMW	Year	A/P
R 60/7 600	76->80	A
R 75/5 750	76->80	A
R 75/6 750	73->76	A
R 75/7 750	75->79	A
R 80 800 (single disc)	77->84	A
R 80 800 (twin disc)	77->84	A
R 80 TIC 800 (21_0072 - 2474)(a 09/80)	77->80	A
R 90 900	73->76	A
R 90 S 900	73->76	A
R 90/6 900	73->76	A
R 100 1000 S	76->80	A
R 100 RS 1000 (21_0072 - 2474)(a 09/80)	76->80	A
R 100 RT 1000 (21_0072 - 2474)(a 09/80)	78->80	A
R 100/7 1000	76->77	A
R 100/7T 1000 (21_0072 - 2474)(a 09/80)	77->80	A

FD0038

BT

D1 (mm): 50x12 (Øxsp.)

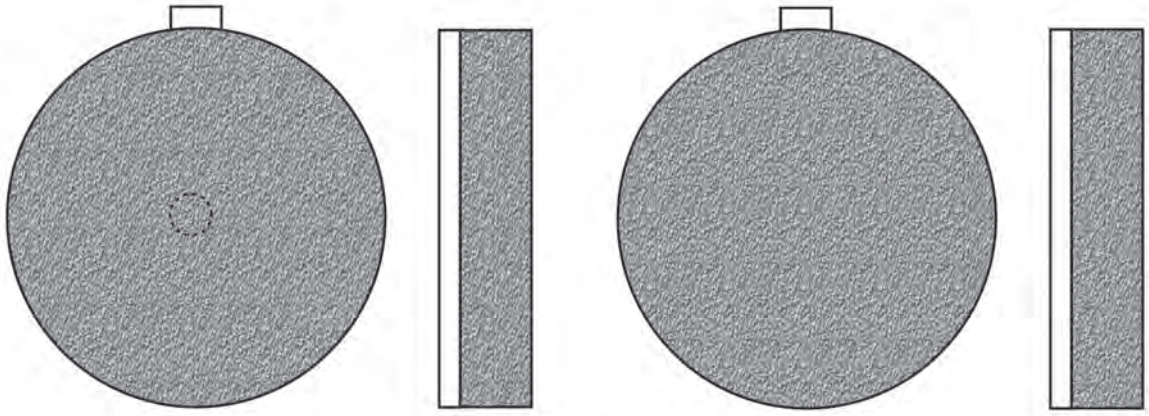

SUZUKI	Year	A/P
GT 125	78->79	A
GT 200	79->82	A
GT 250 EN - ET - EX	79->81	A
GS 500	81->	A
RE 500	75->76	A
GS 550 B - C - D	77->78	A
GS 550 EC - EN	78->79	A
GS 850	79->81	A
GS 1000 HC - SN	78->79	A

FD0039

BT

D1 (mm): 56x53x8,9 (lxhxsp.)

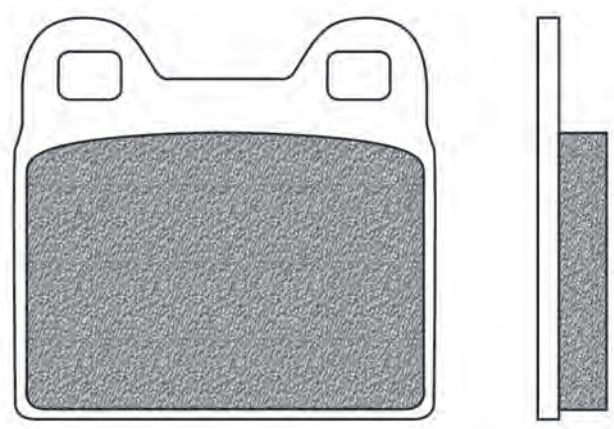

BMW	Year	A/P
R 45 450 (21_0068 - 248)(a 09/80)	78->80	A
R 45 N 450 (21_0068 - 248)(a 09/80)	78->80	A
R 65 650 (21_0068 - 248)(a 09/80)	78->80	A
R 100 CS 1000	80->84	A

FD0044 BT

D1 (mm): 60x59x9 (lxhxsp.)

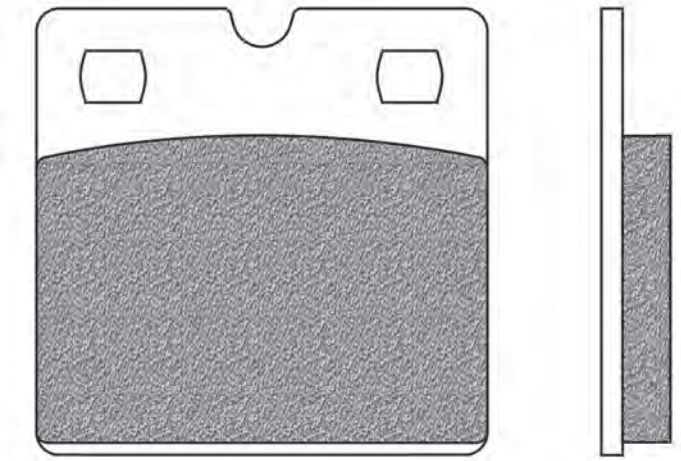

APRILIA	Year	A/P
ST 125	87->	A
STX 125	86->	A

BENELLI	Year	A/P
SEI 900	78->	P

BMW	Year	A/P
R 65 650 (21_0067 - 248)(da 09/80)	80->85	A
R 65 650 20 KW	85->93	A
K 75 S 750	94->95	A / P
R 80 GS 800	87->95	A
R 80 GS 800 PD	90->95	A
R 80 R 800 (single disc)	84->95	A
R 80 RT 800 (single disc)	84->95	A
R 850 GS	96	A
R 100 GS 1000	86->94	A
R 100 GS 1000 PD	89->96	A

MOTO GUZZI	Year	A/P
SP 1000	79->83	P

TRIUMPH	Year	A/P
BONNEVILLE 750	84->	A

FD0045 BT

D1 (mm): 53x53x11 (lxhxsp.)

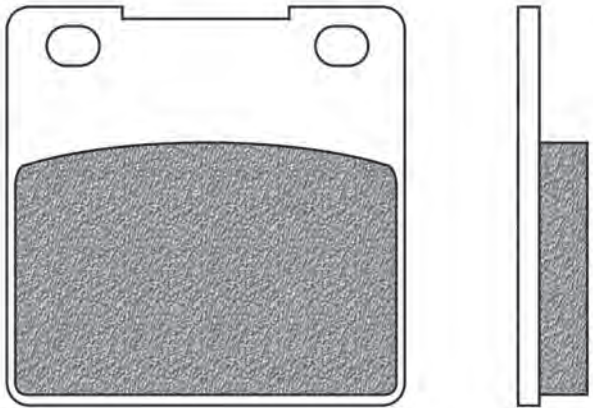

HONDA	Year	A/P
CB 250	78->82	A
CB 250 RSA - RSD - RSE	81->	A
CM 250 TB	81	A
CB 400 A - HAWK	78->	A
CB 450 N	85->	A
CB 650 A - Z	79->81	A
CB 750	80	A

FD0046 BT

D1 (mm): 76x50x11,5 (lxhxsp.)

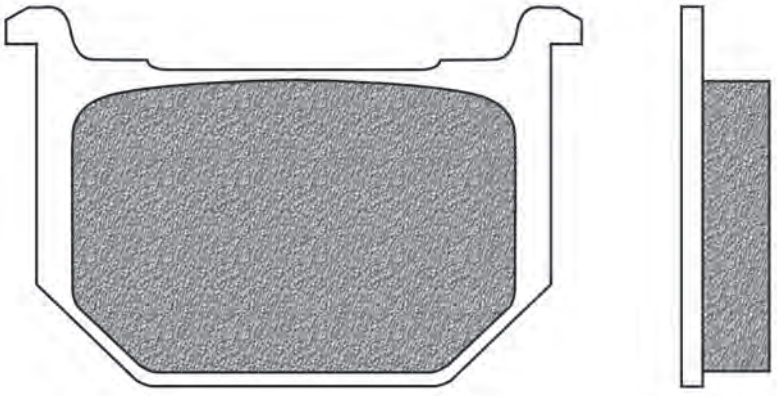

SUZUKI	Year	A/P
GN 250	85->97	A
GNX 250 E	83->	A
GS 250 E	80->81	A
GSX 250	80->82	A
GN 400 TT	80->	A
GSX 400 ET - EX - EZ	80->82	A
GS 450 E	80->88	A
GS 700 E - ES	85	A
GV 700 GL	85->	A
GV 700 GL MADURA	84->	A
GSX 750 S KATANA	80->86	A
GS 850	82->85	A
GS 1000 GT - GX	80	A
GS 1100 GZ	82	A
GV 1200 GL MADURA	85->86	A

FIGURATO PASTIGLIE CON APPLICAZIONI | BRAKE PADS DRAWINGS AND APPLICATIONS | DESSINS PLAQUETTES AVEC APPLICATIONS | DISEÑOS PASTILLAS CON RELACIÓN | ZEICHNUNGEN VON BREMSBELÄGE MIT VERWENDUNGSLISTE

l x h x sp.: Base x altezza x spessore | *width x height x thickness | largeur x hauteur x épaisseur | base x altura x espesor | Laenge x Höhe x Dicke*
Ø x sp.: Ø x spessore | *Ø x thickness | Ø x épaisseur | Ø x espesor | Ø x Dicke*

FD0047

TS

D1 (mm): 72x45x10,5 (lxhxsp.)

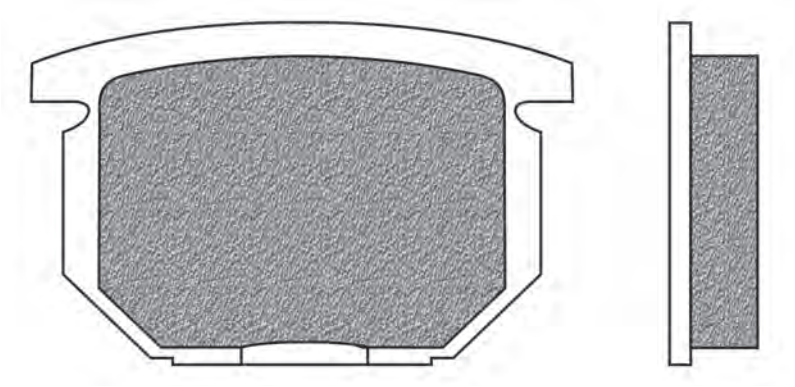

SUZUKI	Year	A/P
GS 550 ET - EX - EZ	80->84	A
GS 650 GTX - GTZ - GX	81->83	A
GS 650 GZ KATANA	81->82	A
GS 650 TURBO	83->	A
GS 1000 ET	81	A
GSX 1000 S KATANA	82	A
GSX 1100	80->82	A
GSX 1100 KATANA	83	A

FD0048

BA | BT

D1 (mm): 35,5x51,5x6 (lxhxsp.)

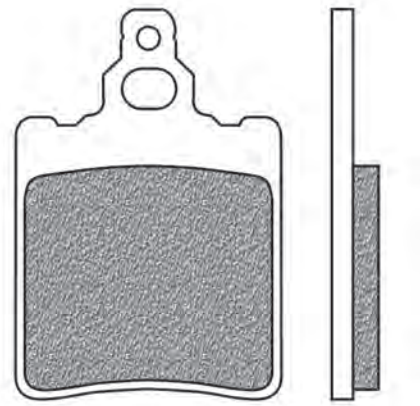

APRILIA	Year	A/P
AFI 50	89	P
AFI 50 AE all models	87->88	P
AFI 50 EUROPA	90->92	P
AFI 50 FUTURA	90->92	P
ET 50 AE	87->	P
EUROPA 50	91->92	P
MX 50	03->05	P
MX 50 MOTARD	95->03	P
RS 50	96->05	P
RS 50 REPLICA	03->05	P
RX 50	89->91	P
TUAREG 50 RALLY	90->92	P
CLIMBER 240	88->90	P
CLIMBER 275	89->92	P

BETA	Year	A/P
ALP 350 4.0	03	P
MOTARD 350 4.0	03	P

CAGIVA	Year	A/P
BLUES 50	89->	P
COCIS 50	88	P
LUCKY EXPLORER 50	88->	P
W4 PRO ACTION 50	94->	P
COCIS 80	89->	P
W4 PRO ACTION 80	94->	P
ALETTA 125 ELECTRA	->83	A
ALETTA 125 ELECTRA CLASSIC	87->	A
ALETTA 125 ELECTRA ruota integrale	88->	A
ALETTA 125 ORO S2	86->	A / P
BLUES 125	93->	P
CRUISER 125	87->	P
DAKAR 125	85->	A
ELEFANT 125	->86	A
GP 125 S ALETTA ORO	85->	A / P
N 125	91->	P
SST 125 LOW RIDER	83->	A
SST 125 ruota integrale	81->	A
SST 125 ruota raggi	81->	A
SXT 125	82->	A
TAMANACO 125	88->	P
WSXT 125 ALETTA ROSSA	83->	A
XSST 125	81->	A
ELEFANT 200	85	A
ELEFANT 200 A.E.	86->	A

DERBI	Year	A/P
GPR 50 SPORT	96->01	P
GPR 75 SPORT	90	P

FANTIC	Year	A/P
CABALLERO 50 RC	90->	P
KOALA 50	87->	A / P
RAIDER 125	83->	A
RAIDER 125 LC	83->	A

GARELLI	Year	A/P
GTA 125	86	A / P

GILERA	Year	A/P
NGR 250	85->	A

HRD	Year	A/P
FORMULA 125 LS	86->	A / P
PLATINO 125 SL	86->	A / P
SILVER 125 HOUSE	86->	A / P

JCM	Year	A/P
VEGA 233	88->	P
EUROPA 325	89->	P
VEGA 333	88->	P

KTM	Year	A/P
SX 65	98->03	P
MX 80	00->02	P

KYMCO	Year	A/P
B 125 FREEWAY	93->95	A

LAVERDA	Year	A/P
125 (pinza Brembo)	82->	A
GS 125 LESMO	90->	A / P
LB 125 CUSTOM		A
LB 125 STRADA		A
LB 125 UNO		A

MALAGUTI	Year	A/P
ES 50 DUNE	89->	A / P

MALANCA	Year	A/P
MARK 125	85->	A
OB ONE 125 6M	85->	A / P
OB ONE 125 RACING	85->	A / P

PUCH	Year	A/P
CROSS 250	86->	P

FD0050 BT

D1 (mm): 65x59,5x10 (lxhxsp.)

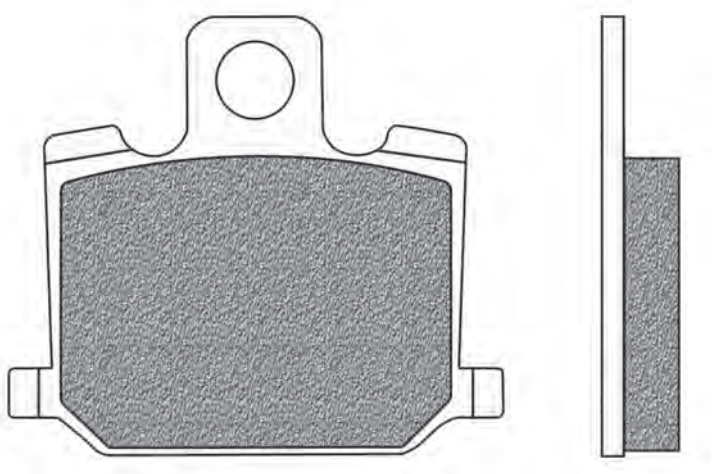

YAMAHA	Year	A/P
RD 250 LC	80	A
RD 350 LC	80	A

FD0051 BT

D1 (mm): 66,5x59x10 (lxhxsp.)

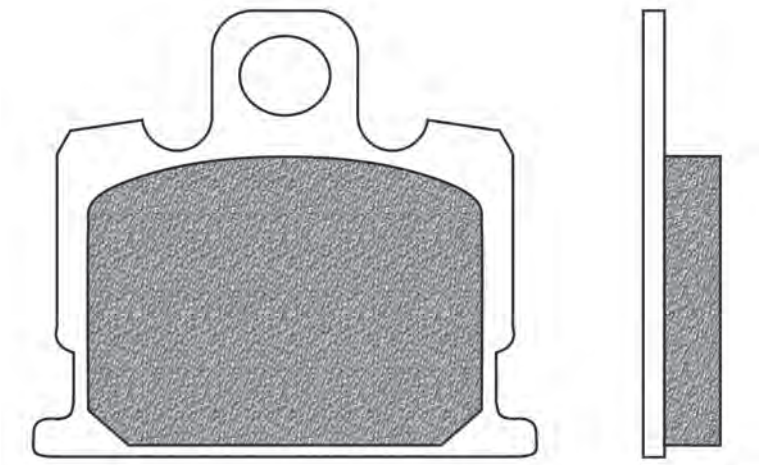

YAMAHA	Year	A/P
RD 50 MX	81->87	A
RD 80 AIR COOLED	82	A
RX 80 SE	82->	A
RD 250 LC	81->83	A
RZ 250 (4L3)		A
RD 350 LC	81->82	A
XJ5 550	81->84	A
XJ5 550 MAXIM	81->84	A
XJ5 550 SECA	81->83	A
XJ 750 SECA	81->83	A
XV 1000 SE MIDNIGHT SPECIAL	83->	A
XS 1100 S	81->	A

FD0052 BT

D1 (mm): 68x41x8 (lxhxsp.)

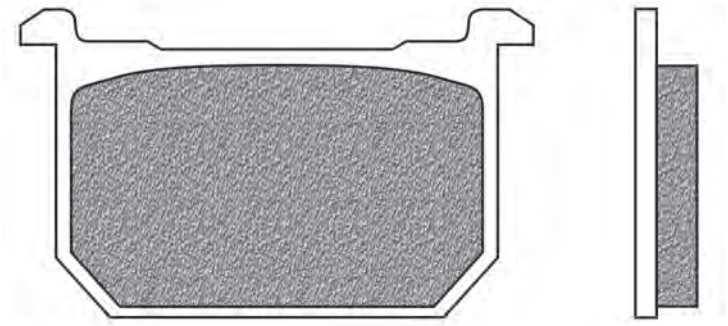

KAWASAKI	Year	A/P
GPZ 400	83->84	A
Z 400 J2 - J3	81->83	A
Z 500	81->83	A
Z 550 A3 - C1 - C2 LTD	80->	A
Z 550 GP D1 - H1 - H2	81->83	A
Z 650	81->83	A
Z 700 A1 LTD	84	A
GPZ 750 R	82	A
GT 750	82->96	A
Z 750	80->84	A
Z 750 SPECTRE	82->83	A
Z 750 Y1 LTD	82	A
Z 1000 J1/J2/J3	81->83	A
Z 1000 LTD	81->83	A
GPZ 1100 (ZX 1100)	81->82	A
Z 1100	81->83	A
Z 1100 SPECTRE - LTD	82->83	A / P

l x h x sp.: Base x altezza x spessore | *width x height x thickness | largeur x hauteur x épaisseur | base x altura x espesor | Laenge x Höhe x Dicke*
Ø x sp.: Ø x spessore | *Ø x thickness | Ø x épaisseur | Ø x espesor | Ø x Dicke*

FD0053

BT

D1 (mm): 68x41x9,5 (lxhxsp.)

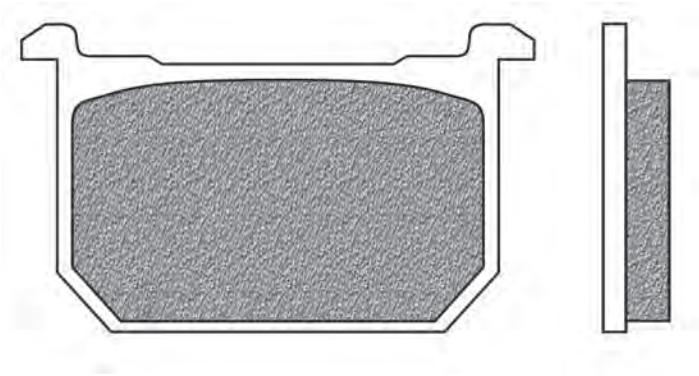

KAWASAKI	Year	A/P
Z 250	81->	A
GPZ 400	83->84	P
Z 440	81->83	A
Z 440 LTD	83->84	A
Z 500	81->83	P
Z 550 GP D1 - H1 - H2	81->83	P
Z 700 A1 LTD	84	P
GPZ 750 R	82	P
GT 750	82->96	P
Z 750	80->84	P
Z 750 SPECTRE	82->83	P
KZ 1000 all models	82->90	A / P
Z 1000 J1/J2/J3	81->83	P
Z 1000 LTD	81->83	P
GPZ 1100 (ZX 1100)	81->82	P
Z 1100	81->83	P

FD0054

BA | BT | TS

D1 (mm): 90x49,5x10,3 (lxhxsp.)

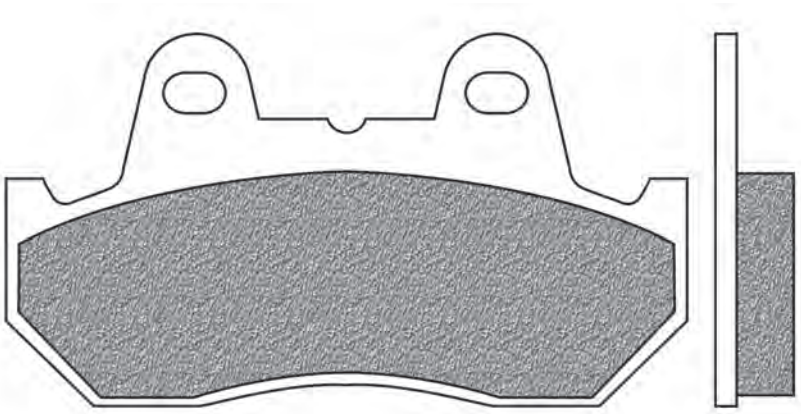

HONDA	Year	A/P
CB 125 TDJ	87->89	A
CBX 250 RSE	84	A
CN 250 HELIX	86->87	A
NS 250	84->	A / P
NSR 250	86->	P
NSR 250 R	86->87	P
CBR 400 R HURRICANE	86	P
CBX 400 C	83->	P
FT 400	82->	A / P
NS 400 R	85->87	P
NV 400 CUSTOM	88->	P
NV 400 SP CUSTOM		P
VF 400 F INTEGRA	82	P
VFR 400 R	85->86	P
CMX 450 CG REBEL	86->	A
CBR 500 F	87->90	P
CX 500	82->85	A / P
CX 500 T (TURBO)	83->	A / P
FT 500 C	82->	A / P
GL 500 DC	82	A
GL 500 SILVER WING INTERSTATE	82->	A
VF 500 F	84->85	A / P
VT 500 CD - FT	82	A
XBR 500	85->89	A
CBR 600 F	87->90	P
CBX 600 E	85->	A
XL 600 L	85->87	A
XL 600 V TRANSALP	87->90	A
CB 650 SCC NIGHTHAWK	82	A
CB 650 SCD	83->	A
CBX 650 ED	83->	A
CX 650 ED	83->85	A
CX 650 TD (TURBO) E	83->	A / P
GL 650	84->	A
CB 700 SC NIGHT HAWK	84->	A
VF 700 C MAGNA	84->	A
VF 700 F INTERCEPTOR	84->85	A
VF 700 S SABRE	84->	A
VT 700 C SHADOW	87->	A
B 750 EC - ED -F2 - F2D	82->	A / P
CB 750 F	83->84	A / P
CBR 750 SUPER AERO	87	P
CBX 750 FE	83->85	A / P
VF 750 C SHADOW	83	A
VF 750 SABRE	82	A / P
VFR 750 F INTERCEPTOR	86->87	P
VT 750 C SHADOW	86->96	A
XLV 750 R	83->88	A
VT 800 C	88->	A
CB 900 F	82->85	A / P
CBX 1000 B - C	81->	A / P
VF 1000 F	84->86	A / P
VF 1000 R	84->86	A
CB 1100 F	83->85	A / P
CBX 1100 F	82->	P
GL 1100	82->	A / P
GL 1100 DX	82->	A / P
VT 1100 C MAGNA	83->	A / P
VT 1100 C SHADOW	87->93	A
GL 1200	84->87	A / P
GL 1500 GOLDWING	88->00	P
GLX 1500	88->	P
GL 1520	88->	A / P

KAWASAKI	Year	A/P
VT 800 C	88->	A

SYM	Year	A/P
BULLET 110	93->	A
AERO WOLF 125		A

FD0055 BT

D1 (mm): 51,5x11 (lxhxsp.)

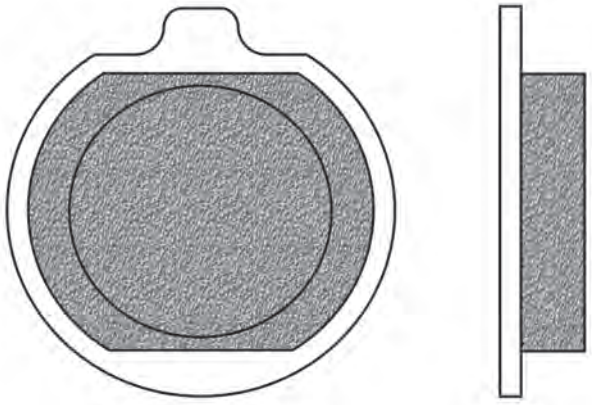

KAWASAKI	Year	A/P
Z 1000 SHAFT - ST	79->82	A
Z 1300	79->83	A
ZG 1300 DF1	84->86	A

FD0057 BT

D1 (mm): 63,5x52,5x8,5 (lxhxsp.)

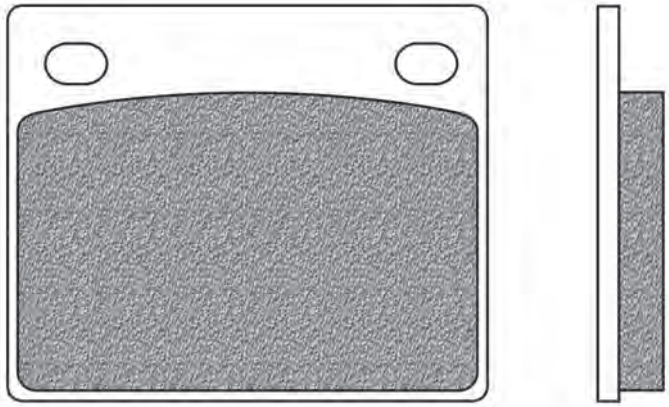

KAWASAKI	Year	A/P
KR 350		
	82->	A
SUZUKI	**Year**	**A/P**
RG 500	->83	A / P

FD0058 BT

D1 (mm): 90x49x9 (lxhxsp.)

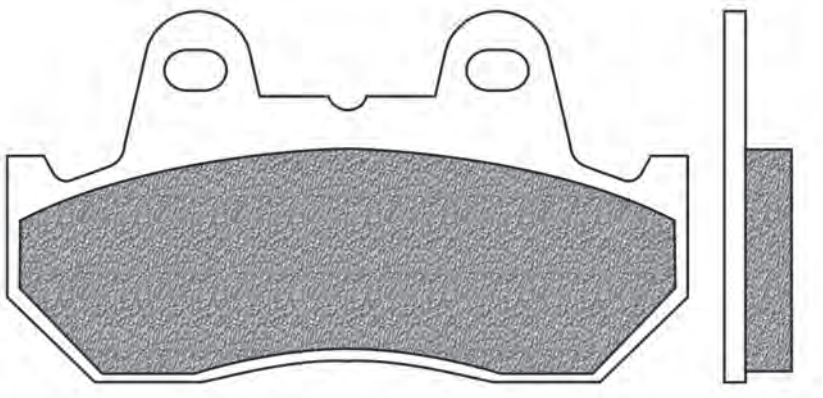

HONDA	Year	A/P
CN 250	90->94	A
VT 250 F2	82	A
CB 400 N/F	83->	A
CBX 400 C	83->	A
NS 400 R	85->87	A
VF 400 F INTEGRA	82	A
VF 700 F INTERCEPTOR	84->85	P
VFR 700 F/F2 INTERCEPTOR	86->87	P
CBR 750 F HURRICANE	87	P
VF 750 CH	87	A
VFR 750 C V45 MAGNA	88->	A
CBR 1000 F	87->88	P
CBR 1000 R HURRICANE	87->88	P
CB 1100 R	80->83	A / P
CBX 1100 F	82->	A

l x h x sp.: Base x altezza x spessore | *width x height x thickness | largeur x hauteur x épaisseur | base x altura x espesor | Laenge x Höhe x Dicke*
Ø x sp.: Ø x spessore | *Ø x thickness | Ø x épaisseur | Ø x espesor | Ø x Dicke*

FD0060

BT | TS

D1 (mm): 53x53x9 (lxhxsp.)

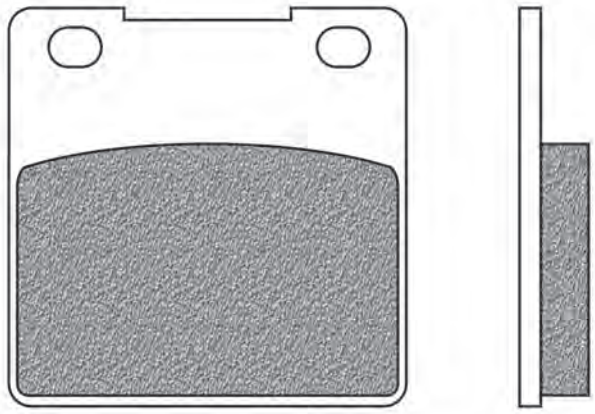

HYOSUNG	Year	A/P
GT 250 COMET	02	P
COMET 600	02	P

KAWASAKI	Year	A/P
ZX 400 L	92	P
ZX-4 400	90	P
ZXR 400	89->90	P
ZXR 400 (ZX 400L) RR	92->02	P
ZXR 400 R	91->94	P
ZXR 750	89->90	P
ZXR 750 L	93->95	P
ZXR 750 R	91->95	P
KRF 800 TERYX 4	14->17	P
KRT 800 TERYX 4	14->17	P
ZRX 1100	96->00	P
ZRX 1100 C1	97->00	P
ZRX 1200 R - S	01->08	P
ZX-12R 1200 NINJA	00->06	P
ZZR 1200	02->04	P

SUZUKI	Year	A/P
RG 50 GAG - GAMMA	87->	A
ACROSS 250	90->98	P
COBRA 250	89->90	P
GF 250 S	86->	P
GOOSE 250	92->	P
GS 250 FW	84->	A / P
GSF 250 BANDIT (GJ74A)	92->96	P
GSF 250 BANDIT (GJ77A)	95->00	P
GSX 250	87	P
GSX 250 ACROSS	90->98	P
GSX 250 S KATANA	91	P
GSX-R 250	87->89	P
GSX-R 250 R	89	P
RG 250 F GAMMA	85->88	P
RG 250 W GAMMA	83	A / P
RGV 250	88	P
RGV 250 K	89->90	P
TV 250 WOLF	88->90	P
SG 350 GOOSE	92	P
GSF 400 BANDIT	91->97	P
GSF 400 S KATANA	89->94	P
GSX 400	97->99	P
GSX 400 (GK74A)	88->90	P
GSX 400 FWS - D - E - S	83->	A / P
GSX 400 IMPULSE TYPE S	94->96	P
GSX 400 INAZUMA	00	P
GSX 400 KATANA	92->	P
GSX 400 R2 (GK71B)	85->86	P
GSX 400 R3 (GK71F)		P
GSX 400 X IMPULSE	86->88	P
GSX-R 400	87->90	P
GSX-R 400 (JAPAN)	85->	A
GSX-R 400 R	90->95	P
RF 400 RVC	93->97	P
RG 400 WALTER WOLF	85->87	P
SV 400	98	P
SV 400	99->02	P
GS 450 S	87->	P
GS 500	96->03	P
GS 500 E	89->95	P
GS 500 F	04->08	P
RG 500 RF GAMMA	85->87	P
GSX 550 ES - ESE	84->87	A / P
GSF 600 BANDIT	95->04	P
GSX 600 F	98->06	P
GSX 600 F KATANA	88->97	P
GSX-R 600	->03	P
RF 600 RR	93->96	P
SV 650	99->02	P
SV 650 S	99->02	P
GSX 750 F	89->06	P
GSX-R 750	88->03	P
GSX-R 750 F	85->87	P
GSX-R 750 SP	93->95	P
GSX-R 750 T SRAD	96->99	P
GT 750 RF	85->	P
VX 800	90->92	P
RF 900 RT - RV	96->99	P
GSX 1000 G	96->	P
TL 1000 R	98->03	P
TL 1000 S	97->02	P
GSX 1100	91->92	P
GSX 1100 F	93->	P
GSX-R 1100	86->96	P
GS 1200 SS K1	01->	P
GSF 1200 BANDIT	96->05	P
GSF 1200 S BANDIT	97->05	P
GSX 1200 X	99->01	P
GSX-R 1300 FALCON	99	P
GSX-R 1300 HAYABUSA	99->07	P

FD0061

BT

D1 (mm): 85x42,5x7,8 (lxhxsp.) D2 (mm): 47,5x37x10 (lxhxsp.)

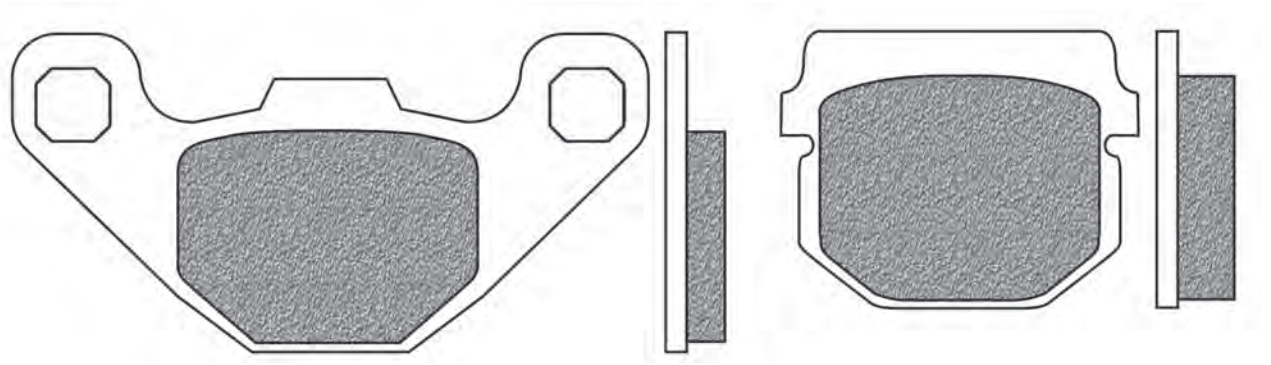

HONDA	Year	A/P
MB 80	80->	A
MCX 80 all models	82->	A

KAWASAKI	Year	A/P
KDX 125	90->94	A

MALAGUTI	Year	A/P
CENTRO 50 4T	08	A
CENTRO 50 SL 4T	10	A
F 10 50 AC ECO	09->10	A
F 12 R 50 PHANTOM AC	09->10	A
F 12 R 50 PHANTOM LC	01->05	A

PEUGEOT	Year	A/P
VIVACITY 50 (pinza HengTong)	05->	A
VIVACITY 100 (pinza HengTong)	05->	A

SIAM	Year	A/P
MAT 50	97->	A
MAT 100	97->	A

SUZUKI	Year	A/P
AH 80	92->	A
RM 80	86->89	A
RM 85	02->04	P
ADRESS 100 AH	95->	A
AN 125	06->08	A

FD0062

BT

D1 (mm): 68x59x10 (lxhxsp.)

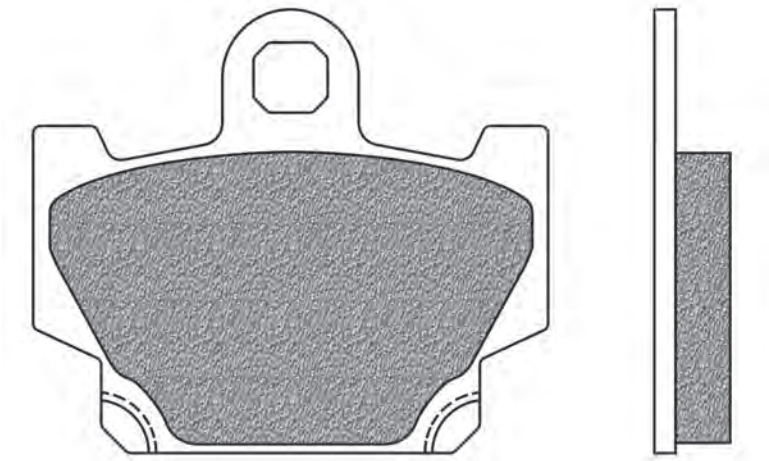

YAMAHA	Year	A/P
DT 80 LC1 (37A)	81->84	A
RD 80 LC1	82	A
RD 80 LC2 - LCS	82	A
RX 115	99	A
RD 125 LC	82->84	A
SR 125 SE	92->96	A
RX 135	81	A
XV 240 VIRAGO	91->92	A
RZ 250 R (29L)		A
SR 250 CLASSIC	96->00	A
SR 250 E (Espana)	90->	A
XV 250 VIRAGO	89->94	A
RD 350 YPVS	83->84	A
XS 400	82->	A
XT 500 (Austria)	83->	A
XV 500 SE	83->	A
XZ 550	82->84	A
XZ S 550	85->	A
XT 600 4 VALVES	84->86	A
XT Z 600 TENERE	83->84	A
XJ 650	80->84	A
XJ 650 SECA	83	A
XJ 650 TURBO	83->	A

l x h x sp.: Base x altezza x spessore | *width x height x thickness | largeur x hauteur x épaisseur | base x altura x espesor | Laenge x Höhe x Dicke*
Ø x sp.: Ø x spessore | *Ø x thickness | Ø x épaisseur | Ø x espesor | Ø x Dicke*

FD0064

BT

D1 (mm): 67x49x11 (lxhxsp.)

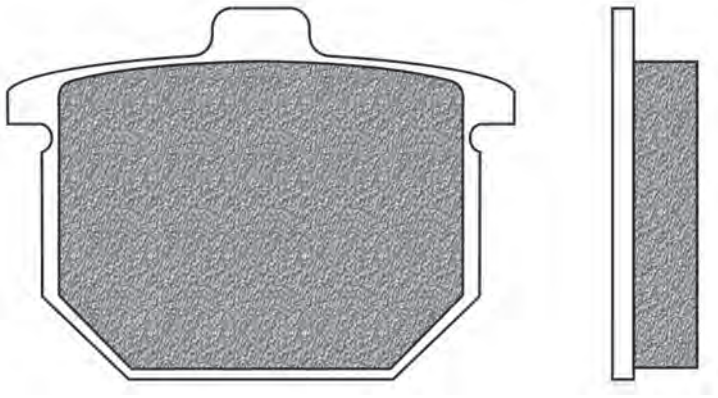

HONDA	Year	A/P
CX 500	79->81	A
CBX 1000	77->80	A
GL 1000 K GOLDWING	78	A
GL 1000 Z GOLDWING	79	A

FD0065

BT

D1 (mm): 94,5x56x12 (lxhxsp.)

D2 (mm): 94,5x56x7,5 (lxhxsp.)

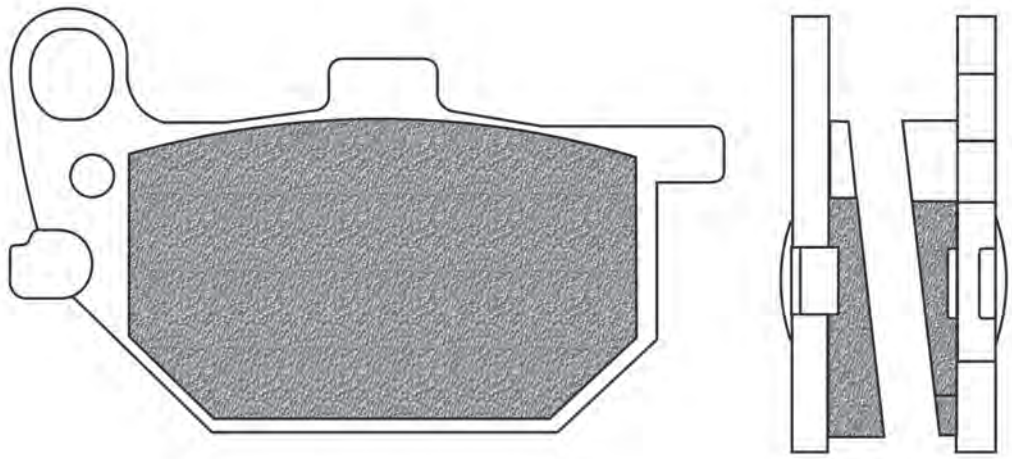

YAMAHA	Year	A/P
RD 250	78->79	A / P
XS 250 SE - SF SPECIAL	79->81	A
RD 400 E - F	78->79	A / P
XS 400 SE	80->81	A

FD0066

BT

D1 (mm): 94,5x56x12 (lxhxsp.)

D2 (mm): 94,5x56x7,5 (lxhxsp.)

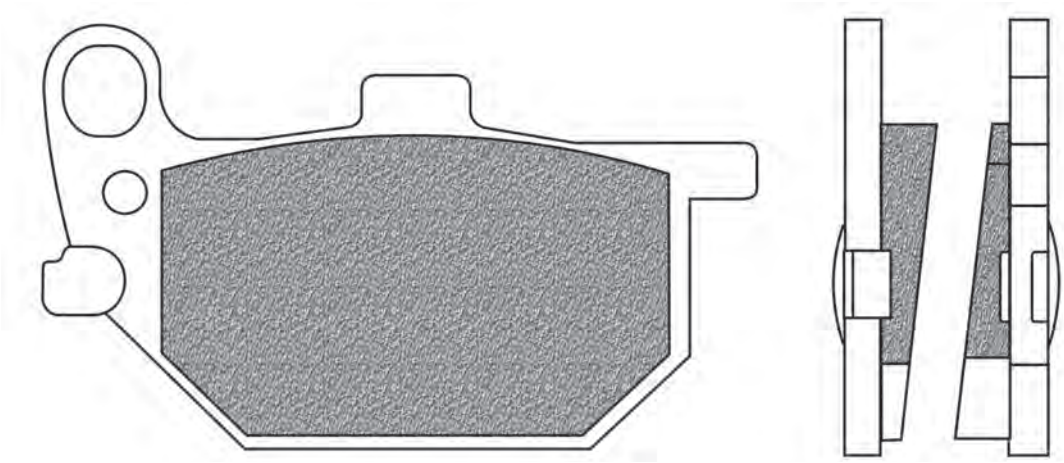

YAMAHA	Year	A/P
XJ 650 MAXIM	80->83	A
XJ 650 MIDNIGHT	81	A
XS 750 SE	79->80	A
XV 750 SE	81->	A

FD0067

BD | BT | SD

D1 (mm): 81,5x42,5x8 (lxhxsp.)

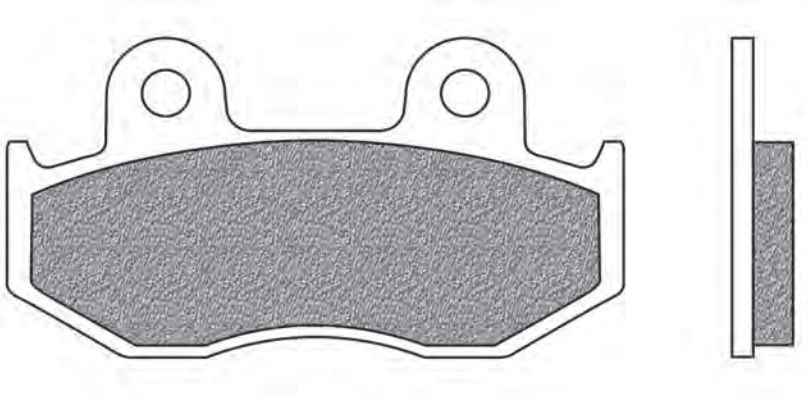

HONDA	Year	A/P
CR 50 R	86->	A
CR 80 R	86	A
CR 125 R	84->85	A
MTX 125 R	85->86	A
XL 125 R	84->86	A
MTX 200 RW	85->86	A
FTR 223 Y/2/A2 (MCS4)	00->02	A
ATC 250 R	85->86	A / P
CH 250 ELITE	85->86	A
CH 250 SPACY	85->	A
CN 250	88->89	A
CN 250 ELITE	85->86	A
CN 250 HELIX-FUSION	92->	A
CR 250 R	84->85	A
FTR 250	86->	A / P
RX 250 RE	84->	A
TRX 250 R FOURTRAX	86->89	P
TRX 250 X	86->89	P
XL 250 R	84->87	A
XLR 250 R	85->88	A
XR 250 R	84->89	A
ATC 350 X	85	A
XL 350 R	85->	A
XLX 350	89->	A
XR 350 R	83->84	A
CR 500 R	84->85	A
XR 500 R	83->85	A
XL 600 LD - PARIS DAKAR	83->	A
XL 600 R	83->87	A
XR 600 R	85->87	A

FD0068

BT | TS

D1 (mm): 64x54,5x9 (lxhxsp.)

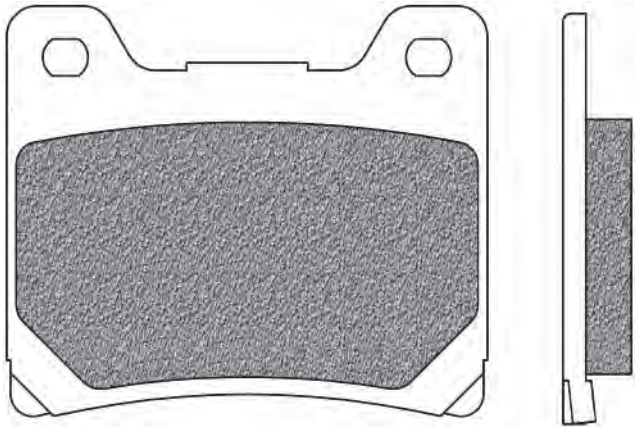

YAMAHA	Year	A/P
125 BIKAN	91->	P
TZR 125	90->92	A
YD 250 S	91->	A
RD 350 YPVS	83->84	P
FZ 400 N	85	A
FZR 400 GENESIS	86	A
SRX 400	85->86	A
SRX 400	90->96	P
XJR 400	97->99	P
RD 500 LC	84->86	A
RD 500 YPVS LC	87->	A
RZV 500 R (51X)	85	A
FZ 600	87->88	A
FZR 600	89	A
FZR 600	89->95	P
FZR 600 R	94->95	P
XJ 600	83->91	A / P
YX 600 RADIAN	86->90	A
YZ-F 600 R THUNDER CAT	96->04	P
FZ 750	85->86	A / P
FZ 750 GENESIS	87->92	A / P
FZR 750 (OW01)	89->91	P
FZR 750 GENESIS	87->	P
FZX 750	88->	A / P
TZR 750 W	89->	P
XJ 750	82->84	A / P
XV 750 VIRAGO	92->93	A
YZ-F 750 RR-SP	93->98	P
TDM 850	91->01	P
TRX 850	96->97	P
XJ 900	83->90	A / P
XJ 900 F	85->92	A / P
XJ S 900 DIVERSION	95->03	P
FZR 1000 EX-UP	91->93	P
FZR 1000 GENESIS	86->89	P
FZR 1000 R	94->95	P
FZR 1000 R - EX-UP	89->90	P
GTS 1000	93->99	P
XV 1000 SE VIRAGO	88	A
XV 1000 VIRAGO	86	A
YZ-F 1000 R THUNDER ACE	96->01	P
BT 1100 BULLDOG	02->06	P
FJ 1100 J	84->85	A / P
XV 1100 VIRAGO	86->93	A
XV 1100 VIRAGO	99->00	P
XVS 1100 A DRAG STAR CLASSIC	00->06	P
XVS 1100 DRAG STAR	99->04	P
1200 VENTURE	84->	A / P
1200 VENTURE ROYALE	87->	A / P
FJ 1200	86->87	A
FJ 1200	86->91	P
FJ 1200 ABS	91->95	P
V-MAX 1200 (YMX 12N)	91->92	A
V-MAX 1200 (YMX 12N)	91->03	P
XJR 1200	94->97	P
XVZ 1200 12 TD	88->	A / P
XJR 1300	99->01	P
XJR 1300 SP	01	P

FIGURATO PASTIGLIE CON APPLICAZIONI | BRAKE PADS DRAWINGS AND APPLICATIONS | DESSINS PLAQUETTES AVEC APPLICATIONS | DISEÑOS PASTILLAS CON RELACIÓN | ZEICHNUNGEN VON BREMSBELÄGE MIT VERWENDUNGSLISTE

l x h x sp.: Base x altezza x spessore | *width x height x thickness | largeur x hauteur x épaisseur | base x altura x espesor | Laenge x Höhe x Dicke*
Ø x sp.: Ø x spessore | *Ø x thickness | Ø x épaisseur | Ø x espesor | Ø x Dicke*

FD0069

BT

D1 (mm): 44x64x7 (lxhxsp.)

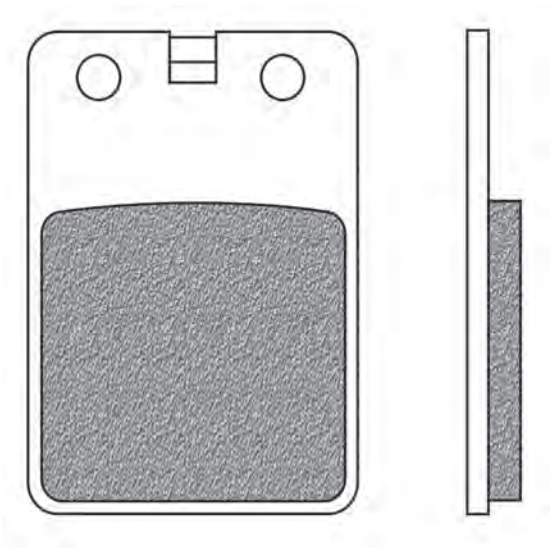

FANTIC	Year	A/P
SPORT 125	->84	A
SPORT 125 MK II	->84	A
SPORT 125 MK II (f.a.tel.1706338)	85->	A
STRADA 125 (FM. 4000-A)	83->	A

GARELLI	Year	A/P
TSR 125		A

GILERA	Year	A/P
RV 125	83->	A
RV 200	85->86	A

MOTO MORINI	Year	A/P
K2 350	84->	A

PUCH	Year	A/P
MAXI 80	88->	A

FD0071

BT

D1 (mm): 85x43x6,2 (lxhxsp.)

D2 (mm): 56x37x8,5 (lxhxsp.)

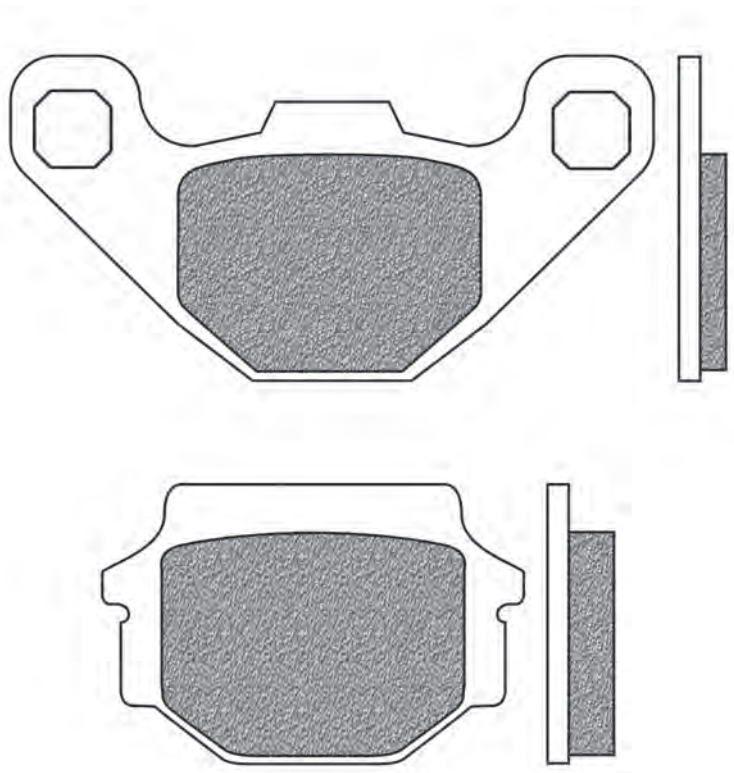

APRILIA	Year	A/P
MX 125	04->08	P
PEGASO 650 3	97->00	P

FANTIC	Year	A/P
RAIDER 50	81->85	A
RAIDER 50 0,1	86->	A
STRADA 50 (FM. 240)	82->	A

KRAM IT	Year	A/P
ER 125 RV 3	88->93	P
ER 250 RV 3		P
MC 250	89	P
ER 300 RV 3	88->	P

KTM	Year	A/P
EXC 125	90->91	A
EXC 125 (pinze Brembo)	89	A
MX 125 (pinze Brembo)	89->93	A

MALAGUTI	Year	A/P
MEX 50 ENDURO	86->	A

TM	Year	A/P
CROSS 400	->00	P

FD0072

BT

D1 (mm): 111x51x9,5 (lxhxsp.) D2 (mm): 69x43,5x9,8 (lxhxsp.)

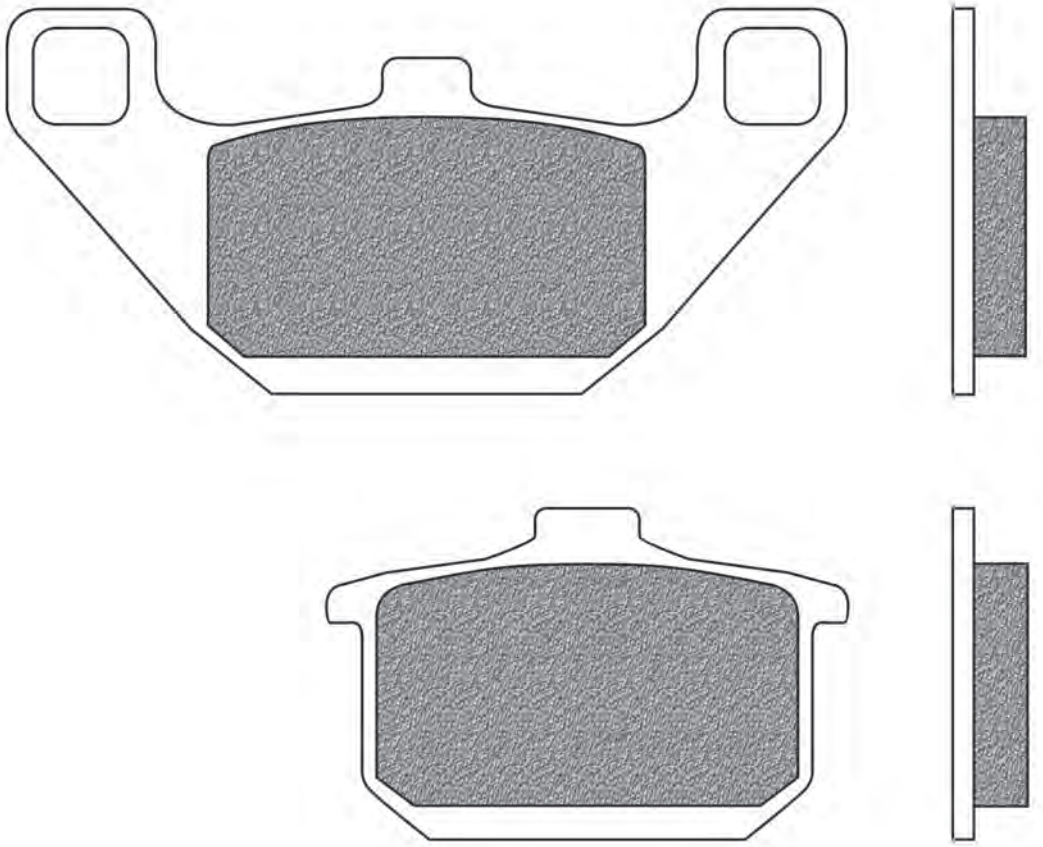

FIGURATO PASTIGLIE CON APPLICAZIONI | BRAKE PADS DRAWINGS AND APPLICATIONS | DESSINS PLAQUETTES AVEC APPLICATIONS | DISEÑOS PASTILLAS CON RELACIÓN | ZEICHNUNGEN VON BREMSBELÄGE MIT VERWENDUNGSLISTE

HYOSUNG	Year	A/P
GA-4 50	99->	A
GA 300	98->	A

KAWASAKI	Year	A/P
EL 250	90->03	A
EL 250 ELIMINATOR	87->89	A
ER 250 (Z 250 T SCORPION)	83->88	A
EX 250 NINJA	86->87	A / P
GPX 250 R (EX E)	86	A / P
GPZ 250	85->	P
KR 250	84->86	P
LX 250 ELIMINATOR - SE	90->	A
Z 250 GP BELT DRIVE	83->	A
EL 252	97->00	A
FX 400 R (ZX 400)	85->88	P
GPX 400	85->86	P
GPZ 400 R (ZX 400)	85->87	P
KLE 400 VULCAN	90->	A
VN 400 VULCAN	95->	A
Z 400 F2	85->87	P
ZL 400 ELIMINATOR	86->87	A
ZX 400 C2	85	P
EN 450 LTD (454)	86->89	A
Z 450 LTD LIQUID COOLED	86->89	A
EN 500 all models	90->04	A
GPZ 500 S	87	A
GPZ 500 S	89->92	P
GPZ 550	81->87	A / P
Z 550 GP	84->	A / P
GPZ 600 R	85->89	A / P
ZL 600	85->94	A
ZX 600	85->87	A
VN 700 A2-A10	86->94	A
VN 700 VULCAN	85->94	A
ZN 700 A1/A2 LTD	84->85	A / P
GPZ 750	83->87	A / P
GPZ 750 R	85->86	A / P
VN 750 TWIN	88	A
Z 750 GP	83->	A / P
ZX 750 A1	83->85	A / P
ZX 750 TURBO	84->87	A / P
VN 800	95->99	A
VN 850	95->	A
GPZ 900 R	84->89	A / P
Z 900 Z1A - Z1B	74->76	A
ZL 900 ELIMINATOR	85->86	A / P
GPZ 1000 R	86->87	A / P
GTR 1000	86->93	A
GTR 1000	86->06	P
VN 1000 VULCAN	87->	A / P
ZL 1000 all models	87	A / P
GPZ 1100 (ZX 1100)	83->85	A / P
VN 1100	87->	A / P
Z 1100 R1	84	A / P
ZX 1100 A1	83->84	A / P
KZ 1200	87->	A / P
ZG 1200	86->90	A / P
ZG 1200 VOYAGER	86->	A / P
VN 1500 B2-B6	88->92	A / P
VN 1500 B2/C1/C2/D1	88->96	A / P
VN 1500 C1/C2	94->95	A / P
VN 1500 CLASSIC TOURER	98->99	P
VN 1500 D1/D2 CLASSIC	96->98	P
VN 1500 G1/G2	98->99	A / P
VN 1500 SUMO	88->	A / P

l x h x sp.: Base x altezza x spessore | *width x height x thickness | largeur x hauteur x épaisseur | base x altura x espesor | Laenge x Höhe x Dicke*
Ø x sp.: Ø x spessore | *Ø x thickness | Ø x épaisseur | Ø x espesor | Ø x Dicke*

FD0073

BA | BD | BT | SD | TS | X01

D1 (mm): 85x43x8 (lxhxsp.) D2 (mm): 56x37x10,2 (lxhxsp.)

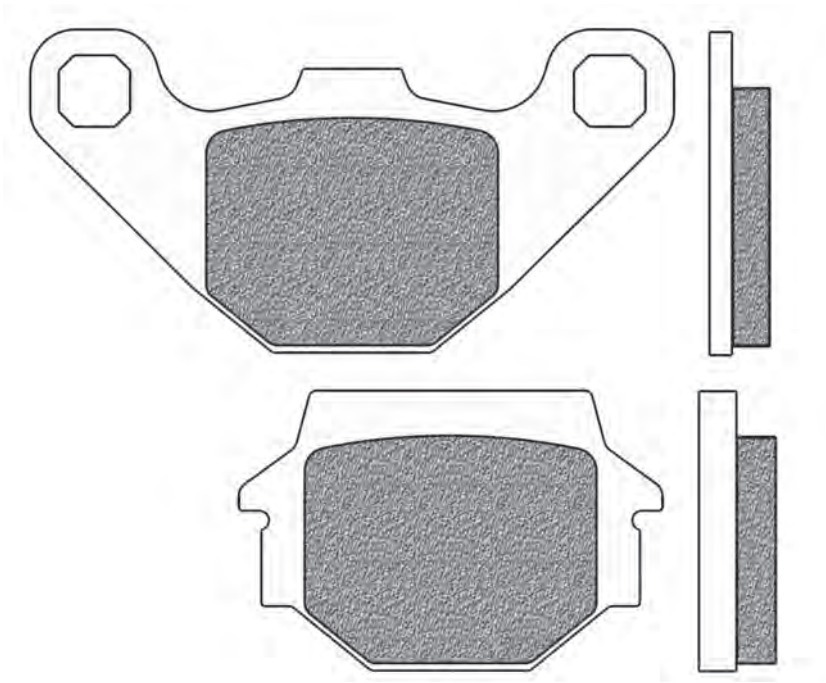

ALFER	Year	A/P
AR 250	92	P
VR 250	94	P

APRILIA	Year	A/P
TUAREG 350 WIND	89->	P
TUAREG 600 WIND (twin disc)	89->	A / P

CF MOTO	Year	A/P
U FORCE 550	14->18	P
U FORCE 800	14->17	P
Z FORCE 800 EX	14->17	P

GAS GAS	Year	A/P
CROSS 250	95->	P

HUSABERG	Year	A/P
MC 350	91->93	P
500 all models	91->	P
501 ENDURO		P
600 ENDURO		P

HUSQVARNA	Year	A/P
CR 125	91->95	P
WR 125	91->97	P
WR 240	91->	P
WR 250	90->97	P
WR 260	91->	P
TE 350	90->95	P
WR 360	92->94	P
TE 510	88->90	P

KAWASAKI	Year	A/P
KSR 50 (KMX50)	90->91	P
KSR II 80 (KMX 80)	90->91	P
KG 100	83->	A
KH 100	84->87	A
AR 125	82->94	A
KH 125	83->98	A
KMX 125	86->98	A
KMX 125	99->03	P
KX 125	83->85	A
KX 125	86->88	P
KR 150	98->	P
KR 150 SPORT	98->	P
KDX 200	86->88	A
KDX 200 SR (E1-E4)	89->92	A
KMX 200	88->92	P
Z 200	83	A
BJ 250 ESTRELLA	96->02	A / P
EX 250	90->	P
GPZ 250	85->	A
KDX 250 BALIUS	91->	P
KDX 250 ESTRELLA	92->	A / P
KL 250 SUPER SHERPA	97->	P
KLE 250 ANHELO	95->01	P
KLR 250 all models	84->05	A
KMX 250	89->	A / P
KR 250	84->86	A
KX 250	83->85	A
KX 250	86->88	P
KXT 250 TECATE A2 - B1	85->86	A / P
KXT 250 TECATE B2	87	A
ZR 250 BALIUS	91->95	P
ZR 250 BALIUS II	02	P
ZXR 250	91->95	P
ZZR 250	90->03	P
KLF 300 BAYOU (B1/B17)	88->04	A
GPZ 305 all models	83->96	A
EX 4 400	95->	P
FX 400 R (ZX 400)	85->88	A
GPX 400	85->86	A
GPZ 400 R (ZX 400)	85->87	A
KLE 400	91	P
LX 400 ELIMINATOR - SE	90->	A
Z 400 F2	85->87	A
ZL 400 ELIMINATOR	88	A
ZR 400	83->84	A
ZR 400 XANTUS	92->95	P
ZX 400 C2	85	A
EX 500	94->96	P
EX 500 NINJA	94->97	P
GPZ 500 S	88	A
GPZ 500 S	89->92	A
GPZ 500 S	94->04	P
KLE 500	91->07	P
KX 500	83->86	A
KX 500	87->88	P
ZR 500 A1	83->	A
GT 550	83->01	A
Z 550 F	83->	A
Z 550 G1 SHAFT	83->	A
ZR 550 A1	83->84	A
KLR 570	84->91	A
KLE 600	92	P
KLR 600	84->86	A
KLR 600 ELECTRIC STARTER	85->94	A
KL 650 TENGAI	89->92	P
KLR 650	87->04	P
ZX-7R 750 NINJA	89->03	P

KTM	Year	A/P
EXC 250	93	P
MX 250	92->93	P
EXC/EGS 350	89->90	A / P
DUKE 400	94	P
LC4 400	93->94	P
EXC/MX 500	92	P
EXC/MX 500 (pinze Brembo)	89->91	A
LC4 EXC/EGS 500 (pinze Brembo)	90->91	A

KYMCO	Year	A/P
AGILITY 125 CITY	11->17	P
AGILITY 125 R 16	08->12	P

MALAGUTI	Year	A/P
BLOG 125	09->11	P
BLOG 160	09->11	P

PEUGEOT	Year	A/P
DJANGO 125 ALLURE	14->	P
DJANGO 125 EVASION	14->	P
DJANGO 125 SPORT	14->	P
DJANGO 150 ALLURE	14->	P
DJANGO 150 EVASION	14->	P
DJANGO 150 SPORT	14->	P

SUZUKI	Year	A/P
OR 50 ET	80	A
RB 50 H	87	A
RG 50 EW		A
ZR 50	84->87	A
ZR 50 SLK	81	A
3 E 80		A
GT 80 L	81->	A
RG 80 GAMMA	->87	A
GP 100	78->87	A
GN 125	94->01	A
GN 125 HS	00->11	A
GS 125	95->00	A
RG 125 E	82->84	A
X4 125		A
GSX 250 (ZR 250C)	00->05	P
GSX 400 FEX -FZ - FD	81->83	A
GS 450 S	87->	A
LT-A 500 F VINSON	03->07	P
LT-F 500 VISION QUADRUNNER	03->07	P

SYM	Year	A/P
HUSKY 125	96->98	A

TM	Year	A/P
all models 80	90->93	P
all models 125	90->93	P

FD0074

BA | BD

D1 (mm): 31,5x52x5,5 (lxhxsp.)

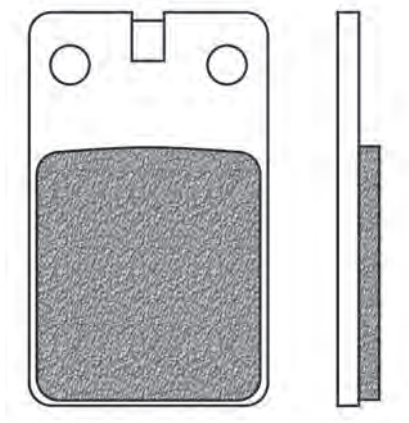

BENELLI	Year	A/P
DEVIL 50	92->	P
MASTER 4 50	95->	A
SPRING 50	92->	P
DEVIL 80	95->	P

BETA	Year	A/P
ALP 50	91->	A
FOUR TWIN 50	88->	A
TR 32 125	86	A
TR 33 125	87	A
TR 34 125	88	A
ALP 240	91->95	A
TR 33 240	86->88	A
TR 33 TREKKING 240	87->	A
TR 34 250	87->88	A
TR 34 250 (SPAIN)	89	A / P
TR 34 250 PROFESSIONAL	89->	A
ALP 260	90->	A
TR 34 260	87->88	A
TR 35 260	89->91	A

CIMATTI	Year	A/P
Gringo 50	85->	A

FANTIC	Year	A/P
TRIAL 50 .1 (FM.268)	86	A
TRIAL 50 .1 H2O	87	A
TRIAL 125 .1 Progress 1	87->88	A
TRIAL 125 .1 Progress 2	85->86	A
TRIAL 125 .3 PROFESSIONAL (FM 361)	87->88	A / P
TRIAL 200	85->86	A
TRIAL 200 Progress 1	86->	A
TRIAL 201 Progress2	86->	A
TRIAL 240 (FM 363)	87->88	A / P
TRIAL 241 PROFESSIONAL	86	A
TRIAL 301 Progress 1 (FM. 266)	85	A
TRIAL 301 Progress 2	86	A
TRIAL 303 (FM 364)	87->88	A / P

GARELLI	Year	A/P
TIGER 50 XLE	86->	P

GILERA	Year	A/P
503 50	91->	A / P
BULLIT 50	90->	A

JCM	Year	A/P
OXYGENE 125	89->	A
WEEK END 125	89->	A
VEGA 233	88->	A
ENDURO 240	91->	A
OXYGENE 240	89->	A
WEEK END 240	89->	A
WEEK END 250	91->	A
OXYGENE 325	89->	A
WEEK END 325	89->	A
VEGA 333	87->	A

KEEWAY	Year	A/P
125 SPEED	06->12	A
150 SPEED	06->09	A

MALAGUTI	Year	A/P
ciclomotori 50 all models	->83	A
CR1 50 CROSSER	95->96	A
DUNE 50 ENDURO	87->	A / P
F 12 50 PHANTOM	94->98	A
F 12 50 PHANTOM LC	94->98	A
FIFTY 50 FULL all models	83->93	A
FIFTY 50 TOP	85->	A
MR4 50 ENDURO	87->	A / P
RCX-W 50 ENDURO	83->	A
RGT 50 SPORT	85->	A
RGT 50 STRADA	83->	A
RST 50 SPORT tutti i tipi	87->	A / P
SAHIB 50 ENDURO	83->	A

MONTESA	Year	A/P
MKS 50	87->	A
COTA 304	87	A
H7-S 360 ENDURO	86->	A

MOTRON	Year	A/P
COMPACT 50 RACING ES	89->92	A
COMPACT 50 WF	88->92	A
GL 4 50 FLASH ID	89->93	A
RZ 1 50 ES	89->94	A
STING 50	95->	A
XLE 50	88->93	A

RIEJU	Year	A/P
DRAC 50	92->96	A

TOMOS	Year	A/P
BT 50 S	89->	A
N 50 AT, BT	91->	A
CITY 80	89->	A

TRE SOLDI	Year	A/P
CR 80	85->	P

ZUNDAPP	Year	A/P
KS 80 TOURING K	82->	A
KS 80 TOURING L	82->	A

FD0075

BA | BT

D1 (mm): 77,5x42,5x7,2 (lxhxsp.)

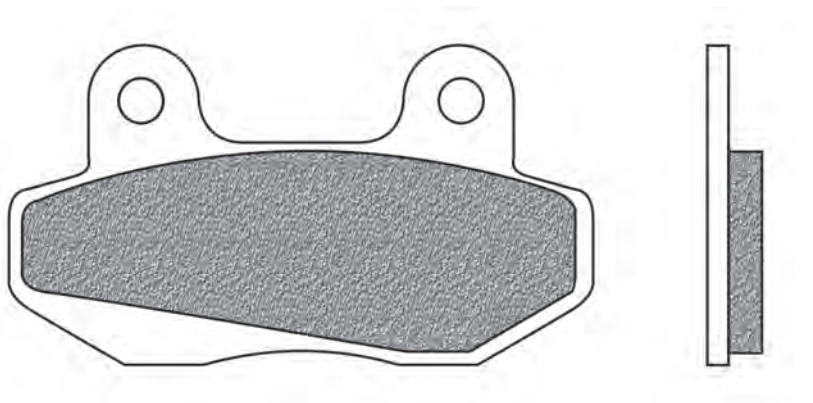

CF MOTO	Year	A/P
NK 150	15->19	A
NK 250 ABS	19	A
NK 300 ABS	19->20	A

DAELIM	Year	A/P
CITY ACE 110	03->	A

FACTORY	Year	A/P
YR 125	06->	A

GARELLI	Year	A/P
JOKER 2 125	02->	A
JOKER 2 150	02->	A

HONDA	Year	A/P
MBX 50 SD - SF	83->85	A
NSR 50 (Spagna)		A
NSR 50 F - S	89->95	A
NSR 75 FII	88->	A
MBX 80	82	A
MBX 80 (ESPANA)	84->	A
MBX 80 VOLLUERKLEIDUNG	85->	A
NSR 80 R	87->92	A
LS 125 R	00->	A
MBX 125	84->86	A
SONIC 125 FS	03->	A
CD 250	88->92	A

HYOSUNG	Year	A/P
COMET 125	02->	A
GRAND PRIX 125	98->	P
GRAND PRIX 125 PLUS	02->	A
GT 125 COMET	02->03	A
GV 125 AQUILA	00->04	A
KARION RT 125	04->06	A
RT 125 KARION	02->06	A
XRX 125 OFFROAD	99->06	A
EXCEED 150	02->	P
GRAND PRIX 150	98->	P

FIGURATO PASTIGLIE CON APPLICAZIONI | BRAKE PADS DRAWINGS AND APPLICATIONS | DESSINS PLAQUETTES AVEC APPLICATIONS | DISEÑOS PASTILLAS CON RELACIÓN | ZEICHNUNGEN VON BREMSBELÄGE MIT VERWENDUNGSLISTE

l x h x sp.: Base x altezza x spessore | *width x height x thickness | largeur x hauteur x épaisseur | base x altura x espesor | Laenge x Höhe x Dicke*
Ø x sp.: Ø x spessore | *Ø x thickness | Ø x épaisseur | Ø x espesor | Ø x Dicke*

FD0075

BA | BT

... segue HYOSUNG	Year	A/P
GV 250	02->	A
XRX 400	05->	A
COMET 600	03	A
GV 650 AQUILA	05->07	A

KEEWAY	Year	A/P
RY8 50	10->16	P

KYMCO	Year	A/P
JETIX 125	08->15	A
DX 150 CUSTOM	93->	A

MZ	Year	A/P
MANTIZZ S 125	07->	A

SACHS	Year	A/P
MAD ASS 50	04->	A
MAD ASS 50 4T	05->	A

SYM	Year	A/P
WOLF CLASSIC 125	05->	A
WOLF LEGEND 125	02->	A
MF 180	03->	A

FD0076

BT

D1 (mm): 91x51x10 (lxhxsp.)

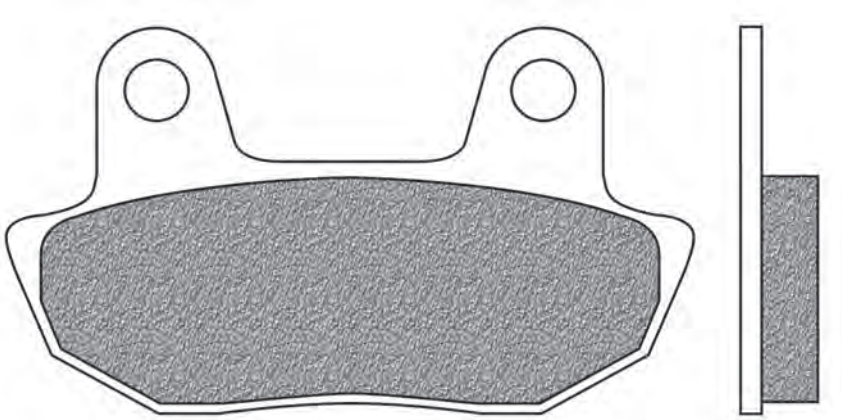

HONDA	Year	A/P
VT 700 C SHADOW	84->85	A
VT 750 C SHADOW	83->85	A

FD0077

BA | BT

D1 (mm): 88x49x7,8 (lxhxsp.)

D2 (mm): 56x36x10,2 (lxhxsp.)

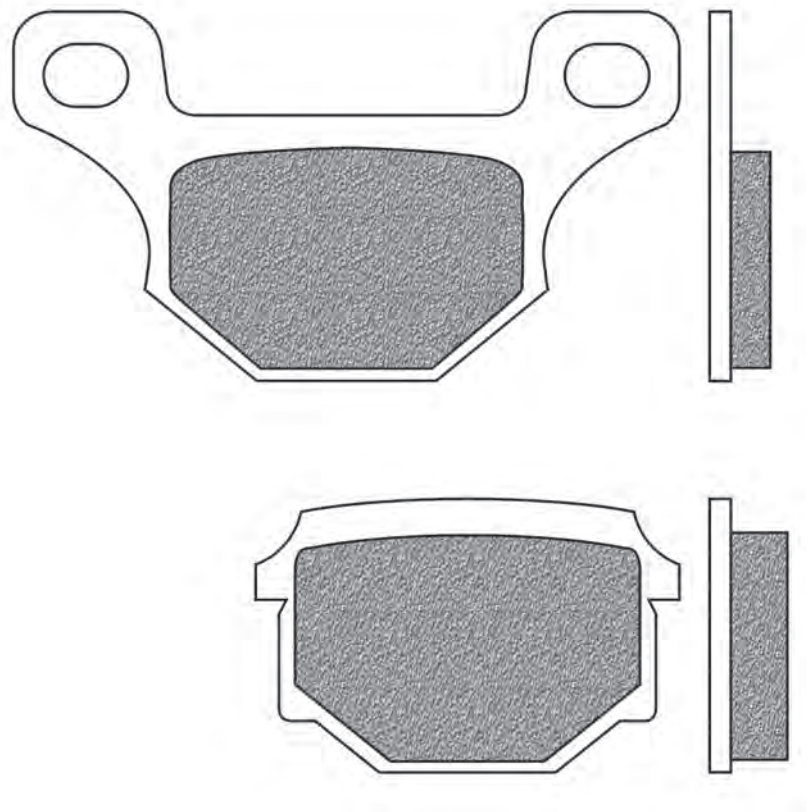

APRILIA	Year	A/P
RS4 125 (pinza AJP)	11->19	P

DERBI	Year	A/P
GPR 125 4T	09	P
TERRA 125	07->08	P

RIEJU	Year	A/P
MRT-PRO 50	09->12	P
MRT-PRO 50 SUPERMOTARD	09->12	P

SUZUKI	Year	A/P
GN 125	82->93	A
GS 125	85->94	A

TGB	Year	A/P
101 R 50	05->	A
101 S 50	00->	A
202 T 50	99->	A
409 50	02->	A
409 50 J	00->	A
CORONA 50	03->	A

FD0078

BD | BV | SD | SV

D1 (mm): 46,5x45,5x7,8 (lxhxsp.)

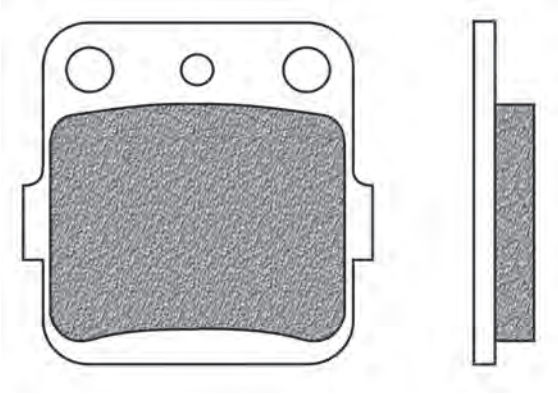

HONDA	Year	A/P
CR 80 R	87->02	A
CR 85	03->07	A
CRF 150 R	07->20	A
ATC 200 X	83->87	A
ATC 200 X	86->87	P
ATC 250 R	82->84	A
ATC 250 R	83->84	P
TRX 250 EX SPORTRAX	01->08	A
TRX 250 X FOURTRAX	87->92	A / P
TRX 250 X9	09->11	A
TRX 300 EX FOURTRAX	93->08	A / P
TRX 300 XP	09	A / P
ATC 350 X	85	P
TRX 400 EX	99->08	A / P
TRX 400 X9	09	A / P
TRX 420 FOURTRAX 4WD - Power Steering FP	09->19	A
TRX 420 FOURTRAX 4WD AUTO- Power Steering FP	09->19	A
TRX 420 FOURTRAX FA 4WD AUTO	09->13	A
TRX 420 FOURTRAX FE ES 4WD	07->10	A
TRX 420 FOURTRAX FM 4WD AUTO	07->11	A
TRX 420 FOURTRAX TE ES 2WD	07->09	A
TRX 420 FOURTRAX TM	07->11	A
TRX 500 FEC FOURTRAX 2WD-4WD	12	A
TRX 500 FMC FOURTRAX 2WD-4WD	12	A

KAWASAKI	Year	A/P
KX 80	88->00	P
KX 85	01->13	P
KX 85 I (C)	14->20	P
KX 85 II (D)	14->20	P
KX 100	88->20	P
Z 125 PRO	17->18	P
KSF 250	94->04	P
KXF 250 TECATE A1/A2	87->88	P
KXT 250 TECATE B2	87	P
KEF 300 LAKOTA (2WD) A1/ A6	95->00	P
KEF 300 LAKOTA SPORT	01->02	P
KSF 400 (KFX 400)	03->06	A
KFX 450 R	08->15	P

SUZUKI	Year	A/P
RM 65	03->06	P
RM 100	03	P
LT 230 E	86->93	P
LT-Z 400	03->04	A
LT-Z 400 QUAD SPORT	05->19	A

TM	Year	A/P
JUNIOR 80	96->00	P

YAMAHA	Year	A/P
YZ 65	18->20	P
YZ 80	93->01	P
YZ 85	02->20	P
YFS 200 BLASTER	03->06	P
YFM 250 RX/RY Raptor	08->09	P
YFM 350 FX WOLVERINE	95->04	P
YFM 350 R RAPTOR	04->09	A / P
YFM 350 X WARRIOR	92->04	P
YFZ 350 BANSHEE	87->09	P
YFM 400 FWP BIG BEAR 4WD	02	A
YFZ 450	04->05	P
YFM 600 GRIZZLY	02->05	A
YFM 600 GRIZZLY 4x4	98->01	A
YFM 600 GRIZZLY HUNTER EDITION	01->	A
YFM 600 GRIZZLY HUNTING	00->	A
YFM 660 GRIZZLY	02->09	A
YFM 660 RAPTOR RN	01->05	A / P

FD0079

BT

D1 (mm): 56x56x8,8 (lxhxsp.)

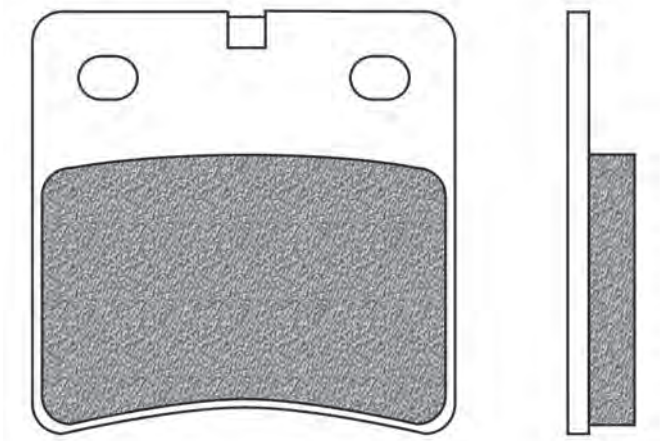

MOTO MORINI	Year	A/P
T.T. 500	80->	P

FIGURATO PASTIGLIE CON APPLICAZIONI | BRAKE PADS DRAWINGS AND APPLICATIONS | DESSINS PLAQUETTES AVEC APPLICATIONS | DISEÑOS PASTILLAS CON RELACIÓN | ZEICHNUNGEN VON BREMSBELÄGE MIT VERWENDUNGSLISTE

l x h x sp.: Base x altezza x spessore | *width x height x thickness | largeur x hauteur x épaisseur | base x altura x espesor | Laenge x Höhe x Dicke*
Ø x sp.: Ø x spessore | *Ø x thickness | Ø x épaisseur | Ø x espesor | Ø x Dicke*

FD0080

BA | BD | BV | SD | SV

D1 (mm): 41,5x45x7,5 (lxhxsp.)

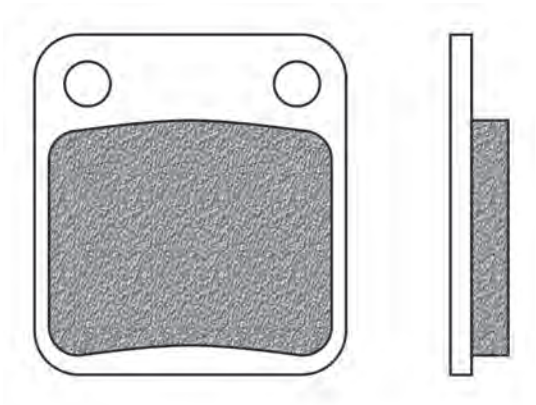

ARCTIC CAT	Year	A/P
DVX 400	04->	A

CAGIVA	Year	A/P
WR 125	93->	P

DAELIM	Year	A/P
DELFINO 50	99->	A
E-FIVE 50	03->	A
HISTORY 50	01->	A / P
MESSAGE 50 II	02->	A
S-FIVE 50	01->	A / P
SE 50 CORDI	06->	A
TAPO 50	99->	A
VIVO 50	99->	A
ALTINO 100	99->	A
DELFINO 100	99->	A
ALTINO 125	02->	A
HISTORY 125	01->	A / P
MESSAGE 125 II	02->	A
NF 125	03->	A
NS 125 II	00->	A
OTELLO 125	99->07	A
OTELLO 125	08->	P
OTELLO 125 DLX	99->	A / P
S2 125	05->06	P
S2 125 FI	07->	P
SL 125 U3 FI	07->	P
U2 125 FI	07->	P
VS 125 EVOLUTION	95->	A
S2 250	06->	P

HONDA	Year	A/P
CRM 50	88->92	A
CRM 50 R	93->96	A
G-DASH 50	89->	A
MB 50	80->82	A
MXR 50		A
CRM 80	88->92	A
MBX 80 FWD	83->86	A
CB 125 RS	83	A
CG 125	04->08	A
RS 125 R	95->	P
CG 150	04->	A
ATC 250 R	81	A
RS 250	93->94	P
RS 250 R	95->97	P

HUSQVARNA	Year	A/P
125 ALL MODELS 1992	92	P
250 ALL MODELS 1992	92	P
TC 610	91->95	P

HYOSUNG	Year	A/P
TE 400 (ATV)	05->06	A
TE 450 RAPIER	07->08	A

KAWASAKI	Year	A/P
KX 65	00->20	P
BN 125	98->99	A
KH 125	82	A
KLX 125	10->16	P
KLX 125 D-TRACKER	10->14	P
KLX 140 L	08->18	P
KLX 150 D-TRACKER	16->18	P
KLX 150 L	14->15	P
KVF 300 BRUTE FORCE	13->	A
KVF 300 PRAIRIE 2x4	99->01	A
KVF 300 PRAIRIE 4x4	99->01	A
KFX 400	02->	A
KVF 400 PRAIRIE 2x4 D1/D3	99->01	A
KVF 400 PRAIRIE 4x4 C1/C3	99->01	A
KVF 400 PRAIRIE A1/A2 - B1	97->98	A

MOTRON	Year	A/P
KCV 50		A

PEUGEOT	Year	A/P
NEW VIVACITY 50	10->	A
VIVACITY 50 4T	08->	A
VIVACITY 50 CATALITICO	02->04	A
VIVACITY 50 VSX -XR	02->04	A

PGO	Year	A/P
50 BUGDRIDER	06	P
BR 150 BUXTER	05->	P
BR 150 E BUGDRIDER	04->07	P

POLARIS	Year	A/P
ACE 150	17->19	A
RANGER 150	19->20	A

SUZUKI	Year	A/P
DF 125		A
DR 125 S	95->01	A
TS 125	88	A
TS 125	90->96	P
TX 125 XF	85->	A
DF 200 EV/EW/EY (SH42A)	98->00	A
DR 200	86->13	A
DR 200 DJEBEL	93->13	A
DR 200 S	15->17	A
SX 200	90->91	A
DR 250 S	86->89	A
LT-F 250 K OZARK	02->12	A
LT-Z 250 QUAD SPORT	04->12	A
RH 250 X	87->	A
TS 250 X all models	85->89	A
LT-A 400 EIGER	02->07	A
LT-F 400 EIGER	02	A
LT-F 400 EIGER 2WD	03->07	A
LT-A 500 F VINSON	02->07	A
LT-F 500 VISION QUADRUNNER	03->07	A

YAMAHA	Year	A/P
YFS 200 BLASTER	03->06	A
YFM 250 AN BRUIN 2x4	05->06	A
YFM 250 BEAR TRAKER	01->04	A
YFM 250 BIG BEAR	07->10	A
YFM 350 BRUIN 2x4 / 4x4	04->	A
YFM 350 FX WOLVERINE	95->04	A
YFM 350 GRIZZLY 2WD	08->10	A
YFM 350 GRIZZLY 4WD	07->12	A
YFM 350 L BIG BEAR	99->	A
YFM 350 WOLVERINE 2WD	06->09	A
YFM 350 X WARRIOR	92->04	A
YFZ 350 BANSHEE	90->09	A
YFM 400 AR KODIAK	03	A
YFM 400 F BIG BEAR	05->06	A
YFM 400 F GRIZZLY	07->08	A
YFM 400 F KODIAK AUTO	03->04	A
YFM 400 FAM/FAN KODIAK	00->01	A
YFM 400 FP BIG BEAR 4WD	03->04	A
YFM 450 FAR KODIAK	03->04	A
YFM 450 FAT KODIAK	05->06	A
YFM 450 FX WOLVERINE	06->10	A
YFM 450 GRIZZLY	10->12	A

FD0081

BT

D1 (mm): 45x45x16 (lxhxsp.) D2 (mm): 45x45x10 (lxhxsp.)

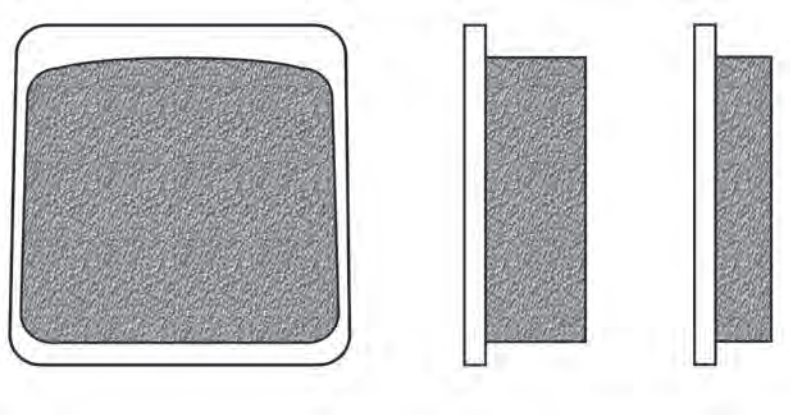

YAMAHA	Year	A/P
FS 1 50 DX	79->80	A
RD 50 M	79->80	A
RD 125 DX	78->81	A
RS 125 DX	81->	A
RD 200 DX	78->81	A

FD0082

BT

D1 (mm): 68,5x56,5x8,8 (lxhxsp.)

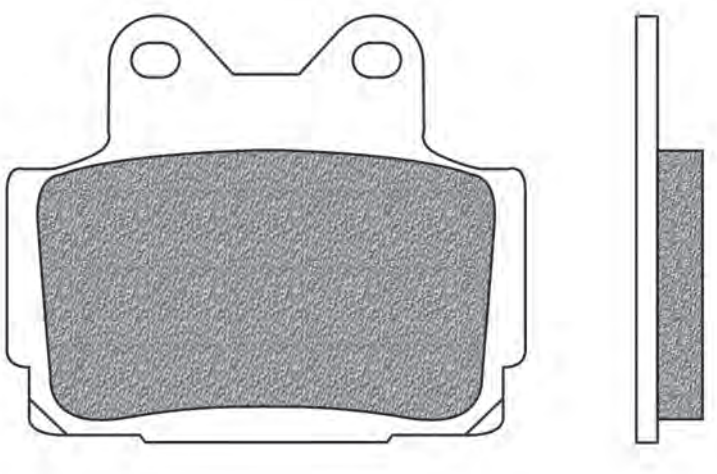

YAMAHA	Year	A/P
FZR 50	90->91	P
TZR 80	->91	A
125 BIKAN	91->	A
RD 125 LC	85->87	A
RZ 125 (1GV 030101-)	85	A
TZR 125	87->89	A
TZR 125	90->95	P
TZR 150 R	00	P
SDR 200	87->89	A / P
FZR 250	87	P
FZR 250 R	89->	P
FZX 250 ZEAL	91->92	P
R1 250 Z	97->	P
RZ 250 R (1AR/1XG)		A / P
RZ 250 R (29L)		P
RZ 250 RR (51L)	90->	A / P
SRX 250		A
TDR 250	88->92	P
TZ 250	85->87	P
TZR 250	87->92	P
TZR 250 (REVERSE CYLINDER)	89->90	P
TZR 250 R - RS - SP	89->95	P
RD 350 LC N-F all models	85->92	A / P
RD 350 R	92->95	A / P
FZ 400	96	P
FZ 400 N	85	P
FZR 400 GENESIS	86	P
FZR 400 R	89	P
FZR 400 RR	91->92	P
FZR 400 RSP	87	P
FZR 400 SP	91->	P
SRX 400	85->86	P
SRX 400	87->89	P
XJR 400	93->96	P
RD 500 LC	84->86	P
RD 500 YPVS LC	87->	P
RZV 500 R (51X)	85	P
FZ 600	87->88	P
FZS 600 FAZER	98->99	P
FZS 600 SP FAZER	00->03	P
SRX 600	85->87	A
SRX 600	85->91	P
XJ 600 N	95->97	P
XJ 600 N	98->03	P
XJ S 600 DIVERSION	92->03	P

l x h x sp.: Base x altezza x spessore | *width x height x thickness | largeur x hauteur x épaisseur | base x altura x espesor | Laenge x Höhe x Dicke*
Ø x sp.: Ø x spessore | *Ø x thickness | Ø x épaisseur | Ø x espesor | Ø x Dicke*

FD0083

BT | TS

D1 (mm): 58x54x8,7 (lxhxsp.)

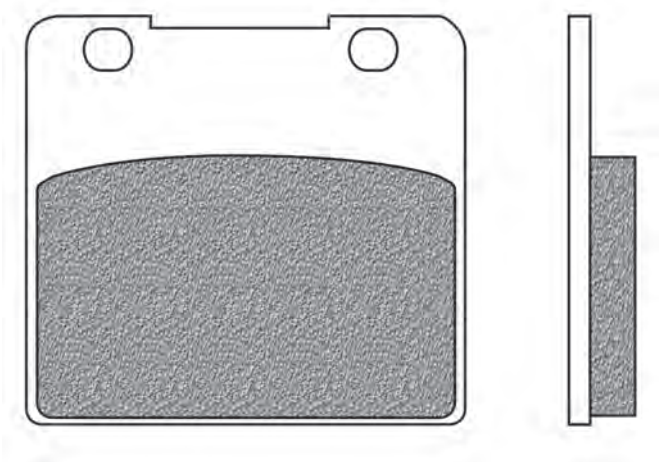

SUZUKI	Year	A/P
GSX 250	87	A
GSX-R 250	87->89	A
GSX 400 R3 (GK71F)		A
GSX 400 X IMPULSE	86->88	A
GSX-R 400	87	A
RG 400 WALTER WOLF	85->87	A
VS 400 INTRUDER	94->	A
RG 500 RF GAMMA	85->87	A
VS 600 GL INTRUDER	95->97	A
VS 700 GL INTRUDER	85->	A
VS 700 GLE	86->87	A
GSX-R 750 F	85->87	A
GT 750 RF	85->	A
VS 750 GL	85->91	A
VS 800 INTRUDER	92->99	A
GSX 1100	84->86	A / P
GSX-R 1100	86->88	A
GV 1400	85	A
GV 1400 GD	86	A / P
VS 1400 INTRUDER	87->03	A / P
VL 1500 LC INTRUDER	98->01	A

FD0085

BA | BD | BE | BT

D1 (mm): 85x42,5x7 (lxhxsp.) D2 (mm): 47,5x37x9 (lxhxsp.)

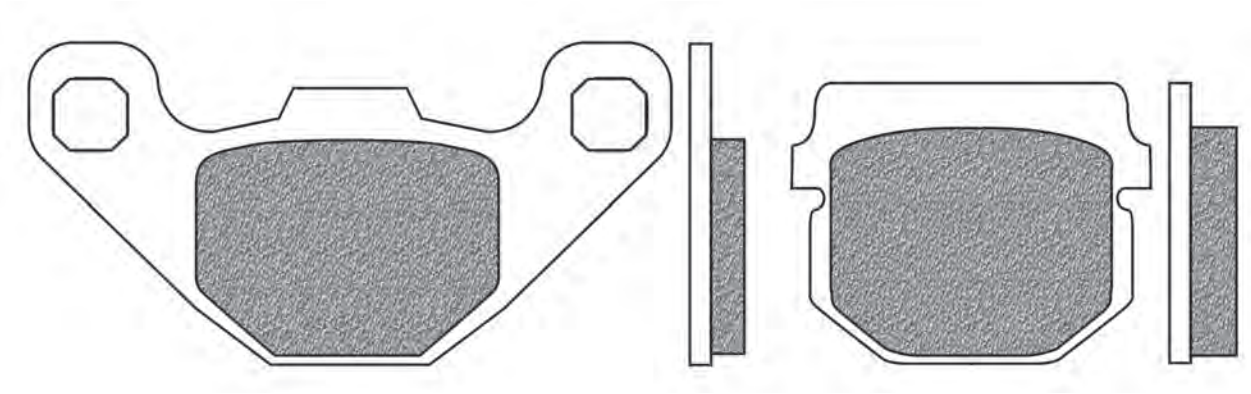

ADLY	Year	A/P
ATV 150	05->	A / P
INTERCEPTOR 150	05->	A / P
ATV 300	05->	A / P

AEON	Year	A/P
AERO 50	06->	A
REGAL 50	06->	A
TORCH 50	06->	A
REGAL 90	06->	A
PULSAR 100	06->	A
REVO 2 100	04->	P
AERO 110	06->	A
PULSAR 110	06->	A
CO-IN 125	14->	A
PULSAR 125	06->	A
URBAN 125	11->13	P
PULSAR 150	06->	A
ELITE 250	11->	P
URBAN 350	11->	P

APRILIA	Year	A/P
RS4 50	11->15	P
RS4 50 REPLICA	14->16	P
SX 50 LIMITED EDITION	14->16	P
RS4 125 (pinza J JUAN)	11->19	P
RS4 125 REPLICA	16->19	P
TUONO 125 ABS	17->19	P

BOMBARDIER	Year	A/P
RALLY 200 2x4	03->	A

CAN AM	Year	A/P
DS 90 X / X MINI	08->20	A / P
RALLY 175	03->07	A

CECTEK	Year	A/P
GLADIATOR 500 EFI	09->	P
I ESTOC 500	10->	P

CPI	Year	A/P
BABY 50 J	02->	A
HUSSAR 50	01->02	A
MARS 50	01->02	A
POPCORN 50	02	A
XS 250 POWER QUAD	06->	A

DAELIM	Year	A/P
ST 250 SECTOR QUAD	05->06	A

E-TON	Year	A/P
RXL 50 VIPER	03->05	P
RXL 70 VIPER	03->05	P
RXL 90 VIPER	03->05	P
ST EXL 150 VIPER	05->	A
VXL 250 VECTOR - ST VECTOR	06->	A
VTL 300 VORTEX - ST VORTEX	07->	A

FACTORY	Year	A/P
HELIX 50	04->	P
REX 50	04->	P
100 HELIX	04->	P
100 REX	04->	P
HELIX 100	04->	P
REX 100	04->	P

FANTIC	Year	A/P
REGOLARITA 50 CASA	06->	P
SUPERSEI 50 MOTARD	06->	P
MX 125 REGOLARITA CASA	08->	P
SUPER MOTARD 125	08->	P

GARELLI	Year	A/P
RAIDER 125	02->	A

...segue

... FD0085

HYOSUNG	Year	A/P
FX 110	02->	A
KR 110 MASTER	04->	A
EXCEED 125	02->	P

KAWASAKI	Year	A/P
AR 50	81->97	A
KMX 50	88->	A
KSR 50 (KMX50)	90->91	A
AR 80	81->91	A
KD 80	88->90	A
KSR II 80 (KMX 80)	90->91	A
KX 80	84->96	A
KX 100	88->96	A
KMX 125	86->98	P
KX 125	81	A
KMX 200	88->92	A
KX 250	82	A
KXT 250 TECATE A1	84	P

KEEWAY	Year	A/P
50 HURRICANE	06->16	A
FLASH 50	07->12	A
90 HURRICANE	06->09	A

MAICO	Year	A/P
C 1 50 HARD ENDURO	99->	A
CRUISER 50	99->	A
R 1 50 SUPERBIKE	99->	A
THUNDERBIKE 50 I	99->	A
THUNDERBIKE 50 II	99->	A
X 1 50 SUPERCROSS	99->	A

MZ	Year	A/P
MOSKITO 50 SX	00->	A

PETERSON	Year	A/P
HURRICANE 50	95->	P
SR 50 RACING	95->	P
HURRICANE 80	95->	P
SR 80 RACING	95->	P

PEUGEOT	Year	A/P
BUXY 50 RS	94->	A
SPEEDFIGHT 50 M (Pinza Heng-Tong)	97->	A
SQUAB 50	96->	A
TREKKER 50 ROAD	97->	A

PGO	Year	A/P
BIG MAX 50	03->	A
BIG MAX 50 CROMO		A
COMET 50	91->	A
GALAXI 50	92->	A
MEGA 50		A
PS 50	93->	A
X RIDER 50	03->	P
GALAXI 90	92->	A
X RIDER 125	03->	P
X RIDER 150	03->	P

POLARIS	Year	A/P
PHOENIX 200	06->20	A
SAWTOOTH 200	06->08	A

QUADRO	Year	A/P
3 350	16	P
4 350	16	P
D 350	11->15	P

RIEJU	Year	A/P
RS2 125 NKD	06	P

SULA	Year	A/P
THUNDER BIRD 50	99->	A
THUNDER BIRD 100	99->	A
THUNDER BIRD 125	99->	A

SUZUKI	Year	A/P
ADRESS 50	92->	A
SEPIA 50	92->	A
SEPIA AU 50 ZZ	96->	A
TUNE 50	93->	A
ZZ 50	92->	A
LIDO 75	89->	A
RM 80	90->95	A
RM 80	90->01	P
ADDRESS 100 AH	93->95	A
ADDRESS 110	15->16	A
LIDO 125 VARIO	90->	A
UE 150	02->	A
GV 1400	85	P

TGB	Year	A/P
203 50	02->04	A
303 R 50	99->	A
309 50 RACING	05->	A
309 50 RS	00->	A
507 50	05->	A
AKROS 50	99->	A
BUNNY 50	97->	A
DOUBLE X 50	05->	A
ERGON 50	96->	A
HIW S 50	99->	A
TRIGGER 50	99->	A
101 S 90	99->	A
202 S 90	99->	A
AKROS 90	99->	A
ERGON 90	99->	A
HIW S 90	99->	A
TRIGGER 90	99->	A
101 S 125	99->	A
202 T 125	99->	A
303 R 125	99->	A

TM	Year	A/P
JUNIOR 80	96->00	A

UVM	Year	A/P
BE THERE 50	99->	A
BINGO 50	99->	A
BE THERE 125	99->	A
BINGO 125	99->	A
PARAGON 125	99->	A

YAMAHA	Year	A/P
DT 125	84	A

ZERO	Year	A/P
DS 1 ZF 6.0	10->13	P
DS 1 ZF 9.0	10->12	P
MX 1	10->12	P
S 1 ZF 6.0	10->12	P
X 1	10->12	P
XU 1	11->12	P

FD0086

BT

D1 (mm): 53x53x8 (lxhxsp.)

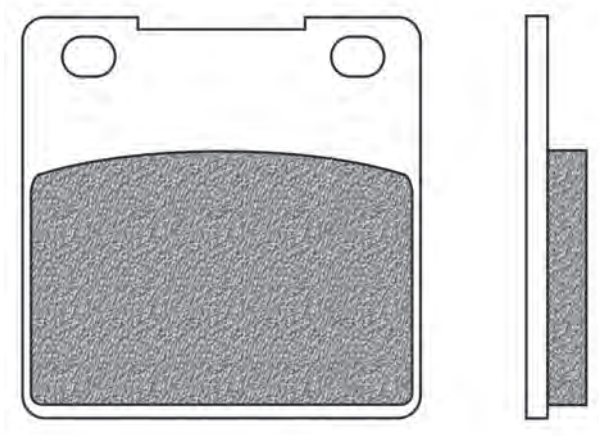

CECTEK	Year	A/P
KING COBRA 500 EFI	09->	P

KAWASAKI	Year	A/P
Z 250	78->80	P
ZZR 1100 GT (ZX 1100)	93->01	P

FIGURATO PASTIGLIE CON APPLICAZIONI | BRAKE PADS DRAWINGS AND APPLICATIONS | DESSINS PLAQUETTES AVEC APPLICATIONS | DISEÑOS PASTILLAS CON RELACIÓN | ZEICHNUNGEN VON BREMSBELÄGE MIT VERWENDUNGSLISTE

l x h x sp.: Base x altezza x spessore | *width x height x thickness | largeur x hauteur x épaisseur | base x altura x espesor | Laenge x Höhe x Dicke*
Ø x sp.: Ø x spessore | *Ø x thickness | Ø x épaisseur | Ø x espesor | Ø x Dicke*

FD0087

BT

D1 (mm): 40x56,5x8 (lxhxsp.)

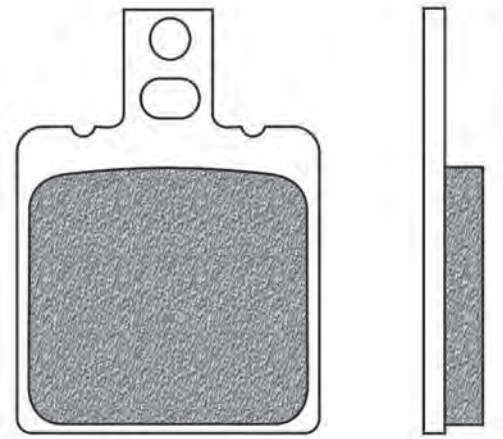

BENELLI	Year	A/P
125 JARNO	89->	P

CECTEK	Year	A/P
QUADRIFT 500 EFI	09->	P

MALAGUTI	Year	A/P
MEX 50 ENDURO	85	A
MDX 80 ENDURO	84->	A

FD0089

SD

D1 (mm): 91x30,5x7 (lxhxsp.)

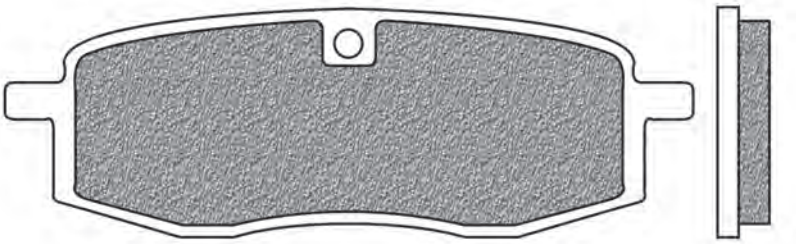

YAMAHA	Year	A/P
YZ 125	85->86	A
TT S 250	87->92	A
YZ 250	85->87	A
TT 350	85->95	A
YZ 490	85->88	A
TT 600	89->92	A
IT 1200	87->	A

FD0090

BD | BT | SD

D1 (mm): 71x36x8 (lxhxsp.)

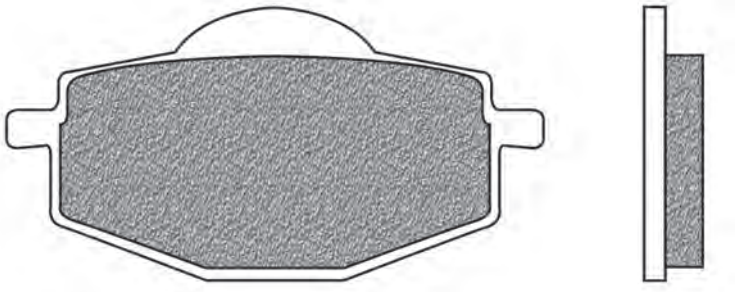

HM	Year	A/P
CRE 50 (fino a telaio nr.1000)		P

YAMAHA	Year	A/P
YSR 50	86->	A
YSR 60	86->	A
TDR 80	89->	A / P
YSR 80	86->	A
DT 125 LC	86->87	A
RT 180	95->	A
DT 200 R	87->91	A
DT 200 R	88->91	P
XT 350	85->95	A
XT E 500	00->	P
TT 600 N	85->88	A
XT 600 4 VALVES	87->90	P
XT Z 600 TENERE	88->90	P

FD0091

BA | BD | BE | BT

D1 (mm): 79x47x7,4 (lxhxsp.)

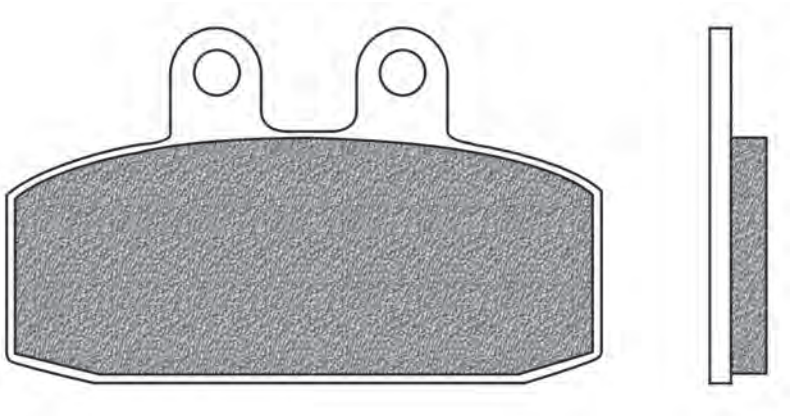

FIGURATO PASTIGLIE CON APPLICAZIONI | BRAKE PADS DRAWINGS AND APPLICATIONS | DESSINS PLAQUETTES AVEC APPLICATIONS | DISEÑOS PASTILLAS CON RELACIÓN | ZEICHNUNGEN VON BREMSBELÄGE MIT VERWENDUNGSLISTE

APRILIA	Year	A/P
TUAREG 50 HPC SYSTEM	87->	A
ETX 125	87->97	A
RED ROSE 125	87->89	A
RX 125	86->89	A
SCARABEO 125 (motore Piaggio)	03	A
SCARABEO 125 (motore Rotax)	99->03	A
SCARABEO 125 GT	99->03	A
SPORT CITY 125	04->05	A
SPORT CITY 125 CUBE	08->10	A
SPORT CITY 125 EU3	06->08	A
TREND GO WEST 125	87->	A
TUAREG 125	86->	A
TUAREG 125 RALLY	86->88	A
TUAREG 125 RALLY(Mozzi Rimoldi)	86->	A
SCARABEO 150	98->03	A
SCARABEO 200	01->03	A
SCARABEO 200 (motore Piaggio)	03->	A
SCARABEO 200 GT	02->	A
SPORT CITY 200	04->05	A
SPORT CITY 200 CUBE	09->	A
SPORT CITY 200 EU3	06->08	A
LEONARDO 250	99->01	A
LEONARDO 250 ST	01->04	A
SPORT CITY 250 CUBE	08->12	A
SPORT CITY 250 EU3	06->	A
TUAREG 250 RALLY	86->	A
TUAREG 250 RALLY (Mozzi Rimoldi)	86->88	A
LEONARDO 300	02->04	A
ETX 350	85->86	A
ETX 350 AF	87->	A
TUAREG 350	87->	A
TUAREG 350 WIND	87->88	A
SCARABEO 400 IE	06->	A
SCARABEO 400 LIGHT	06->08	A
SCARABEO 400 URBAN	06->08	A
ARECIFE 500 (spagna)	02->04	A
ATLANTIC 500	02->04	A
SCARABEO 500	02->06	A
SCARABEO 500 CLASS	10->	A
SCARABEO 500 IE	07->	A
SCARABEO 500 LIGHT	06->08	A
SCARABEO 500 URBAN	06->11	A
ETX 600	86->	A
NA 850 MANA	08->11	P
NA 850 MANA GT	09->16	P

CAGIVA	Year	A/P
BLUES 50	89->	A
MITO 50	98->01	A
BLUES 125	88->92	A
ROADSTER 125	94->	A
ROADSTER 200	96->	A
ALA AZZURRA 650 GT	87->	A

DERBI	Year	A/P
RAMBLA 125	09->11	A
RAMBLA 250	09->	A
RAMBLA 300	10->11	A

FANTIC	Year	A/P
RAIDER 250 (FM. 259)	85->	A

GARELLI	Year	A/P
TIGER 125 XLE	86->	A

GAS GAS	Year	A/P
MC 80	95->02	P
CROSS 125	94->	P
ENDURCROSS 125	94->	P
TT 125 ENDURCROSS	93->	P

GILERA	Year	A/P
CMM APTS 125	87->	A
ER 125	87->	A
FAST BIKE 125	87->	A
KK 125 APTS	87->	A
KZ 125	86->	A
KZ 125 ENDURANCE	88->	A
R1 125 S	88->	A
RC 125 RALLY	87->88	A
RRT 125 NEBRASKA	87->	A
RRT 125 NEBRASKA (ruote tubles)	87->	A
RTX 125		A
RV 125 ES	87->	A
RX 125 ARIZONA HAWK	86->	A
XR1 125	88->	A
XR2 125	89->	A
ARIZONA HAWK 200	86->	A
ER 200	87->	A
FAST BIKE 200	87->	A
RTX 200	86->	A
RV 200 ES	87->	A
RC 250 RALLY	87->	A
DAKOTA 350	86->	A
ER 350	87->	A
XRT 350	88->	A
DAKOTA 500	87->	A
ER 500	87->	A
XRT 600	88->	A

HONDA	Year	A/P
CLR 125 CITY FLY	98->03	A
CRM 125 (Italy)	90	A
MTX 125 R	87->95	A
NS 125 F all models	86->87	A
NSR 125	88	A
NSR 125 R - F	89->01	A
NSR 125 RAIDEN	90->	A
NX 125 (ITALY)	90->	A
XL 125 PARIS DAKAR	89->	A
XL 125 R	87->	A
MTX 200 R	87->	A
XL 200 R	85->	A

HONDA ITALIA	Year	A/P
DT 125	87->	A
MTX 125 R	86->	A
MTX 125 RALLY SPORT	88->	A
NS 125 F	85->	A
NS 125 R SUPER SPORT	87->	A
NSR 125 R	89->	A
XL 125 L PARIS DAKAR	85->	A
XL 125 R2	87->	A
XL 200 L	85->	A
XL 200 L PARIS DAKAR	87->	A
XL 200 R2	87->	A

MALAGUTI	Year	A/P
RUNNER 125 RALLY	87	A
RUNNER 125 YPVS	86->	A
SPIDERMAX 500 GT	04->05	A
SPIDERMAX 500 GT EURO 3	06	A
SPIDERMAX 500 RS	08->	A

MOTO GUZZI	Year	A/P
V7 750 RACER	12->14	P
V7 750 SPECIAL	14	P
V7 750 SPECIAL - STONE	12->13	P
V7 II 750 SPECIAL	15->16	P
V7 II 750 STONE	14	P
V7 II 750 STONE - METAL	15->16	P
V7 II 750 STORNELLO	16->	P
V9 850 BOBBER	16->	P
V9 850 ROAMER	16->	P

MOTO MORINI	Year	A/P
BLUES 125	93->	A
EXCALIBUR 350	86->89	A
KANGURO 350	87->	A
CAMEL 501	85->	A
EXCALIBUR 501	86->88	A

MOTORHISPANIA	Year	A/P
RX 50 RACING	00->03	A

PUCH	Year	A/P
125	87->	A

SACHS	Year	A/P
ROADSTER 125 V2	01->	A
ZX 125	99->	A
ZZ 125	99->	A

SIMSON	Year	A/P
RS 125	01->	A
SCHIKRA 125	99->	A

YAMAHA	Year	A/P
DT 125 (Italia)	86->87	A
DT 125 TENERE (Italia)	87->	A

l x h x sp.: Base x altezza x spessore | *width x height x thickness | largeur x hauteur x épaisseur | base x altura x espesor | Laenge x Höhe x Dicke*
Ø x sp.: Ø x spessore | *Ø x thickness | Ø x épaisseur | Ø x espesor | Ø x Dicke*

FD0092

BT

D1 (mm): 77x54x7 (lxhxsp.)

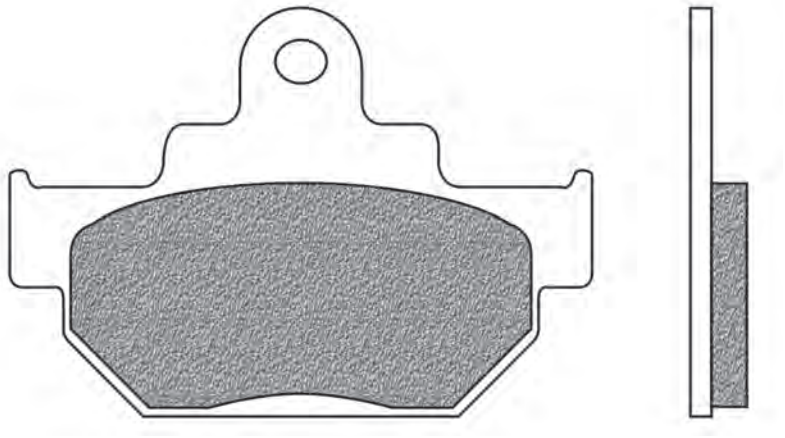

MAICO	Year	A/P
CROSS 250	86->88	A / P
ENDURO 250	86->88	A / P
GP 250	87->	A / P
GP 400	87->	A / P
CROSS 500	86->88	A / P
ENDURO 500	86->88	A / P
GP 500	87->	A / P
GPE 500	87->	A / P
GP 550	87->	A / P

SUZUKI	Year	A/P
GZ 125 MARAUDER	98->11	A
RM 125	85->86	A
VL 125 INTRUDER	00->08	A
GZ 250 MARAUDER	99->08	A
RM 250	85->86	A
TU 250 S VOLTY	92->97	A
TU 250 X VOLTY	97->98	A
VL 250 INTRUDER	00->07	A
RM 500	85->86	A
LS 650	05->	A
LS 650 P SAVAGE	87->04	A

FD0093

BT | R01 | SP | TS

D1 (mm): 70x51x8 (lxhxsp.)

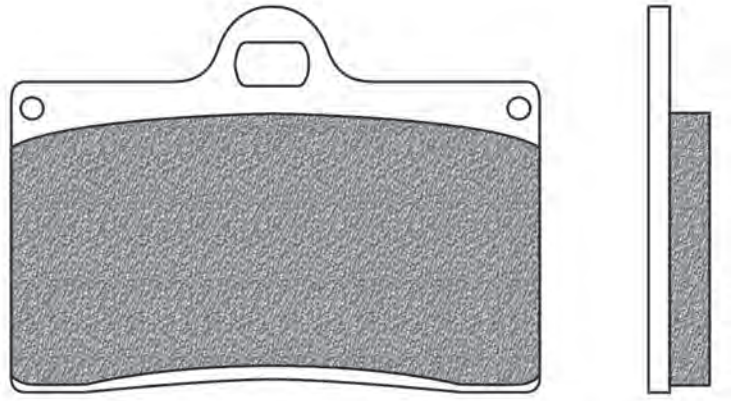

APRILIA	Year	A/P
RS4 125 (pinza J JUAN)	11->19	A
RS 250	95->96	A

BETA	Year	A/P
JONATHAN 125	99->	A
EURO 350	99->	A
JONATHAN 350	02->	A
M4 350	06->	A

BIMOTA	Year	A/P
YB7 400	89->	A
V DUE 500	97->00	A
BELLARIA 600 SPORT	91->	A
YB9 600 SRI	97->	A
BB1 SUPERMONO 650	96->00	A
SB7 750	96->	A
YB4 750	89->	A
TESI 851 1D	90->91	A
DB2 SR 904	92->00	A
DB3 MANTRA 904	96->00	A
TESI 906 1D	91->	A
TESI 1000 2D	04->06	A
YB10 1000 BIPOSTO	92->	A
YB11 1000	97->	A
YB6 1000	89->	A
YB8 1000 E	90->	A
YB8 1000 E.I. FURANO	90->	A
YB8 1000 FURANO	92->	A
YB10 1002 DIECI	92->95	A
SB6 1100	96->00	A

BREMBO	Year	A/P
20.4756.52/62 BILLET RACING		A
20.5165.55/65 Gold line Road single pin		A

CAGIVA	Year	A/P
MITO 125 EDDY	93	A
MITO 125 EURO 2	05->	A
MITO 125 EV	94->07	A
MITO 2 125 PRODUCTION RACER	94->	A
PLANET 125	97->07	A
RAPTOR 125	03->06	A
RIVER 500	99->01	A
RIVER 600	95->99	A

CANNONDALE	Year	A/P
S 440	03->	A

DUCATI	Year	A/P
SUPERSPORT 350	91->92	A
SUPERSPORT 400	93->97	A
502 SINGLE	93->	A
502 SUPERMONO	93->	A
550 SUPERMONO	92->	A
MONSTER 600	93->99	A
MONSTER 600 CITY - CITY DARK -DARK	99	A
MONSTER 600 DARK	98	A
SUPERSPORT 600	91->97	A
748 BIPOSTO	01	A
748 BIPOSTO - SP	95->01	A
748 SP	95->97	A
750 ENDURANCE	87->	A
750 LAGUNA SECA	87->	A
MONSTER 750	96->99	A
MONSTER 750 CITY - CITY DARK	99	A
SUPERSPORT 750	91->98	A
851 all models	91->92	A
888 all models	93->95	A
888 DESMOQUATTRO	93->94	A
900 I.E. PASO	90->91	A
MONSTER 900	93->99	A
MONSTER 900 CITY - CITY DARK	99	A
MONSTER 900 CROMO	98->99	A
MONSTER 900 SPECIAL	98	A
SUPERSPORT 900	78->89	A
916 BIPOSTO SENNA	94->98	A
916 SP	94->96	A

FANTIC	Year	A/P
TZ 125 SM	12->	A

GAS GAS	Year	A/P
EC 125 SM	02->07	A
SM 125	02->	A
EC 200 SM	02->07	A
EC 250 SM	02->07	A
SM 250	02->	A
EC 300 SM	02->07	A
FSE 400 SM 4T	02->07	A
FSR 450 SM	08->	A

GILERA	Year	A/P
SATURNO 500 PIUMA	90->	A

...segue

... FD0093

HUSQVARNA	Year	A/P
SM 400 SUPERMOTARD	02->	A
SM 450 R	03->04	A
SM 570 R	01->	A

INDIAN	Year	A/P
CHIEF BLACKHAWK 1700	11->13	A
CHIEF BOMBER 1700	10->13	A
CHIEF CLASSIC 1700	10->13	A
CHIEF DARK HORSE 1700	10->13	A
CHIEF DELUXE 1700	09->13	A
CHIEF ROADMASTER 1700	09->13	A
CHIEF STANDARD 1700	09->13	A
CHIEF VINTAGE 1700	09->13	A

JJ COBAS	Year	A/P
TR 1 2	85->	A

KTM	Year	A/P
LC2 125 STING	97->98	A
DUKE 400	94	A
SX SM 450 FACTORY REPLICA	04	A
LC4 620 DUKE	94->97	A
LC4 640 DUKE	98	A
LC4 640 DUKE II	99->02	A
LC4 640 SUPERMOTO	03	A
LC4 660 SM FACTORY REPLICA	02->03	A
SMC 660 SUPERMOTO	03	A

LAVERDA	Year	A/P
SPORT 650	95->01	A
STRADA 650	96->	A
DIAMANTE 668	96->98	A
GHOST 668	96->99	A
STRIKE 668	97->99	A
750 S (all models)	97->	A
BLACK STRIKE 750	00->	A
CUP 750	98->	A
DIAMANTE 750	97->	A
FORMULA 750	97->01	A
SPORT 750	97->98	A
STRIKE 750	98->01	A
SUPER SPORT 750	99->00	A
T-8 800	98	A
TTS 800	98	A
1000 JOTA	76->	A
JOTA 1000	95->	A

MOTO GUZZI	Year	A/P
IPPOGRIFO 50	97->	A
CALIFORNIA 1000 EV	99->	A
DAYTONA 1000	92->95	A
DAYTONA 1000 RACING	96	A
DAYTONA 1000 RS	97->98	A
V 10 1000 CENTAURO	97->99	A
CALIFORNIA 1100 EV	97->02	A
CALIFORNIA 1100 JACKAL	99->00	A
CALIFORNIA 1100 SPECIAL	99->00	A
SPORT 1100 (carburatori)	94->96	A
SPORT 1100 (iniezione)	96->99	A
SPORT 1100 CORSA	98->99	A
V 11 1100 SPORT	99->00	A

MZ	Year	A/P
SKORPION 660 SPORT	95->99	A
SKORPION 660 TOUR	95->99	A
SKORPION 660 TRAVELLER	99->	A

NORTON	Year	A/P
F 1 588	90->91	A
FORMULA 588 1 SPORT	92->	A
TT 588	92->	A

PGO	Year	A/P
G MAX 250	06->	A

REVITECH	Year	A/P
WILWOOD front/rear		A

SACHS	Year	A/P
X ROAD 125	05->	A
XTC 125	00->07	A
MAD ASS 500	05->	A
ROADSTER 650 V 1.6	01->	A
ROADSTER 800 V 2	00->	A
B 805	02->	A
S 805	03->	A

TM	Year	A/P
SMR 125	05->	A
SMF 400 F	02	A
SMR 400 F	03	A
SMR 450 F ES	02->04	A
SMX 450 F	03	A
SMR 530 F ES	03->	A
SMX 600 F	03->04	A

VOR	Year	A/P
SM 450	02->	A
SUPERMOTARD 492	00->	A
SUPERMOTARD 500	00->01	A
SM 530	02->	A

VOXAN	Year	A/P
CAFE RACER 1000	01->06	A
ROADSTER 1000	01->06	A

YAMAHA	Year	A/P
TZR 125 R	91->95	A
TZR 125 RED ROCKET	93->95	A
SZR 660	95->97	A

FIGURATO PASTIGLIE CON APPLICAZIONI | BRAKE PADS DRAWINGS AND APPLICATIONS | DESSINS PLAQUETTES AVEC APPLICATIONS | DISEÑOS PASTILLAS CON RELACIÓN | ZEICHNUNGEN VON BREMSBELÄGE MIT VERWENDUNGSLISTE

FD0094

BA | BD | BE | BT | SD

D1 (mm): 36x45x6 (lxhxsp.)

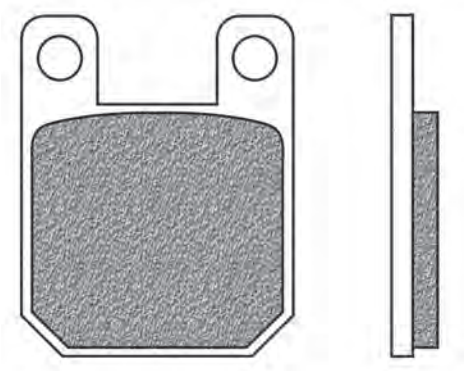

AJP	Year	A/P
MX 200	09->	P

APRILIA	Year	A/P
RS 50	06->10	P
RS 50 REPLICA	00->02	P
RX 50	03->16	P
RX 50 ENDURO	95->03	P
TX 125 M	86->	A
TX 300	86	A
TX 311	87	A
TX 312	88->	A / P
TXR 312	88->	A / P

ATK (USA)	Year	A/P
ATK 560	87->88	P

BETA	Year	A/P
EIKON 50	99->03	A / P
MX R 50 ENDURO	95->96	A / P
RR 50 ENDURO ALU	08->12	P
RR 50 PRO RACE	98->	P
RR 50 SUPERMOTARD	99->07	P
RR 50 SUPERMOTARD	04->07	A
SUPERMOTARD 50	00->	A / P
SUPERTRIAL 50	92->	A
TECHNO 50	96->	A / P
TEMPO 50	92->96	A
TR 50 (SPAIN)	89->	A
EVO 80 JUNIOR	10->	A / P
REV 80	00->07	A / P
ALP 125	99->	A / P
ALP 125 4T	99->05	A / P
EIKON 125	99->03	A / P
TECHNO 125	98	A / P
TR 35 125	90->	A / P
TRIAL 125	97->	A
EIKON 150	99->03	A / P
ALP 200 4T	00->05	A / P
ALP 240	96->	A
SUPERTRIAL 240	92	A
ALP 250	97->	A / P
EIKON 250	99->	A / P
TECHNO 250	94->99	A / P
TR 35 250	90->91	A / P

BLATA	Year	A/P
ENDURO 125	07->	P
MOTARD 125	07->	P

BULTACO	Year	A/P
ASTRO 50	99->00	P
LOBITO 50	99->14	P

l x h x sp.: Base x altezza x spessore | *width x height x thickness | largeur x hauteur x épaisseur | base x altura x espesor | Laenge x Höhe x Dicke*
Ø x sp.: Ø x spessore | *Ø x thickness | Ø x épaisseur | Ø x espesor | Ø x Dicke*

... FD0094

CAGIVA	Year	A/P
CORSA 50	98->	A
MANTIS 50	98->	A
MITO 50	98->01	P
PROGRESS 50	97->	A

CH RACING	Year	A/P
WSM 50 MOTARD	05->	P
WXE 50 ENDURO	05->	P
WSM 125 MOTARD	05->	P
WXE 125 ENDURO	05->	P

CPI	Year	A/P
SUPERCROSS 50	03->05	A / P
SUPERMOTO 50	03->05	A / P

CZ - JAWA	Year	A/P
50 MINARELLI	03->04	A
ROBBY 50	03->04	A
ROBBY 100	03->04	A
CHOPPER 125	03->04	A
DANDY 125	03->04	A / P
SPORT 125	03->04	A / P
TRAVEL 125	03->04	A

DERBI	Year	A/P
ATLANTIS 50 CITY	06->	A
ATLANTIS 02 50	99->	A
ATLANTIS 02 50 4T	04->	A
ATLANTIS 02 50 BULLET	03->05	A
ATLANTIS 02 50 H20	01->	A
ATLANTIS 02 50 RED BULLET	04->	A
ATLANTIS 02 50 TWO CHIC	05->	A
ATLANTIS 02 50 WAWE	01->	A
BLACK DEVIL 50	04->	P
DRD RACING 50 R	05->	P
DRD RACING 50 SM	05->	P
FDS 50	86->	A
FENIX 50	94->98	A
FENIX 50	95->98	P
FURAX 50	97->	A / P
GP1 50 EURO2	05->	P
GPR 50 NUDE	04->08	P
GPR 50 NUDE SPORT	08	P
GPR 50 NUDE TUNING	06->08	P
GPR 50 R	97->01	P
GPR 50 R DRD PRO EU2	05->09	P
GPR 50 R DRD RACING EU2	05->08	P
GPR 50 R EU2 - REPLICA EU2	08	P
GPR 50 R X-RACE EU2	06->09	P
GPR 50 R X-TREME EU2	05->08	P
GPR 50 RACING	04->	P
GPR 50 RACING EU2	06	P
GPR 50 REPLICA - R EU2	06	P
GPR 50 REPLICA 2T	07	P
GPR 50 REPLICA PESEK EU2	07	P
GPR 50 SM DRD PRO EU2	05->08	P
GPR 50 SM DRD RACING EU2	05->08	P
GPR 50 SM DRD RACING LTD EU2	07	P
GPR 50 SM X-RACE EU2	06->09	P
GPR 50 SM X-TREME EU2	05->08	P
HUNTER 50	95->	A
MANHATTAN 50	99->	A
PADDOCK 50 ST	96->	A
PROGRESS 50	97->	A
SENDA 50	94->	A
SENDA 50 EX	95->97	A / P
SENDA 50 L	99->	A / P
SENDA 50 L 6V	94->97	A / P
SENDA 50 R	94->04	A / P
SENDA 50 R 6V	94->97	A / P
SENDA 50 R DRD	03->04	P
SENDA 50 R RACER	02->	P
SENDA 50 R XTREAM	00->01	P
SENDA 50 SM	99->	A / P
SENDA 50 SM DRD BLACK EDITION	03->	P
SENDA 50 SM DRD RACING	03->04	A / P
SENDA 50 SM DRD RACING LTD	05->	A
SENDA 50 SM DRT	02->	P
SENDA 50 SM RACER	02->	P
SENDA 50 SM XTREAM	00->01	P
SENDA 50 SR	99->00	A / P
SENDA 50 SUPERMOTARD	97->99	A / P
SENDA 50 X-TREME	94->04	A / P
SPORT EDITION 50	95->	A
ST 50 PADDOCK	96->	A
STINGER 50	96->	A
X-RACE 50 R	05->	A / P
X-TREME 50 R	05->	A / P
GPR 80 CUP	04->	P
ATLANTIS 100 4T	04->	A
ATLANTIS 100 H20	01->	A
GPR 125 NUDE	04->06	P
GPR 125 RACING	04->06	P
SENDA 125 R 4T	04->	P
SENDA 125 X-TREME SM 4T	04->	P

FACTORY	Year	A/P
R12 50 PHANTOM AGUA	06->	P
R14 50 PHANTOM AGUA	04->	P
R14 50 PHANTOM AIRE	03->	A
RP 50 DESERT	04->	P
SM 50 CHRONO	04->	P
SP 50 CHRONO	04->	P
YR 50 DESERT	04->	P
R2 65 PHANTOM	04->	P
YR 125	06->	P

FANTIC	Year	A/P
TRIAL 50 0,5	89	A / P
TRIAL 50 0,7	90	A / P
TRIAL 50 0,9	91->	A / P
TRIAL 125 0,5	89->90	A / P
TRIAL 125 0,9	91->	A / P
TRIAL 249	90->	A / P
COACH 250	91->	A
K-ROO 250	91->92	A / P
TRIAL 305	89	A / P
TRIAL 307	90->91	A / P

GARELLI	Year	A/P
GSP 50	12->	P
SAHEL 50	91->	P
XO 50	12->	P
SAHEL 80	89->	P
TRIAL 320	86->	A

GAS GAS	Year	A/P
TXT 50 BOY	04->	A / P
TX 200	97->99	A / P
PAMPERA 250	96->99	A / P
TX 270	->99	A / P
HALLEY 325 PCX	87->	A / P
GT 327 CONTACT		A / P
PAMPERA 370	96->	A / P

GILERA	Year	A/P
GSM 50 (motore Derbi)	01->	A / P
GSM 50 (motore Morini 6M)	99->00	A / P
H@C 50	99->	A / P
SMT 50 SUPERMOTARD	01->17	A / P
SURFER 50	99->	A
ZULU 50	01->	A / P
GSM 125	00->	A
SURFER 125	00->	A

GMA	Year	A/P
4 Piston front model F		A

HM	Year	A/P
CRE 50 BAJA - DERAPAGE	01->02	P
CRE 50 SIX	95->02	P

HRD	Year	A/P
SONIC 2 50 SUPERMOTARD	00->02	P
SONIC 2 50 TRAIL	00->02	P
SUPERMOTARD 125	00->02	P
TRAIL 125	00->02	P

HUSQVARNA	Year	A/P
HUSQY BOY 50	01->	A
RACING 50	98->	A
SM 50	02->09	P
WR 50	02->	P
WRS 50 (SCOOTER)	98->	A

ITALJET	Year	A/P
DRAGSTER 50	97->	A / P
FORMULA 50	97->	A / P
RG 50	98->	A
TORPEDO 50	97->	A
DRAGSTER 125	97->03	A
FORMULA 125	97->	A / P
TORPEDO 125	99->	A
TWIN 125	98->	A / P
TORPEDO 150 4 T	01->	A
DRAGSTER 180	97->	A

JAYBRAKE	Year	A/P
2 Piston Dual Series		A
4 Piston Quad		A

JCM	Year	A/P
EUROPA 125	89->	A / P
SR 125	89->	A / P
EUROPA 240	89->	A / P
SR 240	89->	A / P
EUROPA 325	89->	A
SR 325	89->	A / P

JJ COBAS	Year	A/P
TR 1 2	85->	P
TRIAL 2	85->	A / P

KTM	Year	A/P
SX 60	98->00	A
SX 65	98->01	A
MX 80	00->02	A

MACAL	Year	A/P
TROPHY 50 (AM5/6)	99->	A
TROPHY 50 H20 (AM5/6)	99->	A

MACBOR	Year	A/P
XC 50 510 RACING	04->	P
XC 50 512 R 6V	04->	P
XC 50 512 RACING	04->	P

MALAGUTI	Year	A/P
CRW 50 ENDURO	03->	A / P
NKD 50	04->	P
XTM 50	03->	A

MBK	Year	A/P
X-LIMIT 50	03->	A / P
X-POWER 50	03->	P

METRAKIT	Year	A/P
FUN 50 2 STROKE	05->	A
FUN 50 4 STROKE	05->	A
MINI GP 50	03->	A

MONTESA	Year	A/P
EVASION 260	94->	A / P
COTA 304	88	A / P
COTA 307	89	A / P
COTA 309	90	A
COTA 310	91	A

...segue

... FD0094

... segue *MONTESA*	Year	A/P
COTA 311	92->93	A
COTA 314 R	94->95	A
COTA 315	97->99	A / P
COTA 335	87->91	A / P
M7 360 ENDURO	86->	A

MOTORHISPANIA	Year	A/P
FURIA 50	96->01	A / P
FURIA 50 MX	10->12	A / P
FURIA 50 SUPERMOTARD	97->01	P
RX 50 RACING	00->05	P
RYZ 50 CROSS	04->05	A / P
RYZ 50 ENDURO	05->	A / P
RYZ 50 SUPERMOTARD	04->05	P
RYZ 125 ARENA ENDURO	05->	A / P

PERFORMANCE MACHINE	Year	A/P
125X2		A
125X4S		A
125X4SL		A

PEUGEOT	Year	A/P
BLASTER 50	09->	A
BLASTER 50 FURIOS	11->	A / P
BLASTER 50 RS 12	09->	A
ELYSEO 50	98->01	A
ELYSEO 50	02->	P
ELYSTAR 50	03->05	A
JET C-TECH 50	09->	A / P
JET FORCE 50	03->	A / P
LOOXOR 50	01->05	A
LOOXOR 50	06->	P
LUDIX 50 (disk)	04->	A
SPEEDFIGHT 50 (raff. acqua pinze AJP)	98->	A / P
SPEEDFIGHT 50 LEMANS	11->	A / P
SPEEDFIGHT 50 M (Pinza AJP)	97->98	A
SPEEDFIGHT 2 50 A/C	01->	A
SPEEDFIGHT 2 50 L/C	01->	A / P
SPEEDFIGHT 2 50 X-RACE /FURIOUS / WRC	01->	A / P
TKR 50 FURIOUS	05->	A
TKR 50 WRC	05->	A
TREKKER 50 (forcelle Paioli)	97->	A
TREKKER 50 METAL-X	01->	A
TREKKER 50 STREETBOARD	00->	A
TREKKER 50 URBAN BLACK	00->	A
VIVACITY 50 (forcelle Paioli)	98->07	A
X FIGHT 50 (raffreddamento liquido)	00->	A / P
X FIGHT 50 M	00->	A
XP 6 50 ENDURO	06->	A / P
XP 6 50 SUPERMOTARD	06->	A / P
XP 6 50 TRAIL	04->05	A / P
XP S6 50 ENDURO	04->	A / P
XR 6 50 RACE SPEC	02->07	P
XR 7 50	08->	P
ZENITH 50	96->	A
ELYSEO 100	98->01	A
ELYSEO 100	02->	P
LOOXOR 100	01->	A / P
SPEEDFIGHT 100	97->00	A / P
TREKKER 100	98->	A
VIVACITY 100	99->01	A
X FIGHT 100	00->01	A / P
X FIGHT 100 M	00->	A
ELYSEO 125	98->99	A
LUDIX 125	04->	A
SATELIS 125	04->05	A
XPS 125 CT	06->	A / P
ELYSEO 150	99->00	A

PIAGGIO	Year	A/P
DIESIS 50	01->	A
DIESIS 100	01->	A

RIEJU	Year	A/P
DRAC 50	97->	A / P
DRAC 50 AM	97->99	A / P
DRAC 50 RR	94->96	A / P
DRAC 50 TRAIL	93->94	A / P
FD4 50 SUPER MARATON	85->	A
FIRST 50 H2O	97->	A
MRX 50 PRO	05->	P
MRX 50 RACING	02->	A / P
NKD 50	05->	P
RACING 50 SPECIAL EDITION	01->	P
RR 50 AM 5	97->	A / P
RR 50 AM 6 AUTOMIX	97->00	A / P
RR 50 AM 6 SUPERMOTARD	97->98	A / P
RRX 50	08->	A / P
RRX 50 SPIKE	08->	A / P
RS1 50	89->	A / P
RS1 50 CASTROL	01->	P
RS1 50 EVOLUTION	96->00	A / P
RS2 50 MATRIX	03->	P
RV 50		A
SMX 50	02->	A / P
SMX 50 (pinza Grimeca)	02->	P
SMX 50 PRO	08->	P
SPIKE 50	02->	A / P
SPIKE 50 RACING	02->	P
TANGO 50	08->	P
WINDY 50	97->	A
K6 75 LC STRADA	87->	A
P6 75 LC STRADA	87->	A
RR 80	97->	A
RST 80	91->	A / P
MRX 125	03->	A / P
MRX 125 (pinza Grimeca)	03->	P
RR 125	96->	A / P
RS2 125 PRO	08->	P
SMX 125	03->	A / P
SMX 125 (pinza Grimeca)	03->	P
TANGO 125	06->07	P
TANGO 125 PRO	08->	P

SACHS	Year	A/P
MAD ASS 50 4T	05->	P

SCORPA	Year	A/P
2S5 250 WORKS	95->	A / P
EASY RACE 280	99->	A / P

SHERCO	Year	A/P
ENDURO 50	02->06	P
SUPERMOTARD 50	02->06	P
80 0.8	01->	A / P
CITY CORP 125 4T ENDURO	03->07	P
CITY CORP 125 4T SM	03->07	P
ST 125 1.25	01->05	A / P
ST 200 2.0	99->01	A / P
ST 250 2.5	99->00	A / P
ST 290 2.9	->00	A / P

SIMSON	Year	A/P
SR 50 /1 GAMMA	94->	A
SR 50 GAMMA E	94->	A
SR 50 XC/XCE		A
SR 80 /1 GAMMA	94->	A
SR 80 XCE		A
SM 125	01->	P
STAR 125	99->	A

SJP	Year	A/P
30-370 4 Piston		A
30-375 2 Piston		A

SUZUKI	Year	A/P
AY 50 A	04->06	A / P
AY 50 W (KATANA)	00->04	A / P
AY 50 W KATANA	98->	A
AY 50 WR KATANA	98->	A
DR 50 BIG	89->00	A
ESTILETE 50 UF	00->	A
RMX 50	00->	A / P
SMX 50 SUPER MOTARD	00->	A / P
ZILLION 50 UX	98->	A

TOMOS	Year	A/P
SE 50	05->	P
SE 125	05->	P

YAMAHA	Year	A/P
DT 50 R	02->13	A
TZR 50	03->12	P
TZR 50 RR	05	P
XT 125 R	05->11	A
XT 125 R (13D1)	07	A
TY 250 R	91->92	A

l x h x sp.: Base x altezza x spessore | *width x height x thickness | largeur x hauteur x épaisseur | base x altura x espesor | Laenge x Höhe x Dicke*
Ø x sp.: Ø x spessore | *Ø x thickness | Ø x épaisseur | Ø x espesor | Ø x Dicke*

FD0095

BT

D1 (mm): 77x54x9,4 (lxhxsp.)

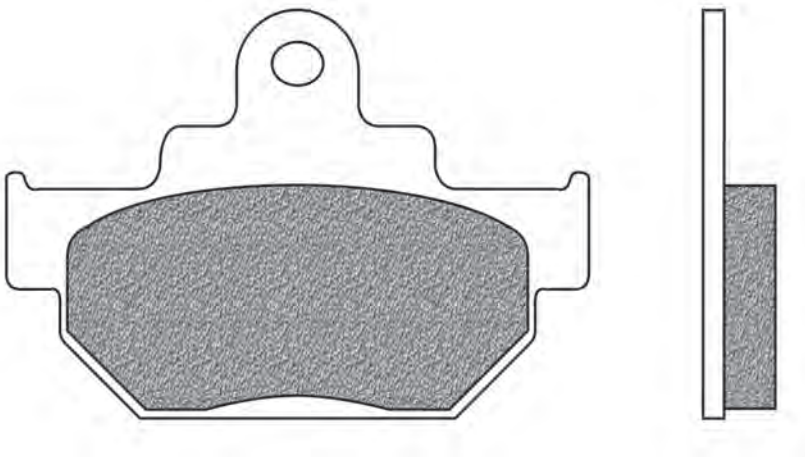

APRILIA	Year	A/P
TUAREG 125 RALLY	91->92	A

JINCHENG	Year	A/P
JC 125 7B	97->	A

MALAGUTI	Year	A/P
RUNNER 125 YLC	85->	A

SUZUKI	Year	A/P
DR 250 S	85	A
DR 600 R	86->89	A
DR 600 R DAKAR-DJEBEL	87->88	A
DR 600 S	86->88	A
SP 600	85->	A
DR 650 RS-R DAKAR	90	A
VS 800 S INTRUDER	91->99	A

FD0096

BT

D1 (mm): 120x52x8 (lxhxsp.)

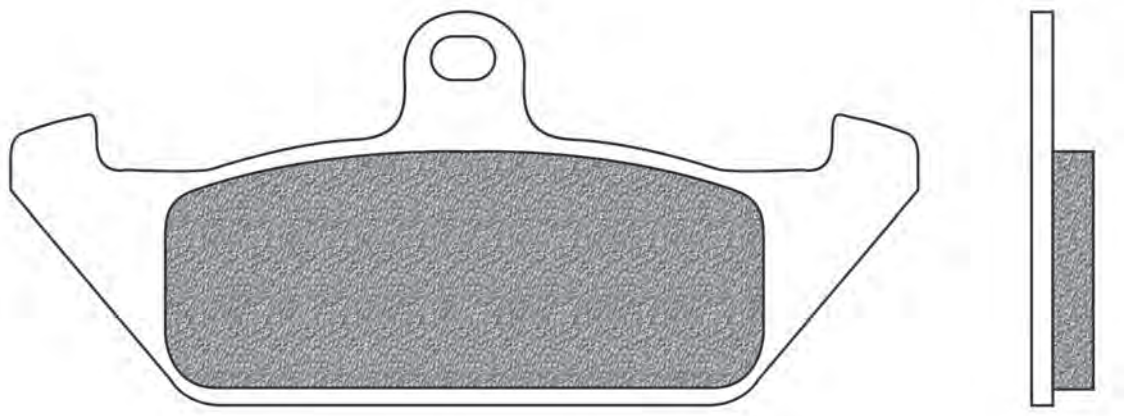

CAGIVA	Year	A/P
ALA AZZURRA 350 GT	87->	P
ELEFANT 350	85->	A
ELEFANT 650	85->	A
DAKAR 750	87->	A
ELEFANT 750	87->89	A

DUCATI	Year	A/P
350 INDIANA	87->	A
650 INDIANA	87->	A

LAVERDA	Year	A/P
OR 600	86->	P
OR 600 ATLAS	87->	A

MOTO GUZZI	Year	A/P
VT 650 TT BAJA	86->	A

MOTO MORINI	Year	A/P
WS 350 PRO ACTION	93->	A

YAMAHA	Year	A/P
DT 125 CHESTERFIELD SCOUT	88	A
DT 125 LC TENERE	88->	A

FD0097

BT

D1 (mm): 71x39x9,8 (lxhxsp.)

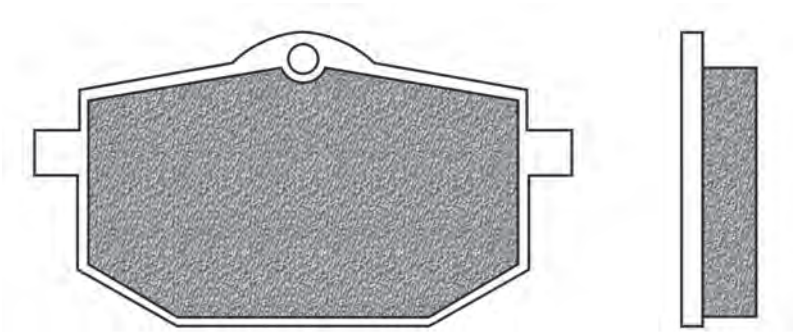

MOTO GUZZI	Year	A/P
NTX 750	90->	A

YAMAHA	Year	A/P
RT 180	90->94	A
XT 600 4 VALVES	87->90	A
XT Z 600 TENERE	85->90	A

FD0098

BA | BE

D1 (mm): 32x57,5x5,5 (lxhxsp.)

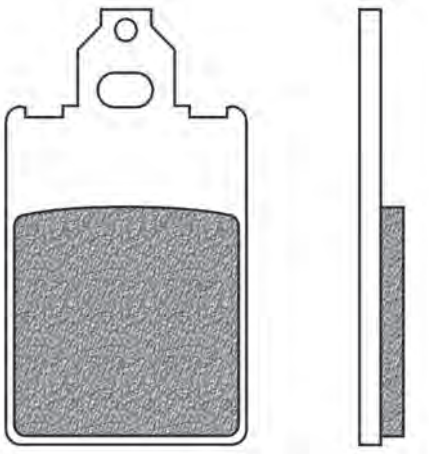

ACCOSSATO	Year	A/P
50 ENDURO CODICE	89->	P
CE 50	87->	P
KR 80	87->	P

APRILIA	Year	A/P
AFI 50	89	A
AFI 50 AE all models	87->88	A
AFI 50 EUROPA	90->92	A
AFI 50 FUTURA	90->92	A
ET 50 AE	87->	A
ETX 50	86->	A
EUROPA 50	91->92	A
RED ROSE 50	88->91	A
RX 50	89->91	A
TUAREG 50	87->	A
TUAREG 50 (freno a disco)	84->86	A
TUAREG 50 RALLY	90->92	A
CLASSIC 80	93	A
CLIMBER 240	88->94	A
CLIMBER 240	91->94	P
TRX 240 M	89->	A / P
CLIMBER 275	89->92	A

ATK (USA)	Year	A/P
ATK 560	89->91	P
ATK 604 QUADRACER	90->	P

BENELLI	Year	A/P
CHRONO 50	92->93	A

BETA	Year	A/P
ALP 50	91->	P
CHRONO 50	92->94	A
KR 50	87->	A
KR 50 ADVENTURE	87->	A
TR 34 125	88	P
TR 34 250	87->88	P
TR 34 250 PROFESSIONAL	89->	P
TR 34 260	87->88	P

DERBI	Year	A/P
GPR 50 SPORT	96->01	A
GPR 75 SPORT	90	A

FANTIC	Year	A/P
FAST 50	88->	A
OASIS 50 0,1	86->87	A
OASIS 50 .1 K.S.	87->	A
OASIS 50 .1 RALLY	86->	A
OASIS 50 .1 KICK	87->	A

GARELLI	Year	A/P
SAHEL 50	91->	A
TIGER 50 XLE	86->	A
SAHEL 80	89->	A

GILERA	Year	A/P
EAGLET 50	96->	A

KTM	Year	A/P
GO 50 SCOOTER	94->	A

MALAGUTI	Year	A/P
CENTRO 50 SL	94->98	A
F 12 50 PHANTOM LC	99->00	A
F 12 50 PHANTOM Twin disk	98	A
F 15 50 FIREFOX	96->97	A
F 15 50 FIREFOX Twin disk	98->	A
MDX GOLD 50 ENDURO	87->	A
MLX 50 ENDURO	87->	A

MBK	Year	A/P
X-LIMIT 50	98->00	A

PIAGGIO	Year	A/P
FREE 50	96->	A

RIZZATO	Year	A/P
ATALA CAROSELLO 50	97->	A

YAMAHA	Year	A/P
DT 50 R	97->01	A

l x h x sp.: Base x altezza x spessore | *width x height x thickness | largeur x hauteur x épaisseur | base x altura x espesor | Laenge x Höhe x Dicke*
Ø x sp.: Ø x spessore | *Ø x thickness | Ø x épaisseur | Ø x espesor | Ø x Dicke*

FD0099 BT

D1 (mm): 44x71,5x7,3 (lxhxsp.)

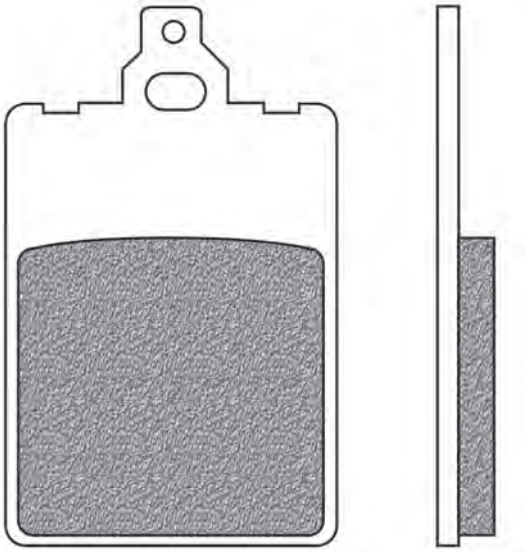

GRIMECA	Year	A/P
front		A

FD0100 BT

D1 (mm): 52,5x44,5x7,2 (lxhxsp.)

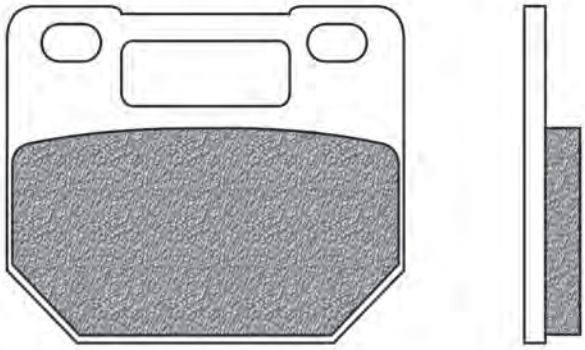

SUZUKI	Year	A/P
RG 80 GAMMA	88->93	A
RG 125 W GAMMA	86->90	A

FD0102 SD

D1 (mm): 82,5x22x7,1 (lxhxsp.)

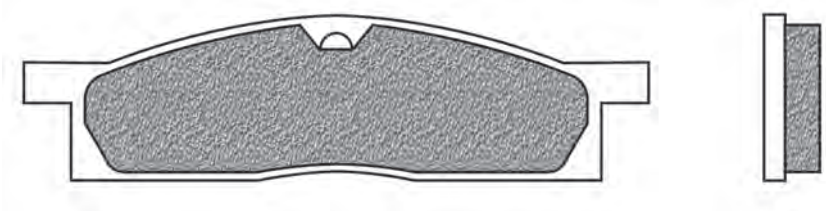

YAMAHA	Year	A/P
YZ 65	18->20	A
YZ 80	86->01	A
YZ 85	02->20	A
TT R 125 LW	00->20	A

FD0103 BT

D1 (mm): 35,5x51,5x7 (lxhxsp.)

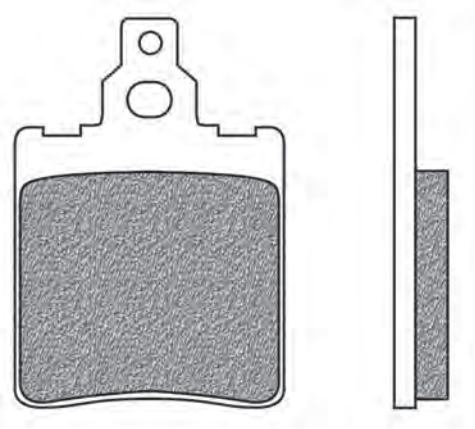

APRILIA	Year	A/P
RX 50	92->98	P
RX 50 RACING	03->06	P
TUAREG 50	87->	P

BETA	Year	A/P
KR 50	87->	P
KR 50 ADVENTURE	87->	P

FANTIC	Year	A/P
OASIS 50 0,1	86->87	P
SPORT 125 HP1 (FM.265)	85->	A

GARELLI	Year	A/P
TIGER 125 XLE	86->	P

FD0104 BT TS

D1 (mm): 75x55x10,8 (lxhxsp.)

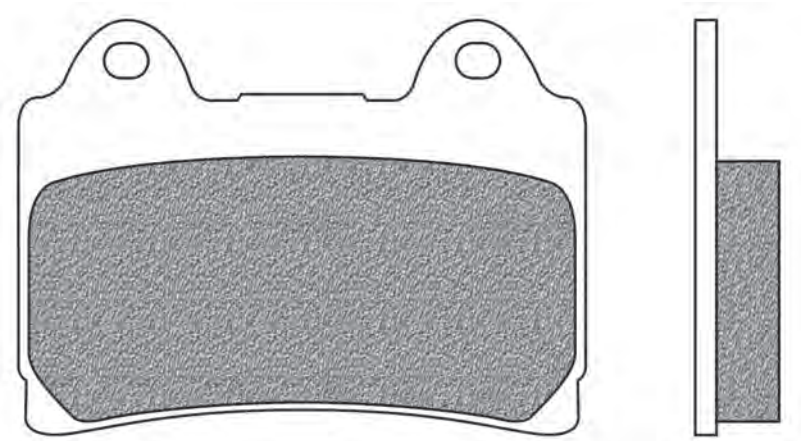

YAMAHA	Year	A/P
FZR 250	87	A
R1 250 Z	97->	A
TDR 250	88->92	A
TZ 250	85->87	A
TZ 250 COMPETITION	88->89	A
TZR 250	87->92	A
FZR 400 R	89	A
FZR 400 RSP	87	A
SRX 400	87->89	A
SRX 600	88->89	A
TDM 850	91->95	A
FZR 1000 GENESIS	86->89	A
FJ 1200	89->91	A
XJR 1200	95->97	A
XV 1300 AH/ATH ROYAL STAR	96->	P
XVZ 1300 ROYAL STAR	96->00	A / P
XVZ 1300 TD	89->90	A / P
XVZ 1300 TF ROYAL STAR VENTURE	00	P
XV 1600 ROAD STAR SILVERADO	99->02	P
XV 1600 WILD STAR SILVERADO	99->04	P
XV 1700 ROAD STAR WARRIOR	02	P

FD0105 BT TS

D1 (mm): 88x46x9,8 (lxhxsp.)

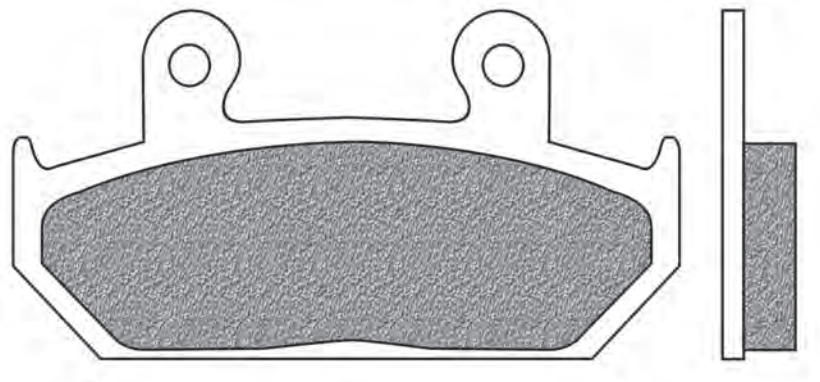

CAGIVA	Year	A/P
ELEFANT 750	93->95	A
CANYON 900 I.E.	97->	A
ELEFANT 900 I.E.- GT - AC	91->94	A
ELEFANT 906	90->	A

HONDA	Year	A/P
CB 125 TT	90->	A
NV 400 C STEED	92->93	A
NV 400 CUSTOM	88->	A
NX 500 DOMINATOR	88->96	A
NV 600 C	88->	A
VLX 600 SHADOW	88->91	A
VT 600 C SHADOW	88->93	A
XL 600 V TRANSALP	91->93	A
NX 650 DOMINATOR	88->96	A
XRV 650 AFRICA TWIN	88->90	A
CBR 750 F HURRICANE	87	A
CBR 750 SUPER AERO	87	A
VFR 750 F INTERCEPTOR	86->87	A
CBR 1000 F	87->88	A
CBR 1000 R HURRICANE	87->88	A
GL 1500 GOLDWING	88->00	A
GLX 1500	88->	A

FIGURATO PASTIGLIE CON APPLICAZIONI | BRAKE PADS DRAWINGS AND APPLICATIONS | DESSINS PLAQUETTES AVEC APPLICATIONS | DISEÑOS PASTILLAS CON RELACIÓN | ZEICHNUNGEN VON BREMSBELÄGE MIT VERWENDUNGSLISTE

l x h x sp.: Base x altezza x spessore | *width x height x thickness | largeur x hauteur x épaisseur | base x altura x espesor | Laenge x Höhe x Dicke*
Ø x sp.: Ø x spessore | *Ø x thickness | Ø x épaisseur | Ø x espesor | Ø x Dicke*

FD0106

BT | TS

D1 (mm): 81x42x8,8 (lxhxsp.)

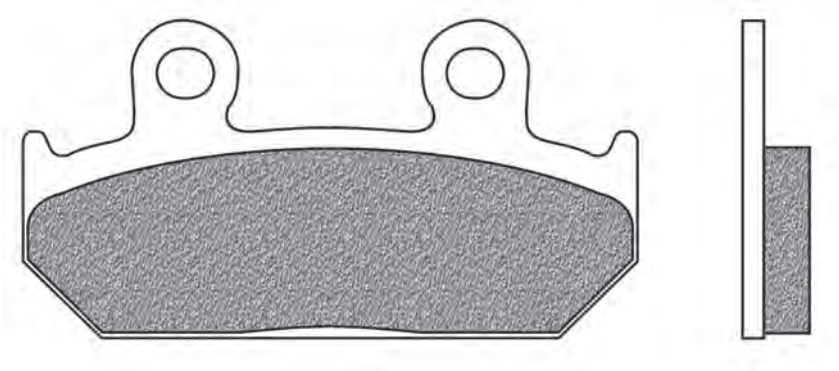

HONDA	Year	A/P
CBR 250 R HURRICANE	86	A
NSR 250	86->	A
NSR 250 R	86->87	A
VT 250 F INTEGRA	87->	A
CB 350 SG	86->88	A
CBR 400 R HURRICANE	86	A
VFR 400 R	85->88	A
CBX 450 S	87->	A
CBR 500 F	87->90	A
CBR 600 F	87->94	A
NTV 600 REVERE	88->91	A
XRV 750 R AFRICA TWIN	90->93	A

FD0108

BT | TS

D1 (mm): 141x42x9,5 (lxhxsp.) D2 (mm): 95x35x9,5 (lxhxsp.)

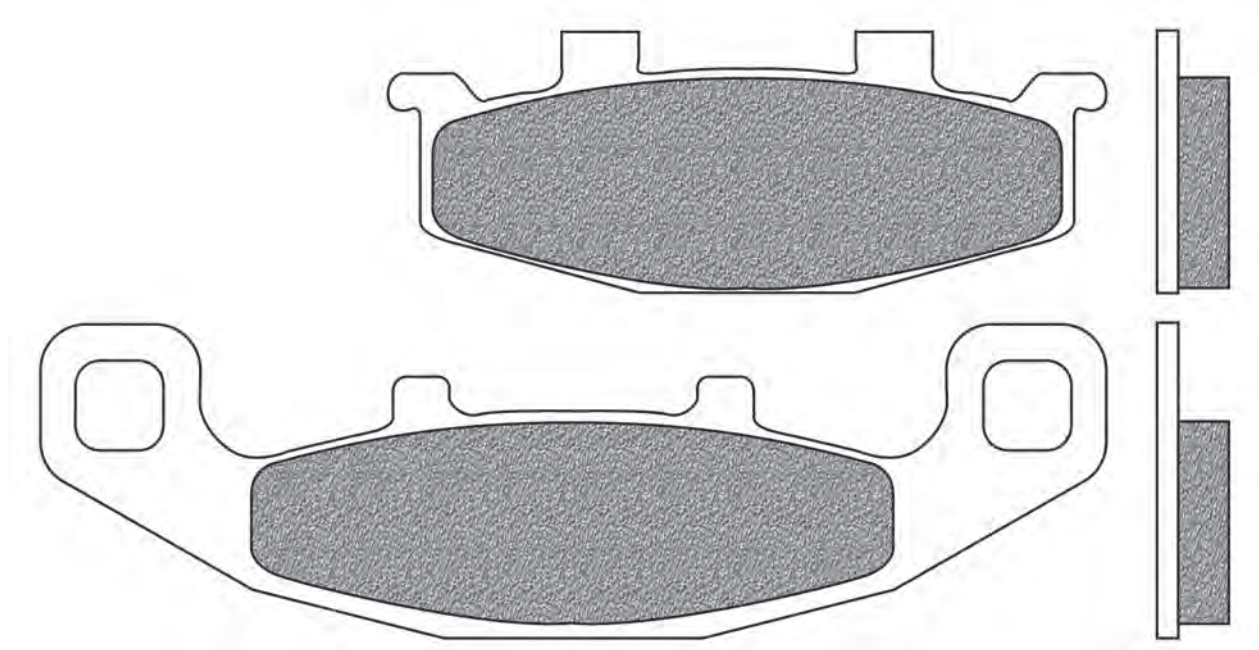

HYOSUNG	Year	A/P
GT 250 COMET	02	A
COMET 600	02	A

KAWASAKI	Year	A/P
EX 250	90->	A
EX 250 R NINJA	98->07	A
GPX 250 R	88->95	A
GPX 250 R NINJA	87	A
KDX 250 BALIUS	91->	A
KLE 250 ANHELO	95->01	A
KR-1 250	88	A
ZR 250 BALIUS	91->95	A
ZZR 250	90->03	A
EX 4 400	95->	A
GPX 400 R	87	P
GPZ 400 R (ZX 400)	88	P
KLE 400	91	A
ZL 400	94->95	A
ZR 400 ZEPHYR (ZR-C)	89->92	A
ZRX 400	94->95	A
ZZR 400	90->92	P
ER-5 500 TWISTER	97->00	A
EX 500 all models	87->93	A
EX 500 NINJA	94->97	A
GPZ 500 S	93	P
GPZ 500 S	94->04	A
KLE 500	91->07	A
ZZR 500	90->	P
ZR 550 ZEPHYR	90->99	A
GPX 600 R	88->96	A / P
KLE 600	92	A
ZL 600 ELIMINATOR	95->99	A
ZX-6R 600 (ZX 6)	90->93	P
ZZR 600	90->92	P
KL 650 TENGAI	89->92	A
GPX 750	87->89	A / P
ZR 750 ZEPHYR	91->95	A
ZR 750 ZEPHYR	91->98	P
ZX 750 F2 NINJA	88->	A / P
GPZ 900 R	90->96	P
GPZ 900 R (ZX)	98->02	P
GPX 1000 R	88->	A / P
GTR 1000	94->06	A
ZX-10 1000	88->90	A / P
ZR 1100 ZEPHYR (ZR 1100 A)	92->98	P
ZR 1100 ZEPHYR RS	02	P
ZZR 1100 GT (ZX 1100)	90->92	P

SUZUKI	Year	A/P
RG 125 UN WOLF (NAKED)	92->94	A
RG 200 WOLF	93->	A
ACROSS 250	90->98	A
GSF 250 BANDIT (GJ74A)	92->96	A
GSX 250 ACROSS	90->98	A
GSX 250 S KATANA	91	A
SW1 250	92	A
GSF 400 BANDIT	91->94	A
GS 500 E	89->95	A
DR 800 BIG all models	91->93	A
VX 800	90->96	A
GSX 1100	91->95	A

FD0109 BT

D1 (mm): 55x53x9,4 (lxhxsp.)

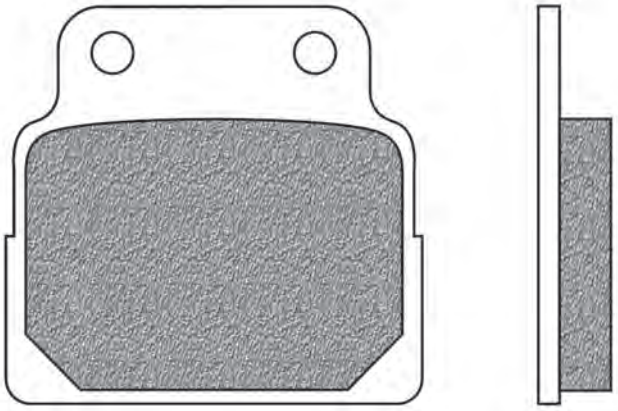

HONDA	Year	A/P
CB 400 NS (BRASIL)	85->	A
CB 450 DX	89->	A / P

SUZUKI	Year	A/P
GS 450 E	90->	A / P

FD0110 SV

D1 (mm): 85x36,5x7,5 (lxhxsp.) D2 (mm): 55,5x37x10 (lxhxsp.)

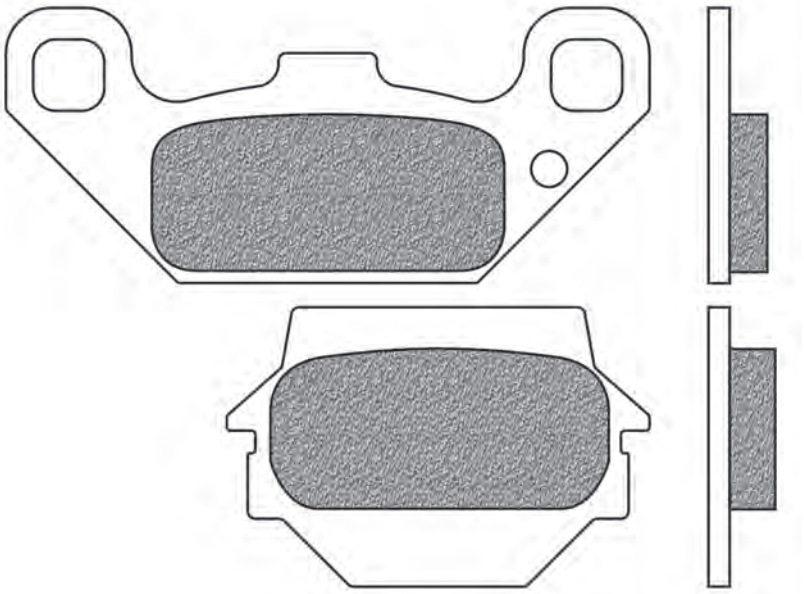

KAWASAKI	Year	A/P
KSF 250	94->04	A
KXF 250 TECATE A1/A2	87->88	A
KEF 300 LAKOTA (2WD) A1/ A6	95->00	A
KEF 300 LAKOTA SPORT	01->02	A

SUZUKI	Year	A/P
LT 230 E	86->93	A
LT 230 S	85->88	A
LT 250 R	87->90	A
LT 250 RF/RG	85->86	A
LT-R 250	08->	A
LT 500 R	90->91	A

FD0113 BT

D1 (mm): 100x47x8,3 (lxhxsp.)

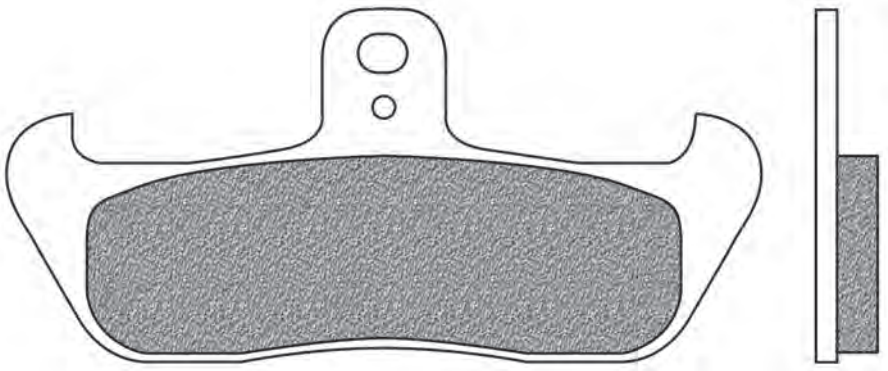

ALFER	Year	A/P
AR 250	92	A
GR 300 ENDURO	89->	A

APRILIA	Year	A/P
AFI 125	89->91	A
TUAREG 350 WIND	89	A

CAGIVA	Year	A/P
WMX 50	89->	A
N 90 ENDURO	90->	A
CRUISER 125	87->	A

FIGURATO PASTIGLIE CON APPLICAZIONI | BRAKE PADS DRAWINGS AND APPLICATIONS | DESSINS PLAQUETTES AVEC APPLICATIONS | DISEÑOS PASTILLAS CON RELACIÓN | ZEICHNUNGEN VON BREMSBELÄGE MIT VERWENDUNGSLISTE

l x h x sp.: Base x altezza x spessore | *width x height x thickness | largeur x hauteur x épaisseur | base x altura x espesor | Laenge x Höhe x Dicke*
Ø x sp.: Ø x spessore | *Ø x thickness | Ø x épaisseur | Ø x espesor | Ø x Dicke*

... FD0113

... segue *CAGIVA*	Year	A/P
FRECCIA 125	87	A
FRECCIA 125 C9	88	A
WMX 125 CROSS	87->	A
WMX 250 CROSS	87->	A
ELEFANT 750 BIFARO	90->92	A

GILERA	Year	A/P
APACHE 125	91->	A
RC 125 TOP RALLY	89->	A
RC 600	89->90	A
RC 600 TOP RALLY	90->	A

HM	Year	A/P
CRE 50 (fino a telaio nr.1000)		A

HUSABERG	Year	A/P
MC 350	91->93	A
500 all models	91->	A
501 ENDURO		A
600 ENDURO		A

HUSQVARNA	Year	A/P
CR 125	91->95	A
WR 125	87->97	A
WRE 125	88->94	A
CR 240	87->	A
WR 240	87->90	A
WRK 240	88->	A
WR 250	87->97	A
XC 250	87->	A
WR 260	91->	A
WRK 260	88->	A
TE 350	90->95	A
WR 360	92->94	A
WR 400	87->	A
AE 430	88->	A
AUTO 430	87->	A
CR 430	87->	A
WR 430 AE	87->	A
XC 430	87->	A
XC 500	87->	A
TC 510	88->92	A
TE 510	88->90	A
TE - AC - LC 510	87->	A
WRK 600	89->	A

KRAM IT	Year	A/P
ER 125 RV 3	88->93	A
ER 250 RV 3		A
MC 250	89	A
ER 300 RV 3	88->	A

LAVERDA	Year	A/P
CR 600 CRUISER	87->	A

MOTO MORINI	Year	A/P
COGAURO 350	90->	A
DART 350	88->89	A
EXALIBUR RLX 350	90->	A
NEW YORK 350	89->	A
EXCALIBUR 501	89->	A
NEW YORK 501	89->	A

TM	Year	A/P
all models 80	86->93	A
GS 80	86->89	A
all models 125	90->93	A
GS 125	86->89	A
MC 125	86->89	A
CROSS 400	->00	A

YAMAHA	Year	A/P
DT 80 LC (Espana)	89->	A
DT 125 CHESTERFIELD SCOUT	89->	A
TDR 125 (Italia)	89->93	A
TDR 125 R LIGHTBURNER	93->94	A

ZANELLA	Year	A/P
PATAGONIA 125	92->	A

FD0114

BD | SD | X01

D1 (mm): 75x36x10,5 (lxhxsp.)

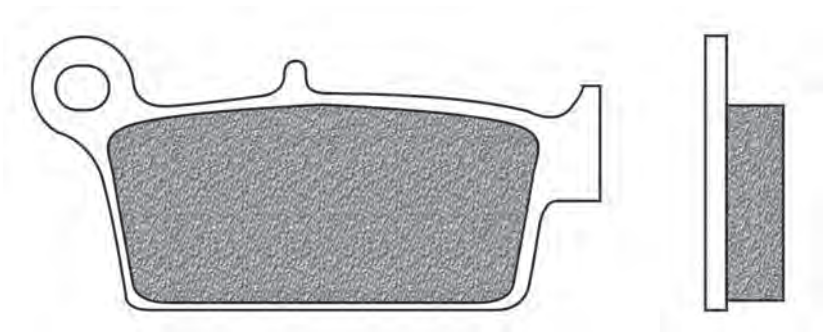

AJP	Year	A/P
PR5 250 ENDURO	09->	P
PR5 250 SUPERMOTARD	09->	P

BRAKING	Year	A/P
Cross rear 2 piston		A

CPI	Year	A/P
SAHEL 125	02->	P

FANTIC	Year	A/P
MX 50 REGOLARITA COMPETIZIONE	08->	P
REGOLARITA 50 COMPETIZIONE	08->	P
MX 65 REGOLARITA COMPETIZIONE	08->	P
REGOLARITA 80 COMPETIZIONE	08->	P
MX 85 REGOLARITA COMPETIZIONE	08->	P
REGOLARITA 125 COMPETIZIONE	08->	P
SUPERSEI 125 MOTARD	08->	P

GAS GAS	Year	A/P
EC 125 MC	00->07	P
EC 125 MX	02->07	P
EC 125 SM	02->07	P
EC 125 SYXDAYS	10	P
MC 125	03->	P
SM 125	02->	P
EC 200 2T	00->10	P
EC 200 MX	02->10	P
EC 200 SM	02->07	P
EC 200 SYXDAYS	10	P
EC 250 2T	00->10	P
EC 250 MX	01->07	P
EC 250 SM	02->07	P
MC 250	00->09	P
SM 250	02->	P
EC 300 2T	00->10	P
EC 300 MC	02->10	P
EC 300 SM	02->07	P
EC 300 SYXDAYS	10	P
EC F 300 4T	13->15	P
EC 400 FSE	03->04	P
FSE 400 SM 4T	02->07	P
PAMPERA 400	06->07	P
EC 450 FSE	05->09	P
EC 450 FSR	05->09	P
EC F 450 4T	13->15	P
FSR 450 SM	08->	P
PAMPERA 450	07->08	P
EC 510 FSE/FSR	05->08	P
SM 515 FSR	07->08	P

HM	Year	A/P
CRE 50	06->13	P
CRE 50 DERAPAGE COMPETITION	07->11	P
CRE 50 SIX COMPETITION	07->11	P
CRE F 125 X SIX	10->11	P
CRM B 125 2T DERAPAGE COMPETITION	11->12	P
CRM F 125 2T X DERAPAGE COMPETITION	10->11	P

HONDA	Year	A/P
CRM 50 R	93->96	P
NSR 50 (Spagna)		P
CRM 75 R	89->94	P
YUPY 75	91->	A
CR 80 R	92->02	P
CRM 80	93->	P
NSR 80 R	87->99	P
CR 85	03->07	P
NSF 100	06->	P
CR 125 R	87->01	P
CR 125 SUPERMOTARD	00->	P
CRM 125	90->99	P
XLR 125	93->	P
XLR 125 R	98->01	P
XLR 200 R	93->	P
CRF 230 EASY (rear disc)	08->	P
CRF 230 L	08->10	P
CRF 230 M	09->15	P
SL 230	97->01	P
CR 250 R	87->01	P
CR 250 SUPERMOTARD	98->01	P
CRM 250 ACTIVE RADIAL	97->98	P
CRM 250 R	89->96	P

...segue

... FD0114

... segue *HONDA*	Year	A/P
XL 250	90	P
XLR 250 R	91->	P
XLR 250 R BAJA	91->	P
XR 250	00->03	P
XR 250 BAJA	00->03	P
XR 250 L	91->	P
XR 250 MOTARD	03->05	P
XR 250 R	90->04	P
CRE 260	90->	P
XR 300	10->	P
XR 400 R	96->05	P
XR 400 SUPERMOTARD	05->08	P
XR 440 R (DALLARA)	99->	P
CR 500 R	87->01	P
XR 600 L - R	93->00	P
XR 600 R	91->92	P
XR 650 L	93->12	P
XR 650 R	00->07	P

HYOSUNG	Year	A/P
XRX 400	05->	P

KAWASAKI	Year	A/P
KX 125	95->08	P
KDX 250 K2-K4	95->	P
KLX 250	14->18	P
KLX 250 S	06->17	P
KLX 250 SF	09->12	P
KLX 250 TRACKER	98->03	P
KX 250	95->08	P
KLX 300	97->06	P
KLX 400 R	03->04	P
KLX 400 SR	03->04	P
KX 500	95->04	P
KLX 650 R	96->97	P

KYMCO	Year	A/P
COBRA 50 CROSS	99->00	A
COBRA 50 RACER	99->00	A
SUPER 9 50	00->01	A
ZX 50 SUPER FEVER	02->06	A
MANBOY 90	96->01	A
SUPER 9 125	00->01	A
SUPER 9 200	00->	A

SHERCO	Year	A/P
ENDURO 450 4.5 I	04	P

SUZUKI	Year	A/P
DR 125 SM	08->12	P
RM 125	96->12	P
LX 250 L (SBK2)		P
RM 250	96->08	P
RMX 250	96->99	P
DR Z 400 E	00->09	P
DR Z 400 S	00->08	P
DR Z 400 SM	05->09	P

TM	Year	A/P
EN 125	01->14	P
MX 125	01->14	P
SMR 125	05->	P
EN 144	14	P
EN 250	01->14	P
EN 250 F	01->14	P
MX 250	05->14	P
MX 250 F	05->14	P
all models 300	01->04	P
MX 300	14	P
all models 400 4T	01->	P
SMF 400 F	02	P
SMR 400 F	03	P
MX 450 F	14	P
SMR 450 F ES	02->04	P
SMX 450 F	03->	P
EN 530 F	05->14	P
MX 530 F 4T	05->14	P
SMR 530 F ES	03->	P
SMX 600 F	03->04	P
SMX 660 F	05->	P

YAMAHA	Year	A/P
WR 125	98->12	P
YZ 125	98->02	P
TT R 250	00->	P
WR 250	98->00	P
WR F 250	01->02	P
WR R 250	08->15	P
WR X 250	08->16	P
YZ 250	98->02	P
YZ-F 250	01->02	P
WR F 400	99->02	P
YZ-F 400	99	P
WR F 426	00->02	P
YZ-F 426	00->02	P

FD0115

BD | B4R | BT

D1 (mm): 67,5x51x7 (lxhxsp.)

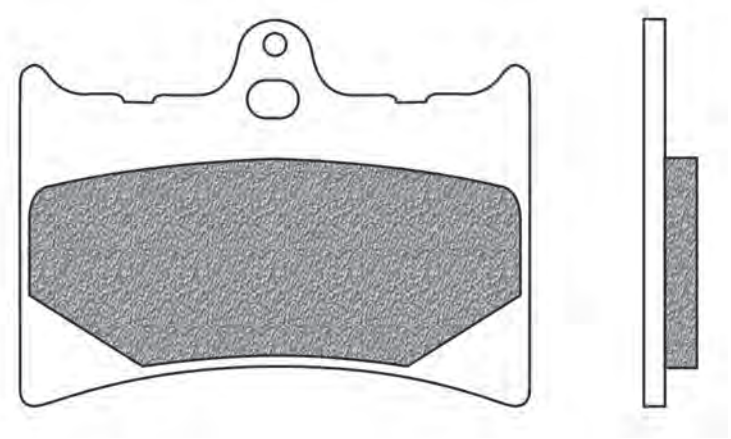

ALFER	Year	A/P
MC 125	88->	A
GR 250 ENDURO	88->	A
MC 250	88->	A
GR 300 ENDURO	89->	P

APRILIA	Year	A/P
AF1 125 EUROPA	90->92	A
AF1 125 FUTURA	90->91	A
AFI 125 SINTESI	88->	A
AFI 125 SINTESI REPLICA	89->91	A
RS 125	92->05	A
RS 125 PISTA	05->	A
SPORT PRO 125	93->	A
TUONO 125	03->07	A
AF1 250 REPLICA	90->	A

ATK (USA)	Year	A/P
ATK 250 CC/MX	91->92	A
ATK 350 ES/CC/MX/STD	91->92	A
ATK 406 CC/MX	91->92	A
ATK 560	89->91	A
ATK 604	91->	A
ATK 604 ES/CC/MX/STD	91->92	A
ATK 604 QUADRACER	90->	A

BENELLI	Year	A/P
DEVIL 50	92->	A
SPRING 50	92->	A
DEVIL 80	95->	A
125 JARNO	89->	A

GILERA	Year	A/P
CRONO 125	91->	A
CX 125	91->	A
GFR 125	93->94	A
MX-I 125	88->89	A
MXR 125	90->	A
SP 01 125	89	A
SP 02 125	90->	A
RC 600 NORDWEST	90->	A

KTM	Year	A/P
CHRONO 50 SCOOTER	94->	A
EXC 125	87	A / P
GS 125	87	A / P
MX 125	87	A / P
GS 250	87	A / P
MX 250	87	A / P
GS 300	87	A / P
ENDURO 400	87	A / P
MX 500	86->87	A / P
GXE 550	86->87	A / P
MX 550	87	A / P
600 ENDURO	86->87	A / P

MOTO GUZZI	Year	A/P
QUOTA 1000	92->97	A

TM	Year	A/P
CROSS - ENDURO 125	89->95	A

FIGURATO PASTIGLIE CON APPLICAZIONI | BRAKE PADS DRAWINGS AND APPLICATIONS | DESSINS PLAQUETTES AVEC APPLICATIONS | DISEÑOS PASTILLAS CON RELACIÓN | ZEICHNUNGEN VON BREMSBELÄGE MIT VERWENDUNGSLISTE

l x h x sp.: Base x altezza x spessore | *width x height x thickness | largeur x hauteur x épaisseur | base x altura x espesor | Laenge x Höhe x Dicke*
Ø x sp.: Ø x spessore | *Ø x thickness | Ø x épaisseur | Ø x espesor | Ø x Dicke*

FD0116

BT

D1 (mm): 74x49x6,6 (lxhxsp.) D2 (mm): 61x62,5x8,9 (lxhxsp.)

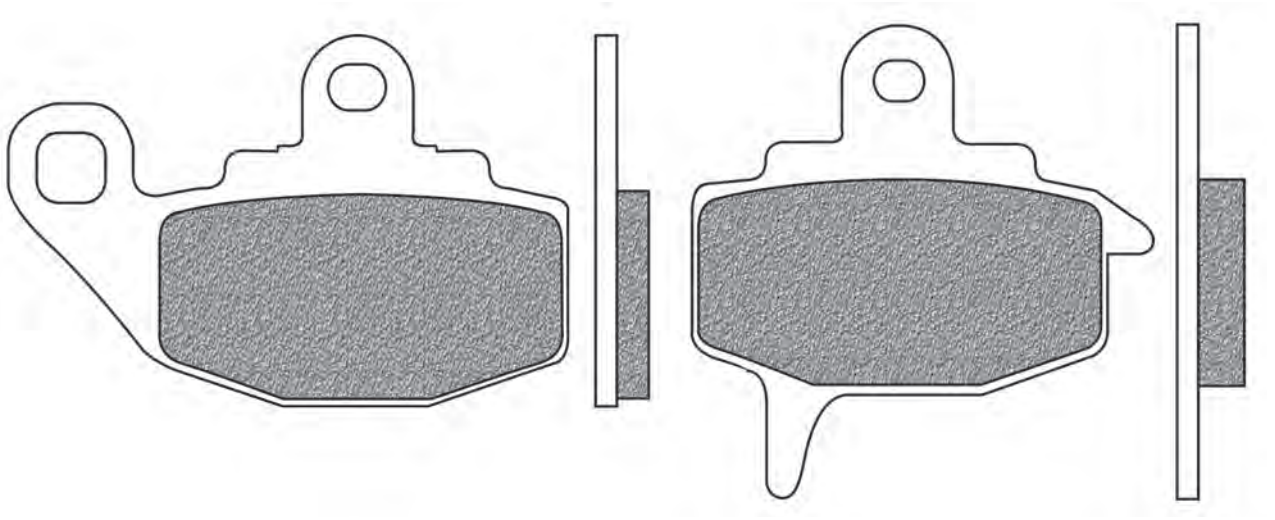

KAWASAKI	Year	A/P
KX 125	87->88	A
KX 250	87->88	A
KX 500	87->88	A
KLR 650	87->94	A

FD0117

BT

D1 (mm): 50x55x11,3 (lxhxsp.)

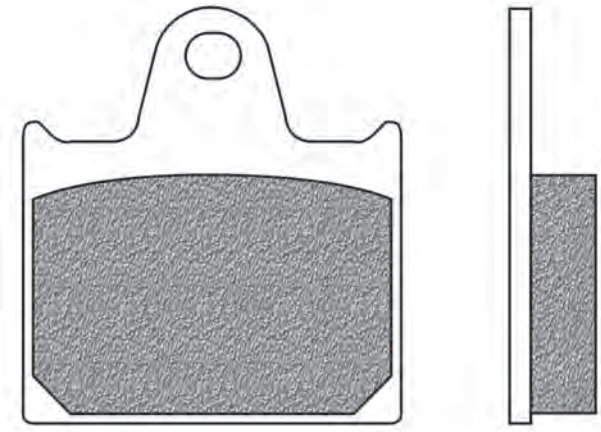

HONDA	Year	A/P
VF 1000 R	84->86	P

FD0118

BT

D1 (mm): 82x52x8 (lxhxsp.)

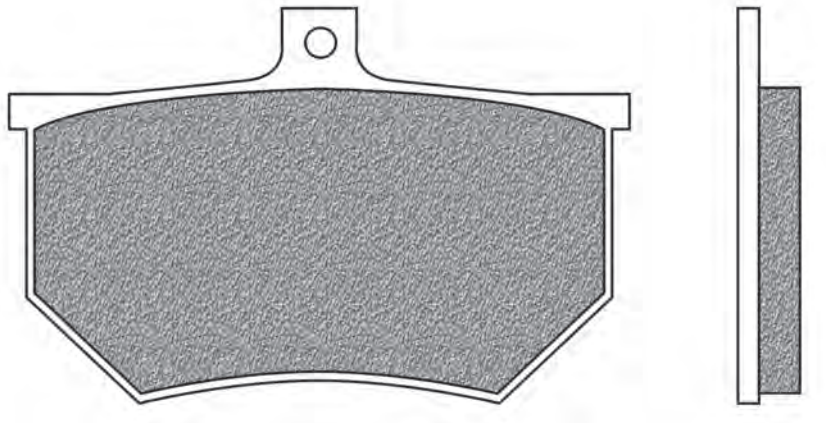

LOCKEED	Year	A/P
Racing (82x52x8)		A

FD0119 BT

D1 (mm): 58x48x8,7 (lxhxsp.)

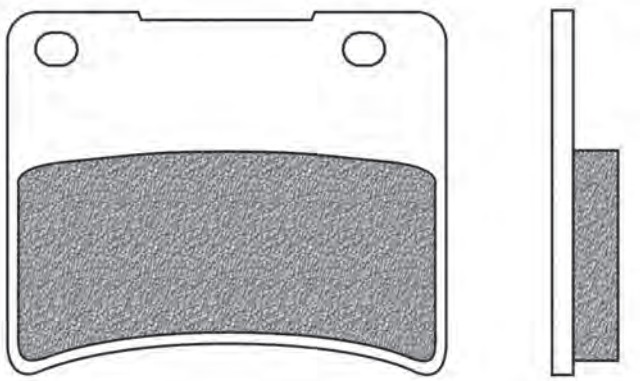

SUZUKI	Year	A/P
GF 250 S	86->	A
RG 250 F GAMMA	85->88	A
RG 250 W GAMMA	84	A
GSX 400 R2 (GK71B)	85->86	A
GSX-R 400 (JAPAN)	85->	P
VL 1500 LC INTRUDER	98->01	P

FD0120 BD BT SD X01

D1 (mm): 94,5x32x7,3 (lxhxsp.)

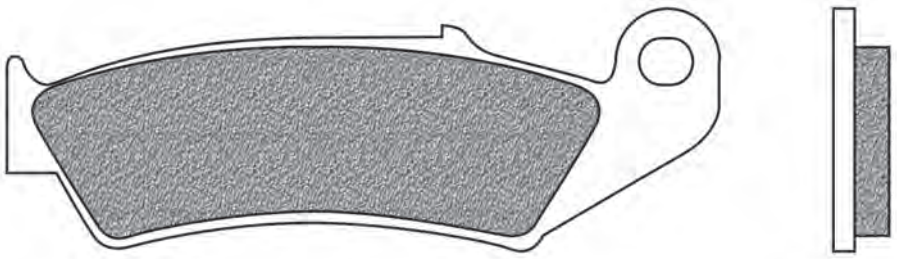

HONDA	Year	A/P
CRM 75 R	89->94	A
CR 125 R	87->94	A
CRM 125	90->99	A
NX 125 TRANSCITY	89->97	A
AX 1 250	89->94	A
CR 250 R	87->94	A
CRM 250 R	89->90	A
NX 250	88->90	A
NX 250 DOMINATOR	87->90	A
TRX 250 R FOURTRAX	86->89	A
TRX 250 X	86->89	A
XL 250	90	A
XLR 250 R BAJA	88->90	A
XR 250 R	90->95	A
CRE 260	90->	A
ATC 350 X	86	A
CR 500 R	87->94	A
XR 600 R	88->92	A
XR 650 L	93->95	A

YAMAHA	Year	A/P
WR F 400	98	A

FD0121 BT

D1 (mm): 40x56,5x5 (lxhxsp.)

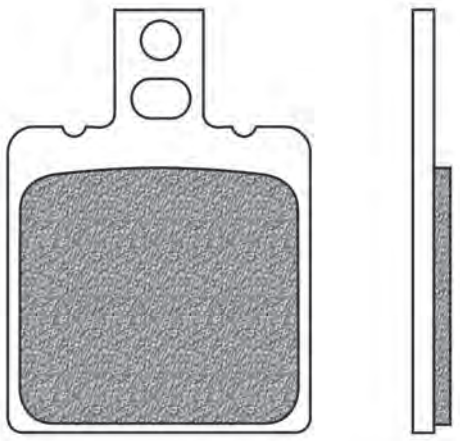

GILERA	Year	A/P
R1 50	90->	A
RALLY 50	87->	A

KTM	Year	A/P
GXE/GXR 50 ENDURO-BORA 25	86->	A
MX 80	89->90	A

FIGURATO PASTIGLIE CON APPLICAZIONI | BRAKE PADS DRAWINGS AND APPLICATIONS | DESSINS PLAQUETTES AVEC APPLICATIONS | DISEÑOS PASTILLAS CON RELACIÓN | ZEICHNUNGEN VON BREMSBELÄGE MIT VERWENDUNGSLISTE

l x h x sp.: Base x altezza x spessore | *width x height x thickness | largeur x hauteur x épaisseur | base x altura x espesor | Laenge x Höhe x Dicke*
Ø x sp.: Ø x spessore | *Ø x thickness | Ø x épaisseur | Ø x espesor | Ø x Dicke*

FD0122

BA | BD | BE | BT | BV | SE | SD | TS

D1 (mm): 97x42x7,4 (lxhxsp.)

D2 (mm): 76,5x42x7,8 (lxhxsp.)

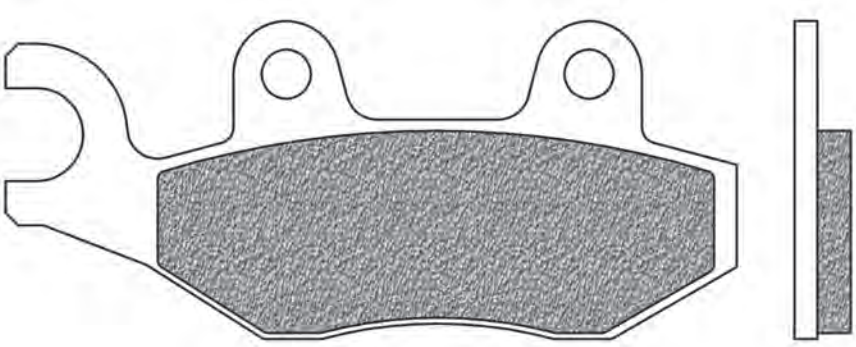

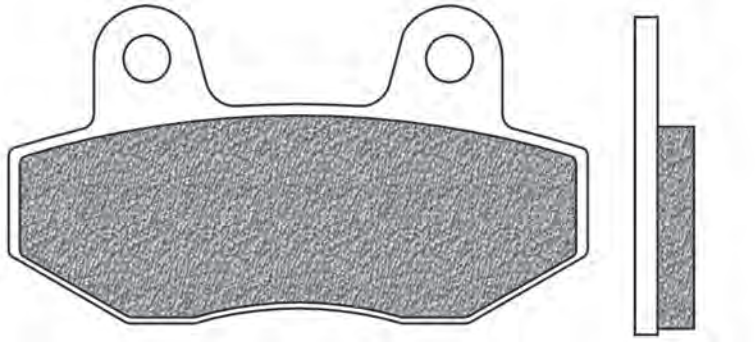

APRILIA	Year	A/P
SX 50 LIMITED EDITION	14->16	A
BENELLI	**Year**	**A/P**
CAFFENERO 125	08->	A / P
MACIS 125	10->	A / P
MACIS 150	10->	A / P
CAGIVA	**Year**	**A/P**
WR 125	93->	A
CANYON 500	96->00	A
CANYON 600	95->99	A
CAN AM	**Year**	**A/P**
COMMANDER 1 2x4 LSV / LSVE	13->15	A
COMMANDER 1 4x4 STD / XT / SLV	13->15	A
RYKER 600 ACE	19->20	A
COMMANDER 800 (model with locking rear diff)	14->15	A
COMMANDER 800 IS MARKET	13	A
COMMANDER 800 R / DPS / STD / XT / XTI	11->20	A / P
RYKER 900	19->20	A
COMMANDER 1000 R (model with locking rear diff)	14->15	A
COMMANDER 1000 R DPS / XT	20	P
COMMANDER 1000 R LTD	12->20	A / P
COMMANDER 1000 R STD / DPS / X / XT / XTP	12->19	A / P
COMMANDER 1000 X / IS MARKET	13	A
MAVERICK 1000 R XMR (dx/right)	14->18	A
MAVERICK 1000 STD / X RS / XXC (dx/right)	13->14	A
MAVERICK 1000 STD / XRS / XRS-DPS / XXC / XMR (dx/right)	13->18	A
CF MOTO	**Year**	**A/P**
CF 250 T-6A V-NIGHT (dx / right)	12	A / P
U FORCE 550	14->18	A
RANCHER 600	12	A
TERRACROSS 600	12	A
Z FORCE 600	13->15	A
TERRACROSS 625 EX	12->13	A
U FORCE 800	14->17	A
Z FORCE 800 EX	14->17	A
GARELLI	**Year**	**A/P**
XO 200	12->	A
HUSQVARNA	**Year**	**A/P**
125 ALL MODELS 1992	92	A
125 ALL MODELS 1993	93	A
250 ALL MODELS 1992	92	A
250 ALL MODELS 1993	93	A
TC 610	91->95	A
TE 610	91->97	A
KAWASAKI	**Year**	**A/P**
BN 125 ELIMINATOR	00->07	A
KLX 125 / D-TRACKER	10->16	A
KX 125	89->93	A
KLX 140 L	08->18	A
KLX 150 D-TRACKER	16->18	A
KLX 150 L	14->15	A
KDX 200	90->94	A
KLX 230	20	A
KDX 250	91->93	A
KLX 250	14->18	A
KLX 250 S	09->17	A
KLX 250 SF	09->12	A
KX 250	89->93	A
KLF 300 BAYOU (C1/C12)	89->05	A
KLF 400 BAYOU 4x4	93->98	A
KR 500 ES	93->	A
KX 500	89->93	A
KLR 650	08->09	A
KVF 650 BRUTE FORCE 4x4i	05->11	A
KRF 750 TERYX 4x4	08->13	A
KVF 750	08->11	A
KVF 750 BRUTE FORCE 4x4i	05->15	A
KRF 800 TERYX 4	14->17	A
KRT 800 TERYX 4	14->17	A
ZX 1000 H2 SX	18->20	P
ZX 1000 H2 SX SE	18->20	P
KYMCO	**Year**	**A/P**
PEOPLE S 125 I	17->18	A
PEUGEOT	**Year**	**A/P**
DJANGO 50 HERITAGE	14->	A
DJANGO 125 HERITAGE	14->	A
GEOPOLIS 125 (pinza Nissin)	06->	A / P
GT 125 SATELIS SPORT	11->	A / P
VIVACITY 125	10->	A
DJANGO 150 HERITAGE	14->	A
GEOSTYLE 250	10->	A / P
GEOPOLIS 300 GT	14->	P
GEOPOLIS 300 PREMIUM (pinza Nissin)	10->	A / P
GEOPOLIS 300 RS (pinze Nissin)	10->	A / P
GEOSTYLE 300 (pinza Nissin)	10->	A / P
SATELIS 300	13->	A / P
GEOPOLIS 400 (pinze Nissin)	07->	A / P
GEOPOLIS 400 GT	14->	P
GEOPOLIS 400 RS	08->	P
SATELIS 400 I	14->	P
SATELIS 500	07->	P
PGO	**Year**	**A/P**
LIBRA 125	10->	A
X HOT 125	10->	A
SUZUKI	**Year**	**A/P**
EN 125	05->09	A
RM 125	87->95	A
TS 125	90->96	A
TS 200 R	90->	A
DR 250 S	90->95	A
RM 250	87->95	A
RMX 250	89->93	A
LT-F 300 KING QUAD	02	A
DR 350	90->97	A
BURGMAN 400 AN	07->19	A
LT-R 450	06->12	A
LT-A 500 F QUADRUNNER	00->01	A
LT-F 500 F QUADRUNNER	98->00	A
RM 500	87->	A
TRIUMPH	**Year**	**A/P**
TRIDENT 749	91->98	A / P
BONNEVILLE 790 (carb) T100 up to Eng No 211132	02->04	P
BONNEVILLE 790 (carb) Up to Eng No 282963-F2 / 273654-F4	01->06	P
BONNEVILLE 790 AMERICA (carb)	02->04	P
SPEEDMASTER 790 (carb)	03->04	P
AMERICA 865 (carb)	05->11	P
AMERICA 865 EFI	12->18	P
BONNEVILLE 865 (carb) T100 Eng No 211133 up	05->11	P
BONNEVILLE 865 EFI (ALLOY WHEELS) VIN 380777 up	09->15	P
BONNEVILLE 865 EFI T100	12->17	P
BONNEVILLE 865 Eng No 282964-F2 / 273655-F4 up	07->08	P
BONNEVILLE SE 865 EFI (ALLOY WHEELS) VIN 380777 up	09->12	P
SCRAMBLER 865 (carb)	06->08	P
SCRAMBLER 865 EFI	12->18	P
SPEEDMASTER 865 (carb)	05->10	P
SPEEDMASTER 865 EFI	11->17	P
THRUXTON 865 (carb)	04->07	P
THRUXTON 865 EFI	12->16	P
SPEED TRIPLE 885 EFI T509 up to 141871	97->98	P
TIGER 885 up to VIN 71698	93->98	A / P
BONNEVILLE 900 SPIRIT	15	P
BONNEVILLE 900 STREET CUP	17->18	P
BONNEVILLE 900 T100	16->20	P
BONNEVILLE 900 T100 BLACK	16->20	P
BONNEVILLE 900 T214	15	P
DAYTONA 900 SPRINT	93	A / P
SPEED TRIPLE 900 T509	97->01	P
STREET CUP 900	17->20	P
STREET SCRAMBLER 900	17->20	P
STREET TWIN 900	16->20	P
T100 BUD EKINS 900	20	P
THRUXTON 900	04->05	P
THRUXTON 900 ACE	15	P
TRIDENT 885 900	91->98	A / P
TROPHY 885 900	91->95	A / P
DAYTONA 955 T595	97->00	P
DAYTONA i 955	03->06	P
DAYTONA i 955 CENTENNIAL	02->04	P
SPEED TRIPLE 955 T595 up to 141871	99->01	P
SPEED TRIPLE i 955 955i VIN 141872 to 210444	02->06	P
SPRINT RS 955 FROM VIN 139277	02->05	P
SPRINT RS 955 up to VIN 139276	00->01	P
SPRINT ST 955 up to VIN 139276	99->01	P
SPRINT ST 955 VIN 139277 TO VIN 208166	02->04	P
TROPHY 1000	91->95	A / P
SPEED 94 1050	15->16	P
SPEED 94R 1050	15->16	P
SPEED TRIPLE 1050	05->18	P
SPEED TRIPLE R 1050	12->18	P
SPEED TRIPLE RS 1050	16->20	P

...segue

... FD0122

... segue *TRIUMPH*	Year	A/P
SPEED TRIPLE S 1050	16->20	P
SPRINT GT 1050	11->15	P
SPRINT GT 1050 ABS	11->18	P
SPRINT ST 1050 VIN 208167 up	05->10	P
TIGER SPORT 1050	15->19	P
BONNEVILLE 1200 T120	16->20	P
BONNEVILLE 1200 T120 ACE	19->20	P
BONNEVILLE 1200 T120 BLACK	16->20	P
BONNEVILLE 1200 T120 DIAMOND	19->20	P
SPEED TWIN 1200	20	P
T120 BUD EKINS 1200	20	P
THRUXTON 1200	16->19	P
THRUXTON R 1200	16->19	P
THRUXTON RS 1200	20	P
TIGER EXPLORER 1200	12->17	P
TIGER XCA 1200	18->20	P
TIGER XCX 1200	18->20	P
TIGER XR 1200	18->19	P
TIGER XRT 1200	18->20	P
TIGER XRX 1200	18->20	P
TIGER XRX 1200 LOW	18->20	P
TROPHY 1180 1200	91->95	A / P
TROPHY SE 1215	12->18	P
YAMAHA	Year	A/P
FZR 50	92->	A
WR 125	91->97	A
XTZ 125	03->10	A
YZ 125	89->97	A
DT 200 WR	92->93	A
WR 200	92->94	A
DT 230 R LANZA	97->98	A
TT R 250	93->99	A
WR 250 Z	91->98	A
WR X 250	08->16	A
XT 250 LANDER (BRASIL)	07->09	A
YZ 250	89->97	A
YZ 360	89->	A
YZ 360 RALLY	90->93	A
YFZ 450	04->10	A
WR 500	92->93	A
XT E 500	00->	A
YXR 660 RHINO 4x4	04->09	A
YFM 700 R RAPTOR	06->19	A
YFM 700 R RAPTOR SPECIAL EDITION	13->20	A
YFM 700 RSEW / RSPX	07->12	A
YXR 700 F RHINO	08->14	A
XTZ 750 SUPER TENERE	89->95	A

FD0123 BD

D1 (mm): 46x45x6,5 (lxhxsp.)

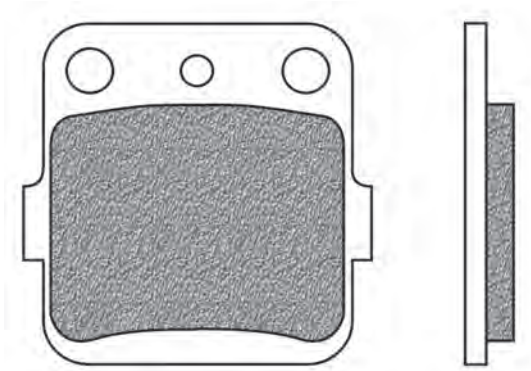

HONDA	Year	A/P
ATC 200 X	83->85	P
HUSQVARNA	Year	A/P
125 ALL MODELS 1993	93	P
250 ALL MODELS 1993	93	P
SUZUKI	Year	A/P
RM 125	88	P
LT 230 S	85->88	P
TS 240 X	88->	A
LT 250 RF/RG	85->86	P
RM 250	87->88	P
RM 500	87->	P
DR 800 Z	88->89	P
YAMAHA	Year	A/P
YZ 125	89	P
YZ 250	89	P
YZ 360	89->	P
YZ 360 RALLY	90->93	P

FD0124 BA BE BT TS

D1 (mm): 71x36x9,2 (lxhxsp.)

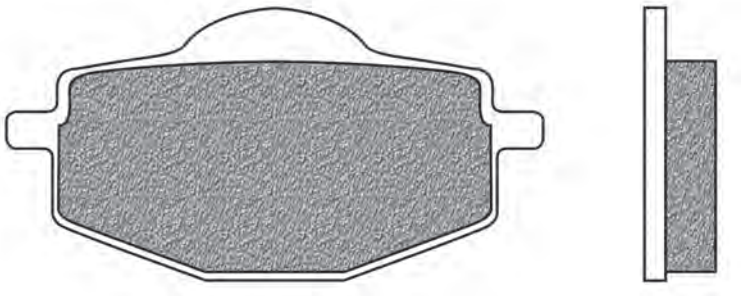

GARELLI	Year	A/P
XO ELECTRIC 1	12->	P
XO 125	12->	P
XO 150	12->	P
XO 200	12->	P
GILERA	Year	A/P
APACHE 125	91->	P
RC 125 TOP RALLY	89->	P
RC 600	89->90	P
RC 600 R	91->	P
RC 600 TOP RALLY	90->	P
ITALJET	Year	A/P
MILLENIUM 125	->00	A
MILLENIUM 150	01->	A
MALAGUTI	Year	A/P
CENTRO 125 IE	08->09	P
CENTRO 125 SL	09->11	P
X3M 125 ENDURO	08	P
X3M 125 ENDURO MOTORE BRA	08	P
X3M 125 MOTARD	08	P
CENTRO 160 IE	08->09	P
CENTRO 160 SL	09->11	P
MBK	Year	A/P
XC 125 FLAME	98->	A
XC 125 FLAME R	96->99	A
YAMAHA	Year	A/P
FLY ONE 50	92->	A
TDR 50	90->	A / P
TZM 50 R	94->	P
TZR 50	90->92	P
DT 80 LC2 (53A)	85->92	A
TZR 80	92->98	P
CYGNUS F 125 XC	00->	A
CYGNUS R 125 XC	99->03	A
CYGNUS R 125 XC K	97->98	A
DT 125 R	88->03	A / P
DT 125 RE	04	P
DT 125 RE	04->07	A
DT 125 TENERE SCOUT	90->	P
TD 125 R	93->	A / P
TDR 125	93->03	P
YBR 125 ED	05->06	A
YZ 125	88	P
CYGNUS GT 150 XC	90->95	A
FLY ONE 150 XC	90->95	A
FLY ONE R 150 XC	98->	A
TT R 225	01->	A
XT 225	97->00	A
XT 225 SEROW	85->92	A
YTZ 250 TRI MOTO	85->86	A / P
YZ 250	88	P
YFZ 350 BANSHEE	87->89	A
400 ARTESIA	91->	P
XT 500	86->89	A
XT E 600	90->02	P
XT K 600	91->93	P
XT Z 660 TENERE	91->96	P

l x h x sp.: Base x altezza x spessore | *width x height x thickness | largeur x hauteur x épaisseur | base x altura x espesor | Laenge x Höhe x Dicke*
Ø x sp.: Ø x spessore | *Ø x thickness | Ø x épaisseur | Ø x espesor | Ø x Dicke*

FD0125

BT

D1 (mm): 56x45,5x6 (lxhxsp.)

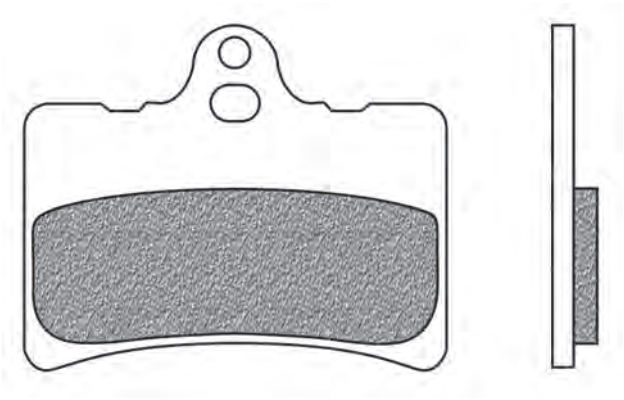

BETA	Year	A/P
TR 35 250	92->	A
TR 36 250	92->	A
ZERO 260 GARA - TECHNO - SYNT	93->	P
TECHNO 352	96->	P

CAGIVA	Year	A/P
PRIMA 50	92->	A
CITY 80	93->	A
PRIMA 80	92->	A

FD0126

BD | SD

D1 (mm): 79x46x9 (lxhxsp.)

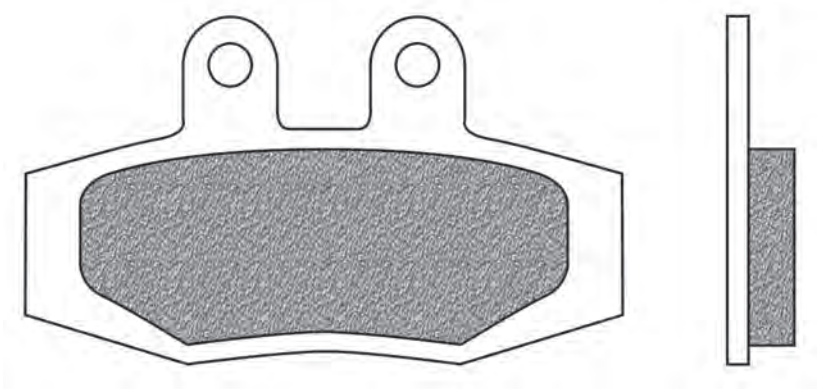

KTM	Year	A/P
125 ENDURO	89->90	A / P
EXC 125	88->89	A / P
EXC 125 (pinze Grimeca)	89	A / P
MX 125	88	A / P
MX 125 (pinze Grimeca)	89->93	A / P
ENDURO 250	89	A / P
EXC 250	90->91	A / P
MX 250	88->91	A / P
EXC/MX 500 (pinze Grimeca)	89->91	A / P
LC4 ENDURO 500	88->89	A / P
LC4 EXC/EGS 500 (pinze Grimeca)	90->91	A
MX 500	88->89	A / P

MAICO	Year	A/P
250 all models	88->	A / P
320 all models	88->	A / P
360 all models	88->	A / P
500 all models	88->	A / P

FD0127

BT

D1 (mm): 81,5x66,5x13 (lxhxsp.)

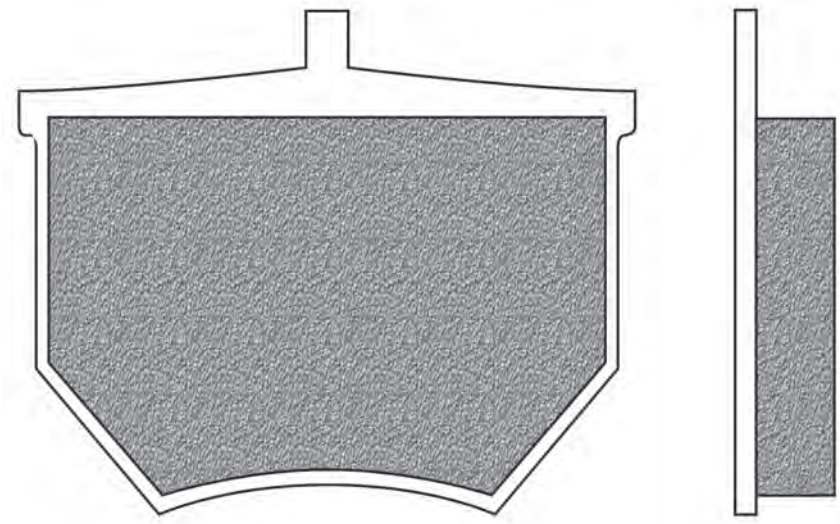

LOCKEED	Year	A/P
Racing (81,5x66,5x13)		A

FD0128

BT

D1 (mm): 71x58x14,5 (lxhxsp.)

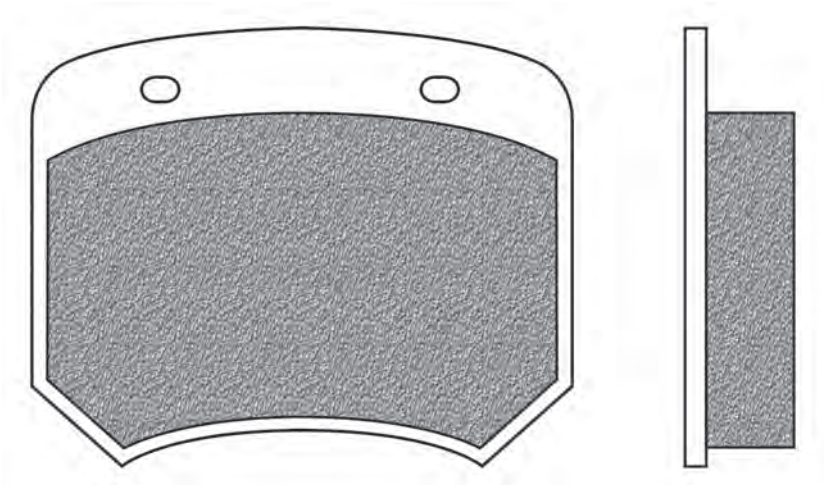

LOCKEED	Year	A/P
Racing (71x58x14,5)		A

FD0129

B4R | BT | SP | TS

D1 (mm): 70x55x8,5 (lxhxsp.)

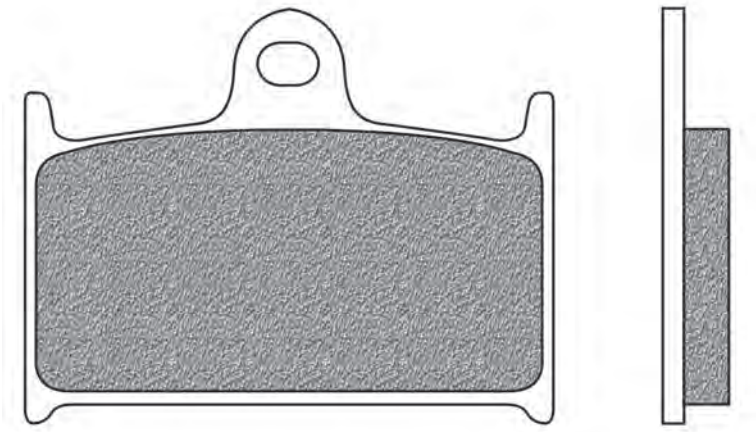

MZ	Year	A/P
S 1000 (MUZ)	03->	A
SF 1000 (MUZ)	05->	A
SFX 1000 (MUZ)	07->	A
SN 1000 (MUZ)	05->	A
ST 1000 (MUZ)	06->	A

NISSIN	Year	A/P
4 Piston		A

SUZUKI	Year	A/P
RGV 250	88	A
GSX-R 400 R	90->95	A
GSX-R 600	->93	A
GSX-R 750	88->92	A
GSX-R 750 SP	93->95	A
RF 900 RR	94->95	A
RF 900 RT - RV	96->99	A
GSX 1100 F	93->	A
GSX-R 1100	89->92	A
GSF 1200 BANDIT	96->00	A
GSF 1200 S BANDIT	97	A

TRIUMPH	Year	A/P
BABY SPEED 600	01->02	A
DAYTONA 600 from VIN 210262	04->05	A
DAYTONA 600 up to VIN 210261	02->03	A
SPEED FOUR 600	03->06	A
TT 600	00->03	A
DAYTONA 650 FROM VIN 210262	04->06	A
DAYTONA 650 UP TO VIN 210261	02->03	A
DAYTONA 750	91->92	A
SPEED TRIPLE 885 (carb)	94->98	A
SPEED TRIPLE 885 EFI T509 up to 141871	97->98	A
DAYTONA 885 900	93->98	A
SPEED TRIPLE 900 T509	97->01	A
SPRINT 885 900	94->97	A
SPRINT EXECUTIVE 885 900	98->	A
SPRINT SPORT 885 900	97->98	A
TROPHY 885 900	96->03	A
DAYTONA 955 T595	97->00	A
DAYTONA i 955	03->06	A
DAYTONA i 955 BIBRACCIO	01->02	A
DAYTONA i 955 CENTENNIAL	02->04	A
SPEED TRIPLE 955 T595 up to 141871	99->01	A
SPEED TRIPLE i 955 955i VIN 141872 to 210444	02->06	A
SPRINT RS 955 FROM VIN 139277	02->05	A
SPRINT RS 955 up to VIN 139276	00->01	A
SPRINT ST 955 up to VIN 139276	99->01	A
SPRINT ST 955 VIN 139277 TO VIN 208166	02->04	A
DAYTONA 998 1000	91->92	A
SPRINT GT 1050	11->15	A
SPRINT GT 1050 ABS	11->18	A
SPRINT ST 1050 VIN 208167 up	05->10	A
DAYTONA 1180 1200	93->98	A
TIGER EXPLORER 1200	12->15	A
TROPHY 1180 1200	96->03	A
THUNDERBIRD 1600	09->18	A
THUNDERBIRD 1600 COMMANDER	14->18	A
THUNDERBIRD 1600 LT	14->18	A
THUNDERBIRD 1600 NIGHTSTORM	14->18	A
THUNDERBIRD 1600 STORM	11->18	A
ROCKET III 2300	04->13	A
ROCKET III 2300 CLASSIC	06->18	A
ROCKET III 2300 ROADSTER	06->18	A
ROCKET III 2300 TOURING	06->18	A
ROCKET X 2300	15	A

YAMAHA	Year	A/P
TZ 125	97->98	A
TZ 250	02->	A
TZ 250 A - GP	90->01	A
FZR 750 (OW01)	89->91	A
TZR 750 W	89->	A

l x h x sp.: Base x altezza x spessore | *width x height x thickness | largeur x hauteur x épaisseur | base x altura x espesor | Laenge x Höhe x Dicke*
Ø x sp.: Ø x spessore | *Ø x thickness | Ø x épaisseur | Ø x espesor | Ø x Dicke*

FD0130

BA | BT | TS

D1 (mm): 102x39x9,8 (lxhxsp.)

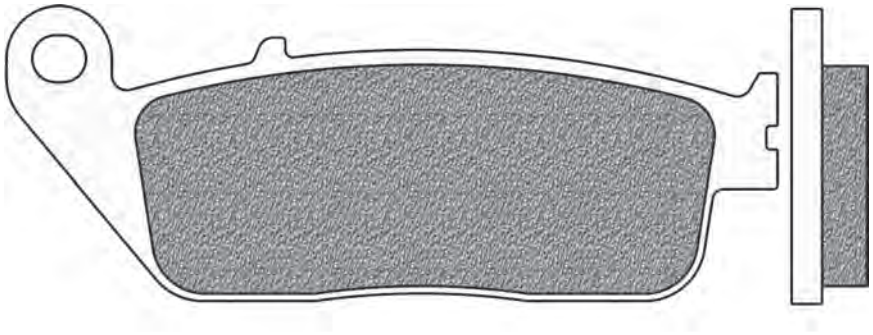

CAGIVA	Year	A/P
900 CAT	93->	P
DAELIM	**Year**	**A/P**
DAYSTAR 125	00->	A
ROADWIN 125	04->	A
ROCKET 125	99->	A
S2 125	05->06	A
VL 125 DAYSTAR	00->	A
VT 125 EVOLUTION	00->	A
VT 125 MAGNA	97	A
ROADWIN 150 X5	06->	A
ROADWIN 250	08->	A
S2 250	06->	A
HONDA	**Year**	**A/P**
CBR 250 RR	17->18	A
CBR 300 F	14->16	A
CBR 300 F ABS	14->17	A
CBR 300 R	14->18	A
CMX 300 REBEL	17	A
CB 400 SS	02	A
CB 500 F	13->20	A
CB 500 X	13->19	A
CBR 500 R	13->20	A
CMX 500 REBEL	17->20	A
CB 650 F	14->19	A
CB 650 R	19	A
CBR 650 F	14->20	A
CTX 700	14->18	A
CTX 700 D ABS (w/DTC)	13->15	A
CTX 700 N	14->18	A
CTX 700 ND ABS (w/DTC)	14->15	A
CBR 750 SUPER AERO	88	P
NC 750 D INTEGRA (w/DTC)	14->19	A
NC 750 S (w/DTC)	14->18	A
NC 750 X (w/DTC)	14->19	A
NM4 750 VULTUS ABS (w/DTC)	15->18	A
VFR 750 F	90->97	P
VFR 750 F INTERCEPTOR	88->89	A / P
VT 750 BLACK WINDOW	01->04	A
VT 750 C SHADOW	97->09	A
VT 750 C2B	11->18	A
VT 750 C4 SHADOW	04->05	A
VT 750 SHADOW BLACK SPIRIT	10->12	A
VFR 950 F CARAT	92->	P
CB 1000 SUPERFOUR (BIG FOUR)	92	P
CBF 1000	06->11	A
CBF 1000 F	10->14	A
CBF 1000 LIMITED EDITION	09->14	A
CTX 1300	14->18	P
GL 1500 F6C VALKYRIE	97->03	P
INDIAN	**Year**	**A/P**
CHIEF 1800	15->18	P
CHIEF CLASSIC 1800	14->18	P
CHIEF DARK HORSE 1800	15->19	P
CHIEF VINTAGE 1800	14->19	P
CHIEFTAIN 1800	14->18	P
CHIEFTAIN CLASSIC 1800	15->18	P
CHIEFTAIN LIMITED 1800	15->18	P
DARK HORSE 1800	16->18	P
ROADMASTER 1800	15->19	P
ROADMASTER CLASSIC 1800	15->18	P
ROADMASTER ELITE 1800	15->18	P
SPRINGFIELD 1800	16->19	P
SPRINGFIELD DARK HORSE 1800	15->20	P
MBK	**Year**	**A/P**
KILIBRE 300	05->06	A
TRIUMPH	**Year**	**A/P**
ADVENTURER 885	96->01	P
LEGEND TT 885	99->01	P
THUNDERBIRD 885	95->05	P
THUNDERBIRD 885 SPORT	03->04	P
TIGER 885 VIN 71699 to VIN 124105	99->00	P
TIGER 955 VIN 124106 to VIN 198874	99->03	P
VICTORY	**Year**	**A/P**
HAMMER 1634	08	P
KINGPIN 1634 all models	08->12	P
VEGAS 1634	08->17	P
VEGAS 8-BALL 1634	08->17	P
VEGAS JACKPOT 1634	08	P
BOARDWALK 1731	13->15	P
CROSS COUNTRY 1731	10->17	P
CROSS COUNTRY 8-BALL 1731	14->16	P
CROSS COUNTRY TOUR 1731	12->17	P
CROSS ROADS 1731	10->12	P
CROSS ROADS 8-BALL 1731	14	P
CROSS ROADS CLASSIC 1731	14	P
GUNNER 1731	15->17	P
HAMMER 1731	09->11	P
HAMMER 8-BALL 1731	10->16	P
HAMMER S 1731	09->17	P
HARD-BALL 1731	12->13	P
HIGH-BALL 1731	12->17	P
JACKPOT 1731	10->16	P
JUDGE 1731	13->17	P
KINGPIN 1731	10->12	P
KINGPIN 8-BALL 1731	10->12	P
MAGNUM 1731	15->17	P
MAGNUM X-1 1731	15->17	P
VEGAS 1731	10->17	P
VEGAS 8-BALL 1731	10->17	P
VEGAS JACKPOT 1731	09	P
VISION 1731 (all models)	08->17	P
YAMAHA	**Year**	**A/P**
X-CITY 125 VP	08->13	A
X-CITY 250 VP	07->13	A
VERSITY 300 XC	05->06	A

FD0131

B4R | BT | R01 | TS

D1 (mm): 68x54x8 (lxhxsp.)

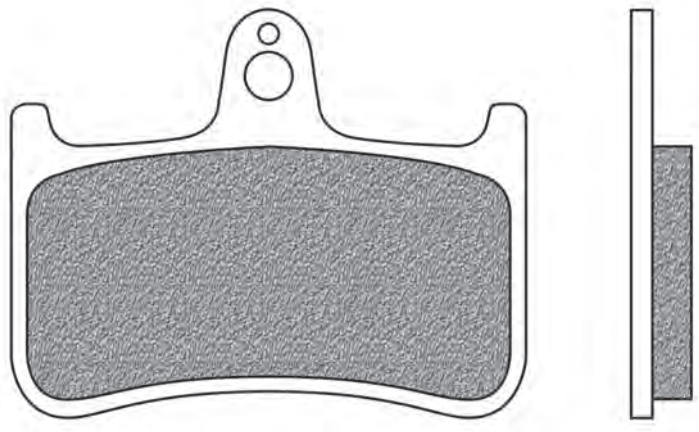

HONDA	Year	A/P
CB 250 FT HORNET	96->01	A
NSR 250 R - SP	88->93	A
RS 250 R	91->92	A
CB 400 FOUR	97->98	A
CB 400 SUPER FOUR	96->97	A
NTV 400 BROS	88->	A
NTV 600 BROSS	88->91	A
NTV 650 BROS	88->92	A
NR 750	92->	A
VFR 750 R (RC-30)	88->93	A
CB 900 HORNET	02->07	A
CBR 900 RR FIREBLADE (918 cc)	95->97	A
CBR 900 RR-FIREBLADE (893 cc)	92->94	A
CB 1000 F	93->97	A
CBR 1000 F BIG ONE	93->97	A
VTR 1000 F FIRESTORM	97->07	A
CB 1300 X4	97->00	A

FD0132

BA | BE | B4R | BT | SE | SP | TS

D1 (mm): 102x39x8,3 (lxhxsp.)

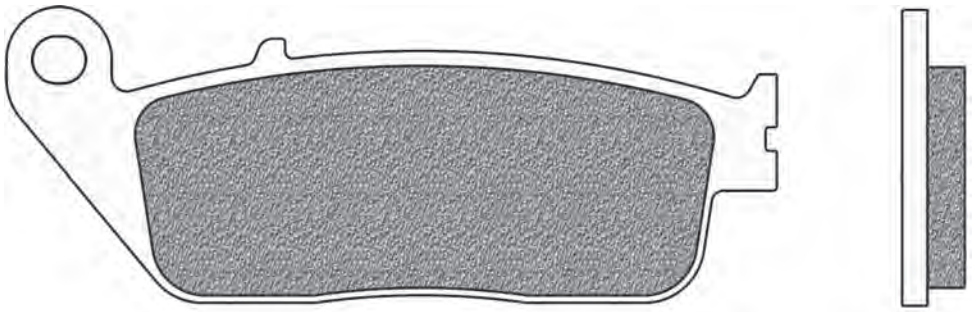

BMW	Year	A/P
C 1 EVOLUTION (ELECTRIC)	12->	A / P
C 600 SPORT	12->15	A / P
C 650 GT	12->20	A / P
C 650 SPORT	16->20	A / P
BUELL	**Year**	**A/P**
BLAST 500	01->09	A
CAGIVA	**Year**	**A/P**
900 CAT	93->	A
GRAN CANYON 900	99->04	A
NAVIGATOR 1000	00->05	A
HONDA	**Year**	**A/P**
FORZA 125 NSS	15->19	A
RS 125 R	91->94	A
CB 250 NIGHT HAWK	91->	A
CB 250 TWO FIFTY	92->05	A
CBR 250 R (Nissin caliper)	11->13	A
CBR 250 R - RR	88->94	A
JADE 250	91	A
VT 250 CR MAGNA	94->	A
VT 250 SPADA	88->90	A
VTR 250	98->10	A
VTZ 250 XELVIS	92->	A
CB 400 SUPER FOUR	92->95	A
CB-1 400 F	89->90	A
CBR 400 RR (GULL ARM NC29)	90->94	A
CBR 400 RR (TRI ARM NC23)	87->89	A
NV 400 C STEED	94->97	A
NV 400 D SHADOW SLASHER	00->02	A
VRX 400 T (NC33)	96	A
CB 500	94->96	A
CBF 500	04->07	A
CB 600 F HORNET	98->13	A
CB 600 F HORNET S	00->04	A
CBF 600	04->11	A
CBR 600 F	95->13	A
VT 600 C-CD SHADOW VLX	94->00	A
XL 600 V TRANSALP	94->96	A
FMX 650	05->08	A / P
NT 650 HAWK GT	88->90	A
NTV 650 REVERE	93->97	A
NC 700 S	12->13	A
NC 700 X	12->13	A
VFR 700 F INTERCEPTOR	88->	A / P
CB 750 N SEVEN FIFTY	92->02	A
CBR 750 SUPER AERO	88	A
MAGNA 750	93->	A
VF 750 C	93->99	A
VFR 750 F	90->97	A
VT 750 RS	11->	A
VT 750 S	11->	A
VT 750 SHADOW SPIRIT	07->11	A
PC 800 PACIFIC COAST	89->97	A
VFR 950 F CARAT	92->	A
CB 1000 SUPERFOUR (BIG FOUR)	92	A
CBR 1000 F	89->92	A / P
1100 AMERICAN CLASSIC EDITION	95->	A
ST 1100 PAN EUROPEAN	89->02	A / P
ST 1100 PAN EUROPEAN ABS	92->95	A / P
VT 1100 C SHADOW	94->98	A
VT 1100 C2	95->05	A
VT 1100 C3	98->00	A
VT 1300 FURY	10->18	A
VTX 1300 C	04->09	A
VTX 1300 S	03->08	A
GL 1500 F6C VALKYRIE	97->03	A
HYOSUNG	**Year**	**A/P**
V2 125	99->	A
AQUILA 250	00->	A
KAWASAKI	**Year**	**A/P**
J 125	16->19	A
J 300	14->18	A
KLE 300 VERSYS-X	17->19	A
KLE 650 VERSYS	15->19	A
NINJA 650 ABS	17->20	A
Z 650 ABS	17->20	A
Z 750	07->12	A
Z 800	13->16	A
Z 800 E	13->16	A
Z 800 E SPECIAL EDITION	16	A
KYMCO	**Year**	**A/P**
NEW G-DINK 50	12->13	A
G-DINK 125	12->	A
NEW G-DINK 125	12->14	A
SUPER DINK 125	10->15	A
VENOX 250	01->	A
XCITING 250	04	A / P
G-DINK 300	12->	A
PEOPLE GTI 300	10->13	A
XCITING 500	04	A / P
PEUGEOT	**Year**	**A/P**
SATELIS 125 ABS	04->	A
GEOPOLIS 300 GT	14->	A
GEOPOLIS 400 GT	14->	A
GEOPOLIS 400 RS	08->	A
SATELIS 400 I	14->	A
SATELIS 500	07->	A
SATELIS 600 ABS	04->	A
SUZUKI	**Year**	**A/P**
DL 250 V STROM	17->19	A
GSX 250 R	17->20	A
GW 250 INAZUMA	12->19	A
GW 250 INAZUMA F	15->19	A
GSX 400 IMPULSE TYPE S	94->96	A
RF 400 RVC	93->97	A
GSF 600 BANDIT	95->99	A
GSX-R 600	94->95	A
RF 600 RR	93->96	A
BURGMAN 650 AN	02->20	A
C 1500 T INTRUDER	13->18	A
SWM	**Year**	**A/P**
GRAN MILANO 440	15->17	A
GRAN TURISMO 440	15->17	A
SILVER VASE 440 SV	15->17	A
TRIUMPH	**Year**	**A/P**
STREET TRIPLE 660 S A2	17->20	A
STREET TRIPLE 675	08->17	A
STREET TRIPLE S 765	17->20	A
BONNEVILLE 790 (carb) T100 up to Eng No 211132	02->04	A
BONNEVILLE 790 (carb) Up to Eng No 282963-F2 / 273654-F4	01->06	A
BONNEVILLE 790 AMERICA (carb)	02->04	A
SPEEDMASTER 790 (carb)	03->04	A
TIGER 800	11->14	A
TIGER 800 ABS	11->14	A
TIGER XC 800	11->17	A
TIGER XC 800 ABS	11->14	A
TIGER XCA 800	15->17	A
TIGER XCR 800	15->17	A
TIGER XR 800	15->18	A
TIGER XR X 800	15	A
TIGER XRT 800	15->17	A
TIGER XRX 800	15->17	A
AMERICA 865 (carb)	05->11	A
AMERICA 865 EFI	12->18	A
BONNEVILLE 865 (carb) T100 Eng No 211133 up	05->11	A
BONNEVILLE 865 EFI (ALLOY WHEELS) VIN 380777 up	09->15	A
BONNEVILLE 865 EFI T100	12->17	A
BONNEVILLE 865 Eng No 282964-F2 / 273655-F4 up	07->08	A
BONNEVILLE SE 865 EFI (ALLOY WHEELS) VIN 380777 up	09->12	A
SCRAMBLER 865 (carb)	06->08	A
SCRAMBLER 865 EFI	12->18	A
SPEEDMASTER 865 (carb)	05->10	A
SPEEDMASTER 865 EFI	11->17	A
THRUXTON 865 (carb)	04->07	A
THRUXTON 865 EFI	12->16	A
ADVENTURER 885	96->01	A
LEGEND TT 885	99->01	A
THUNDERBIRD 885	95->05	A
THUNDERBIRD 885 SPORT	03->04	A
TIGER 885 VIN 71699 to VIN 124105	99->00	A
BONNEVILLE 900 SPIRIT	15	A
BONNEVILLE 900 STREET CUP	17->18	A
BONNEVILLE 900 T100	16->20	A
BONNEVILLE 900 T100 BLACK	16->20	A
BONNEVILLE 900 T214	15	A
STREET CUP 900	17->20	A
STREET SCRAMBLER 900	17->18	A
STREET TWIN 900	16->18	A
T100 BUD EKINS 900	20	A
THRUXTON 900	04->05	A
THRUXTON 900 ACE	15	A
TIGER 955 VIN 124106 to VIN 198874	99->03	A
TIGER 955 VIN 198875 to VIN 287503	04->06	A
BONNEVILLE 1200 BOBBER	17->20	A
BONNEVILLE 1200 T120	16->20	A
BONNEVILLE 1200 T120 ACE	19->20	A
BONNEVILLE 1200 T120 BLACK	16->20	A
BONNEVILLE 1200 T120 DIAMOND	19->20	A
T120 BUD EKINS 1200	20	A
THRUXTON 1200	16->19	A
VOXAN	**Year**	**A/P**
SCRAMBLER 1000	01->03	A
YAMAHA	**Year**	**A/P**
WR 125 R	09->12	A
WR 125 X SUPERMOTO	09->14	A

FIGURATO PASTIGLIE CON APPLICAZIONI | BRAKE PADS DRAWINGS AND APPLICATIONS | DESSINS PLAQUETTES AVEC APPLICATIONS | DISEÑOS PASTILLAS CON RELACIÓN | ZEICHNUNGEN VON BREMSBELÄGE MIT VERWENDUNGSLISTE

l x h x sp.: Base x altezza x spessore | *width x height x thickness | largeur x hauteur x épaisseur | base x altura x espesor | Laenge x Höhe x Dicke*
Ø x sp.: Ø x spessore | *Ø x thickness | Ø x épaisseur | Ø x espesor | Ø x Dicke*

FD0133 BT

D1 (mm): 57,5x53x7,5 (lxhxsp.)

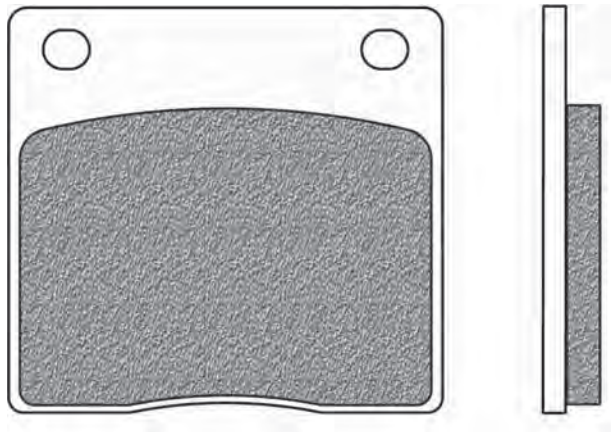

SUZUKI	Year	A/P
GSX 1100 F	88->92	A

FD0135 BT

D1 (mm): 80x43x9,8 (lxhxsp.)

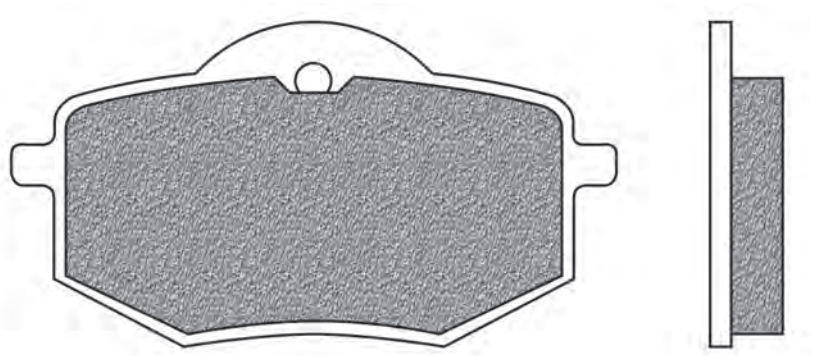

YAMAHA	Year	A/P
XV 400 VIRAGO	88->	A
XV 535 VIRAGO	87->94	A

FD0136 BE BT TS

D1 (mm): 86,5x40,5x10,6 (lxhxsp.)

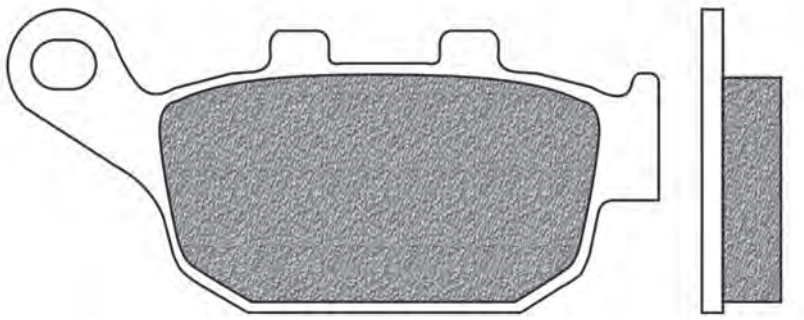

BUELL	Year	A/P
BLAST 500	01->09	P
XB9R 984 FIREBOLT	02->10	P
XB9S 984 LIGHTNING	03->10	P
XB9SX 984 CITY X	05->10	P
M2 1200 CYCLONE	98->02	P
RS 1200 X 1	01->	P
S1 1200 LIGHTNING	98->02	P
S1 1200 WHITELIGHNING	98->02	P
S3 1200 THUNDERBOLT	98->02	P
X1 1200 LIGHTNING	01->02	P
XB12R 1200 FIREBOLT	04->10	P
XB12S 1200 LIGHTNING	04->08	P
XB12SCG 1200 LIGHTNING	06->10	P
XB12SS 1200 LIGHTNING LONG	06->10	P
XB12TT 1200 SUPER TT	07->10	P
XB12X 1200 SUPER TT	06->10	P

CF MOTO	Year	A/P
NK 150	15->19	P
NK 250 ABS	19	P
NK 300 ABS	19->20	P

HONDA	Year	A/P
PANTHEON 125 FES	03->07	P
PANTHEON 150 FES	03->07	P
CB 250 FT HORNET	96->01	P
CBR 250 R - RR	88->94	P
CBR 250 R HURRICANE	87	P
FORESIGHT 250 FES	99->07	P
JADE 250	91	P
NSR 250 R - SP	88->93	P
RS 250 R	91->92	P
VT 250 SPADA	88->90	P
VTR 250	09->10	P
CB 400 FOUR	97->98	P
CB 400 SUPER FOUR	92->97	P
CB 400 SUPER FOUR F3V	97	P
CB-1 400 F	89->90	P
CBR 400 RR (GULL ARM NC29)	90->94	P
CBR 400 RR (TRI ARM NC23)	87->89	P
NTV 400 BROS	88->	P
TRANSALP 400	92->	P
VFR 400 R	87->88	P
NX 500 DOMINATOR	88->96	P
NTV 600 BROSS	88->91	P
NTV 600 REVERE	88->91	P
XL 600 V TRANSALP	91->96	P
XL 600 V TRANSALP	97->99	P

...segue

... FD0136

... segue *HONDA*	Year	A/P
NT 650 HAWK GT	88->90	P
NTV 650 BROS	88->92	P
NTV 650 DEAUVILLE	98->01	P
NTV 650 REVERE	93->97	P
NX 650 DOMINATOR	88->96	P
XL 650 V TRANSALP	00->07	P
XRV 650 AFRICA TWIN	88->90	P
NC 700 S	12->13	P
NC 700 X	12->13	P
XL 700 V TRANSALP	08->11	P
XRV 750 R AFRICA TWIN	90->03	P
PEUGEOT	Year	A/P
SV 250	01->	P
TRIUMPH	Year	A/P
BABY SPEED 600	01->02	P
DAYTONA 600 from VIN 210262	04->05	P
DAYTONA 600 up to VIN 210261	02->03	P
SPEED FOUR 600	03->06	P
TT 600	00->03	P
DAYTONA 650 FROM VIN 210262	04->06	P
DAYTONA 650 UP TO VIN 210261	02->03	P
DAYTONA 675 up to VIN 381274	06->08	P
DAYTONA TRIPLE 675	09->12	P
DAYTONA TRIPLE R 675	11->12	P
STREET TRIPLE 675	08->12	P
STREET TRIPLE R 675	09->12	P
TIGER 800	11->14	P
TIGER 800 ABS	11->14	P
TIGER XC 800	11->17	P
TIGER XC 800 ABS	11->14	P
TIGER XCA 800	15->17	P
TIGER XCR 800	15->17	P
TIGER XCX 800	18->20	P
TIGER XR 800	15->18	P
TIGER XR X 800	15	P
TIGER XRT 800	15->17	P
TIGER XRX 800	15->17	P
TIGER XRX 800 LOW	18->20	P
DAYTONA i 955 BIBRACCIO	01->02	P
BONNEVILLE 1200 BOBBER	17->20	P
BONNEVILLE 1200 BOBBER BLACK	18->19	P
SPEEDMASTER 1200	18->20	P
YAMAHA	Year	A/P
FZ6R 600	09->14	P
XJ6 600 DIVERSION	09->15	P
XJ6 F 600 DIVERSION	09->12	P
XJ6 N 600 DIVERSION	09->12	P
XJ6 S 600 DIVERSION	09->12	P

FD0137 BT

D1 (mm): 75x40x8 (lxhxsp.)

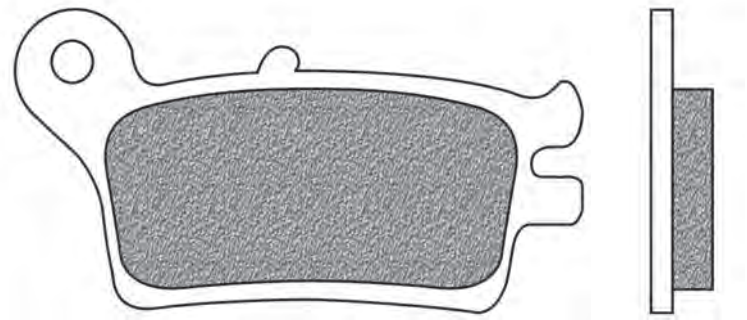

HONDA	Year	A/P
AX 1 250	89->94	P
NX 250	88->90	P
XLR 250 R BAJA	88->90	P

FD0138 BT

D1 (mm): 106x39x9 (lxhxsp.) D2 (mm): 76,5x27,5x10,7 (lxhxsp.)

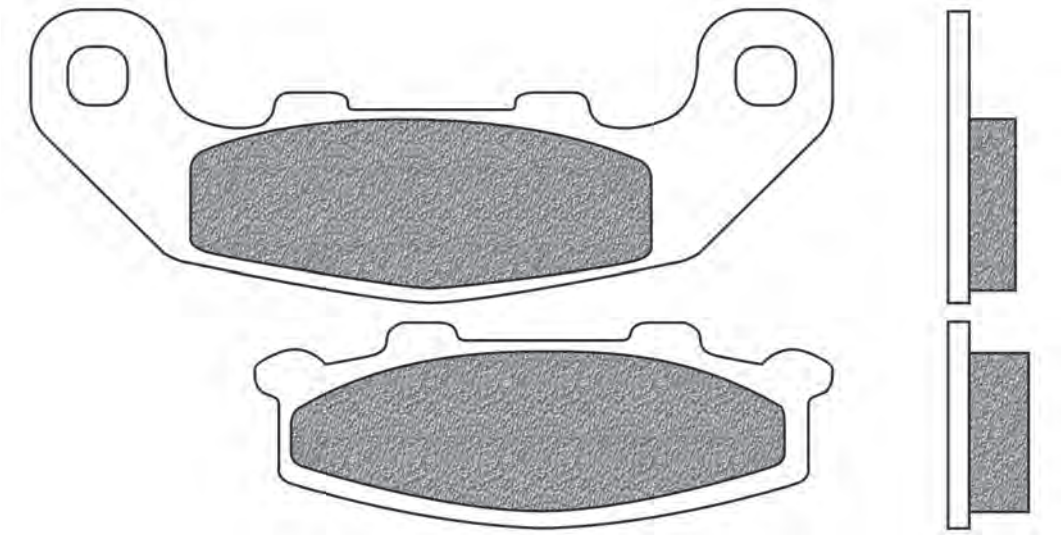

KAWASAKI	Year	A/P
KR 150 SPORT	98->	A
EX 250 R NINJA	98->07	P
GPX 250 R	88->95	P
GPX 250 R II (EX G)	88	A / P
GPX 250 R NINJA	87	P
KR-1 250	88	P
KR-1 250 (KR 250 B2)	89	A / P
KR-1 250 (KR 250 C2/C3)	90->92	P
ZXR 250	89->90	P
ZXR 250	89->95	A
ZXR 250 R	89->91	A / P
GPX 400 R	87	A
GPX 400 R	88	P
GPZ 400 R (ZX 400)	88	A
ZR 400 XANTUS	92->95	A
ZR 400 ZEPHYR (ZR-C)	89->92	P
ZX-4 400	88->89	A / P
EX 500	94->96	A
ZR 550 ZEPHYR	90->92	P
ZR 550 ZEPHYR (D from VIN B024010)	93->01	A
KR 1250	89->	A / P

SUZUKI	Year	A/P
RGV 250	93->95	P
RGV 250 GAMMA	91->92	P
RGV 500 GAMMA	90->	P
GSX 1100	94->95	P

FIGURATO PASTIGLIE CON APPLICAZIONI | BRAKE PADS DRAWINGS AND APPLICATIONS | DESSINS PLAQUETTES AVEC APPLICATIONS | DISEÑOS PASTILLAS CON RELACIÓN | ZEICHNUNGEN VON BREMSBELÄGE MIT VERWENDUNGSLISTE

l x h x sp.: Base x altezza x spessore | *width x height x thickness | largeur x hauteur x épaisseur | base x altura x espesor | Laenge x Höhe x Dicke*
Ø x sp.: Ø x spessore | *Ø x thickness | Ø x épaisseur | Ø x espesor | Ø x Dicke*

FD0139

BA | BE | BT

D1 (mm): 52x36,5x8,2 (lxhxsp.)

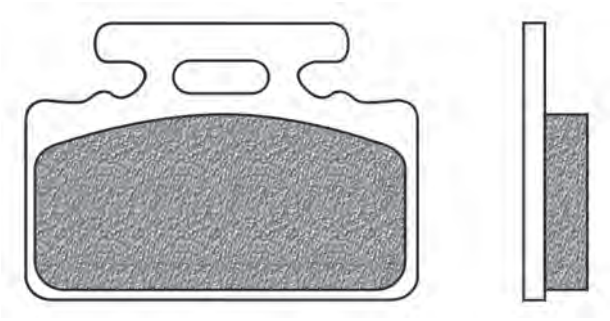

HONDA	Year	A/P
NH 80 LEAD	86->88	A
RS 125 R	88->90	P
RS 125 R	91->94	P

KYMCO	Year	A/P
MANBOY 50	95->00	A
ZAP 50	95->00	A
YUP 90	95->99	A

SYM	Year	A/P
BULLET 50	93->	A
CINDERELLA 50	01->02	A
DD 50	02->	A
FEEL BIG 50	98->	A
MIO 50	05->07	A
PURE 50	98->	A
CINDERELLA 100	01->	A
MIO 100	05->	A

FD0140

BT

D1 (mm): 117x48x8,6 (lxhxsp.)

D2 (mm): 97,5x57x10,7 (lxhxsp.)

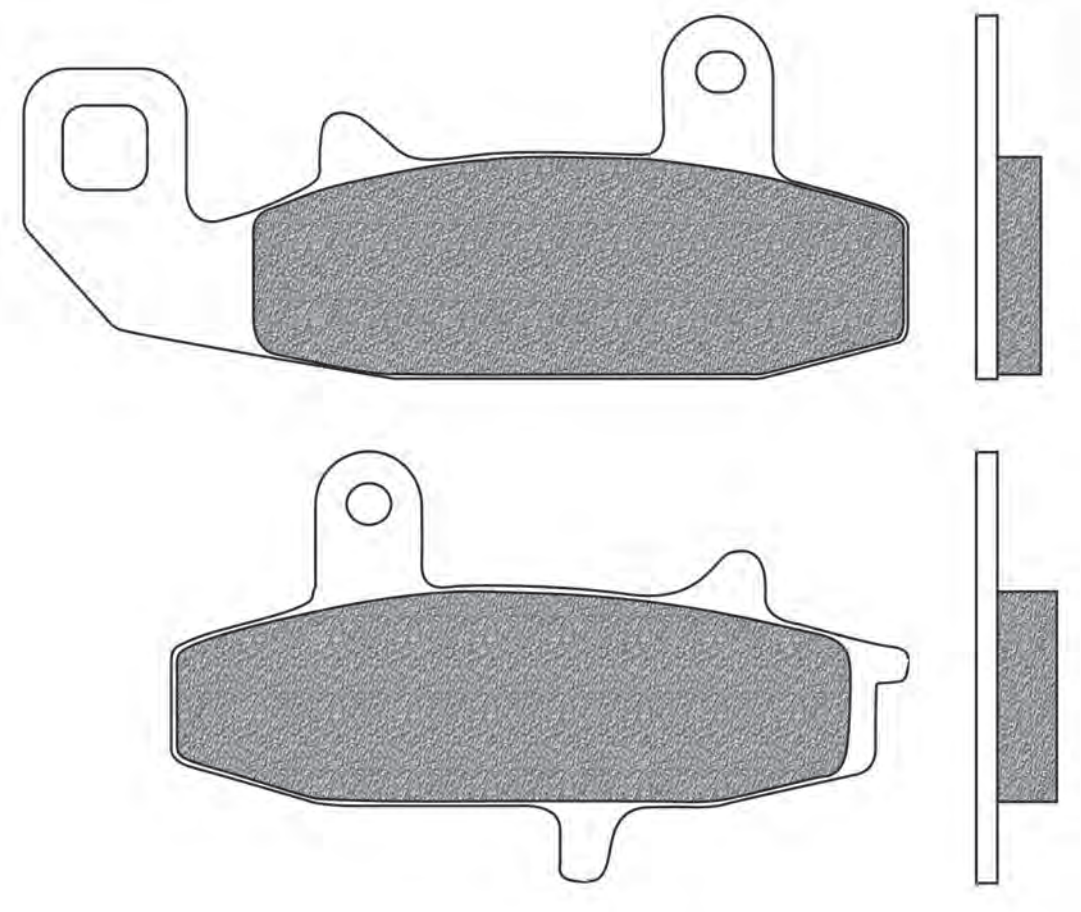

HONDA	Year	A/P
VTZ 250 XELVIS	92->	P

SUZUKI	Year	A/P
DR 650 R	90->95	A
DR 650 RS-RSE-DJEBEL-DAKAR	91->95	A
VS 650	91->	A
DR 750 S BIG	87->88	A
DR 800 BIG S - SU	90	A
DR 800 Z	88->89	A

FD0141

BT

D1 (mm): 94,5x32x10,5 (lxhxsp.)

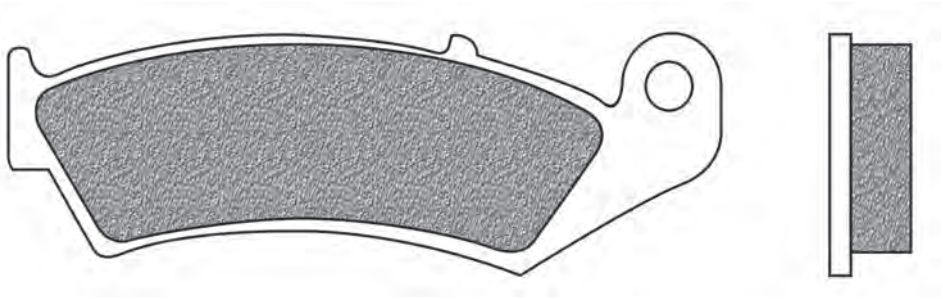

HONDA	Year	A/P
NSR 250 R SE-SP	94->	P
RVF 400	94->96	P
VFR 400 R (NC 30)	89->92	P
NR 750	92->	P
RVF 750 RR (RC 45)	94->98	P
VFR 750 R (RC-30)	88->93	P

FD0142

BA | BD

D1 (mm): 36x52x6 (lxhxsp.)

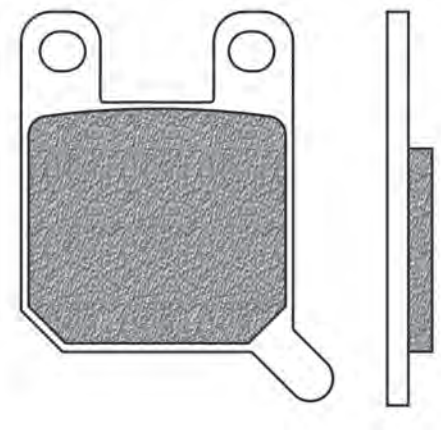

ALFER	Year	A/P
MC 80	88->	P
TX 300	90	A

APRILIA	Year	A/P
CLIMBER 280	93->	A / P

BETA	Year	A/P
MX 50 ENDURO	92->	A / P
SYNT 260	92->	A
ZERO 260 GARA - TECHNO - SYNT	93->	A
ZERO 260 SYNT	89->92	A
TECHNO 352	96->	A

BULTACO	Year	A/P
LOBITO 75	99->	P

DERBI	Year	A/P
all models 50 con freno a disco	83->	A
AVENTURA 50	96->	A
COPPA 50 FDT	86->	A
COPPA 50 FDX	87->	A
DS 50 WORLD CHAMPION	88->	A
FD 50 JUMBO	85->	A
FURAX 50	96	A
GP1 50	01->04	A / P
PREDATOR 50	98->	A / P
PREDATOR 50 0.2	99->	A
RECORD 50	98->	A
SABANA 50	90	A / P
VAMOS 50	94	A
VAMOS 50 R	96->	A
VARIANT 50 SPORT R	94->	A
COPPA 75 SPORT	85->	A
YUMBO 75 RD-2 FDS	87	A

FANTIC	Year	A/P
K-ROO 250	93->	A / P

FB MINARELLI	Year	A/P
MR 80		A

GAS GAS	Year	A/P
DELTA 125	91	A
JT 12 125	95->	A / P
PAMPERA 125	96->03	A / P
TRIAL 125	91->	A / P
TT 125	95->	P
JTR 140 CONTACT	96->	A / P
JT 16 150	95->	A / P
JT 160	95	A / P
PAMPERA 200	92->01	A / P
JT 250 CONTACT	94->	A / P
JT 25 250	91->	A / P
JTR 250 CONTACT	96->	A / P
T 25 250 CONTACT	93	A / P
JTR 270 CONTACT	96->	A / P
PAMPERA 280	00->01	A / P
TXT 280	92->99	A / P
JT 32 320	91->	A / P
TXT 320	92->99	A / P
TRIAL 327	89->	A / P
JT 350	95->	A / P
JTR 370 CONTACT	96->	A / P

PUCH	Year	A/P
CONDOR 50		A
MONZA 50	85->	A
COBRA 75	85->	A
COBRA 80	84->	A

RIEJU	Year	A/P
MR 80	95->	A

YAMAHA	Year	A/P
TY 250 Z	93->95	A / P

FIGURATO PASTIGLIE CON APPLICAZIONI | BRAKE PADS DRAWINGS AND APPLICATIONS | DESSINS PLAQUETTES AVEC APPLICATIONS | DISEÑOS PASTILLAS CON RELACIÓN | ZEICHNUNGEN VON BREMSBELÄGE MIT VERWENDUNGSLISTE

l x h x sp.: Base x altezza x spessore | *width x height x thickness | largeur x hauteur x épaisseur | base x altura x espesor | Laenge x Höhe x Dicke*
Ø x sp.: Ø x spessore | *Ø x thickness | Ø x épaisseur | Ø x espesor | Ø x Dicke*

FD0143

B4R | BT | R01 | SP | TS

D1 (mm): 70x46x8 (lxhxsp.)

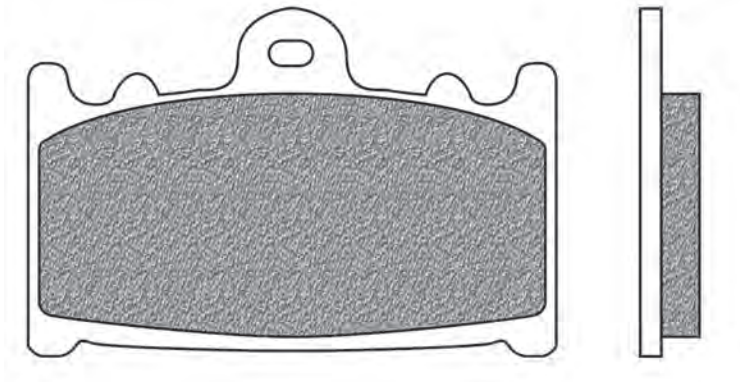

BERINGER	Year	A/P
CNC 4 piston		A

HUSABERG	Year	A/P
FS 400 E - C	01->03	A
FS 450 E - C	03->05	A
FS 650 E - C	01->05	A

KAWASAKI	Year	A/P
KR-1 250 (KR 250 C2/C3)	90->92	A
ZR 400 ZEPHYR	97->01	A
ZX-4 400	90	A
ZXR 400	89->90	A
ZXR 400 R	91->94	A
ZZR 400	90->99	A
GPZ 500 S	93	A
ZZR 500	90->	A
ZX-6R 600 (ZX 6)	90->93	A
ZX-6R 600 NINJA	94->97	A
ZZR 600	90->06	A
ZZR 600 (ZX E6F)	06->07	A
ZX-7R 750 NINJA	89->95	A
ZXR 750	89->90	A
ZXR 750 L	93->95	A
ZXR 750 R	91->95	A
GPZ 900 R	90->96	A
GPZ 900 R (ZX)	98	A
ZX-9 900 R NINJA	94->95	A
KLZ 1000 VERSYS	12->18	A
KLZ 1000 VERSYS ABS	15->18	A
KLZ 1000 VERSYS LT	15->16	A
ZR 1100 ZEPHYR (ZR 1100 A)	92->95	A
ZZR 1100 GT (ZX 1100)	90->01	A
ZZR 1200	02->04	A
VN 1700 VOYAGER	09->11	A
VN 2000	04->07	A
VN 2000 CLASSIC	08->09	A

MOTO MASTER	Year	A/P
Supermoto Racing		A

SUZUKI	Year	A/P
RG 125 T - FV	92->94	A
RG 200 GAMMA	93->	A
COBRA 250	89->90	A
GOOSE 250	92->	A
GSX-R 250 R	89	A
RGV 250	93->95	A
RGV 250 GAMMA	91->92	A
RGV 250 K	89->90	A
TV 250 WOLF	88->90	A
SG 350 GOOSE	92	A
GSF 400 BANDIT	95->97	A
GSF 400 S KATANA	89->94	A
GSR 400	06	A
GSX 400 KATANA	92->	A
GSX-R 400	88->90	A
RGV 500 GAMMA	90->	A
GSR 600	06->10	A
GSX-R 600	96->03	A
GSF 650 BANDIT ABS	07->12	A
GSF 650 S BANDIT ABS	07->13	A
GSX 650 F	08->16	A
GSX 750 F	08->09	A
GSX-R 750	00->03	A
SV 1000 FAIRED	03->07	A
SV 1000 NAKED	03->07	A
TL 1000 S	97->02	A
GSF 1200 BANDIT	06->09	A
GSF 1200 BANDIT STREETFIGHTER	07->12	A
GSF 1200 S BANDIT	06	A
GSF 1250 BANDIT	07->12	A
GSF 1250 S BANDIT	07->15	A
GSX 1250 FA	10->12	A
GSX 1250 SPORT TOURING	10->14	A
VS 1400 GLPT/GLPV	96->	A

VERTEMATI	Year	A/P
SR 450 MOTARD	03->	A
SR 450 MOTARD RACING	03->	A
S 501 MOTARD	02->	A
SR 600 MOTARD RACING	03->	A

FD0144

BD | SD

D1 (mm): 62x41x9 (lxhxsp.)

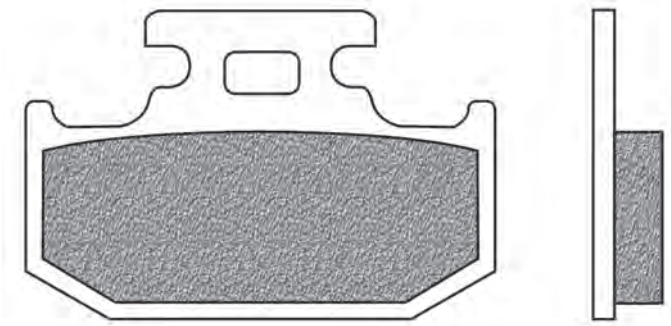

CANNONDALE	Year	A/P
MX 400	00->	P
C 440 R	03->	P
E 440 R/A	03->	P
S 440	03->	P
X 440	03->	P

KAWASAKI	Year	A/P
KDX 125	90->94	P
KX 125	89->93	P
KDX 200	89->99	P
KDX 200 SR (E1-E4)	89->92	P
KDX 220	95->99	P
KDX 250	91->93	P
KLX 250	93->07	P
KX 250	89->93	P
KR 500 ES	93->	P
KX 500	89->93	P
KLX 600 R	93->97	P
KLX 650 R	93->95	P

SUZUKI	Year	A/P
RM 125	89->90	P
TS 125	89	P
TS 200 R	90->	P
DR 250 R	95->00	P
DR 250 R DJEBEL	96->98	P
DR 250 S	90->95	P
DR Z 250	01->07	P
RM 250	89->90	P
RMX 250	89->93	P
DR 350	90->99	P
DR 650 SE	96->19	P

YAMAHA	Year	A/P
FZR 50	92->	P
DT 125 RE	05->07	P
DT 125 X SUPERMOTARD	05->06	P
MT 125	20	P
WR 125	91->97	P
YZ 125	90->97	P
YZF-R 125	19->20	P
DT 200 WR	92->93	P
WR 200	92->94	P
XT 225 SEROW	93	P
FZ25 250	19	P
TT R 250	93->99	P
TY 250 Z SCOTTISH	96->	P
WR 250 Z	91->98	P
XG 250 TRICKER	04->06	P
XT 250 LANDER (BRASIL)	07->09	P
XT 250 X	06->08	P
YZ 250	90->92	P
WR 500	92->93	P
TT 600 K	93->96	P
TT E 600	93->01	P

FD0145

BT | BV | SV

D1 (mm): 47x45,5x7,5 (lxhxsp.)

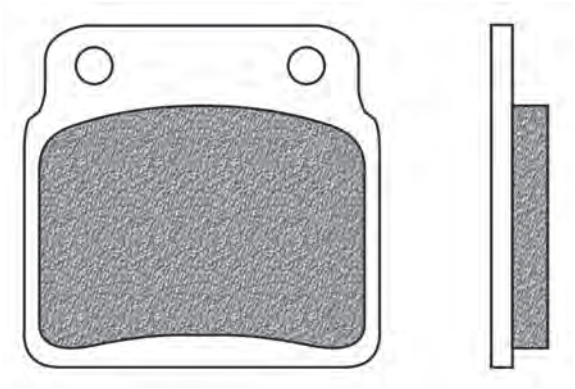

ARCTIC CAT	Year	A/P
DVX 400	04->	P

HYOSUNG	Year	A/P
TE 400 (ATV)	05->06	P
TE 450 RAPIER	07->08	P

KAWASAKI	Year	A/P
KFX 400	02->	P
KSF 400 (KFX 400)	03->06	P

SUZUKI	Year	A/P
LT 250 R	87->90	P
LT-R 250	08->	P
LT-Z 400	03->04	P
LT-Z 400 QUAD SPORT	05->19	P
LT-R 450	06->12	P
LT 500 R	90->91	P

FD0146

BT

D1 (mm): 59x57,5x10 (lxhxsp.)

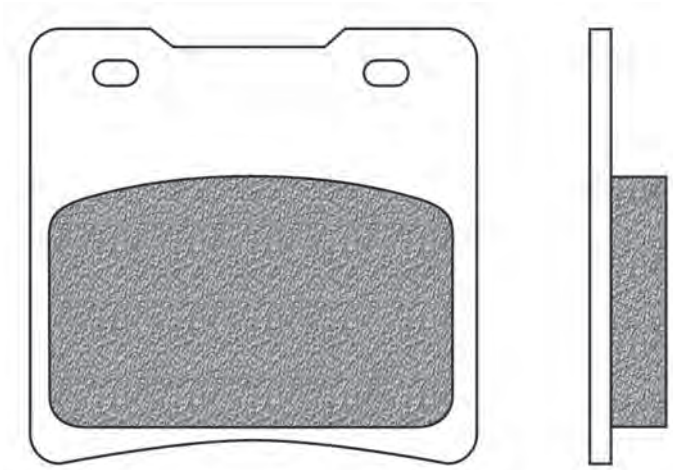

SUZUKI	Year	A/P
GV 1400 CAVALCADE	86->88	P

FD0147

BT

D1 (mm): 59x57,5x9 (lxhxsp.)

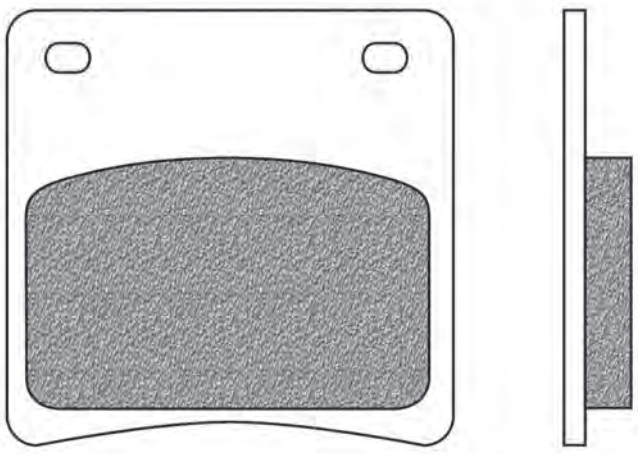

SUZUKI	Year	A/P
GSX 400 (GK74A)	88->90	A
GSX 600 F KATANA	88->97	A
GSX 750 F	89->97	A
VX 800	93->96	P
GSX 1100 F	88->92	P
GV 1400 CAVALCADE	86->88	A

FIGURATO PASTIGLIE CON APPLICAZIONI | BRAKE PADS DRAWINGS AND APPLICATIONS | DESSINS PLAQUETTES AVEC APPLICATIONS | DISEÑOS PASTILLAS CON RELACIÓN | ZEICHNUNGEN VON BREMSBELÄGE MIT VERWENDUNGSLISTE

l x h x sp.: Base x altezza x spessore | *width x height x thickness | largeur x hauteur x épaisseur | base x altura x espesor | Laenge x Höhe x Dicke*
Ø x sp.: Ø x spessore | *Ø x thickness | Ø x épaisseur | Ø x espesor | Ø x Dicke*

FD0149

BH | SH

D1 (mm): 104x62x12 (lxhxsp.)

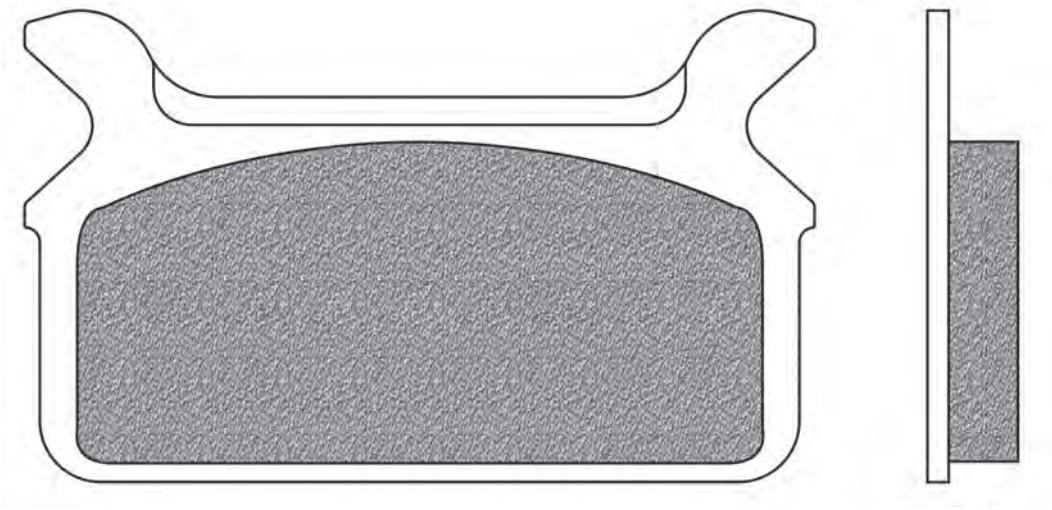

HARLEY DAVIDSON	Year	A/P
FLH 1340 MODELS	86->99	P
FLHR 1340 ELECTRA GLIDE ROAD KING	94->98	P
FLHS 1340 ELECTRA GLIDE SPORT	90->99	P
FLHT 1340 ELECTRA GLIDE	95->98	P
FXSTB 1340 BAD BOY	95->97	P
FLHR 1450 ROAD KING	99	P
FLHRC 1450 ROAD KING CLASSIC	99	P
FLHT 1450 ELECTRA GLIDE	99	P
FLHTCU 1450 ELECTRA GLIDE ULTRA CLASSIC	99	P

FD0150

SH

D1 (mm): 104x62x11 (lxhxsp.)

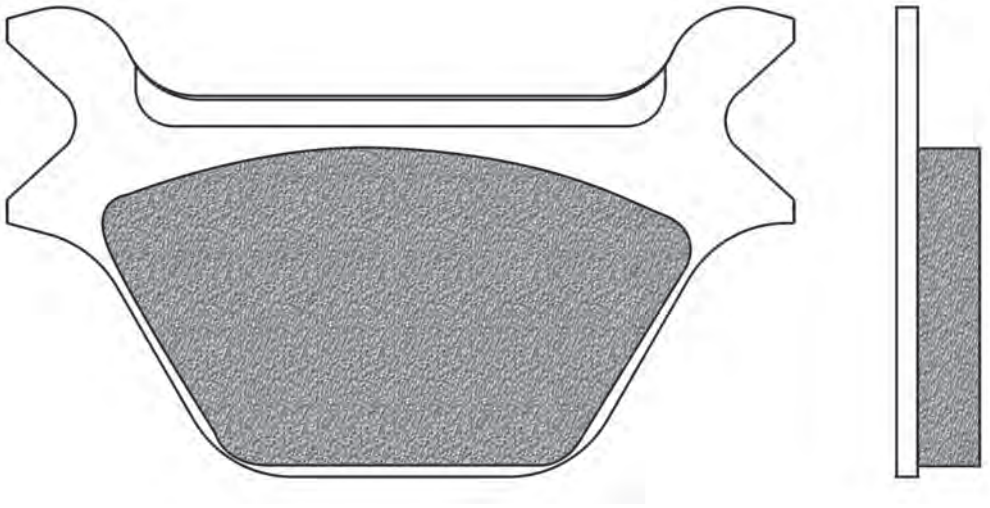

HARLEY DAVIDSON	Year	A/P
XL 883 CUSTOM 53	99->03	P
XLH 883 SPORTSTER	87->99	P
XLH 1100 SPORSTER (LATE MODEL)	87->99	A
XL 1200 C	97->99	P
XL 1200 S	97->99	P
XLH 1200 SPORTSTER	88->99	P
FLSTN 1340 HTGE. SOFTAIL NOST./SPC'L	93->99	P
FXD 1340 DYNA SUPER GLIDE	95->98	P
FXDB 1340 STURGIS/DAYTONA	91->92	P
FXDL 1340 DYNA LOW RIDER	93->99	P
FXDS 1340 DYNA LOW RIDER CONV.	94->99	P
FXDWG 1340 DYNA WIDE GLIDE	93->98	P
FXLR 1340 LOW RIDER/CUSTOM	87->99	P
FXR 1340 SUPER GLIDE	87->94	P
FXRS 1340 LOW RIDER SPORT CONV.	87->94	P
FXRT 1340 SPORT GLIDE	87->94	P
FXST 1340 ICE BOB	99	P
FXST 1340 SOFTAIL STANDARD	99	P
FXSTB 1340 NIGHT TRAIN	99	P
FXSTC 1340 SOFTAIL CUSTOM	87->99	P
FXSTS 1340 SPRINGER SOFTAIL	88->99	P
FXD 1450 DYNA SUPER GLIDE	99	P
FXDWG 1450 DYNA WIDE CLASSIC	99	P
FXDX 1450 DYNA SUPER GLIDE CLASSIC	99	P

FD0151 SH

D1 (mm): 114x67x7 (lxhxsp.)

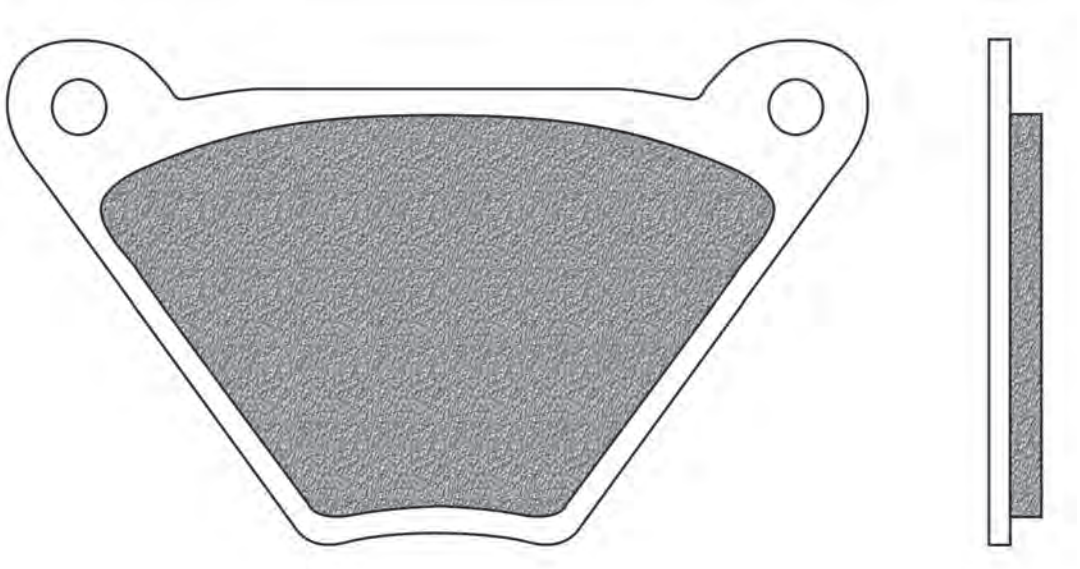

HARLEY DAVIDSON	Year	A/P
XLCH 1000 SPORSTER	73	A
FLH 1200	73->78	A / P
FLHS 1200	77->80	A / P
FX 1200	73	A
FX 1200	73->79	P
FXE 1200	74->80	P
FXS 1200	78->80	P
FLH 1340 80	78->80	A / P
FLH 1340 80/HERITAGE	81	A
FXB 1340 80/STURGIS	80->82	P
FXE 1340 80	78->81	P
FXEF 1340 FAT BOB	79->83	P
FXR 1340	78->81	P
FXS 1340 LOW RIDER	79->81	P
FXWG 1340 80/WIDE GLIDE	80->81	P

FD0152 BH

D1 (mm): 78x52,5x6,3 (lxhxsp.)

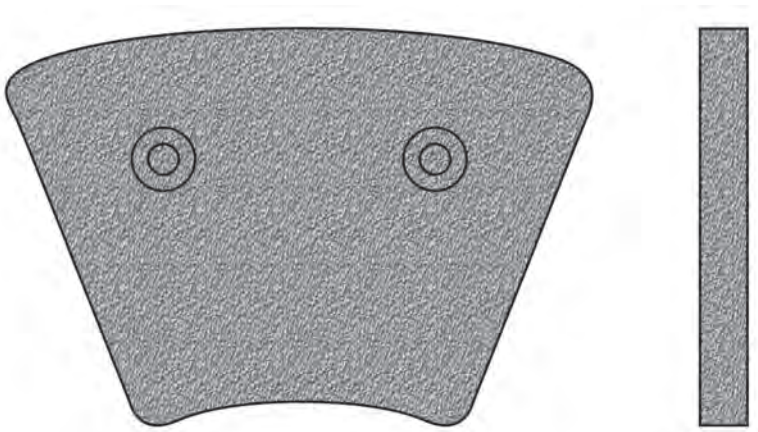

HARLEY DAVIDSON	Year	A/P
FXE 1200	74->77	A
XL 1200 series	74->77	A
FXB 1340 series	74->77	A

l x h x sp.: Base x altezza x spessore | *width x height x thickness | largeur x hauteur x épaisseur | base x altura x espesor | Laenge x Höhe x Dicke*
Ø x sp.: Ø x spessore | *Ø x thickness | Ø x épaisseur | Ø x espesor | Ø x Dicke*

FD0153

BH | SH

D1 (mm): 54x69,5x6,5 (lxhxsp.)

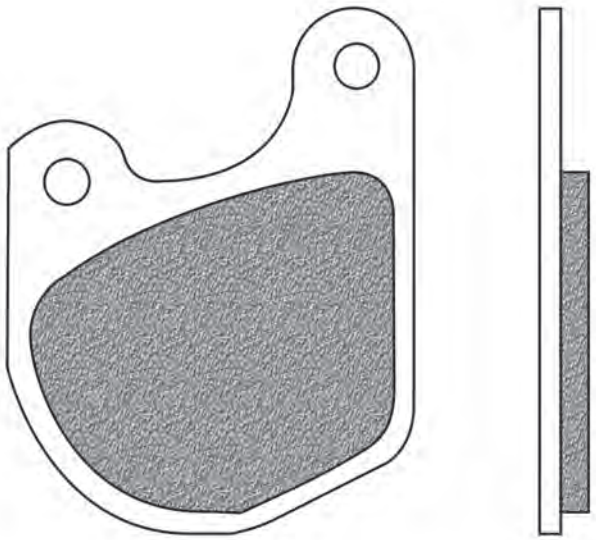

HARLEY DAVIDSON	Year	A/P
XL 1000 SPORTSTER	78	A
XLCH 1000 SPORTSTER	78->83	A
XLH 1000 SPORTSTER	79->83	A
XLS 1000 ANNIVERSARY	82	A
XLS 1000 ROADSTER	79->81	A
XLS 1000 SPORTSTER	82->83	A
XLX 1000 61	83	A
FX 1200	78->79	A
FXE 1200	78->80	A
FXS 1200	78->80	A
FXB 1340 80/STURGIS	80->82	A
FXE 1340	82->83	A
FXE 1340 80	78->81	A
FXEF 1340 FAT BOB	79->83	A
FXR 1340	78->81	A
FXR 1340 SUPER GLIDE	82->83	A
FXRS 1340 LOW GLIDE	82->84	A
FXRT 1340 SUPER GLIDE II	83	A
FXS 1340 LOW RIDER	79->81	A
FXSB 1340 LOW RIDER	83	A
FXWG 1340 80/WIDE GLIDE	80->81	A
FXWG 1340 WIDE GLIDE	80->83	A

FD0154

BH | SH

D1 (mm): 89x71,5x6,5 (lxhxsp.)

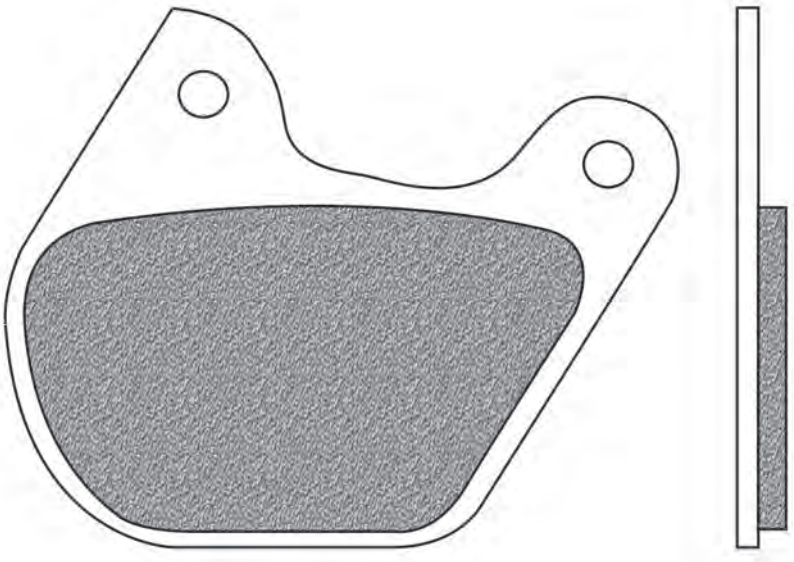

HARLEY DAVIDSON	Year	A/P
XL 1000 SPORTSTER	78	P
XLCH 1000 SPORSTER	73	P
XLCH 1000 SPORTSTER	78->83	P
XLH 1000 SPORTSTER	79->81	P
XLS 1000 ROADSTER	79->81	P
FLH 1340 CLASSIC	82	A

FD0155

BH | SH

D1 (mm): 74,5x49x12 (lxhxsp.)

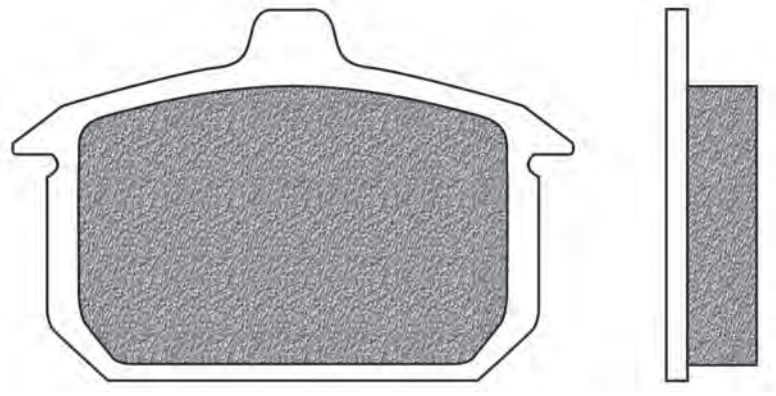

HARLEY DAVIDSON	Year	A/P
XLH 883 SPORTSTER	84->86	P
XLH 1000 SPORTSTER	82->87	P
XLS 1000 ANNIVERSARY	82	P
XLS 1000 SPORTSTER	82->83	P
XLX 1000 61	83	P
XLH 1100 SPORSTER	86->87	P
FXE 1340	82->86	P
FXEF 1340	84->85	P
FXR 1340 SUPER GLIDE	82->86	P
FXRD 1340 SPORT GLIDE GTE	85->86	P
FXRS 1340 LOW GLIDE	82->84	P
FXRS 1340 LOW RIDER	85->86	P
FXRT 1340 SPORT GLIDE	85->86	P
FXRT 1340 SUPER GLIDE II	83	P
FXS 1340 LOW RIDER	82	P
FXSB 1340 LOW RIDER	83->85	P
FXST 1340 SOFTAIL	84->86	P
FXSTC 1340 SOFTAIL CUSTOM	85->86	P
FXWG 1340 WIDE GLIDE	80->86	P

FD0156

(scala 1:2) BH

D1 (mm): 174x74,5x9,3 (lxhxsp.)

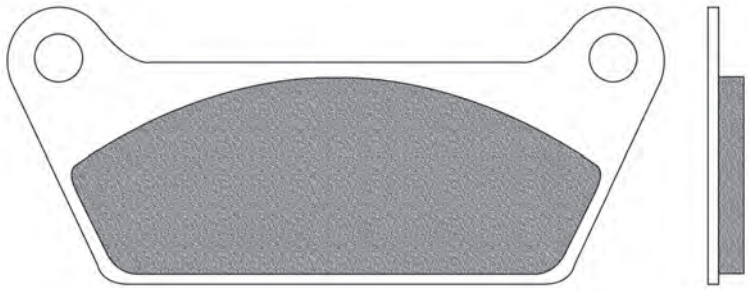

HARLEY DAVIDSON	Year	A/P
FLH 1340 80/HERITAGE	81	P
FLH 1340 CLASSIC	82	P
FLHT 1340	84	P

FD0157

BH | SH

D1 (mm): 59,5x61,5x13 (lxhxsp.)

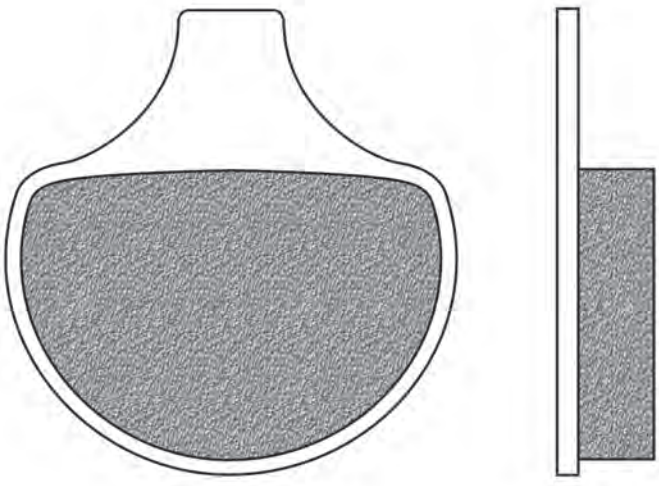

HARLEY DAVIDSON	Year	A/P
XL 883 CUSTOM 53	99->03	A
XLH 883 SPORTSTER	84->99	A
XLH 1000 SPORTSTER	84->87	A
XLX 1000 61	84	A
XLH 1100 SPORSTER	86->87	A
XL 1200 C	97->99	A
XL 1200 S	97->99	A
XLH 1200 SPORTSTER	88->99	A
FLH 1340 MODELS	86->99	A
FLHR 1340 ELECTRA GLIDE ROAD KING	94->98	A
FLHS 1340 ELECTRA GLIDE SPORT	90->99	A
FLHT 1340	84	A
FLHT 1340 ELECTRA GLIDE	85->98	A
FLSTN 1340 HTGE. SOFTAIL NOST./SPC'L	93->99	A
FXD 1340 DYNA SUPER GLIDE	95->98	A
FXDB 1340 STURGIS/DAYTONA	91->92	A
FXDL 1340 DYNA LOW RIDER	93->99	A
FXDS 1340 DYNA LOW RIDER CONV.	94->99	A
FXDWG 1340 DYNA WIDE GLIDE	93->98	A

l x h x sp.: Base x altezza x spessore | *width x height x thickness | largeur x hauteur x épaisseur | base x altura x espesor | Laenge x Höhe x Dicke*
Ø x sp.: Ø x spessore | *Ø x thickness | Ø x épaisseur | Ø x espesor | Ø x Dicke*

... FD0157

... segue *HARLEY DAVIDSON*	Year	A/P
FXE 1340	85->86	A
FXEF 1340	84->85	A
FXLR 1340 LOW RIDER/CUSTOM	87->99	A
FXR 1340 SUPER GLIDE	84->94	A
FXRD 1340 SPORT GLIDE GTE	85->86	A
FXRS 1340 LOW RIDER	85->86	A
FXRS 1340 LOW RIDER SPORT CONV.	87->94	A
FXRT 1340 SPORT GLIDE	85->94	A
FXSB 1340 LOW RIDER	84->85	A
FXST 1340 ICE BOB	99	A
FXST 1340 SOFTAIL	84->86	A
FXST 1340 SOFTAIL STANDARD	99	A
FXSTB 1340 BAD BOY	95->97	A
FXSTB 1340 NIGHT TRAIN	99	A
FXSTC 1340 SOFTAIL CUSTOM	85->99	A
FXSTS 1340 SPRINGER SOFTAIL	88->99	A
FXWG 1340 WIDE GLIDE	84->86	A
FLHR 1450 ROAD KING	99	A
FLHRC 1450 ROAD KING CLASSIC	99	A
FLHT 1450 ELECTRA GLIDE	99	A
FLHTCU 1450 ELECTRA GLIDE ULTRA CLASSIC	99	A
FLSTS 1450 HERITAGE SOFTAIL SPRINGER	00->04	A
FLSTSC/FLSTSCI 1450 SOFTAIL SPRINGER CLASSIC	05->06	A
FLSTSI 1450 HERITAGE SOFTAIL SPRINGER	00->04	A
FXD 1450 DYNA SUPER GLIDE	99	A
FXDWG 1450 DYNA WIDE CLASSIC	99	A
FXDX 1450 DYNA SUPER GLIDE CLASSIC	99	A
FXSTS 1450 SPRINGER SOFTAIL	00->04	A
FXSTS/FXSTSI 1450 SPRINGER SOFTAIL	05->06	A
FXSTSI 1450 SPRINGER SOFTAIL	00->04	A
FLSTB 1584 SOFTAIL CROSS BONES	09->11	A
FLSTSC 1584 SOFTAIL SPRINGER CLASSIC	07	A

FD0158 BT

D1 (mm): 100x52x7,8 (lxhxsp.)

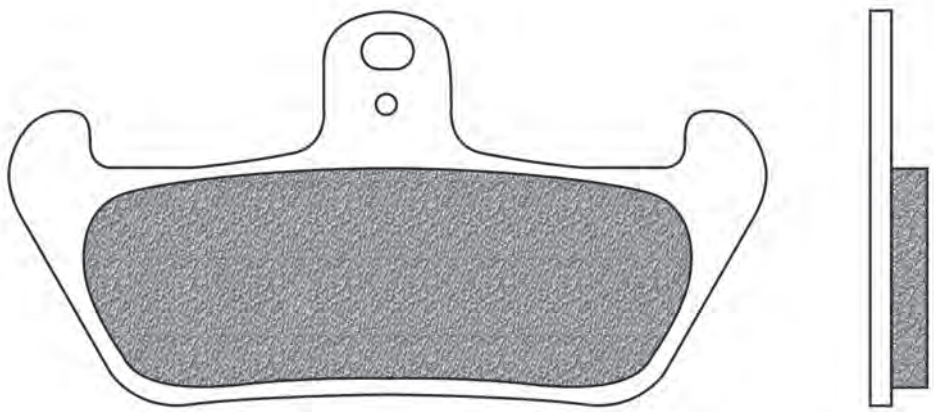

APRILIA	Year	A/P
TUAREG 125 WIND	90->	A
TUAREG 350 WIND	90->	A
TUAREG 600 WIND	89->	A
TUAREG 600 WIND PARIS-DAKAR	89->	A

CAGIVA	Year	A/P
SUPERCITY 50	93->	A
SUPERCITY 80	94->	A
FRECCIA 125 C10 all models	88->	A
FRECCIA 125 C12 R	89->91	A
K7 125 ENDURO	91->	A
MITO 125	91->92	A
MITO 125 525	06->10	A
N 125	91->	A
SUPERCITY 125	92->00	A
TAMANACO 125	88->	A
W8 125 PRO ACTION	96->	A
W8 PRO ACTION 125	92->95	A
W 12 350	92->	A
W 16 650	93->	A
ELEFANT 750	88->89	P

GILERA	Year	A/P
RC 600	91->	A
RC 600 R	91->	A

MOTO GUZZI	Year	A/P
QUOTA 1000	92->97	P

MOTO MORINI	Year	A/P
DART 350	90->	A
DART 400	90->	A
COGUARO 501	89->	A

FD0159 BD

D1 (mm): 75x41x6,7 (lxhxsp.)

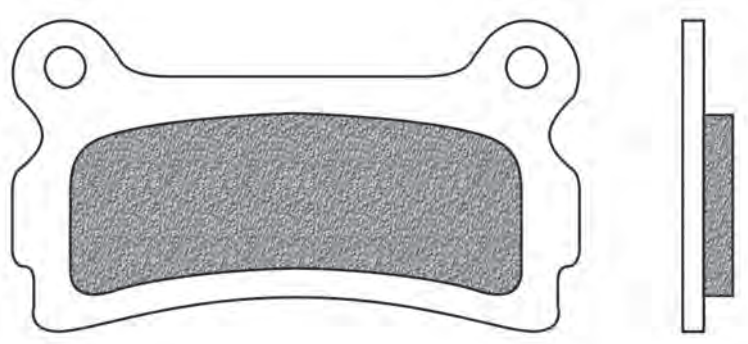

BETA	Year	A/P
SUPERTRIAL 50	92->	P
TRIAL 125	97->	P
ALP 240	91->95	P
SUPERTRIAL 240	92	P
TR 35 250	92->	P
TR 36 250	92->	P
ALP 260	90->	P
SYNT 260	92->	P
TR 35 260	89->91	P
ZERO 260 SYNT	89->92	P

FD0160

BT

D1 (mm): 40x56,5x9,3 (lxhxsp.)

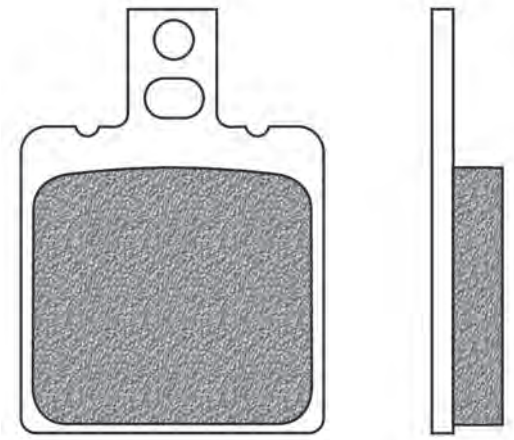

GILERA	Year	A/P
RC 600 NORDWEST	90->	P

HONDA	Year	A/P
CRM 125 (Italy)	90	P
NSR 125 R - F	89->01	P
NSR 125 RAIDEN	90->	P

HONDA ITALIA	Year	A/P
NSR 125 R	89->	P

MZ	Year	A/P
SKORPION 660 SPORT	95->99	P
SKORPION 660 TOUR	95->99	P
SKORPION 660 TRAVELLER	99->	P

FD0161

BT

D1 (mm): 100x47x7,5 (lxhxsp.)

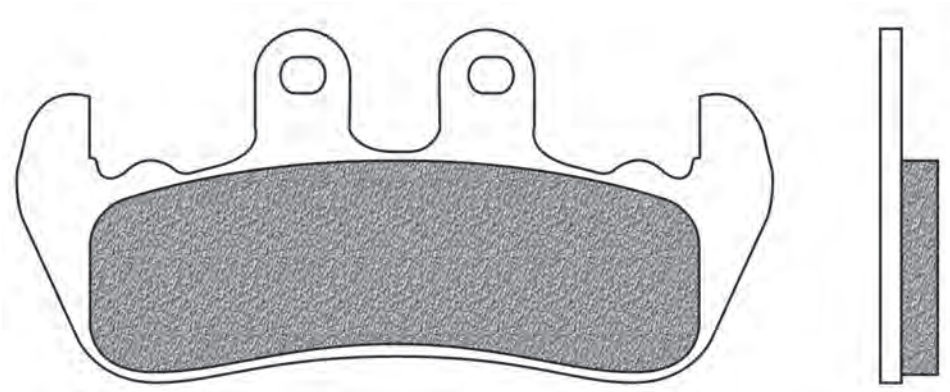

HM	Year	A/P
CRE 50 (da telaio nr.1001 a 2818)		A

YAMAHA	Year	A/P
DT 125 TENERE SCOUT	90->	A
DT-Z 125 TENERE	89->90	A

FD0162

BA | BT

D1 (mm): 77x42x7,5 (lxhxsp.)

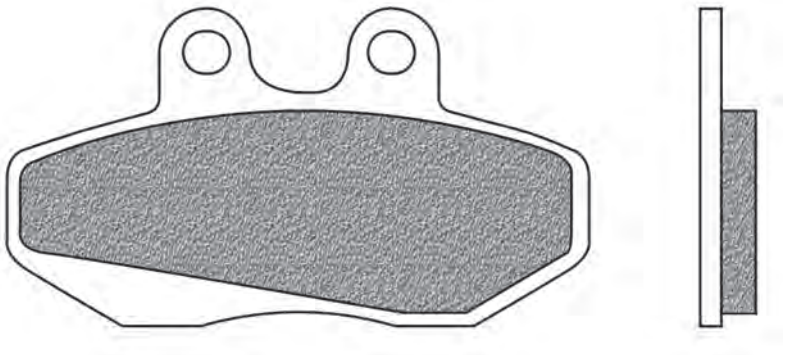

AJP	Year	A/P
PR4 125 ENDURO	04->07	A
PR4 125 SUPERMOTARD	04->07	A
PR4 200 ENDURO	04->07	A
PR4 200 SUPERMOTARD	04->07	A

APRILIA	Year	A/P
RX 50	03->16	A
RX 50 ENDURO	95->03	A
SX 50	06->14	A
CLASSIC 125	95->01	A
PEGASO 125	89->91	A
RED ROSE 125	90->94	A
RX 125	90	A
TUAREG 125 RALLY	89->90	A

BETA	Year	A/P
PRO RACE 50	98	A
RR 50 PRO RACE	98->	A
RR 50 SUPERMOTARD	99->03	A

BULTACO	Year	A/P
ASTRO 50	99->00	A
LOBITO 50	99->14	A
LOBITO 75	99->	A

CAGIVA	Year	A/P
ELEFANT 750 BIFARO	90->92	P

CH RACING	Year	A/P
WSM 50 MOTARD	05->	A

l x h x sp.: Base x altezza x spessore | *width x height x thickness | largeur x hauteur x épaisseur | base x altura x espesor | Laenge x Höhe x Dicke*
Ø x sp.: Ø x spessore | *Ø x thickness | Ø x épaisseur | Ø x espesor | Ø x Dicke*

... FD0162

... segue *CH RACING*	Year	A/P
WXE 50 ENDURO	05->	A
WSM 125 MOTARD	05->	A
WXE 125 ENDURO	05->	A

DERBI	Year	A/P
GPR 50 R	97->01	A
GPR 50 R DRD PRO EU2	05->09	A
GPR 50 R DRD RACING EU2	05->08	A
GPR 50 R EU2 - REPLICA EU2	08	A
GPR 50 R X-RACE EU2	06->09	A
GPR 50 R X-TREME EU2	05->08	A
GPR 50 RACING EU2	06	A
GPR 50 REPLICA - R EU2	06	A
GPR 50 REPLICA 2T	07	A
GPR 50 REPLICA PESEK EU2	07	A
GPR 50 SM DRD PRO EU2	05->08	A
GPR 50 SM DRD RACING EU2	05->08	A
GPR 50 SM DRD RACING LTD EU2	07	A
GPR 50 SM X-RACE EU2	06->09	A
GPR 50 SM X-TREME EU2	05->08	A
SENDA 50 R DRD	03->04	A
SENDA 50 R RACER	02->	A
SENDA 50 R XTREAM	00->01	A
SENDA 50 SM DRT	02->	A
SENDA 50 SM RACER	02->	A
SENDA 50 SM XTREAM	00->01	A
SENDA 50 SR	01->	A
SENDA 50 SUPERMOTARD	00->	A
PREDATOR 125	99->	A
PREDATOR 180	99->	A

GAS GAS	Year	A/P
EC 50 ROOKIE	01->04	A
SM 50 ROOKIE	02->	A

HRD	Year	A/P
GS 50 ENDURO	00->02	A
SONIC 2 50 SUPERMOTARD	00->02	A
SONIC 2 50 TRAIL	00->02	A
SUPERMOTARD 125	00->02	A
TRAIL 125	00->02	A

HUSQVARNA	Year	A/P
SM 50	02->09	A
WR 50	02->	A

HYOSUNG	Year	A/P
RX 125 EURO 3	07->08	A

MOTORHISPANIA	Year	A/P
FURIA 50 SUPERMOTARD	97->01	A
RX 50 RACING	04->05	A
RYZ 50 SUPERMOTARD	04->05	A

PEUGEOT	Year	A/P
XR 6 50 RACE SPEC	02->07	A

RIEJU	Year	A/P
MRX 50 PRO	05->	A
RACING 50 SPECIAL EDITION	01->	A
SMX 50 (pinza Grimeca)	02->	A
SPIKE 50 RACING	02->	A
MRX 125 (pinza Grimeca)	03->	A
SMX 125 (pinza Grimeca)	03->	A

SHERCO	Year	A/P
ENDURO 50	02->06	A
SUPERMOTARD 50	02->06	A
CITY CORP 125 4T ENDURO	03->07	A
CITY CORP 125 4T SM	03->07	A

SIAMOTO	Year	A/P
BD - KD 125	02->	A

SIMSON	Year	A/P
SM 125	01->	A

TOMOS	Year	A/P
SE 50	05->	A
SE 125	05->	A

FD0163

BA | BD | BE | BT | BV | R01 | SE | SD | TS

D1 (mm): 97x42x7,4 (lxhxsp.) D2 (mm): 76,5x42x7,8 (lxhxsp.)

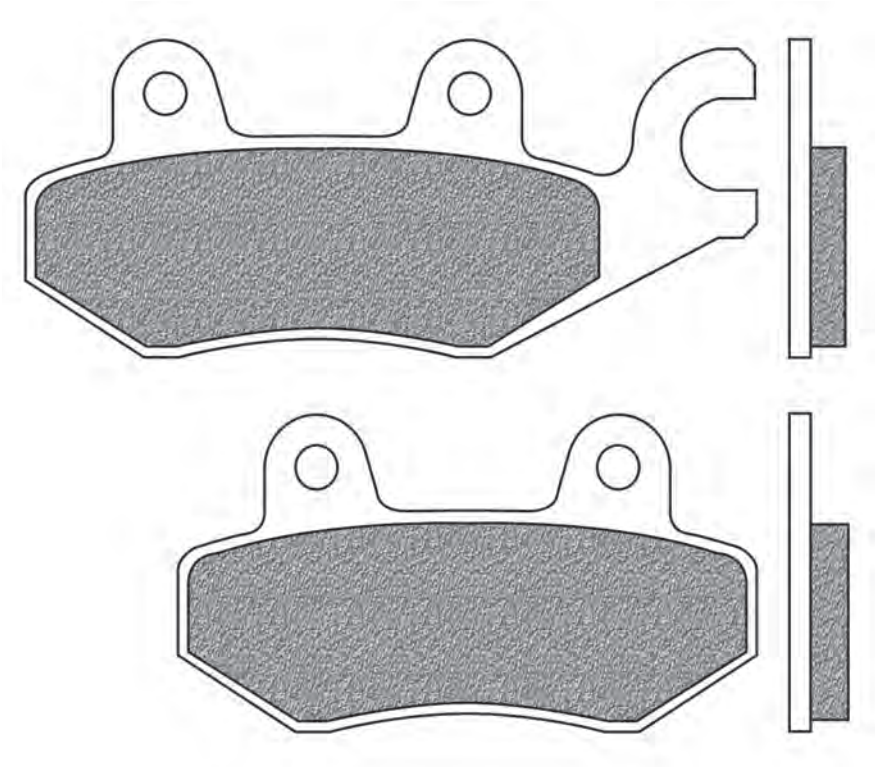

AEON	Year	A/P
OVERLAND 125	02->	P
OVERLAND 180	02->	P
ROADSTER 180	02->	P

BENELLI	Year	A/P
CAFFENERO 125	08->	A

CAGIVA	Year	A/P
CANYON 500	96->00	P
CANYON 600	95->99	P
CANYON 900 I.E.	97->	P
ELEFANT 900 I.E.- GT - AC	91->94	P
GRAN CANYON 900	99->04	P
ELEFANT 906	90->	P
NAVIGATOR 1000	00->05	P

CAN AM	Year	A/P
COMMANDER 1 2x4 LSV / LSVE	13->15	A
COMMANDER 1 4x4 STD / XT / SLV	13->15	A
RYKER 600 ACE	19->20	A
COMMANDER 800 (model with locking rear diff)	14->15	A
COMMANDER 800 IS MARKET	13	A
COMMANDER 800 R / DPS / STD / XT / XTI	11->20	A
RYKER 900	19->20	A
COMMANDER 1000 R (model with locking rear diff)	14->15	A
COMMANDER 1000 R LTD	12->20	A
COMMANDER 1000 R STD / DPS / X / XT / XTP	12->19	A
COMMANDER 1000 X / IS MARKET	13	A
MAVERICK 1000 R XMR (sx/left)	13->18	A
MAVERICK 1000 STD / X RS / XXC (sx/left)	13->14	A
MAVERICK 1000 STD / XRS / XRS-DPS / XXC / XMR (sx/left)	13->18	A

CF MOTO	Year	A/P
CF 250 T-6A V-NIGHT (sx / left)	12	A / P
U FORCE 550	14->18	A
RANCHER 600	12	A
TERRACROSS 600	12	A
Z FORCE 600	13->15	A
TERRACROSS 625 EX	12->13	A
U FORCE 800	14->17	A
Z FORCE 800 EX	14->17	A

E-TON	Year	A/P
LXL / CLX 150 CHALLENGER	03->05	P
RXL 150 VIPER	05->06	P
ST EXL 150 VIPER	05->	P
ST EXL 150 YUKON	05->	P

HONDA	Year	A/P
NSR 50 R	97->00	A
NSR 50 V - X	97->99	A
NSR 80 R	93->99	A
SUPRA 100	99->	A
CB 125 F	15->18	A

JINCHENG	Year	A/P
JC 125 2A/3A	97->	A

KAWASAKI	Year	A/P
KAZE 115 R	98->	A
NINJA 125	19->20	A / P
Z 125	19->20	A / P

...segue

... FD0163

... segue *KAWASAKI*	Year	A/P
KR 150	98->	A
EX 250 R NINJA	08->19	A / P
EX 250 SL NINJA	15->17	A / P
Z 250 SL	15->17	A / P
EL 252	01->	A
KLE 300 VERSYS-X	17->19	P
KLF 300 BAYOU (C1/C12)	89->05	A
NINJA 300 (EX R)	13->17	A / P
Z 300	15->18	A / P
KLF 400 BAYOU 4x4	93->98	A
NINJA 400	18->20	A / P
NINJA 400 KRT EDITION	18->19	A / P
Z 400 DKF	19->20	A / P
KLR 650	08->09	P
KVF 650 BRUTE FORCE 4x4i	05->11	A
KRF 750 TERYX 4x4	08->13	A
KVF 750	08->11	A
KVF 750 BRUTE FORCE 4x4i	05->15	A
EJ 800 DLF	20	A / P
EJ 800 STREET / CAFE	19->20	A / P
KRF 800 TERYX 4	14->17	A
KRT 800 TERYX 4	14->17	A
W 800 CAFE / STREET (EJ 800)	19->20	P
KREIDLER	Year	A/P
FLORETT 125	07->	A
FLORETT 125 RMC-F	07->	A

MODENAS	Year	A/P
KRISS 115	99->	A
MOTOR UNION	Year	A/P
HK 250 HAOKE	97->	A
SUZUKI	Year	A/P
TZR 50	97->	A
BURGMAN 125 UH	15->19	A
FX 150 4 STROKE	98->	A / P
RG 150 WATER COOLED	98->	A / P
BURGMAN 200 UH	14->18	A
LT-F 300 KING QUAD	02	A
BURGMAN 400 AN	07->19	A
LT-R 450	06->12	A
LT-A 500 F QUADRUNNER	00->01	A
LT-F 500 F QUADRUNNER	98->00	A
DR 800 BIG all models	91->93	P
TRIUMPH	Year	A/P
TRIDENT 749	91->98	A
SPEED TRIPLE 885 (carb)	94->98	P
TIGER 885 up to VIN 71698	93->98	A
DAYTONA 900 SPRINT	93	A
DAYTONA 885 900	95->98	P
SPRINT 885 900	94->97	P
SPRINT EXECUTIVE 885 900	98->	P
SPRINT SPORT 885 900	97->98	P
TRIDENT 885 900	91->98	A
TROPHY 885 900	91->95	A

TIGER 955 VIN 198875 to VIN 287503	04->06	P
TROPHY 1000	91->95	A
TIGER 1050	07->13	P
TIGER SE 1050	06->17	P
TROPHY 1180 1200	91->95	A
YAMAHA	Year	A/P
FZR 50	90->91	A
TZM 50 R	94->	A
TZR 50	90->02	A
TZR 80	96->98	A
TZR 125 (versione Spagna)	87->	A
YBR 250	07->11	A
YFZ 450	04->10	A
YXR 660 RHINO 4x4	04->09	A
YFM 700 R RAPTOR	06->19	A
YFM 700 R RAPTOR SPECIAL EDITION	13->20	A
YFM 700 RSEW / RSPX	07->12	A
YXR 700 F RHINO	08->14	A
XTZ 750 SUPER TENERE	89->95	A

FD0164 BT

D1 (mm): 99,5x44x7,4 (lxhxsp.) D2 (mm): 83,5x48x9,7 (lxhxsp.)

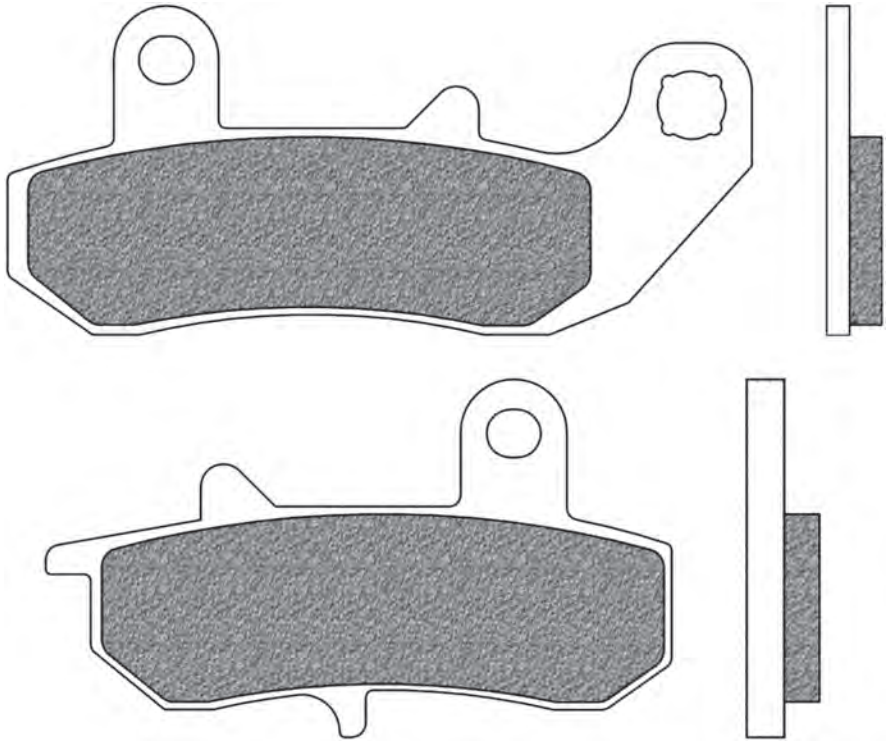

SUZUKI	Year	A/P
RG 125 T - FV	92->94	P
RG 125 UN WOLF (NAKED)	92->94	P
RG 200 GAMMA	93->	P
RG 200 WOLF	93->	P
DR 600 R	86->89	P

DR 650 R	90->95	P
DR 650 RS-R DAKAR	90	P
DR 650 RS-RSE-DJEBEL-DAKAR	91->95	P
VS 650	91->	P
DR 750 S BIG	89	P
DR 800 BIG S - SU	90	P

YAMAHA	Year	A/P
DT-Z 125 TENERE	89->90	P

FIGURATO PASTIGLIE CON APPLICAZIONI | BRAKE PADS DRAWINGS AND APPLICATIONS | DESSINS PLAQUETTES AVEC APPLICATIONS | DISEÑOS PASTILLAS CON RELACIÓN | ZEICHNUNGEN VON BREMSBELÄGE MIT VERWENDUNGSLISTE

l x h x sp.: Base x altezza x spessore | *width x height x thickness | largeur x hauteur x épaisseur | base x altura x espesor | Laenge x Höhe x Dicke*
Ø x sp.: Ø x spessore | *Ø x thickness | Ø x épaisseur | Ø x espesor | Ø x Dicke*

FD0165

BA | BE | BT

D1 (mm): 85,5x43x7,3 (lxhxsp.) D2 (mm): 56x34,5x9,7 (lxhxsp.)

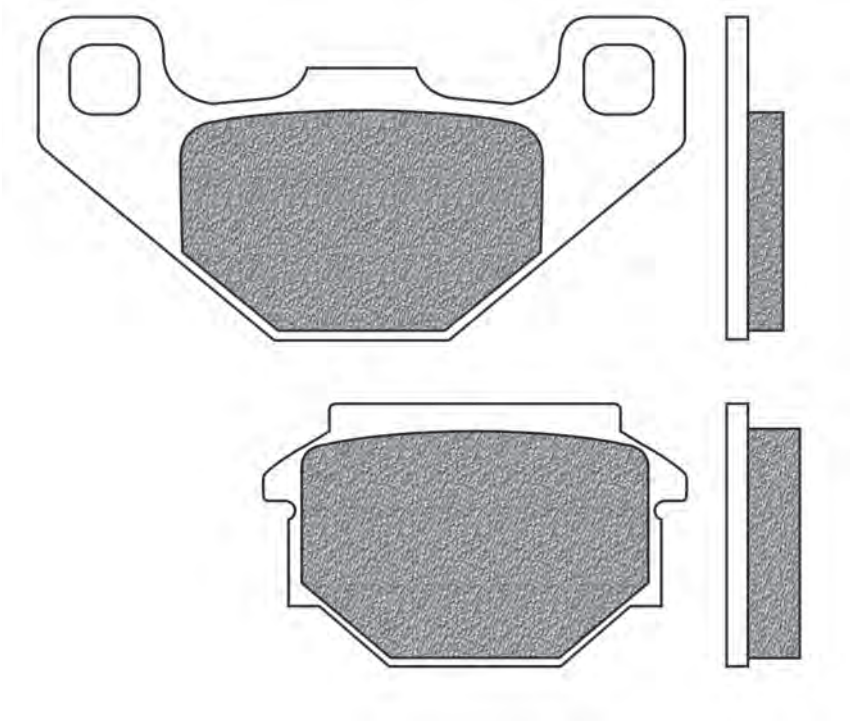

APRILIA	Year	A/P
MX 125 SUPERMOTO	07->	P
PEGASO 125	92->99	P
RX 125	90	P
TUAREG 125 RALLY	89->90	P
PEGASO 600	89->91	P
TUAREG 600 WIND	89->	P
TUAREG 600 WIND PARIS-DAKAR	89->	P
MOTO 650 6.5	95->96	P
PEGASO 650	91->95	P

CAGIVA	Year	A/P
WMX 50	89->	P
N 90 ENDURO	90->	P

FANTIC	Year	A/P
BIG WEEL 50	94->	P
GRINTA 50	95->	P
LEADER 50	95->	P

GARELLI	Year	A/P
BIG WHEEL 50	93->	P

GILERA	Year	A/P
EAGLET 50	96->	P
RC 50 TOP RALLY	90->	A / P

HM	Year	A/P
CRE 50 (da telaio nr.2819)		P

LEM	Year	A/P
FLASH 50	94->	A

MALAGUTI	Year	A/P
F 10 50	92->93	A

MZ	Year	A/P
BAGHIRA 660	96->	P
BLACK PANTHER 660	00->	P
MASTIFF 660	96->	P
STREET MOTO 660	00->	P

PEUGEOT	Year	A/P
SV 50 ROLLAND GARROS	93->	A
SV 50 SPORT	93->	A
SV 50 T (forcella telescopica)	93->	A
VIVACITY 50	98->	A
VIVACITY 100	98	A

SACHS	Year	A/P
X ROAD 125	05->	P
XTC 125	00->07	P
ZX 125	99->	P
ZZ 125	99->	P
MAD ASS 500	05->	P
ROADSTER 650 V 1.6	01->	P
ROADSTER 800 V 2	00->	P

SIMSON	Year	A/P
RS 125	01->	P

YAMAHA	Year	A/P
TDR 125 (Italia)	89->93	P

FD0166

BT

D1 (mm): 48x37x7,3 (lxhxsp.)

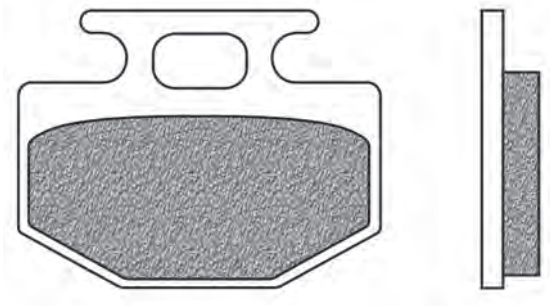

HONDA	Year	A/P
MONKEY 50	88->	A
NH 50 LEAD (disk)	88->92	A
NH 80 LEAD	85	A
NH 125 LEAD	88->	A

FD0167

BT | TS

D1 (mm): 104x46x10 (lxhxsp.) D2 (mm): 88x46x10 (lxhxsp.)

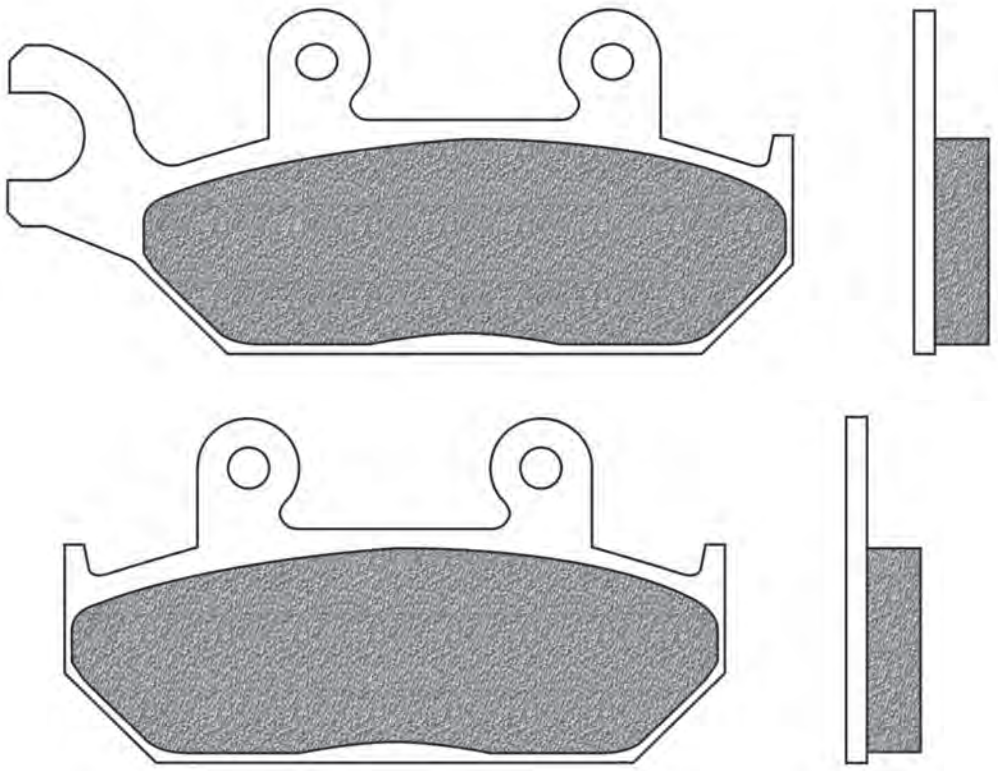

YAMAHA	Year	A/P
TZR 50	93->02	P
400 ARTESIA	91->	A
XT E 600	90->02	A
XT K 600	91->93	A
XT Z 660 TENERE	91->96	A

FD0168

BT | TS

D1 (mm): 100x56x8,4 (lxhxsp.)

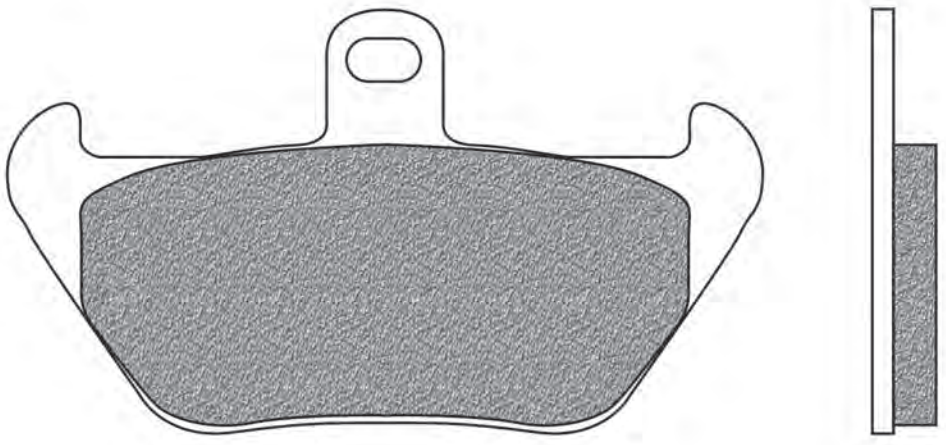

BMW	Year	A/P
R 80 R 800 ROADSTER	93->94	A
R 80 R 800 R	91->94	A
R 80 R 800 R MYSTIK	94->95	A
K 1 1000	88->93	A
K 100 RS 1000	90->92	A

FIGURATO PASTIGLIE CON APPLICAZIONI | BRAKE PADS DRAWINGS AND APPLICATIONS | DESSINS PLAQUETTES AVEC APPLICATIONS | DISEÑOS PASTILLAS CON RELACIÓN | ZEICHNUNGEN VON BREMSBELÄGE MIT VERWENDUNGSLISTE

l x h x sp.: Base x altezza x spessore | *width x height x thickness | largeur x hauteur x épaisseur | base x altura x espesor | Laenge x Höhe x Dicke*
Ø x sp.: Ø x spessore | *Ø x thickness | Ø x épaisseur | Ø x espesor | Ø x Dicke*

FD0169

BT

D1 (mm): 58x53,5x8,8 (lxhxsp.)

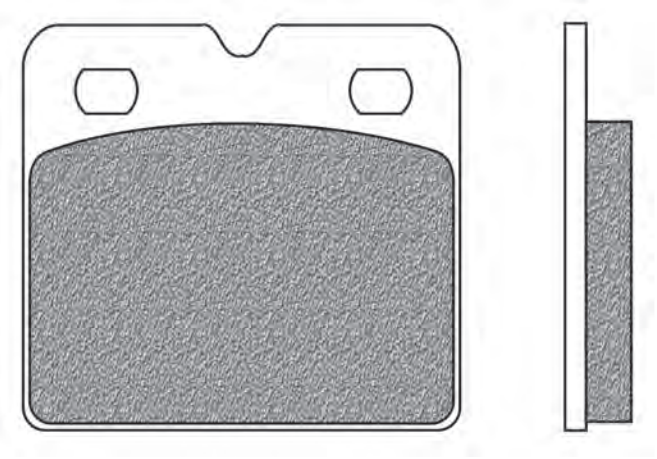

BMW	Year	A/P
R 65 650	89->	A
K 75 750	90->96	A
K 75 750 (pinza ABS)	91->	A
K 75 RT 750	89->05	A
K 75 RT 750	94->05	P
K 75 S 750	88->93	A
R 80 R 800 ROADSTER	93->94	P
R 80 R 800 (twin disc)	88->95	A
R 80 RT 800 (twin disc)	88->95	A
R 850 C AVANTGARDE	01	P
R 850 R ROADSTER	95->00	A
K 100 LT 1000	88->91	A
K 100 RS 1000	88->89	A
K 100 RT 1000	89->	A
R 100 RS 1000 (21_0067 - 2478)	88->92	A
R 100 RT 1000	89->95	A

FD0171

BT

D1 (mm): 87x53x7,5 (lxhxsp.)

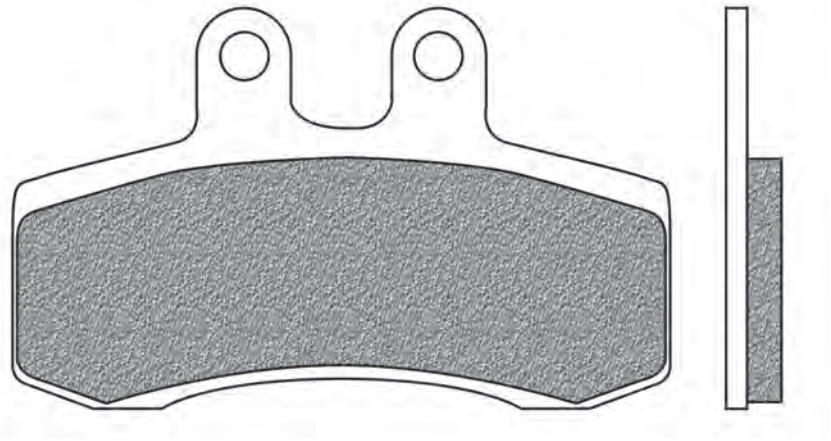

APRILIA	Year	A/P
PEGASO 650	91->95	A

MZ	Year	A/P
SM 125	99->01	A
SX 125	99->01	A
BAGHIRA 660	96->	A
BLACK PANTHER 660	00->	A
MASTIFF 660	96->	A
STREET MOTO 660	00->	A

FD0172

BE | BT | TS

D1 (mm): 86,5x40x8,9 (lxhxsp.)

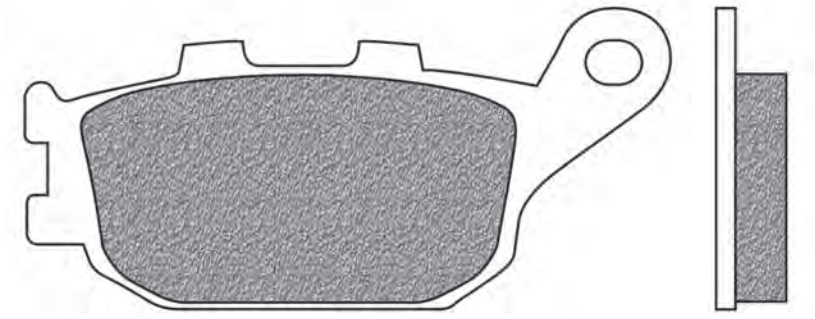

HONDA	Year	A/P
VTR 250	98->07	P
CB 400 SUPER FOUR BOL DOR	04->05	P
VRX 400 T (NC33)	96	P
CBF 500	04->07	P
CBF 500 ABS	04->07	P
CB 600 F HORNET	98->06	P
CB 600 F HORNET (Japan)	98->	P
CB 600 F HORNET ABS	07->08	P
CB 600 F HORNET S	00->04	P
CBF 600	04->11	P
CBF 600 ABS	08->11	P
CBR 600 F	91->07	P
CBR 600 F4 / FS / FR SPORT	01->02	P
CBR 600 RR	03->06	P
NC 700 D INTEGRA	12->13	P
NC 700 SA ABS	12->13	P
NC 700 SD ABS (w/DTC)	12->13	P
NC 700 XA ABS	12->13	P
NC 700 XD ABS (w/DTC)	12->13	P
XL 700 V TRANSALP ABS	08->11	P
CB 750 N SEVEN FIFTY	92->02	P
CB 900 HORNET	02->07	P
CBR 900 RR FIREBLADE (918 cc)	95->97	P
CBR 900 RR-FIREBLADE (893 cc)	92->94	P
CBR 900 RR-FIREBLADE (918 cc)	98->99	P
CBR 900 RR-FIREBLADE (929 cc)	00->01	P
CBR 900 RR-FIREBLADE (954 cc)	02->03	P
CB 1000 F	93->97	P
CBF 1000	06->11	P
CBF 1000 F	10->14	P
CBF 1000 F ABS	15->18	P
CBF 1000 LIMITED EDITION	09->14	P
CBR 1000 F BIG ONE	93->97	P
CBR 1000 RR FIREBLADE	04->05	P
CRF 1000 L AFRICA TWIN	16->19	P
CRF 1000 L AFRICA TWIN ADVENTURE SPORTS	18->19	P
VTR 1000 F FIRESTORM	97->07	P
VTR 1000 SP	00->07	P
1100 AMERICAN CLASSIC EDITION	95->	P
CB 1100	13	P
CB 1100 EX	14->19	P
CB 1100 EX ABS	17->19	P
CB 1100 RS ABS	17->19	P
CRF 1100 L AFRICA TWIN	20	P
CRF 1100 L AFRICA TWIN ADVENTURE SPORTS	20	P
VT 1100 C2	95->05	P

...segue

... FD0172

... segue *HONDA*	Year	A/P
VT 1100 C3	98->00	P
CB 1300 F SUPER FOUR	03->04	P
CB 1300 S	11->15	P
CB 1300 SUPER BOL DOR	05->08	P
CB 1300 SUPERFOUR	05->13	P
VT 1300 FURY	10->18	P
VTX 1300 C	04->09	P
VTX 1300 S	03->08	P
KAWASAKI	Year	A/P
EN 650 VULCAN S	15->20	P
EN 650 VULCAN S CAFE	17->19	P
EN 650 VULCAN SE	17->19	P
NINJA 650 ABS	17->20	P
Z 650 ABS	17->20	P
Z 750	07->12	P
Z 750 R ABS	11->12	P
Z 900 RS	18->20	P
KLV 1000	04->07	P
KLZ 1000 VERSYS	12->18	P
KLZ 1000 VERSYS ABS	15->20	P
KLZ 1000 VERSYS LT	15->16	P
Z 1000	07->09	P
Z 1000 H2	20	P
SUZUKI	Year	A/P
DL 250 V STROM	17->19	P
GSX 250 R	17->20	P
GW 250 INAZUMA	12->19	P
SV 400	03->05	P
DL 650 V STROM	04->20	P
DL 650 V STROM X	04->12	P
DL 650 V STROM XT	15	P
GSF 650 BANDIT ABS	05->12	P
GSF 650 S BANDIT ABS	07->13	P
GSX 650 F	08->16	P
SV 650	03->12	P
SV 650 ABS	07->18	P
SV 650 S	03->12	P
GSR 750	11->16	P
GSX 750 F	08->09	P
GSX-S 750	15->20	P
GSX-S 750 Z	17->19	P
DL 1000 V STROM	02->13	P
GSX-S 1000 KATANA	19->20	P
SV 1000 FAIRED	03->07	P
SV 1000 NAKED	03->07	P
GSF 1200 BANDIT	06->09	P
GSF 1200 BANDIT STREETFIGHTER	07->12	P
GSF 1200 S BANDIT	06	P
GSF 1250 BANDIT	07->12	P
GSF 1250 S BANDIT	07->15	P
GSX 1250 FA	10->12	P
GSX 1250 SPORT TOURING	10->14	P
GSX 1300 B KING	07	P
YAMAHA	Year	A/P
FZ6 600 FAZER	04->07	P
FZ6 600 FAZER ABS	06->07	P
FZ6 N 600	04->07	P
FZ6 NS 600	05->06	P
FZ6 S2 600	07->09	P
FZ6 S2 600 FAZER	07->09	P
FZ6 S2 600 FAZER ABS	08	P
XJ6 F 600 DIVERSION	13->16	P
XJ6 N 600 DIVERSION	13->16	P
XJ6 S 600 DIVERSION	13->15	P
YZ-F 600 R6	03->16	P
MTM 690 U XSR 700	18->20	P
MTM 690 XSR 700	18->20	P
MTT 690 A TRACER (700)	16->19	P
MT-07 700	14->20	P
MT-07 700 MOTO CAGE	14->18	P
MT-07 700 SP	18	P
XSR 700	16->20	P
FZ8 N 800	11->15	P
FZ8 NA 800	11->15	P
FZ8 S 800 FAZER	11->15	P
FZ8 SA 800 FAZER	11->15	P
MXT 850 NIKEN	18	P
MXT 850 NIKEN GT	19->20	P
MT-09 900 (MTN 850)	17->20	P
MT-09 900 SP (MTN850)	18	P
MT-09 900 STREET RALLY (850cc)	14->16	P
MT-09 900 TRACER (850cc)	17->18	P
MT-09 900 TRACER (MTT850)	19->20	P
MT-09 900 TRACER GT (MTT850)	18	P
XSR 900 (850)	16->20	P
FZ1 1000	06->12	P
FZ1 1000 FAZER	06->12	P
MT-10 1000	16->20	P
MT-10 1000 SP	17->19	P
YZ-F 1000 R1	04->14	P

FD0173 BA

D1 (mm): 41x43x7,7 (lxhxsp.)

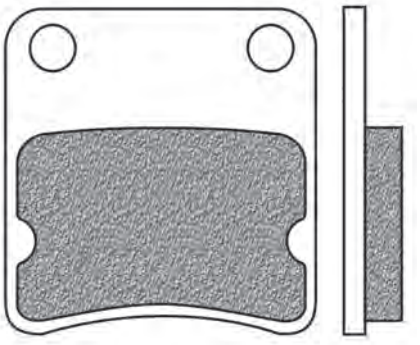

BS VILLA	Year	A/P
ZX 50	93->	A
CAGIVA	Year	A/P
CITY 50	92->94	A
DAELIM	Year	A/P
BONITA 50	09->	A
GZ 50 G MESSAGE	98->	A
SJ 50 S FIVE	06->	A
GARELLI	Year	A/P
PANTHER 125	02->	A
PANTHER 150	02->	A
PANTHER 250	02->	A
HONDA	Year	A/P
DIO 50 GP	91->	A
DIO 50 SR	90->	A
DIO 50 ZX	92->	A
HSC 50 all models	92->	A
LIFE DIO 50 ZX	94->	A
SUPER DIO 50 SR	91->92	A
SUPER DIO 50 ZX	92->	A
XR 50 DIO BAJA	94->	A
TUR/ML 125 (Brasil)		A
STRADA 200 (Brasil)		A
HSC	Year	A/P
HSC 01 50	92->	A
SR 50 DIO	92->	A
ZR 50	92->	A
ZX 50 DIO	92->	A
SYM	Year	A/P
CINDERELLA 50	99->00	A
CITY HOPPER 50	99->	A
FANCY 50	95->	A
SUPER FANCY 50	99->00	A
CINDERELLA 100	99->00	A
SUPER FANCY 100	99->	A

FD0175 BA

D1 (mm): 61,5x28x7,3 (lxhxsp.)

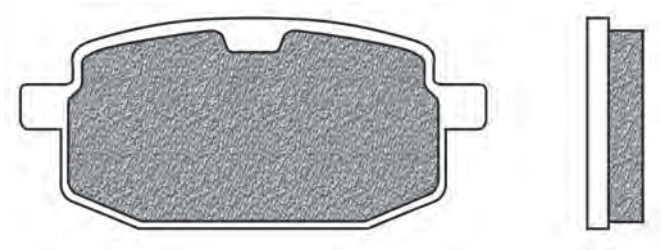

ADLY	Year	A/P
SILVER FOX 25	00->05	A
CAT 50	01->	A
COSY 50	01->	A
FOX 50	00->	A
FOX PLUS 50	01->	A
JET 50	96->	A
PISTA - TWIN LIGHT 50	96->	A
RT 50 ROAD TRACER	02->	A
SILVER FOX 50	00->05	A
FOX PLUS 70	01->	A
PISTA - TWIN LIGHT 70	96->	A
COSY 80	01->	A
RT 90 ROAD TRACER	02->	A
CAT 100	01->	A
JET 100	96->	A
RT 100 ROAD TRACER	02->	A
SILVER FOX 100	00->05	A
CAT 125	01->	A
BS VILLA	Year	A/P
AX 50	93->	A
DIO GP 50	93->	A

FIGURATO PASTIGLIE CON APPLICAZIONI | BRAKE PADS DRAWINGS AND APPLICATIONS | DESSINS PLAQUETTES AVEC APPLICATIONS | DISEÑOS PASTILLAS CON RELACIÓN | ZEICHNUNGEN VON BREMSBELÄGE MIT VERWENDUNGSLISTE

l x h x sp.: Base x altezza x spessore | *width x height x thickness | largeur x hauteur x épaisseur | base x altura x espesor | Laenge x Höhe x Dicke*
Ø x sp.: Ø x spessore | *Ø x thickness | Ø x épaisseur | Ø x espesor | Ø x Dicke*

... FD0175

... segue *BS VILLA*	Year	A/P
DIO SP 50	93->	A
GZ 50	93->	A

FANTIC	Year	A/P
BIG WEEL 50	94->	A
GRINTA 50	95->	A
LEADER 50	95->	A
PONY 50 SR	93->	A
QUEENIE 50	95->	A

GARELLI	Year	A/P
BIG WHEEL 50	93->	A
CPR 50	02->	A
FX 50	02->	A
GRINTA 50	95->	A
PMX 50 RALLY	00->	A
PONY 50 SR	92->	A
QUEENIE 50	95->	A
STARTER 50	02->	A

ITALJET	Year	A/P
BAZOOKA 2 50	92->	A
CRUISE 50	95->	A
PISTA 50	92->	A
SCOOP 50	93->	A
YANKEE 8 50	94->	A

MBK	Year	A/P
CR Z 50 TARGET	91->95	A
YW 100 BOOSTER	99->01	A

MZ	Year	A/P
MOSKITO 50	99->	A
MOSKITO 125	99->	A

PETERSON	Year	A/P
HURRICANE 50	95->	A
SR 50 RACING	95->	A
HURRICANE 80	95->	A
SR 80 RACING	95->	A

PEUGEOT	Year	A/P
TREKKER 50	97->	A
V-CLICK 50	08->	A

PGO	Year	A/P
BIG MAX 50	94->02	A
PM X 50		A
TORNADO 50		A
BIG MAX 80	95->	A
BIG MAX 90	95->	A

SIAMOTO	Year	A/P
BIRDIE 50	02->	A

SULA	Year	A/P
CITY BIRD 50	99->	A

YAMAHA	Year	A/P
AXIS 50 PROFOOT	94->	A
AXIS 50 YA	93->	A
CR 50 TARGET	91->	A
CR 50 Z	92->	A
JOG 50 (Espana)	88->	A
JOG 50 (ITALIA)	91->96	A
RS 50 CHAMP	88->	A
SPY 50	->02	A
TRUNK 50	94->	A
ZEST 50 YE	93->97	A
TZR 80	92->95	A
AXIS 90 (Brasil)		A
CR 90 TARGET	91->	A
JOG 90	90->	A
JOG 90 (Brasil)		A
BW S 100	99->01	A

FD0176

BT | TS

D1 (mm): 75x55x10,5 (lxhxsp.)

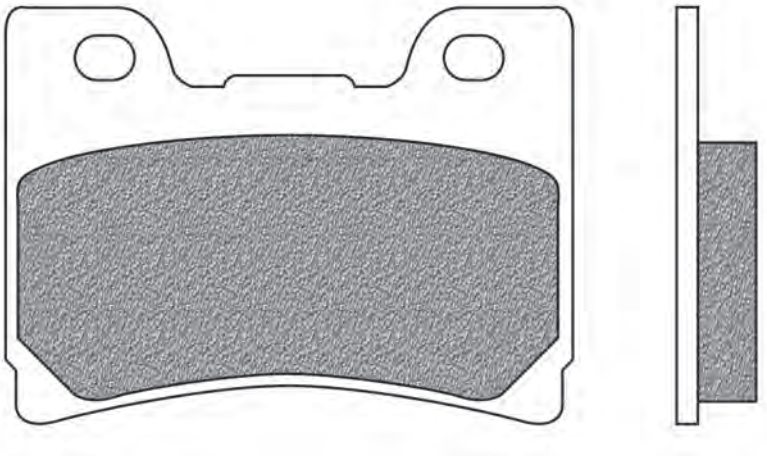

YAMAHA	Year	A/P
FZR 600 R	94->95	A
FZR 1000 EX-UP	91->93	A

FD0177

BT

D1 (mm): 75x55x8,8 (lxhxsp.)

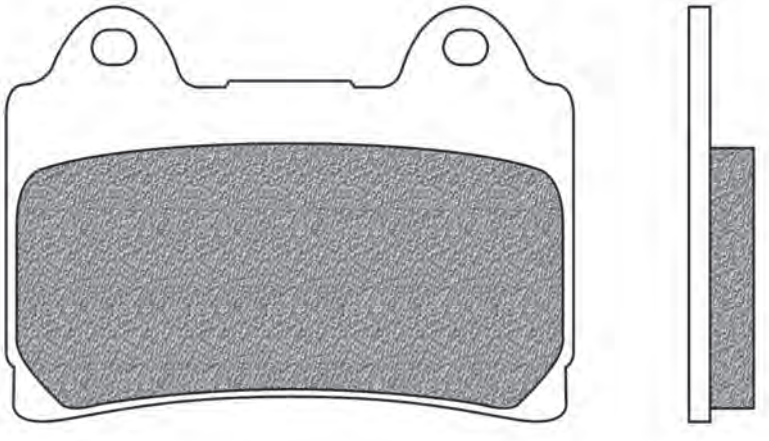

YAMAHA	Year	A/P
SRX 600	90->91	A
FZR 750 GENESIS	87->	A
FJ 1200	88	A
FJ 1200 ABS	91->95	A
XJR 1200	94	A
XV 1300 AH/ATH ROYAL STAR	96->	A

FD0178

BA | BE

D1 (mm): 75x36x7,5 (lxhxsp.)

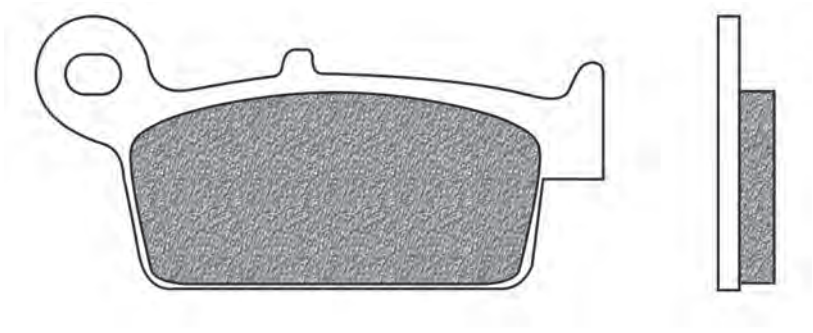

HONDA	Year	A/P
NSR 75 NS-1	92->00	P

PEUGEOT	Year	A/P
SV 50 GEO	92	A
ZENITH 50	94->95	A
SV 125 GEO	91->92	A

FD0179

K1

D1 (mm): 91x39x13 (lxhxsp.)

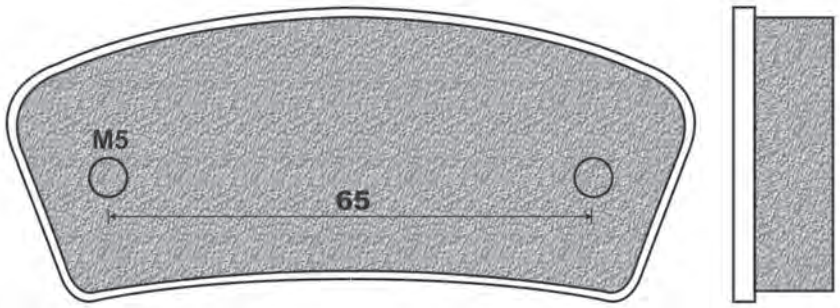

TONY KART	Year	A/P
interasse fori 65 mm diametro M5 th 13		P

FD0180

K1

D1 (mm): 91x39x13 (lxhxsp.)

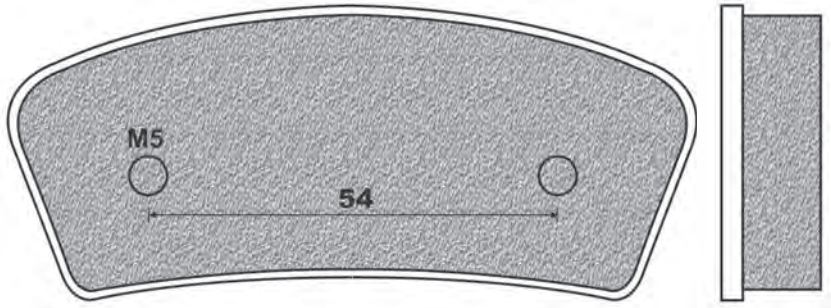

ALL KART	Year	A/P
interasse fori 54 mm diametro M5 th 13		P

FD0181

K1

D1 (mm): 67,5x26,5x7 (lxhxsp.)

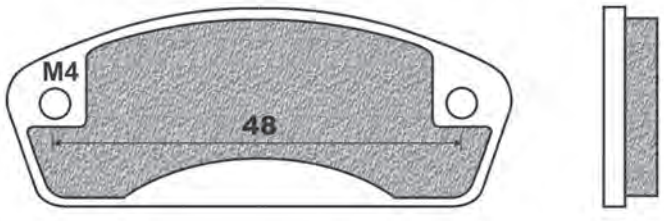

ALL KART	Year	A/P
interasse fori 48 mm diametro M4 th 7		A

l x h x sp.: Base x altezza x spessore | *width x height x thickness | largeur x hauteur x épaisseur | base x altura x espesor | Laenge x Höhe x Dicke*
Ø x sp.: Ø x spessore | *Ø x thickness | Ø x épaisseur | Ø x espesor | Ø x Dicke*

FD0182 K1

D1 (mm): 67,5x26,5x7 (lxhxsp.)

ALL KART	Year	A/P
interasse fori 55 mm diametro M4 th 7		A

FD0183 BA BE BT SE TS

D1 (mm): 102,5x41x10 (lxhxsp.)

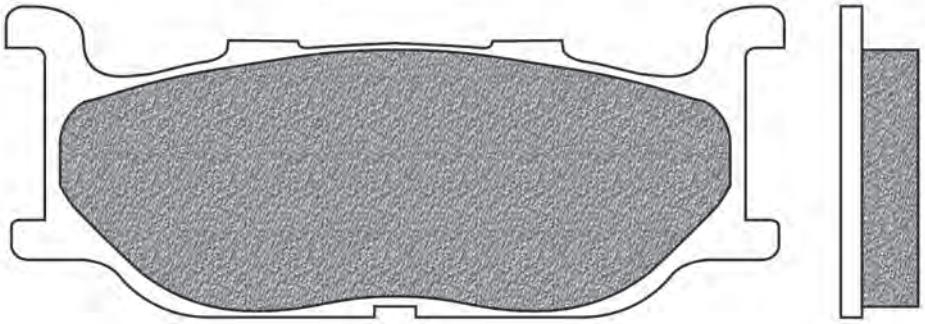

YAMAHA	Year	A/P
FZX 250 ZEAL	91->92	A
SRV 250 SOULFULTWIN RENAISSA	92->97	A
TY 250 Z SCOTTISH	96->	A
MAJESTY 400 YP	04	A
XVS 400	98->99	A
T MAX 500 XP	01->03	A
XV 535 DX VIRAGO	01->03	A
XV 535 VIRAGO	95->01	A
XJ 600 N	95->97	A
XJ S 600 DIVERSION	92->97	A
XVS 650 A DRAG STAR CLASSIC	98->07	A
XVS 650 DRAG STAR	97->04	A
XV 750 VIRAGO	94->97	A
XJ S 900 DIVERSION	95->03	A
SCR 950	17->19	A
XV 950 BOLT	14->18	A
XV 950 BOLT C-SPEC	15->18	A
XV 950 BOLT R-SPEC	14->18	A
XV 950 R	19->20	A
XVS 950 A MIDNIGHT STAR	09->12	A
XV 1100 VIRAGO	94->98	A
1300 STRYKER	11	A
XVS 1300 STRYKER	11->	A
XVZ 1300 TF ROYAL STAR VENTURE	00	A
XV 1600 ROAD STAR SILVERADO	99->02	A
XV 1600 WILD STAR SILVERADO	99->04	A

FD0185 BT

D1 (mm): 59x44x8 (lxhxsp.)

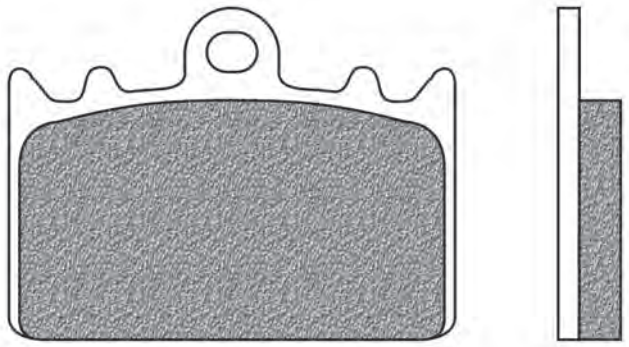

KAWASAKI	Year	A/P
ZX 400 L	92	A
ZXR 400 (ZX 400L) RR	92->02	A

FD0186 BA BD BE BT SD SE TS X01

D1 (mm): 94,5x37x7,5 (lxhxsp.)

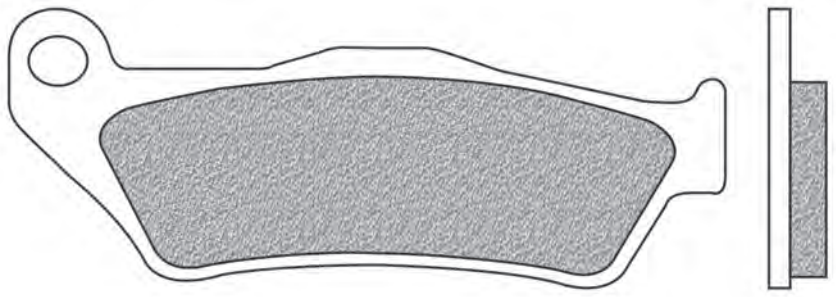

ALFER	Year	A/P
VRE 125 4 STROKE	00->	A
AR 250	93	A
VR 250	94	A
VR 250 ENDURO	95->	A
VR 250 MOTOCROSS	95->	A
VR 250 NO LIMITS	95->	A
VR 250 SUPERMOTARD	99->	A

APRILIA	Year	A/P
MX 125	04->08	A

...segue

... FD0186

... segue *APRILIA*	Year	A/P
MX 125 SUPERMOTO	07->	A
RX 125	95->	A
RX 125 ENDURO	08->	A
RX 125 SUPERMOTARD	08->	A
PEGASO 650	96	A
SRV 850	12->19	A
RST 1000 FUTURA	01->03	P

BENELLI	Year	A/P
BX 449 CROSS	07	A
BX 505 ENDURO	08->	A

BIMOTA	Year	A/P
DBX 1100	13->	P

BMW	Year	A/P
G 450 X	08->11	A
HP2 1200 ENDURO	05->09	P
HP2 1200 SPORT	08->11	P
K 1200 GT	08->	P
R 1200 NINE-T	13->20	P
R 1200 NINE-T PURE	17->19	P
R 1200 NINE-T RACER	17->20	P
R 1200 NINE-T SCRAMBLER	15->20	P

BREMBO	Year	A/P
122A99021 - P2 24 Cross		A
22.5930.62 Floating Cross		A
XQ21361 - P2 28		A
XQ21390 - pf 26		A

CAGIVA	Year	A/P
ELEFANT 750	93->95	P

CCM	Year	A/P
DS 404	03->04	A
DS 404 SUPERMOTO	03->04	A
E 404	03->04	A
MX 450	08->	A
C 25 600	96->	A
RS 600	01->	A
SPORT 604 E	99->	A
SUPERMOTO 604 E	99->	A
DS 644	02->	A
R 30 644	02->	A

CF MOTO	Year	A/P
CL-X 700 ADVENTURE	20	P
CL-X 700 HERITAGE	20	P
CL-X 700 SPORT	20	P

DUCATI	Year	A/P
MONSTER 400	07->08	A
MONSTER 620	05->06	A
MONSTER 620 DARK	05->06	A
MULTISTRADA 620	06	A
MONSTER 695	07->08	A
MONSTER 800 S2R	05->07	A
MONSTER 800 S2R DARK	05->06	A
MULTISTRADA 950	17->20	P
MULTISTRADA 950 S - S TOURING	19->20	P
MULTISTRADA 950 SW - S SW	18->20	P
MULTISTRADA 950 TOURING	17->18	P
MONSTER 1200	14->20	P
MULTISTRADA 1200	15->17	P
MULTISTRADA 1200 ENDURO	16->18	P
MULTISTRADA 1200 ENDURO PRO	18	P
MULTISTRADA 1200 ENDURO TOURING	16->18	P
MULTISTRADA 1200 S PIKES PEAK	16->17	P
MULTISTRADA 1200 S TOURING	15->17	P
MULTISTRADA 1200 SPORT PACK	17->18	P
MULTISTRADA 1200 TOURING	15->17	P
MULTISTRADA 1262 S	18->20	P
MULTISTRADA 1262 S D-AIR	18->20	P
MULTISTRADA 1262 S GRAND TOUR	20	P
MULTISTRADA 1262 S PIKES PEAK	18->20	P
MULTISTRADA 1262 S TOURING	18->20	P
MULTISTRADA 1262 TOURING	18->20	P

FACTORY	Year	A/P
YR 250	99->	A

GAS GAS	Year	A/P
WILD 50 HP	04->	A / P
MC 80	95->02	A
CROSS 125	94->	A
EC 125 MC	97->99	A
ENDURCROSS 125	94->	A
MC 125	96->02	A
TT 125	95->	A
TT 125 ENDURCROSS	93->	A
EC 200 2T	99	A
WILD 240 HP	04->	A / P
CROSS 250	95->	A
EC 250 2T	97->99	A
EC 250 SYXDAYS	10	A
EC F 250 4T	10->15	A
ENDURCROSS 250	95->	A
MC 250	97->99	A
TT 250	95->	A
EC 300 2T	98->99	A
MC 300	96->09	A
WILD 300 HP	03->	A / P
WILD 450 HP	03->	A / P

GILERA	Year	A/P
NEXUS 500	03->05	A
NEXUS 500 EURO 3	06->11	A
NEXUS 500 SP EURO 3	06->07	A
GP 800	08->	A

HIGHLAND	Year	A/P
MX 450	06->	A
V2 950 MOTARD	00->	A
V2 950 OUTBACK	99->	A

HUSABERG	Year	A/P
TE 125	13	A
FE 250	13	A
TE 250	11->13	A
TE 300	11->13	A
FC 350	95->	A
FE 350	93->99	A
FE 390	10->13	A
FC 400	99->02	A
FE 400 S - E	98->03	A
FC 450	98->08	A
FE 450	09->13	A
FE 450 E	04->08	A
FX 450	03->08	A
FC 470 E	01->02	A
FX 470 E	01->02	A
FC 501	98->01	A
FE 501	13	A
FE 501 S - E	98->04	A
FC 550	01->05	A
FE 550 E	04->08	A
FE 570	09->13	A
FC 600 SUPERMOTARD	98->01	A
FE 600 S - E - R	98->02	A
FE 650 E	01->08	A
FX 650 E	01->05	A

HUSQVARNA	Year	A/P
125 ALL MODELS 1994-1995	94->95	A
CR 125	96->13	A
SM 125 SUPERMOTARD	98->13	A
SM S 125	09->13	A
SMS 125 4T	11->13	A
TC 125	14->20	A
TE 125	14->16	A
TE 125 4T	11->13	A
TX 125	17->20	A
WR 125	98->13	A
WRE 125	95->13	A
WRE 125 DUAL	95->03	A
CR 150	11	A
TE 150	17->18	A
WR 150	11	A
250 ALL MODELS 1994-1995	94->95	A
CR 250	96->13	A
FC 250	14->20	A
FE 250	13->20	A
TC 250	02->20	A
TE 250	02->17	A
TE 250 i	18->20	A
TXC 250	10->13	A
WR 250	98->13	A
TC 300	14->17	A
TE 300	14->17	A
TE 300 i	18->20	A
TX 300	19	A
TX 300 i	20	A
WR 300	99->13	A
TC 310	11->13	A
TE 310 4T	10->13	A
TXC 310	11->13	A
FC 350	14->20	A
FE 350	14->20	A
FX 350	17->20	A
TE 350	96->13	A
CR 360	95->98	A
WR 360	95->13	A
TC 400	02->	A
TE 400	01->13	A
TE 400 E DUAL - ENDURO	98->	A
TE 410	95->13	A
TC 449	11->13	A
TE 449	11->13	A
FC 450	14->20	A
FE 450	14->20	A
FR 450 RALLY	16->20	A
FX 450	19->20	A
TC 450	02->10	A
TE 450	02->10	A
FE 501	14->20	A
TC 510	02->10	A
TE 510	02->10	A
TE 511	11->13	A
NOX 570	98->03	P
TC 570	01->13	A
TE 570	01->13	A
TE 600	96->	A
TE 600 E DUAL - ENDURO	98->	A
TC 610	96->13	A
TE 610 E	98->13	A
TE 630	10->14	A
NORDEN 900 ABS	20->	P

ITALJET	Year	A/P
DRAGSTER 125	20	A

KRAM IT	Year	A/P
GS 250	97->	A
MX 250	97->	A
SM 250	97->	A

KTM	Year	A/P
EXC 125	92->15	A
EXC 125 SIX DAYS	01->16	A
EXC/EGS 125	94->97	A
EXE 125	00->11	A
LC2 125	98	A
SUPERMOTO 125	00->01	A
SX 125	96->20	A
SXS 125	01->10	A
SX 144	07->10	A

FIGURATO PASTIGLIE CON APPLICAZIONI | BRAKE PADS DRAWINGS AND APPLICATIONS | DESSINS PLAQUETTES AVEC APPLICATIONS | DISEÑOS PASTILLAS CON RELACIÓN | ZEICHNUNGEN VON BREMSBELÄGE MIT VERWENDUNGSLISTE

l x h x sp.: Base x altezza x spessore | *width x height x thickness | largeur x hauteur x épaisseur | base x altura x espesor | Laenge x Höhe x Dicke*
Ø x sp.: Ø x spessore | *Ø x thickness | Ø x épaisseur | Ø x espesor | Ø x Dicke*

... FD0186

... segue *KTM*	Year	A/P
SX 150	08->20	A
XC 150	11->18	A
EGS 200	98->99	A
EXC 200	97->16	A
MXC 200	98->03	A
SX 200	03->07	A
XC-W 200	11->16	A
EGS 250	94->99	A
EXC 250	93->17	A
EXC 250 SIX DAYS (2T)	05->17	A
EXC 250 SIX DAYS TPI (2T)	18->20	A
EXC 250 TPI (2T)	18->20	A
EXC RACING 250 (4T)	00->06	A
EXC-F 250	06->20	A
EXC-F 250 SIX DAYS	07->20	A
MX 250	92->13	A
SX 250	94->20	A
SX-F 250	05->20	A
SXS 250	01->03	A
SXS-F 250	06->08	A
XC 250 (2T)	94->17	A
XC 250 TPI (2T)	18->19	A
XC-F 250	11->20	A
XC-W 250 (2T)	11->17	A
XC-W 250 TPI (2T)	18->19	A
XCF-W 250	12->17	A
EXC 300	94->16	A
EXC 300 EGS	93->99	A
EXC 300 SIX DAYS (2T)	05->17	A
EXC 300 SIX DAYS TPI (2T)	18->20	A
EXC 300 TPI (2T)	18->20	A
XC 300 (2T)	11->19	A
XC 300 TPI (2T)	20	A
XC-W 300 (2T)	14->18	A
XC-W 300 SIX DAYS (2T)	18	A
XC-W 300 TPI (2T)	19->20	A
XC-W 300 TPI SIX DAYS (2T)	19->20	A
EXC-F 350	12->20	A
EXC-F 350 SIX DAYS	12->20	A
SX-F 350	11->20	A
XC-F 350	11->20	A
XCF-W 350	11->20	A
EXC 360	96->97	A
SX 360	96->97	A
EXC 380	98->02	A
MXC 380	98->02	A
SX 380	98->02	A
EXC 400	00->03	A
EXC RACING 400	00->07	A
EXC-G RACING 400	04->08	A
LC4 400	93->94	A
LC4 400 E	98->01	A
LC4 400 EGS	95->97	A
LC4 400 EXC - RXC	96->97	A
LC4 400 SC - SXC	98->00	A
MXC 400	00->02	A
SX 400	00->02	A
SX RACING 400	02	A
SXC 400	99->00	A
EXC RACING 450	03->07	A
EXC-F 450	17->20	A
EXC-F 450 SIX DAYS	17->20	A
EXC-R 450	08->16	A
EXC-R RACING 450 (USA)	11	A
MXC 450	04->06	A
RALLY 450	11	A
SX 450	03->06	A
SX-F 450	07->20	A
XC 450	06->07	A
XC-F 450	14->20	A
XC-W 450	08->16	A
XC-W 450 SIX DAYS (USA)	11	A
EXC 500 4T	12->16	A
EXC-F 500	17->20	A
EXC-F 500 SIX DAYS	17->20	A
EXC/MX 500	92->95	A
LC4 EXC/EGS 500	92	A
XC-W 500	12->16	A
XCF-W 500	20	A
SX-F 505	07->09	A
XC-F 505	07->09	A
EXC RACING 520	00->02	A
MXC 520	00->02	A
SX 520	00->02	A
EXC RACING 525	03->07	A
MXC 525	03->05	A
SX 525	03->07	A
XC 525	06->07	A
EXC-R 530	08->11	A
EXC-R RACING 530 (USA)	11	A
XC-W 530	08->11	A
XC-W 530 SIX DAYS	11	A
XC-W 530 SIX DAYS (USA)	11	A
LC4 540 SXC	98->00	A
SXS 540 RACING	02	A
LC4 600	90->93	A
LC4 620 ADVENTURE	97->98	A
LC4 620 RXC	96->97	A
LC4 620 SC	98->04	A
LC4 620 SC SM	00->	A
LC4 620 SX	95->99	A
LC4 625 SXC	03->07	A
LC4 640 ADVENTURE	98->03	A
LC4 E 640 HARD ENDURO	98->06	A
LC4-E 640 SUPERMOTO	99->02	A
LC4-E 660 RALLYE	01->	A
LC8 950 SM	05->08	P
LC8 950 SMR	07	P
LC8 950 SUPER ENDURO	06->08	P
LC8 950 SUPER ENDURO R	06->08	P
LC8 990 ADVENTURE	06->12	P
LC8 990 ADVENTURE DAKAR	09->12	P
LC8 990 ADVENTURE R	09->12	P
LC8 990 ADVENTURE S	06->08	P
LC8 990 SUPERMOTO	08->09	P
LC8 990 SUPERMOTO R	09->13	P
LC8 990 SUPERMOTO T	09->13	P
1050 ADVENTURE	15->16	P
1090 SUPER ADVENTURE	17->19	P
1090 SUPER ADVENTURE R	17->19	P
1190 ADVENTURE	13->16	P
1190 ADVENTURE R	13->16	P
1290 SUPER ADVENTURE	15->20	P
1290 SUPER ADVENTURE R	17->20	P
1290 SUPER ADVENTURE S	17->20	P
1290 SUPER ADVENTURE T	17->19	P

MAICO	Year	A/P
CROSS 250	98->	A
ENDURO 250	99->	A
MOTOCROSS 250	99->	A
CROSS 500	98->	A
ENDURO 500	99->	A
MOTOCROSS 500	99->	A
SUPERMOTARD 500	99->	A

MBK	Year	A/P
XQ 125 THUNDER	01->	A
YP 125 SKYLINER	98->00	A
XQ 150 THUNDER	01->	A
YP 150 SKYLINER	00->02	A
YP E 180 SKYLINER	03	A
KILIBRE 300	03->04	A
KILIBRE 300	03->06	P

MOTO GUZZI	Year	A/P
BREVA 850	06->07	P
GRISO 850	06->07	P
NORGE 850	07->08	P
GRISO 1100	05->08	P
QUOTA 1100 ES	99->01	P
BREVA 1200 V	08->09	P
GRISO 1200 8V	07->	P
NORGE 1200	06->07	P
NORGE 1200 ABS	06->07	P
NORGE 1200 GT 8V	10->13	P
SPORT 1200	06->08	P
SPORT 1200 8V	12->13	P
SPORT 1200 8V SE	12->15	P
SPORT 1200 ABS	06->07	P
STELVIO 1200	08->11	P
STELVIO 1200 8V SE	12->16	P
STELVIO 1200 NTX	09->11	P

MOTO MORINI	Year	A/P
GRAN PASSO 1200	08->	P
GRANFERRO 1200	10->	P
GT 1200	10->	P
SCRAMBLER 1200	09->	P

PIAGGIO	Year	A/P
BEVERLY 400 EURO 3	06->08	A
X9 500 EVOLUTION	03->04	A
X9 500 EVOLUTION ABS	06->07	A

PRAGA	Year	A/P
ED 250	99->	A
CD 610	99->	A

RIEJU	Year	A/P
MRX 450	08->	A

ROYAL ENFIELD	Year	A/P
HIMALAYAN 411	19->20	A
BULLET 500	20	A
BULLET 500 TRIALS	20	A
CLASSIC 500	19	A

SHERCO	Year	A/P
SE-R 125	17->19	A
SE 250 2.5 IF	09->11	A
SE 250 ENDURO 2.5 I	06->11	A
SE 250 F	14->19	A
SE 250 F - F-R	14->19	A
SE 250 I - F	13	A
SE 250 I / IR	12->13	A
SE 250 R	14	A
SCF-R 300	16->19	A
SE 300 3.0 IF	10->11	A
SE 300 F - F-R	14->19	A
SE 300 I - F	13	A
SE 300 I / IR	12->13	A
SE 300 R	14->19	A
ENDURO 450 4.5 I	04->11	A
SE 450 F - F-R	14->19	A
SE 450 IR	12->13	A
SE 510 5.1 IR	12->13	A
SE 510 ENDURO 5.1 I	06->11	A

SUZUKI	Year	A/P
BURGMAN 125 UH	02->06	A
BURGMAN 150 UH	02->06	A

SWM	Year	A/P
RS 300 R	15->20	A
RS 500 R	15->20	A

TM	Year	A/P
all models 80 (solo fascia frenante)	94->03	A
all models 85 (solo fascia frenante)	98->03	A
EN 125	94->20	A
MX 125	94->20	A
EN 144	14->20	A
MX 144	15->20	A
EN 250	95->20	A
EN 250 F	95->20	A
MX 250	05->20	A

... FD0186

... segue *TM*	Year	A/P
MX 250 F	05->20	A
all models 300	98->04	A
MX 300	14->20	A
all models 320	96->97	A
400 F	00	A
all models 400 4T	01->	A
MX 450 F	14->20	A
EN 530 F	03->20	A
FT 530 FI	17->19	A
MX 530 F 4T	03->20	A

TRIUMPH	Year	A/P
TIGER XCA 800	18	A
TIGER XCX 800	18->20	A
TIGER XRT 800	18	A
TIGER XRX 800	18	A
TIGER XRX 800 LOW	18->20	A
BONNEVILLE 1200 BOBBER BLACK	18->19	A
SPEEDMASTER 1200	18->20	A

VERTEMATI	Year	A/P
C 450 CROSS	03->	A
E 450 ENDURO	02->	A
C 500 CROSS	->02	A
E 501 ENDURO	03->	A
C 570 CROSS	03->	A
E 570 ENDURO	03->	A

VOR	Year	A/P
all models 400	00->	A
EN 400	02->	A
all models 450	00->	A
all models 492	99->	A
all models 495	99->	A
all models 503	00->	A
all models 530	02->	A
EN 530	02->	A
MX 530	02->	A

YAMAHA	Year	A/P
MAJESTY 125 YP	98->00	A
MAJESTY 125 YP E	01->09	A
MAXSTER 125 XQ	01->05	A
YBA 125 ENTICER	05->06	A
YZF-R 125	08->13	A
MAJESTY 150 YP	->02	A
MAXSTER 150 XQ	01->02	A
MAJESTY 180 YP E	->06	A
FZ25 250	19	A
VERSITY 300 XC	03->04	A
VERSITY 300 XC	03->06	P
TT 600 K	93->96	A
TT 600 K (4GW)	95->96	A
TT E 600	93->01	A
TT R 600	97->02	A
TT R 600 E	04->07	A
XT Z 660 TENERE	08->15	A
XTZ 690 TENERE 700	19->20	A

ZERO	Year	A/P
FX 1 ZF 2.7	15->	A
FX 1 ZF 2.8	15->	A

FD0188 BT

D1 (mm): 88,5x46x8,3 (lxhxsp.)

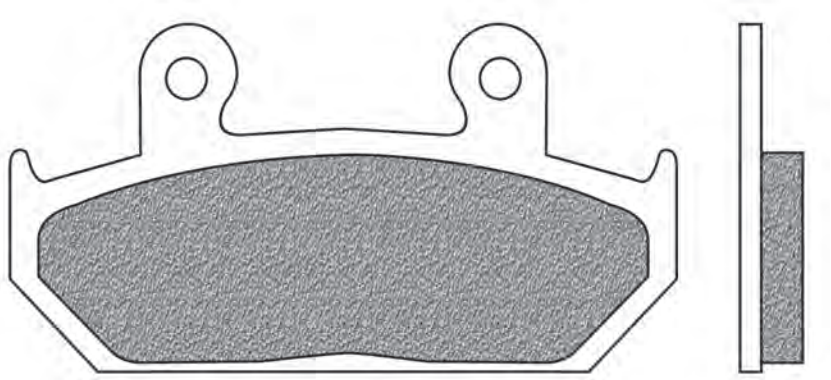

HONDA	Year	A/P
RS 125 R	88->90	A
CB 250	88->91	A
VTZ 250	86->88	A
TRANSALP 400	92->	A
VFR 700 F/F2 INTERCEPTOR	86->87	A

FD0190 BA | BE | B4R | BT | R01 | SE | SP | TS

D1 (mm): 69,5x51x8,5 (lxhxsp.)

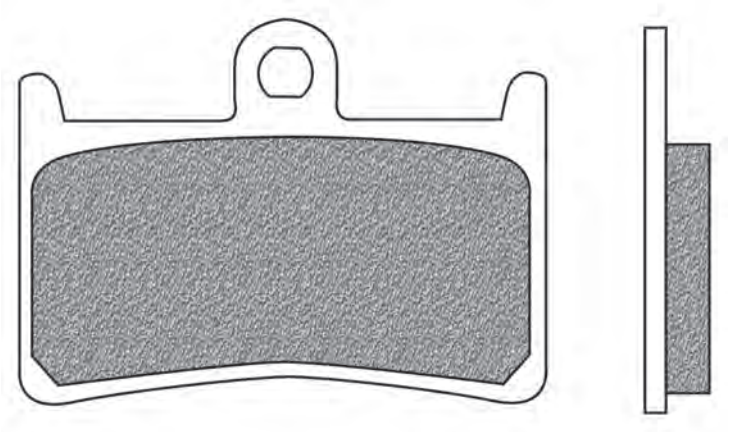

YAMAHA	Year	A/P
TZR 125	93->95	A
FZR 250 R	89->	A
TZR 250 (REVERSE CYLINDER)	89->90	A
TZR 250 R - RS - SP	89->95	A
FZR 400 RR	91->92	A
FZR 400 SP	91->	A
T MAX 500 XP	08->11	A
T MAX 500 XP ABS	08->11	A
T MAX SV 500 XP	11	A
T MAX SV 500 XP ABS	10->11	A
T MAX 530 XP	12->17	A
T MAX 530 XP ABS	15->16	A
T MAX DX 530 XP	17->19	A
T MAX SP 530 XP	15	A
T MAX SP 530 XP ABS	15->16	A
T MAX SX 530 XP	17->19	A
FZ6 S2 600	07->09	A

FIGURATO PASTIGLIE CON APPLICAZIONI | BRAKE PADS DRAWINGS AND APPLICATIONS | DESSINS PLAQUETTES AVEC APPLICATIONS | DISEÑOS PASTILLAS CON RELACIÓN | ZEICHNUNGEN VON BREMSBELÄGE MIT VERWENDUNGSLISTE

l x h x sp.: Base x altezza x spessore | *width x height x thickness | largeur x hauteur x épaisseur | base x altura x espesor | Laenge x Höhe x Dicke*
Ø x sp.: Ø x spessore | *Ø x thickness | Ø x épaisseur | Ø x espesor | Ø x Dicke*

... FD0190

... segue YAMAHA	Year	A/P
FZ6 S2 600 FAZER	07->09	A
FZ6 S2 600 FAZER ABS	08	A
FZS 600 FAZER	98->99	A
FZS 600 SP FAZER	00->03	A
YZ-F 600 R THUNDER CAT	96->04	A
YZ-F 600 R6	99->20	A
MTM 690 U XSR 700	18->20	A
MTM 690 XSR 700	18->20	A
MTT 690 A TRACER (700)	16->19	A
MT-07 700	14->20	A
MT-07 700 MOTO CAGE	14->18	A
MT-07 700 SP	18	A
XSR 700	16->20	A
YZ-F 750 R7 (OW02) road version	99->00	A
FZ8 N 800	11->15	A
FZ8 NA 800	11->15	A
FZ8 S 800 FAZER	11->15	A
FZ8 SA 800 FAZER	11->15	A
MXT 850 NIKEN	18	A
MXT 850 NIKEN GT	19->20	A
MT-09 900 (MTN 850)	17->20	A
MT-09 900 SP (MTN850)	18	A
MT-09 900 STREET RALLY (850cc)	14->16	A
MT-09 900 TRACER (850cc)	17->18	A
MT-09 900 TRACER (MTT850)	19->20	A
MT-09 900 TRACER GT (MTT850)	18	A
TDM 900	02->12	A
TDM 900 ABS	05->10	A
XSR 900 (850)	16->20	A
FZ1 1000	06->12	A
FZ1 1000 FAZER	06->12	A
FZS 1000 FAZER	01->05	A
MT-10 1000	16->20	A
MT-10 1000 SP	17->19	A
YZ-F 1000 R THUNDER ACE	96->01	A
YZ-F 1000 R1	98->20	A
YZ-F 1000 R1M	15->20	A
YZ-F 1000 R1S	16	A
BT 1100 BULLDOG	02->06	A
XT 1200 Z SUPER TENERE	10->20	A
XT 1200 ZE SUPER TENERE	14->19	A
FJR 1300 ABS	03->05	A
XJR 1300	99->11	A
XJR 1300 RACER	15->19	A
XJR 1300 SP	01	A
MT-01 1670	05->06	A
XV 1670 ROYALS STAR WARRIOR	02->07	A
XV 1700 PC ROAD STAR WARRIOR	03->05	A
XV 1700 ROAD STAR WARRIOR	02	A
XV 1700 WARRIOR	03->04	A
XV 1900 A MIDNIGHT STAR	06->12	A

FD0191 BT

D1 (mm): 75x55x10,5 (lxhxsp.)

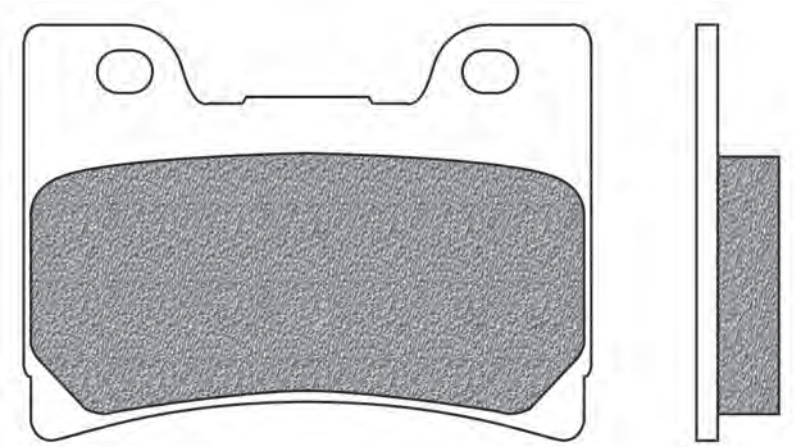

YAMAHA	Year	A/P
SRX 400	90->96	A
FZR 600	90->95	A
TDM 850	96->01	A
FZR 1000 R - EX-UP	89->90	A
V-MAX 1200 (YMX 12N)	93->03	A

FD0192 BA BT

D1 (mm): 75x36x9,3 (lxhxsp.)

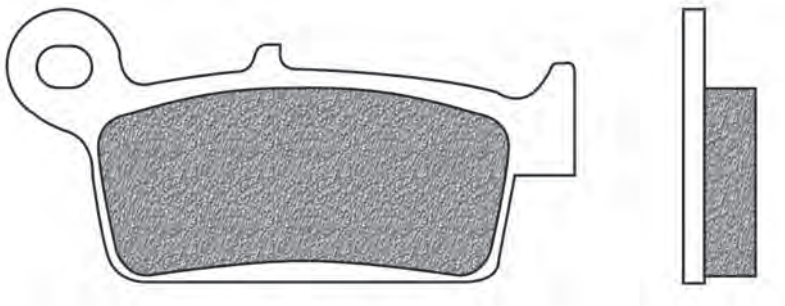

DAELIM	Year	A/P
BESBI 50	07->	A
HERCULES	**Year**	**A/P**
SAMBA SR 80	93->	A
SAMBA SR 125	93->	A
HONDA	**Year**	**A/P**
NH 50 LEAD	94->	A
SRX 50 SHADOW	98->	A
SRX 90 SHADOW	99->	A
VT 90 SHADOW	98->	A
YUPI 90	92->	A
JINCHENG	**Year**	**A/P**
JC 125 2B	97->	A

KYMCO	Year	A/P
COBRA 50 CROSS	01->06	A
COBRA 50 EXCLUSIVE	01->04	A
COBRA 50 RACER	01->06	A
CX 50 CURIO SUPER	94->97	A
FILLY 50 LX	01	A
HEROISM 50	95->96	A
K 12 50	95->00	A
KB 50	94->00	A
SNIPER 50 DD	94->96	A
TB 50	00->	A
TOP BOY 50 ON / OFF ROAD	96->05	A
YUP 50	01	A
ZK 50 SUPERFEVER	99->	A
ZX 50 FEVER	95->01	A
KB 100	99->00	A
TOP BOY 100 ON / OFF ROAD	99->00	A
FREEWAY 150	95->96	A
MOTOR UNION	**Year**	**A/P**
JC 125 2B DEER	98->	A
PEUGEOT	**Year**	**A/P**
SV 50 GEO (all models)	93->	A
SV 125 C EXECUTIVE	96->	A
SV 125 EXECUTIVE	94->	A
SV 125 GEO	93->	A

FD0193

BD | BT | SD | TS | X01

D1 (mm): 94,5x34x7,4 (lxhxsp.)

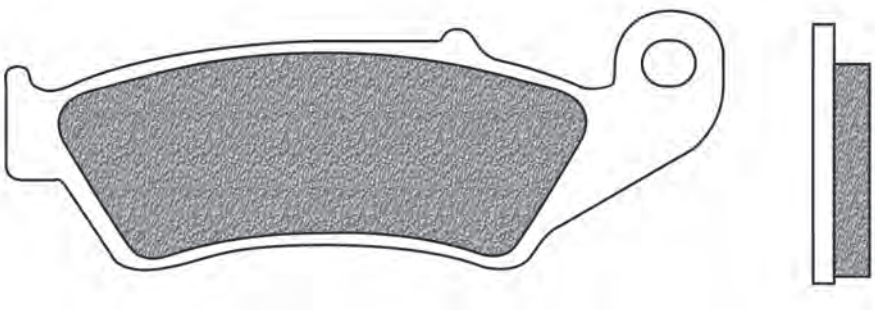

FIGURATO PASTIGLIE CON APPLICAZIONI | BRAKE PADS DRAWINGS AND APPLICATIONS | DESSINS PLAQUETTES AVEC APPLICATIONS | DISEÑOS PASTILLAS CON RELACIÓN | ZEICHNUNGEN VON BREMSBELÄGE MIT VERWENDUNGSLISTE

AJP	Year	A/P
PR5 250 ENDURO	09->	A
PR5 250 SUPERMOTARD	09->	A

APRILIA	Year	A/P
MXV 450 4.5	09->	A
RXV 450 4.5	05->	A
RXV 550 5.5	05->	A

BETA	Year	A/P
RR 125 2T	18->	A
RR 250	05->13	A
RR 250 2T ENDURO	14->17	A
CROSSTRAINER 300	15->	A
RR 300 2T ENDURO	13->17	A
RR 350 4T ENDURO	11->17	A
RR 350 4T FACTORY	11->12	A
RR 390 4T ENDURO	15->17	A
RR 400	05->10	A
RR 400 4T ENDURO	11->14	A
RR 400 4T FACTORY	10->11	A
RR 430 4T ENDURO	15->17	A
RR 450	05->09	A
RR 450 4T ENDURO	11->15	A
RR 450 4T FACTORY	10->12	A
RR 450 CROSS	13->14	A
RR 450 CROSS COUNTRY	12	A
RR 480 4T ENDURO	15->17	A
RR 498 4T ENDURO	12->14	A
RR 498 4T FACTORY	12	A
RR 520 4T ENDURO	10	A
RR 520 4T FACTORY	10->11	A
RR 525	05->09	A

BIMOTA	Year	A/P
BBX 300 ENDURO	12->	A
BBX 508 ENDURO	12->	A

BRAKING	Year	A/P
Cross front		A

CANNONDALE	Year	A/P
MX 400	00->	A
C 440 R	03->	A
E 440 R/A	03->	A
X 440	03->	A

CPI	Year	A/P
SAHEL 125	02->	A

FANTIC	Year	A/P
MX 50 REGOLARITA COMPETIZIONE	08->	A
REGOLARITA 50 COMPETIZIONE	08->	A
MX 65 REGOLARITA COMPETIZIONE	08->	A
REGOLARITA 80 COMPETIZIONE	08->	A
MX 85 REGOLARITA COMPETIZIONE	08->	A
CABALLERO 125 ENDURO 2T	12->	A
CABALLERO 125 MOTARD 2T	10->	A

GAS GAS	Year	A/P
EC 125 2T RACING	13->15	A
EC 125 MC	00->07	A
EC 125 MX	02->07	A
EC 125 SYXDAYS	10	A
MC 125	03->	A
EC 200 2T	00->10	A
EC 200 2T R	18->19	A
EC 200 2T RACING	13->17	A
EC 200 MX	02->10	A
EC 200 SYXDAYS	10	A
EC 250 2T	00->17	A
EC 250 2T R	18->19	A
EC 250 2T RACING	13->17	A
EC 250 MX	01->07	A
MC 250	00->09	A
EC 300 2T	00->17	A
EC 300 2T R	18->19	A
EC 300 2T RACING	13->17	A
EC 300 MC	02->10	A
EC 300 SYXDAYS	10	A
EC F 300 4T	13->15	A
EC 400 FSE	03->04	A
PAMPERA 400	06->07	A
EC 450 FSE	05->09	A
EC 450 FSR	05->09	A
EC F 450 4T	13->15	A
PAMPERA 450	07->08	A
EC 510 FSE/FSR	05->08	A
SM 515 FSR	07->08	A

HONDA	Year	A/P
CR 125 R	95->07	A
CR 125 SUPERMOTARD	00->	A
CRE 125	02->07	A
CRF 125 F	14->20	A
XLR 125	93->	A
XLR 125 R	98->01	A
XR 125 L	03->08	A
CRF 150 F	03->17	A
NX 150 (Brasil)		A
CTX 200 A BUSHLANDER	04->05	A
NX 200 (Brasil)		A
XLR 200 R	93->	A
XR 200 (Brasil)		A
CRF 230	04->09	A
CRF 230 EASY (rear disc)	08->	A
CRF 230 L	08->10	A
CRF 230 M	09->15	A
SL 230	97->01	A
CR 250 R	95->10	A
CR 250 SUPERMOTARD	98->01	A
CRE 250	02->07	A
CRE 250 IE	07->08	A
CRF 250 R - E	04->20	A
CRF 250 X	04->17	A
CRM 250 ACTIVE RADIAL	97->98	A
CRM 250 R	91->96	A
NX 250 DOMINATOR	91->93	A
XL 250 DEGREE	91->	A
XLR 250 R	91->	A
XLR 250 R BAJA	91->	A
XR 250	00->03	A
XR 250 BAJA	00->03	A
XR 250 L	91->	A
XR 250 MOTARD	03->05	A
XR 250 R	96->04	A
CRE 290 IE	07->08	A
CRF 300 X	08->12	A
XR 300	10->	A
NX 350 SAHARA (Brasil)		A
TRX 400 R	04->	A
XR 400 R	96->05	A
XR 400 SUPERMOTARD	05->08	A
XR 440 R (DALLARA)	99->	A
CRF 450 R - E	02->20	A
CRF 450 RX	17->19	A
CRF 450 X	05->20	A
TRX 450 R - ER	04->09	A
CRE 490 X IE	09->	A
CRF 490 R IE	09->	A
CR 500 R	95->01	A
XL 600 V TRANSALP	97->99	A
XR 600 L - R	93->00	A
XL 650 V TRANSALP	00->07	A
XR 650 L	96->12	A
XR 650 R	00->07	A
TRX 700 XX	08->12	A
XL 700 V TRANSALP	08->11	A
XRV 750 R AFRICA TWIN	94->03	A

KAWASAKI	Year	A/P
KX 125	94->08	A
KDX 200	95->99	A
KDX 220	95->99	A
KDX 250 K2-K4	95->	A
KLX 250	93->07	A
KLX 250 S	06->08	A
KLX 250 TRACKER	98->03	A
KX 250	94->08	A
KX 250 (KX252)	20	A
KX F 250	04->20	A
KLX 300	97->06	A
KLX 400 R	03->04	A
KLX 400 SR	03->04	A
KLX 450 R	08->20	A
KX F 450	06->20	A
KX 500	94->04	A
KLX 600 R	93->97	A
KLX 650 R	93->97	A

SUZUKI	Year	A/P
DR 125 SM	08->12	A
RM 125	96->12	A
DR 250 R	95->00	A
DR 250 R DJEBEL	96->98	A
DR Z 250	01->07	A
LX 250 L (SBK2)		A
RM 250	96->08	A
RMX 250	94->99	A

l x h x sp.: Base x altezza x spessore | *width x height x thickness | largeur x hauteur x épaisseur | base x altura x espesor | Laenge x Höhe x Dicke*
Ø x sp.: Ø x spessore | *Ø x thickness | Ø x épaisseur | Ø x espesor | Ø x Dicke*

... FD0193

... segue *SUZUKI*	Year	A/P
RMZ 250	04->19	A
DR 350	98->99	A
DR Z 400 E	00->09	A
DR Z 400 S	00->08	A
DR Z 400 SM	05->09	A
RMX 450	10->17	A
RMZ 450	05->20	A
DR 650 SE	96->19	A

YAMAHA	Year	A/P
WR 125	98->12	A
YZ 125	98->07	A
WR 250	98->00	A
WR F 250	01->16	A
WR R 250	08->15	A
YZ 250	98->07	A
YZ-F 250	01->06	A
WR F 400	99->02	A
YZ-F 400	98	A
WR F 426	00->02	A
YZ-F 426	00->02	A
WR F 450	03->15	A
YZ-F 450	03->19	A

ZERO	Year	A/P
DS 1 ZF 11.4	13	A
DS 1 ZF 8.5	13	A
FX 1 ZF 2.7	13	A
FX 1 ZF 2.8	13	A
MX 1 ZF 2.8	13	A
MX 1 ZX 5.7	13	A
S 1 ZF 11.4	13	A
S 1 ZF 8.5	13	A
SR 1 ZF 11.4	14	A
XU 1 ZF 2.8	13	A
XU 1 ZF 5.7	13	A

FD0194

BA | BE

D1 (mm): 31,5x51x5,5 (lxhxsp.)

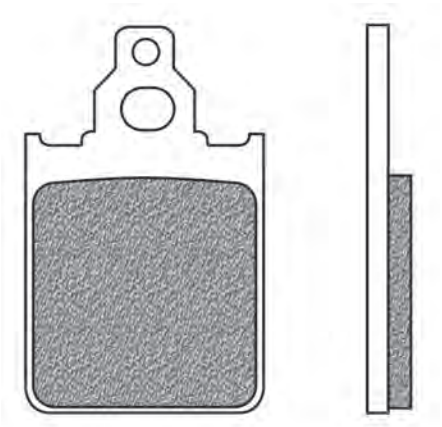

CAGIVA	Year	A/P
PRIMA 50	92->	P
CITY 80	93->	P
PRIMA 80	92->	P

ITALJET	Year	A/P
FORMULA 50	94->96	A
FORMULA 80	94->	A
FORMULA 125	94->96	A

PIAGGIO	Year	A/P
QUARTZ 50	92->	A
SKIPPER 125	93->99	A
SKIPPER 150	93->99	A

FD0195

BA | BE | BT | SE

D1 (mm): 92,5x42x7,5 (lxhxsp.) D2 (mm): 77x42x7,5 (lxhxsp.)

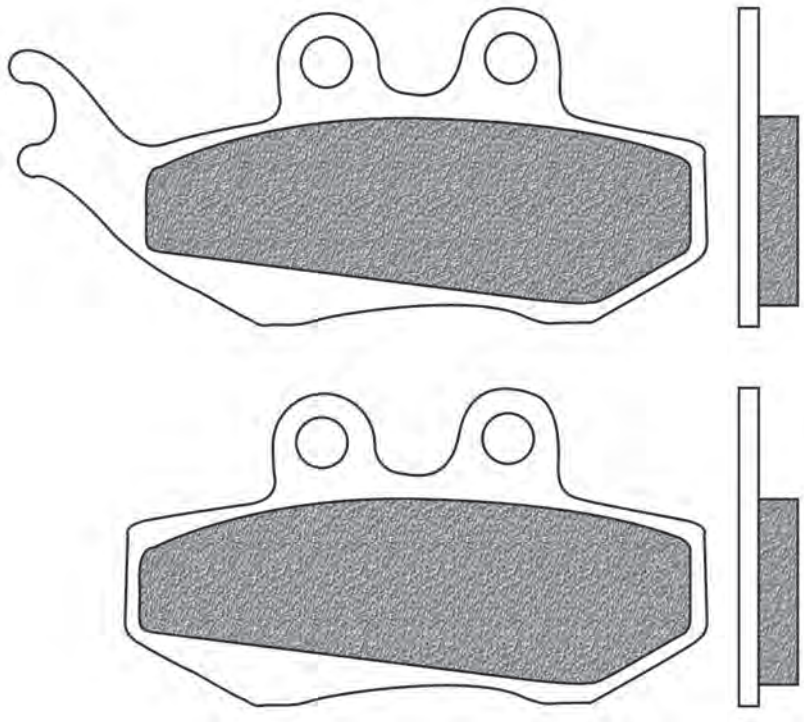

APRILIA	Year	A/P
CLASSIC 50	92->01	A
MX 50	03->05	A
MX 50 MOTARD	95->03	A
RS 50 REPLICA	00->05	A
RX 50	92->95	A
RX 50 RACING	03->06	A
ETX 125	98->	A
PEGASO 125	92->99	A
RX 125	92->94	A

BENELLI	Year	A/P
VELVET 250	99->	A
VELVET 250 TOURING	01->	A
VELVET 400 DUSK	03->	A

CPI	Year	A/P
GTR 50	02	A
GTS 50	02->03	A
GTR 125	02	A
GTS 125	02->03	A
GTR 200	02	A
GTS 200	02->03	A

DERBI	Year	A/P
BLACK DEVIL 50	04->	A
DRD RACING 50 R	05->	A
DRD RACING 50 SM	05->	A

...segue

... FD0195

... segue *DERBI*	Year	A/P
SENDA 50 SM DRD BLACK EDITION	03->	A
SENDA 125 R 4T	04->	A
SENDA 125 X-TREME SM 4T	04->	A

FACTORY	Year	A/P
RP 50 DESERT	04->	A
SM 50 CHRONO	04->	A
SP 50 CHRONO	04->	A
YR 50 DESERT	04->	A

GAS GAS	Year	A/P
EC 50 ROOKIE	05->	A
PAMPERA 125	04->	A
PAMPERA 250	00->01	A
PAMPERA 280	04->	A

GILERA	Year	A/P
DNA 50	00->04	A
DNA 125	01	A
RUNNER 125	97->99	A
RUNNER 125 FX - FXR	97->02	A
RUNNER 125 SP	99->	A
RUNNER 125 VX / VXR 4T	01->04	A
MAD MUD 175	02->	A
DNA 180	01->	A
RUNNER 180	97->98	A
RUNNER 180 FXR	98->	A
RUNNER 180 SP	99->	A
RUNNER 200 FX SP	98->01	A
RUNNER 200 VX / VXR 4T	02->04	A

HM	Year	A/P
CRE 50 (da telaio nr.2819)		A
CRE 50 all models	03->04	A
CRE 50 BAJA - DERAPAGE	01->02	A
CRE 50 SIX	95->02	A

MALAGUTI	Year	A/P
CRW 50 MOTARD	03->	A
NKD 50	04->	A
XSM 50	03->	A

MBK	Year	A/P
X-POWER 50	03->	A

PEUGEOT	Year	A/P
ELYSEO 150	01->	A

PIAGGIO	Year	A/P
BEVERLY 125 (pinza Grimeca)	01->	A / P
HEXAGON 125 LX	98->	A
HEXAGON 125 LX4	98->99	A
SKIPPER 125 4T	98->	A
SUPER HEXAGON 125 GTX	->00	A
VESPA 125 GRANTURISMO L (pinza Grimeca)	03->05	A
HEXAGON 150 LX	98->	A
SKIPPER 150 4T	00->02	A
HEXAGON 180 GTX 4T	98->00	A
HEXAGON 180 LX	98->	A
SUPER EXAGON 180 GTX	->00	A
BEVERLY 200 (pinza Grimeca)	01->06	A / P
VESPA 200 GRANTURISMO (pinza Grimeca)	06->	A
VESPA 200 GRANTURISMO L (pinza Grimeca)	03->05	A
HEXAGON 250	98->	A
SUPER HEXAGON 250 GTX	00->	A
VESPA 250 GTS (pinza Grimeca)	05->	A

RIEJU	Year	A/P
RS1 50 CASTROL	01->	A

YAMAHA	Year	A/P
DT 50 RSM SUPERMOTARD	03->05	A
DT 50 X SUPERMOTARD	04->11	A
TZR 50	03->12	A
TZR 50 RR	05	A
XT 125 X SUPERMOTARD	05->11	A
XT 125 X SUPERMOTARD (13D2)	07	A

FD0196

BA | BE

D1 (mm): 40x50x7 (lxhxsp.)

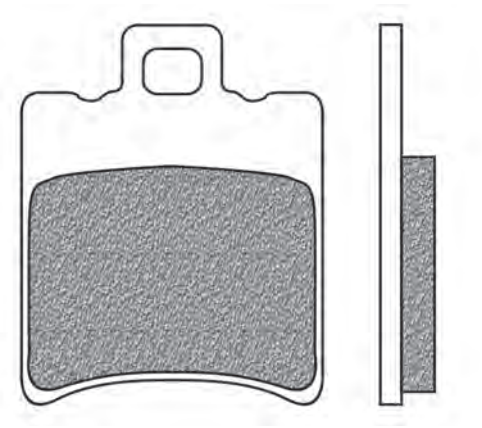

APRILIA	Year	A/P
AMICO 50 all models	92->96	A
AREA 51 50	98->	A / P
COMPAY 50	09->13	A
GULLIVER 50	95->98	A
HABANA 50	98->	A
MOJTO 50	99->04	A
RALLY 50	95	A
RALLY 50 liquid cooled	96->	A / P
SCARABEO 50	94->05	A
SCARABEO 50	98->05	P
SCARABEO 50 4T	02->06	A / P
SCARABEO 50 4T RESTYLING	06->07	A / P
SCARABEO 50 DITECH	01->04	A
SCARABEO 50 STREET	02->06	A / P
SCARABEO 50 STREET RESTYLING	06->07	A / P
SONIC 50 GP	97->	A
SONIC 50 SPICE	97->	A
SR 50 H20 DITECH E (carburatore)	00->02	A
SR 50 H20 DITECH EURO 2	02->03	A
SR 50 NETSCAPER	98->	A / P
SR 50 RACING	97->99	A / P
SR 50 STEALTH	97->99	A / P
SR 50 STREET	05->	A
SR 50 WWW	97->01	A / P
SCARABEO 70	94	A
LEONARDO 125	95->98	P
LEONARDO 150	97->98	P
RS 250	97->03	P
RS 250 PISTA	04->	P

ATALA	Year	A/P
AT10 50	97->	A
BYTE 50	96->	A
CAROSELLO 50	97->	A
HACKER 50	->95	A
SCHEGGIA 50	98->	A
HACKER 125	98->	A

BENELLI	Year	A/P
491 50 all models	97->	A
CHRONO 50	94->	A
K2 50 all models	98->	A / P
NAKED 50	98	A
PEPE 50	99->04	A
100 NAKED	02->	A
K2 100	99->	A
NAKED 100	99->02	A
PEPE 100 LX	02->	A
666 125	98->	P
ADIVA 125	00->02	A
VELVET 125	99->04	A / P
VELVET 125 TOURING	02->03	A / P
ADIVA 150	00->02	A
VELVET 150	99->04	A / P
VELVET 150 TOURING	02->03	A / P

BETA	Year	A/P
ARK 50	->95	A
ARK 50 all models	96->	A / P
CH 50	96->	A
CHRONO 50 ruota da 13	94->	A
CRONO 50 502	97->	A
EIKON 50	04->	A
QUADRA 50	95->96	A
TEMPO 50	99	A
TEMPO 50 13	00	A
TEMPO 50 16	00	A
EIKON 125	04->	A
EIKON 150	04->	A

DERBI	Year	A/P
VAMOS 50 R	95	A

GARELLI	Year	A/P
FLO 50	00->	A
PANTHER 125	02->	P
PANTHER 150	02->	P
PANTHER 250	02->	P

GENERIC	Year	A/P
TOXIC 50	07->	P
TRIGGER 50 SM	06->	P
TRIGGER 50 SM COMPETITION	08->	P
TRIGGER 50 X	06->	P
TRIGGER 50 X COMPETITION	08->	P

FIGURATO PASTIGLIE CON APPLICAZIONI | BRAKE PADS DRAWINGS AND APPLICATIONS | DESSINS PLAQUETTES AVEC APPLICATIONS | DISEÑOS PASTILLAS CON RELACIÓN | ZEICHNUNGEN VON BREMSBELÄGE MIT VERWENDUNGSLISTE

l x h x sp.: Base x altezza x spessore | *width x height x thickness | largeur x hauteur x épaisseur | base x altura x espesor | Laenge x Höhe x Dicke*
Ø x sp.: Ø x spessore | *Ø x thickness | Ø x épaisseur | Ø x espesor | Ø x Dicke*

... FD0196

GILERA	Year	A/P
EASY MOVING 50	95->	A
ICE 50	02->	A
RUNNER 50	96->	A
RUNNER 50 SP	98->01	A
STALKER 50 (post freno a disco)	97->04	A
STALKER 50 (post freno a tamburo)	97->04	A
STORM 50	94->95	A
TYPHOON 50	93->95	A
TYPHOON 50 CATALYZED	02->	A / P
TYPHOON 80	93->	A
TYPHOON 125	95->98	A
TYPHOON 125 X - XR	99->00	A
MAD MUD 175	02->	P
DNA 180	01->	P

HERCULES	Year	A/P
GIPSY 50	93->	A

HONDA	Year	A/P
SFX 50	95->	A
SH 50 FIFTY	96->	A
SKY 50	97->	A
SKY 50 VETRO	00->	A
SXR 50	97->	A
X8R S 50 SZX	98->	A
X8R X 50 SZX	98->	A
SH 100	97->	A

HYOSUNG	Year	A/P
BOOMER 125	03->	A
EXCEED 125	02->	A
GRAND PRIX 125	98->	A
HYPER 125	99->	A
EXCEED 150	02->	A
GRAND PRIX 150	98->	A

ITALJET	Year	A/P
FORMULA 50	94->96	P
FORMULA 80	94->	P
FORMULA 125	94->96	P

KEEWAY	Year	A/P
125 ARN	06->08	A
150 ARN	06->08	A

MACAL	Year	A/P
FLASH 50	99->	A

MALAGUTI	Year	A/P
CIAK 50	99->00	A
CIAK 50 MASTER	04->05	A
CIAK 50 MASTER 4T	05->06	A
CIAK 50 MASTER EURO 2	06	A
CIAK 50 MONO EURO 2,3	03	A
CIAK 50 TD	00->01	A / P
CIAK 50 TWIN DISK	02->	A / P
CR1 50 CROSSER	97->98	A
F 10 50	94->98	A
F 10 50 AC	08	A
F 10 50 RESTYLING	01->06	A
F 12 50 PHANTOM LC	99->00	P
F 12 50 PHANTOM LC RESYLING	03->04	A / P
F 12 50 PHANTOM RESYLING	01->04	A / P
F 12 50 PHANTOM Twin disk	98	P
F 12 R 50 PHANTOM AC	07->08	A
F 12 R 50 PHANTOM LC	07->10	A / P
F 15 50 FIREFOX Twin disk	98->	P
YESTERDAY 50	98->	A
CIAK 100	99->01	A / P
PHANTOM MAX 100	99->	A / P

MBK	Year	A/P
CS 50 MACH G	02->	A
CW 50 BOOSTER	01->	A
CW 50 BOOSTER NG	99->	A
CW 50 L BOOSTER	01->	A
CW 50 RS BOOSTER NG	95->98	A
DODO 50	00->	A
EW 50 STUNT	00->02	A
FLIPPER 50	98->	A
ROCKET 50	96->	A

MOTRON	Year	A/P
SPIKE 50	98->	A
SYNCRO 50	98->	A
THUNDER 50	95->	A

PEUGEOT	Year	A/P
BUXY 50	94->	A
SPEEDAKE 50	95->	A
SPEEDFIGHT 50 (Pinza Brembo)	96->	A

PIAGGIO	Year	A/P
NRG 50	94->95	A
NRG 50 EXTREME	99->00	A
NRG 50 MC2	96->	A
NRG 50 MC2 DD	96->98	A
NRG 50 MC3	01->04	A
NRG 50 POWER DD	05->06	A
NRG 50 PUREJET	02->04	A
NTT 50	->95	A
ZIP 50 FAST RIDER	93->94	A
HEXAGON 125	94->97	A
HEXAGON 150	94->99	A

QUADRO	Year	A/P
D 350	11->15	A

RIZZATO	Year	A/P
ATALA HACKER 50	95->	A

SIAM	Year	A/P
FALCON 50	97->	A
SCROSS 50	97->	A

SUZUKI	Year	A/P
AY 50 KATANA	97->	A

TOMOS	Year	A/P
REVIVAL 50	02->	A
STREETMATE 50	03->	A

YAMAHA	Year	A/P
BREEZE 50 YM	94->96	A
BW 50 BUMP	97->	A
BW 50 NEXT GENERATION	96->	A
BW 50 SPORTS SPEC R	02->	A
BW 50 SPY	95->99	A
BW S 50	97->	A
BW S 50 R	95->96	A
EW 50 SLIDER	00->	A
WHY 50	97->	A
ZUMA 50	96->	A
TEO'S 125 XN	99->04	A
TEOS 150 XN	01->02	A

FD0197

BA | BE

D1 (mm): 40x54x6,4 (lxhxsp.)

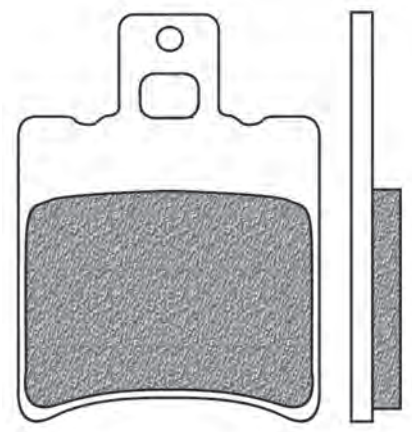

AEON	Year	A/P
OZ 125	14->	A
URBAN 125	14->	A

APRILIA	Year	A/P
SR 50 all models	93->95	A

CPI	Year	A/P
PRINCE 125	01->	A

MBK	Year	A/P
CW 50 BOOSTER SPIRIT	96->99	A
CW 50 R BOOSTER ROAD	94->95	A
CW 50 RS BOOSTER NG	99->03	A
CW 50 RSP BOOSTER ROCKET	97->98	A
CW 50 RSX TRACK	96->98	A
MACH 50	02->	A
NITRO 50	97->	A
OVETTO 50	97->	A
YA 50 R FORTE	94->96	A
YE 50 EVOLIS	92->95	A
YM 50 FIZZ	94->95	A
YQ 50 NITRO	97->03	A
EVOLIS 80	94->	A
YN R 100 OVETTO	00->	A
YQ 100 NITRO	00->02	A
XN 125 DOODO	00->01	A
XN 150 DOODO	01->	A

PGO	Year	A/P
RODOSHOW 90	02->	A

SUZUKI	Year	A/P
AP 50	95->	A

TOMOS	Year	A/P
MC 50 SENJOR PRO	04->	A / P

YAMAHA	Year	A/P
AEROX 50 NS	13->19	A
AEROX LC 50 YQ	97->12	A
JOG 50 R	02->	A
JOG 50 Z (Italia)	93->	A
NEOS 50 YN	97->16	A
ZEST 50 YE	92	A
AEROX 100 YQ	99->02	A
NEOS 100 YN	99->02	A

FD0198

B4R | BT | R01

D1 (mm): 70x52,5x8 (lxhxsp.)

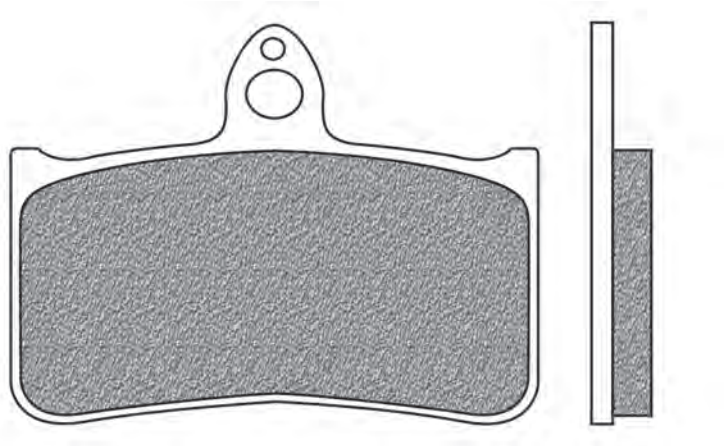

HONDA	Year	A/P
RS 125 R	95->	A
NSR 250 R SE-SP	94->	A
RS 250	93->94	A
RVF 400	94->96	A
VFR 400 R (NC 30)	89->92	A
RVF 750 RR (RC 45)	94->98	A

FD0199

B4R | BT | SP | TS

D1 (mm): 90x52,5x8 (lxhxsp.)

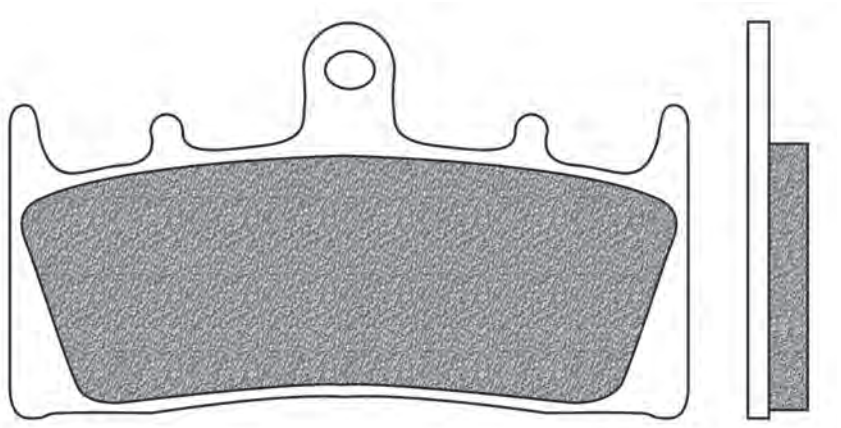

JAYBRAKE	Year	A/P
4 Piston A4 P/L		A
4 Piston J Four		A

KAWASAKI	Year	A/P
ZX-6R 600 NINJA	98->02	A
ZX-6R 636 NINJA	02	A
ZX-7R 750 NINJA	96->03	A
GPZ 900 R (ZX)	99->02	A
ZX-9 900 R NINJA	96->01	A
ZRX 1100 C1	97->00	A
ZRX 1200 R - S	01->08	A
ZX-12R 1200 NINJA	00->03	A
VN 1500 MEAN STREAK	02->04	A
VN 1600 MEAN STREAK	04	A

SUZUKI	Year	A/P
GSX-R 750 T SRAD	96->99	A
GSX-R 1000	01->02	A
TL 1000 R	98->03	A
GSX-R 1100	93->96	A
GS 1200 SS K1	01->	A
GSF 1200 BANDIT	01->05	A
GSF 1200 S BANDIT	01->05	A
GSX-R 1300 FALCON	99	A
GSX-R 1300 HAYABUSA	99->07	A
GSX 1400	01->07	A
VZ 1600 MARAUDER	04	A

FIGURATO PASTIGLIE CON APPLICAZIONI | BRAKE PADS DRAWINGS AND APPLICATIONS | DESSINS PLAQUETTES AVEC APPLICATIONS | DISEÑOS PASTILLAS CON RELACIÓN | ZEICHNUNGEN VON BREMSBELÄGE MIT VERWENDUNGSLISTE

l x h x sp.: Base x altezza x spessore | *width x height x thickness | largeur x hauteur x épaisseur | base x altura x espesor | Laenge x Höhe x Dicke*
Ø x sp.: Ø x spessore | *Ø x thickness | Ø x épaisseur | Ø x espesor | Ø x Dicke*

FD0200 BT

D1 (mm): 132x80x9,3 (lxhxsp.)

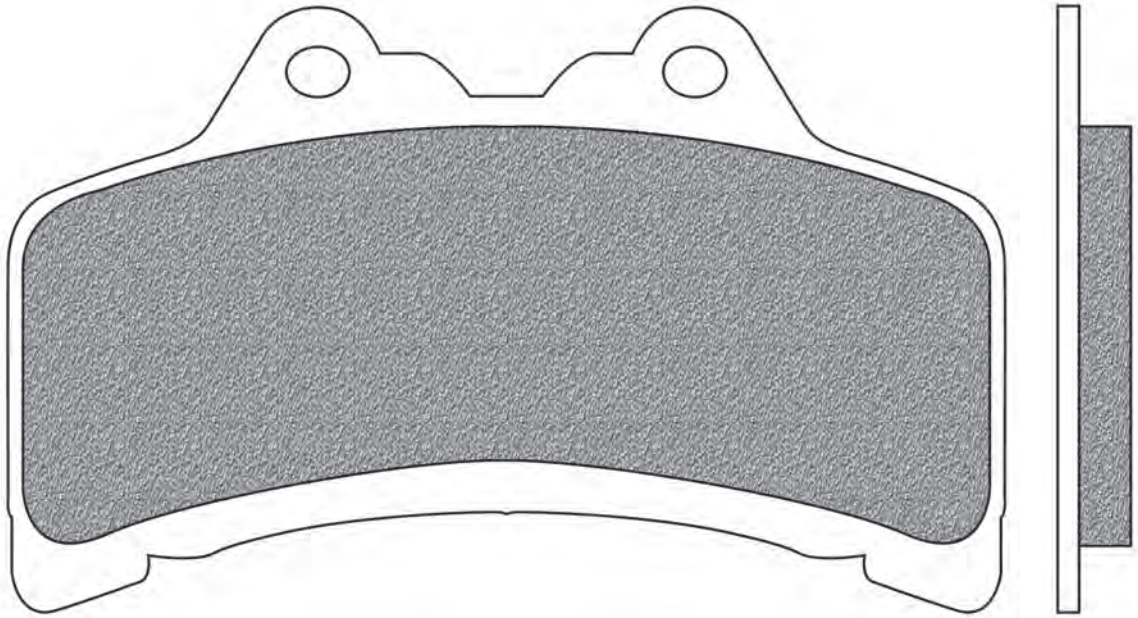

YAMAHA	Year	A/P
GTS 1000	93->99	A

FD0201 BT

D1 (mm): 99x50x9,5 (lxhxsp.)

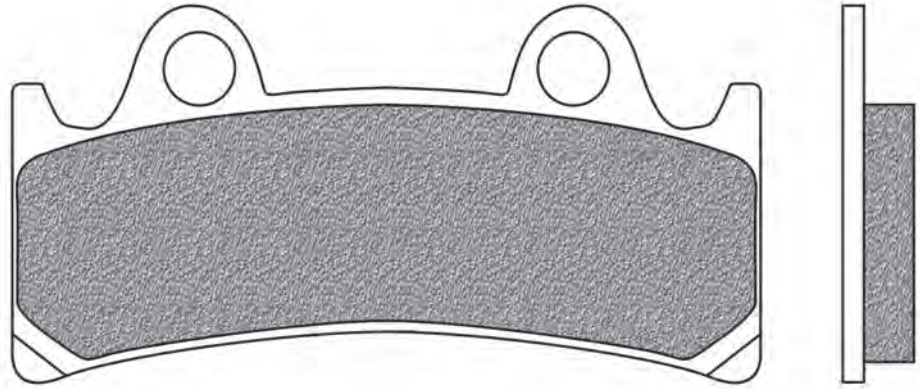

PERFORMANCE MACHINE	Year	A/P
125X6QC		A

TRIUMPH	Year	A/P
DAYTONA 900 900 SUPER 3 750	94->96	A

YAMAHA	Year	A/P
YZ-F 750 RR-SP	93->98	A
FZR 1000 R	94->95	A

FD0202 BT

D1 (mm): 106x32x9 (lxhxsp.)

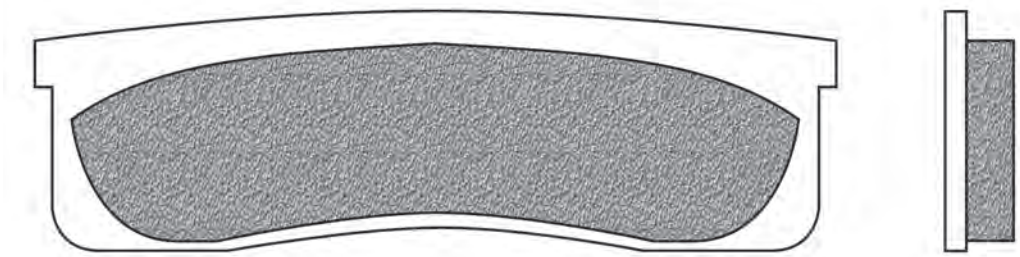

AP RACING	Year	A/P
CP 2382/2383		A

LOCKEED	Year	A/P
Racing (106x32x9)		A

PFM	Year	A/P
6 Piston Racing		A

FD0204

BT

D1 (mm): 117x59x8 (lxhxsp.)

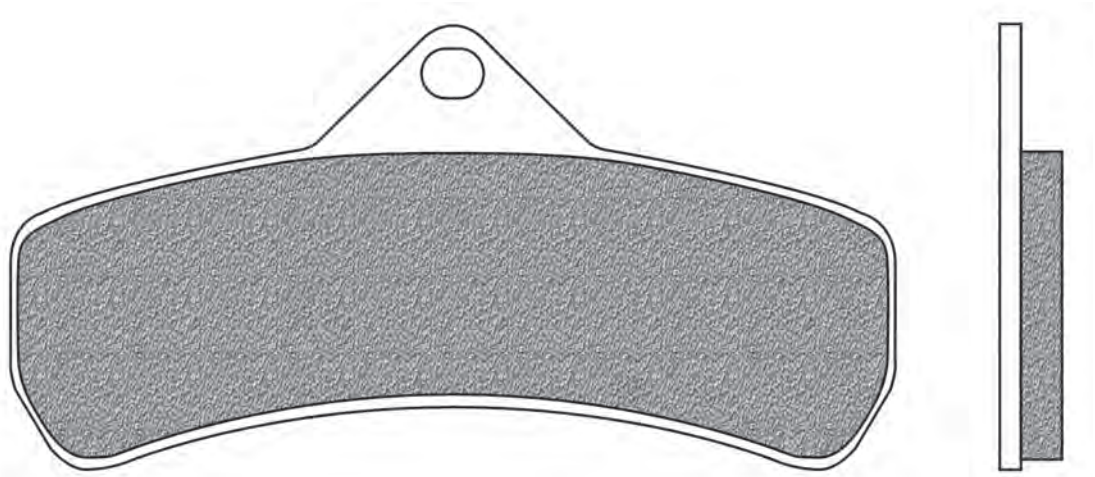

SPIEGLER	Year	A/P
8 Piston Racing		A

FD0205

BA | BE | BT | SE | TS

D1 (mm): 94,5x41,5x10 (lxhxsp.)

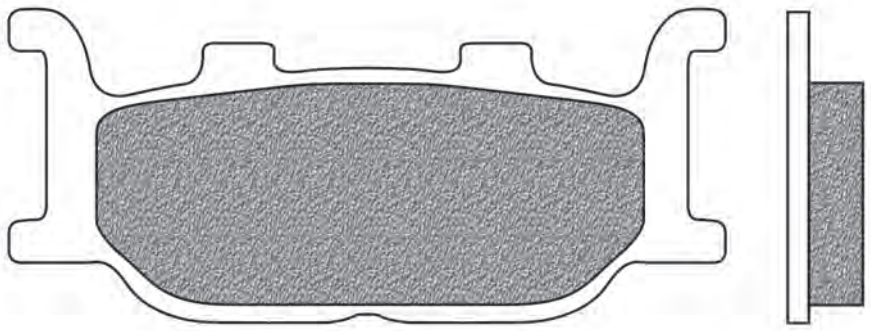

ITALJET	Year	A/P
JUPITER 125	02->	A
JUPITER 150	02->	A
JUPITER 250	00->	A

JIANSHE	Year	A/P
JS 1253	02->	A

JINCHENG	Year	A/P
JC 150 T-D	06->	A

KEEWAY	Year	A/P
250 SUPERSHADOW	06->09	A

LONCIN	Year	A/P
LX 150 6	02->	A

MBK	Year	A/P
YP 250 SKYLINER	00->03	A
YP 400 SKYLINER	04->	A

MZ	Year	A/P
S 1000 (MUZ)	01->02	P

YAMAHA	Year	A/P
SR 125	97->03	A
TDR 125	93->03	A
XV 125 VIRAGO	97->01	A
XVS 125 DRAGSTAR	00->04	A
XVS 125 VIRAGO	97->00	A
TZR 150 R	00	A
MAJESTY 250 YP	96->03	A
MAJESTY 250 YP ABS	03->	A
MAJESTY DX 250 YP	98->99	A
XVS 250 DRAGSTAR	01->04	A
XVS 250 VIRAGO	95->00	A
MAJESTY 400 YP	05->11	A
MAJESTY 400 YP ABS	09->11	A
SR 400	14->16	A
XJR 400	93->96	A
T MAX 500 XP	04->07	A
T MAX 500 XP ABS	05->07	A
FZ6 600 FAZER	04->07	A
FZ6 600 FAZER ABS	06->07	A
FZ6 N 600	04->07	A
FZ6 NS 600	05->06	A
FZ6R 600	09->14	A
XJ 600 N	98->03	A
XJ S 600 DIVERSION	98->03	A
XJ6 600 DIVERSION	09->15	A
XJ6 F 600 DIVERSION	09->16	A
XJ6 N 600 DIVERSION	09->16	A
XJ6 S 600 DIVERSION	09->15	A
MT-03 660	06->14	A
XV 1100 VIRAGO	99->00	A
XVS 1100 A DRAG STAR CLASSIC	00->06	A
XVS 1100 DRAG STAR	99->04	A
XVS 1300 A MIDNIGHT STAR	07->16	A
XVS 1300 CUSTOM	14->16	A

l x h x sp.: Base x altezza x spessore | *width x height x thickness | largeur x hauteur x épaisseur | base x altura x espesor | Laenge x Höhe x Dicke*
Ø x sp.: Ø x spessore | *Ø x thickness | Ø x épaisseur | Ø x espesor | Ø x Dicke*

FD0206

BD | BT | SD | TS | X01

D1 (mm): 78,5x41,5x9 (lxhxsp.)

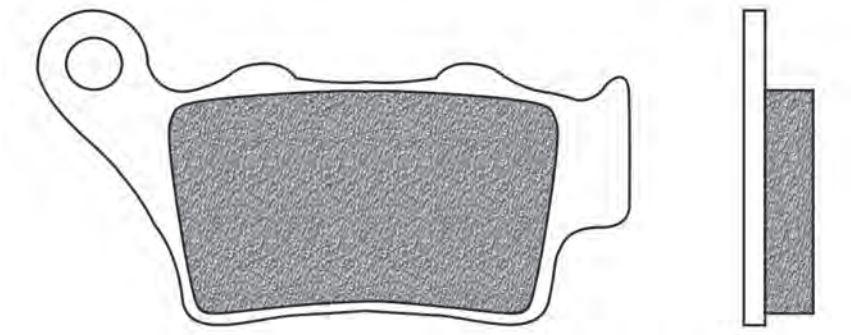

ALFER	Year	A/P
VRE 125 4 STROKE	00->	P
VR 250 ENDURO	95->	P
VR 250 MOTOCROSS	95->	P
VR 250 NO LIMITS	95->	P
VR 250 SUPERMOTARD	99->	P

APRILIA	Year	A/P
PEGASO 650 IE	01->04	P
PEGASO 660 FACTORY	07->09	P
PEGASO 660 STRADA	05->09	P
PEGASO 660 TRAIL	06->08	P
DORSODURO 750 FACTORY	10->13	P
DORSODURO 750 SMV	08->18	P
SHIVER 750 SL	07->18	P
SHIVER GT 750 SL	09->12	P
NA 850 MANA	07	P
DORSODURO 900	17->20	P
SHIVER 900	17->20	P
CAPO NORD 1200	13->19	P
CAPO NORD 1200 RALLY	15->19	P
CAPO NORD 1200 TRAVEL PACK	16->19	P
DORSODURO 1200	11->15	P

BENELLI	Year	A/P
BX 449 CROSS	07	P
BX 449 SUPERMOTARD	08->	P
BX 505 ENDURO	08->	P

BETA	Year	A/P
JONATHAN 125	99->	P
EURO 350	99->	P
JONATHAN 350	02->	P

BMW	Year	A/P
C 1 125	99->	P
C 1 200	01->	P
G 310 GS	17->20	P
G 310 R	16->20	P
C 400 GT	19	P
C 400 X	18->20	P
F 650	93->03	P
F 650 CS SCARVER	00->07	P
F 650 DAKAR	99->07	P
F 650 GS	99->12	P
F 650 GS (twin cylinder)	07->12	P
F 650 GS ABS	02->12	P
F 650 ST	96->00	P
F 650 ST STRADA	97->01	P
G 650 GS	09->15	P
G 650 GS SERTAO	10->14	P
G 650 X CHALLENGE	06->09	P
G 650 X COUNTRY	06->09	P
G 650 X MOTO	06->07	P
F 700 GS	13->17	P
F 750 GS	17->18	P
F 800 GS	08->20	P
F 800 GS ADVENTURE	13->17	P
F 800 GT	13->20	P
F 800 R	09->18	P
F 800 S	06->10	P
F 800 ST	06->12	P
F 800 ST TOURING	11->12	P
F 850 GS	18->20	P
R 850 RT (21_0097 - 259T)	96->01	P
S 1000 R	13->19	P
S 1000 RR	09->20	P
S 1000 RR HP4	13->14	P

BREMBO	Year	A/P
22.2180.20 Cross		A

CCM	Year	A/P
DS 404	03->04	P
DS 404 SUPERMOTO	03->04	P
E 404	03->04	P
C 25 600	96->	P
RS 600	01->	P
SPORT 604 E	99->	P
SUPERMOTO 604 E	99->	P
DS 644	02->	P
R 30 644	02->	P

CF MOTO	Year	A/P
NK 400 ABS	19->20	P
GT 650 J ABS	19->20	P
MT 650 J ABS	19->20	P
NK 650 J	14->20	P
TK-G 650	16	P
TR 650	14->15	P

DUCATI	Year	A/P
SCRAMBLER 400 SIXTY TWO	16	P
MONSTER 797 (803 cc) (APTC clutch)	17->20	P
MONSTER 797 (803 cc) (FCC clutch)	19->20	P
MONSTER 797 PLUS (800 cc) (APTC clutch)	17->19	P
MONSTER 797 PLUS (800 cc) (FCC clutch)	19	P
SCRAMBLER 800 CAFE RACER (APTC clutch)	17->20	P
SCRAMBLER 800 CAFE RACER (FCC clutch)	17->20	P
SCRAMBLER 800 CLASSIC (APTC clutch)	15->18	P
SCRAMBLER 800 CLASSIC (FCC clutch)	16->18	P
SCRAMBLER 800 DESERT SLED (APTC clutch)	17->20	P
SCRAMBLER 800 DESERT SLED (FCC clutch)	17->20	P
SCRAMBLER 800 ENDURO	15->	P
SCRAMBLER 800 FLAT TRACK PRO (APTC clutch)	16	P
SCRAMBLER 800 FLAT TRACK PRO (FCC clutch)	16	P
SCRAMBLER 800 FULL THROTTLE (APTC clutch)	15->20	P
SCRAMBLER 800 FULL THROTTLE (FCC clutch)	16->20	P
SCRAMBLER 800 ICON (APTC clutch)	15->20	P
SCRAMBLER 800 ICON (FCC clutch)	16->20	P
SCRAMBLER 800 ICON DARK (APTC clutch)	20	P
SCRAMBLER 800 ICON DARK (FCC clutch)	20	P
SCRAMBLER 800 ITALIAN INDEPENDENT (APTC clutch)	16	P
SCRAMBLER 800 ITALIAN INDEPENDENT (FCC clutch)	16	P
SCRAMBLER 800 MACH 2.0 (APTC clutch)	18	P
SCRAMBLER 800 MACH 2.0 (FCC clutch)	18	P
SCRAMBLER 800 STREET CLASSIC (APTC clutch)	18	P
SCRAMBLER 800 STREET CLASSIC (FCC clutch)	18	P
SCRAMBLER 800 URBAN ENDURO (APTC clutch)	15->16	P
SCRAMBLER 800 URBAN ENDURO (FCC clutch)	16	P
1000 BIPOSTO	07->	P
GT 1000	07->10	P
PAUL SMART 1000 L.E.	06	P
SPORT 1000	06->08	P
SPORT 1000 CLASSIC GT	07->10	P
SPORT 1000 MONOPOSTO JPN	07	P
SPORT 1000 S	07->09	P
SCRAMBLER 1100	18->19	P
SCRAMBLER 1100 SPECIAL	18->19	P
SCRAMBLER 1100 SPORT	18->19	P

FACTORY	Year	A/P
YR 250	99->	P

GAS GAS	Year	A/P
EC 125 MC	97->99	P
MC 125	96->02	P
EC 200 2T	99	P
EC 250 2T	97->99	P
EC 250 SYXDAYS	10	P
EC F 250 4T	10->15	P
MC 250	97->99	P
TT 250	95->	P
EC 300 2T	98->99	P
MC 300	96->09	P

HIGHLAND	Year	A/P
MX 450	06->	P
V2 950 MOTARD	00->	P
V2 950 OUTBACK	99->	P

HONDA	Year	A/P
CBR 250 R (BYBRE caliper)	11->	P
CB 500	97->05	P
NX 500 DOMINATOR	97->99	P
FX 650 VIGOR	99->03	P
NX 650 DOMINATOR	97->04	P
SLR 650	97->98	P
SX 650 VIGOR	99->02	P

HRD	Year	A/P
GS 50 ENDURO	00->02	P

HUSABERG	Year	A/P
FC 350	95->	P
FE 350	93->99	P
MC 350	94->	P
FC 400	99->02	P
FE 400 S - E	98->03	P
FS 400 E - C	01->03	P
FC 450	98->08	P
FE 450 E	04->08	P
FS 450 C	06->08	P
FS 450 E - C	03->05	P
FX 450	03->08	P
FC 470 E	01->02	P
FX 470 E	01->02	P
FC 501	98->01	P
FE 501 S - E	98->04	P
FC 550	01->05	P
FE 550 E	04->08	P
EF 600 E (Quad)	98->	A
FC 600 SUPERMOTARD	98->01	P
FE 600 S - E - R	98->02	P
FE 650 E	01->08	P
FS 650 E - C	01->08	P
FX 650 E	01->05	P

HUSQVARNA	Year	A/P
125 ALL MODELS 1994-1995	94->95	P
CR 125	96->04	P
SM 125 SUPERMOTARD	98->13	P
SM S 125	09->13	P

...segue

... FD0206

... segue *HUSQVARNA*	Year	A/P
SMS 125 4T	11->13	P
WR 125	98->03	P
WRE 125	95->04	P
WRE 125 DUAL	95->03	P
250 ALL MODELS 1994-1995	94->95	P
CR 250	96->03	P
TC 250	02->03	P
TE 250	02->13	P
TXC 250	10->13	P
WR 250	98->06	P
WR 300	99->08	P
TE 350	96->13	P
CR 360	95->98	P
WR 360	95->13	P
SM 400 SUPERMOTARD	02->	P
TC 400	02->	P
TE 400	01->13	P
TE 400 E DUAL - ENDURO	98->	P
SVARTPILEN 401	17->20	P
VITPILEN 401	17->20	P
TE 410	95->13	P
SM 450 R	03->04	P
TC 450	02->04	P
TE 450	02->10	P
SM 510 R	05->	P
TC 510	02->03	P
TE 510	02->10	P
SM 570 R	01->	P
TC 570	01->13	P
TE 570	01->13	P
LT 600 DUAL	98->	P
SM 600 SUPERMOTARD	98->	P
TE 600	96->	P
TE 600 E DUAL - ENDURO	98->	P
LT 610	00->	P
SM 610	98->	P
SM 610 IE	07->	P
TC 610	96->13	P
TE 610	96->97	P
TE 610 E	98->13	P
SM 630	->09	P
TR 650 STRADA	13->14	P
TR 650 TERRA	13->14	P
ENDURO LR 701	20	P
FE 701 ENDURO	17->20	P
SM 701 SUPERMOTO	15->20	P
SVARTPILEN 701	18->19	P
VITPILEN 701	18->20	P
NUDA 900 ABS	11->13	P
NUDA R 900 ABS	11->13	P

HYOSUNG	Year	A/P
RX 450 SM	08->	P

INDIAN	Year	A/P
SCOUT 1000 SIXSTY	17->18	P
SCOUT 1200	17->20	P
SCOUT 1200 BOBBER	17->20	P

KRAM IT	Year	A/P
GS 250	97->	P
MX 250	97->	P
SM 250	97->	P

KTM	Year	A/P
DUKE 125	11->20	P
EXC 125	98->03	P
EXC/EGS 125	94->97	P
EXE 125	00->11	P
LC2 125	98	P
LC2 125 STING	97->98	P
RC 125	14->20	P
SUPERMOTO 125	00->01	P
SX 125	96->03	P
SXS 125	01->10	P
DUKE 200	12->20	P
EGS 200	98->99	P
EXC 200	97->03	P
MXC 200	98->03	P
RC 200	14->20	P
ADVENTURE 250	20	P
DUKE 250	15->20	P
EGS 250	94->99	P
EXC 250	94->03	P
EXC RACING 250 (4T)	00->03	P
MX 250	94->99	P
SX 250	94->02	P
SXS 250	01->03	P
SXS-F 250	06->08	P
XC 250 (2T)	94->03	P
EXC 300	94->03	P
EXC 300 EGS	94->99	P
EXC 360	96->97	P
SX 360	96->97	P
EXC 380	98->02	P
MXC 380	98->02	P
SX 380	98->02	P
ADVENTURE 390	20	P
DUKE 390	13->20	P
RC 390	14->20	P
DUKE 400	95	P
EXC 400	00->03	P
EXC RACING 400	00->03	P
LC4 400 E	98->01	P
LC4 400 EGS	95->97	P
LC4 400 EXC - RXC	96->97	P
LC4 400 SC - SXC	98->00	P
MXC 400	00->02	P
SX 400	00->02	P
SX RACING 400	02	P
SXC 400	99->00	P
EXC RACING 450	03	P
SX 450	03	P
EXC/MX 500	94->95	P
EXC RACING 520	00->02	P
MXC 520	00->02	P
SX 520	00->02	P
EXC RACING 525	03	P
MXC 525	03	P
SX 525	03	P
LC4 540 SXC	98->00	P
SXS 540 RACING	02	P
LC4 600	90->93	P
LC4 620 ADVENTURE	97->98	P
LC4 620 RXC	96->97	P
LC4 620 SC	98->04	P
LC4 620 SC SM	00->	P
LC4 620 SMC	04->06	P
LC4 620 SX	95->99	P
LC4 625 SXC	03->07	P
LC4 640 ADVENTURE	98->03	P
LC4 640 ADVENTURE	04->07	P
LC4 640 DUKE	98	P
LC4 640 DUKE II	99->06	P
LC4 640 SUPERMOTO	03->06	P
LC4 E 640 HARD ENDURO	98->06	P
LC4-E 640 SUPERMOTO	99->02	P
LC4 660 SM FACTORY REPLICA	02->03	P
LC4-E 660 RALLYE	01->	P
SMC 660 SUPERMOTO	03->06	P
LC4 690 DUKE	08->13	P
LC4 690 DUKE ABS	12->19	P
LC4 690 DUKE R	10->17	P
LC4 690 ENDURO	08->14	P
LC4 690 ENDURO R	09->20	P
LC4 690 RALLY REPLICA	07->10	P
LC4 690 SM	07->09	P
LC4 690 SM PRESTIGE	07	P
LC4 690 SMC	08->11	P
LC4 690 SMC R	12->17	P
LC4 690 SMR	08	P
790 ADVENTURE R RALLY	20	P
DUKE 790	18->20	P
LC8 950 ADVENTURE	03->05	P
LC8 950 ADVENTURE S	03->05	P
LC8 990 SUPER DUKE	05->12	P
LC8 990 SUPER DUKE R	07->13	P

MAICO	Year	A/P
CROSS 250	98->	P
ENDURO 250	99->	P
MOTOCROSS 250	99->	P
CROSS 500	98->	P
ENDURO 500	99->	P
MOTOCROSS 500	99->	P
SUPERMOTARD 500	99->	P

PRAGA	Year	A/P
ED 250	99->	P
CD 610	99->	P

ROYAL ENFIELD	Year	A/P
HIMALAYAN 411	19->20	P
BULLET 500	20	P
BULLET 500 TRIALS	20	P
CLASSIC 500	19	P
CONTINENTAL GT 535	14->17	P
CONTINENTAL GT 650	20	P
INTERCEPTOR 650	19->20	P

SWM	Year	A/P
SUPER DUAL 600 T	18->20	P
SUPER DUAL 600 X	18->20	P
RS 650 R FACELIFT	16->20	P
SM 650 R	16->20	P
SUPER DUAL 650	15->18	P

TM	Year	A/P
all models 80 (solo fascia frenante)	94->03	P
all models 85 (solo fascia frenante)	98->03	P
CROSS - ENDURO 125	91->95	P
EN 125	94->00	P
MX 125	94->00	P
EN 250	95->00	P
EN 250 F	95->00	P
all models 300	98->00	P
all models 320	96->97	P
400 F	00	P
EN 530 F	03->04	P
MX 530 F 4T	03->04	P

TRIUMPH	Year	A/P
STREET TRIPLE 660 S A2	17->20	P
DAYTONA TRIPLE 675	13->18	P
DAYTONA TRIPLE R 675	13->18	P
STREET TRIPLE 675	13->17	P
STREET TRIPLE R 675	13->18	P
STREET TRIPLE RX 675	15->16	P
DAYTONA 765 MOTO2	20	P
STREET TRIPLE R 765	17->20	P
STREET TRIPLE R 765 LOW	17->20	P
STREET TRIPLE RS 765	17->20	P
STREET TRIPLE S 765	17->20	P

VERTEMATI	Year	A/P
C 450 CROSS	03->	P
E 450 ENDURO	02->	P
SR 450 MOTARD	03->	P
SR 450 MOTARD RACING	03->	P
C 500 CROSS	->02	P
E 501 ENDURO	03->	P
S 501 MOTARD	02->	P
C 570 CROSS	03->	P
E 570 ENDURO	03->	P
SR 600 MOTARD RACING	03->	P

FIGURATO PASTIGLIE CON APPLICAZIONI | BRAKE PADS DRAWINGS AND APPLICATIONS | DESSINS PLAQUETTES AVEC APPLICATIONS | DISEÑOS PASTILLAS CON RELACIÓN | ZEICHNUNGEN VON BREMSBELÄGE MIT VERWENDUNGSLISTE

l x h x sp.: Base x altezza x spessore | *width x height x thickness | largeur x hauteur x épaisseur | base x altura x espesor | Laenge x Höhe x Dicke*
Ø x sp.: Ø x spessore | *Ø x thickness | Ø x épaisseur | Ø x espesor | Ø x Dicke*

... FD0206

VICTORY	Year	A/P
OCTANE 1200	17	P

VOR	Year	A/P
all models 400	00->	P
EN 400	02->	P
all models 450	00->	P
SM 450	02->	P
all models 492	99->	P
SUPERMOTARD 492	00->	P
all models 495	99->	P
SUPERMOTARD 500	00->01	P
all models 503	00->	P
all models 530	02->	P
EN 530	02->	P
MX 530	02->	P
SM 530	02->	P

YAMAHA	Year	A/P
WR 125 R	09->12	P
WR 125 X SUPERMOTO	09->14	P
TT 600 K (4GW)	95->96	P
TT R 600	97->02	P
TT R 600 E	04->07	P
MT-03 660	06->14	P
XT R 660	04->12	P
XT X 660	04->11	P
XT Z 660 TENERE	08->15	P
XTZ 690 TENERE 700	19->20	P

ZERO	Year	A/P
DS 1 ZF 11.4	14	P
DS 1 ZF 12.5	15->	P
DS 1 ZF 8.5	14	P
DS 1 ZF 9.4	15->	P
FX 1 ZF 2.7	14->	P
FX 1 ZF 2.8	14->	P
S 1 ZF 11.4	14	P
S 1 ZF 12.5	15->	P
S 1 ZF 8.5	14	P
S 1 ZF 9.4	15->	P
SR 1 ZF 11.4	14	P
SR 1 ZF 12.5	15->	P

FD0207

BT | TS

D1 (mm): 90x51x8,5 (lxhxsp.) D2 (mm): 68x55x9,5 (lxhxsp.)

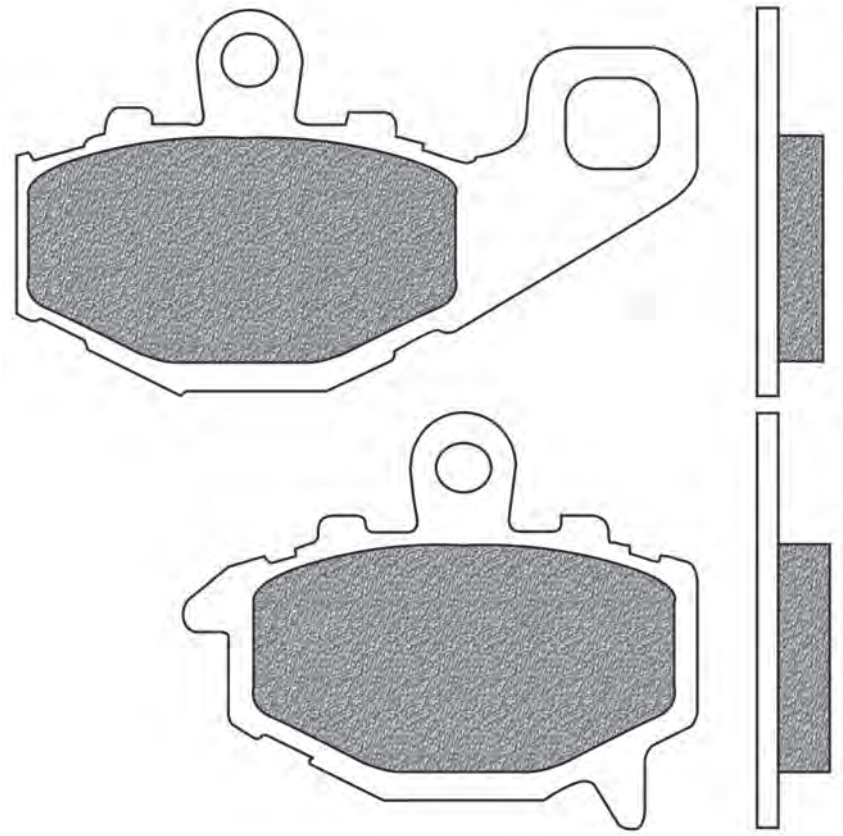

CF MOTO	Year	A/P
NK 650	12->13	P
TR 650	12->13	P

KAWASAKI	Year	A/P
ZR 400 ZEPHYR	97->01	P
ZRX 400	94->01	P
ZX 400 R	11->	P
ZZR 400	93->99	P
ZR 550 ZEPHYR	93->99	P
ZR 550 ZEPHYR (D from VIN B024010)	93->01	P
ZX-6 RR 600 NINJA	03->06	P
ZX-6R 600 NINJA	94->17	P
ZZR 600	93->06	P
ZZR 600 (ZX E6F)	06->07	P
ZX-6R 636 NINJA	02->06	P
ER - 6F 650	06->16	P
ER - 6F 650 ABS	06->16	P
ER - 6N 650	06->16	P
ER - 6N 650 ABS	06->16	P
KLE 650 VERSYS	07->14	P
KLE 650 VERSYS ABS	07->14	P
Z 700	04->	P
Z 750 J (ZR)	04->06	P
Z 750 S (ZR)	05->07	P
ZX-9 900 R NINJA	94->04	P
Z 1000	03->16	P
Z 1000 ABS	15->19	P
Z 1000 R	17->18	P
Z 1000 SE	14->16	P
Z 1000 SX	11->19	P
ZX-10R 1000 NINJA	04->10	P
GPZ 1100 (ZX 1100)	95->99	P

FD0208

BE | BT

D1 (mm): 97x42x9,2 (lxhxsp.) D2 (mm): 77,5x42x9,2 (lxhxsp.)

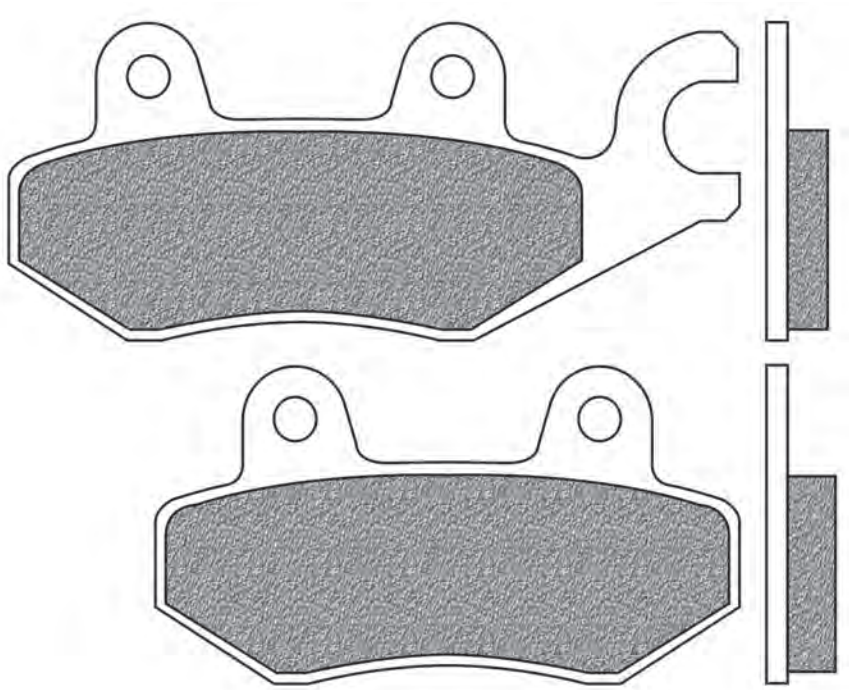

BENELLI	Year	A/P
CAFFE NERO 250	08->	A
DAELIM	**Year**	**A/P**
ROADWIN 125	04->	P
ROADWIN 150 X5	06->	P
ROADWIN 250	08->	P
HONDA	**Year**	**A/P**
NSR 75 NS-1	92->00	A
LS 125 R	00->	P
VT 125 C SHADOW	99->08	A
XLV 125 VARADERO	01->11	A
TA 200 SHADOW	02->05	A / P
CBF 250	04->06	A
CB 300	10->	A
HUSQVARNA	**Year**	**A/P**
WR 250	07->13	P
KYMCO	**Year**	**A/P**
PEOPLE S 250	06->	A
PEOPLE S 250 i	07->	A
PEOPLE S 300 I	08->10	A
SUZUKI	**Year**	**A/P**
FX 125		A
SYM	**Year**	**A/P**
RS 125	05->	P
RS 21 125	02->	P
SHARK 125	00->	P
RS 150	05->	P
TGB	**Year**	**A/P**
BUFFALO 50	03->	P
YAMAHA	**Year**	**A/P**
YS 250 Fazer (Brasil) (1S41/2/3)	06->08	A

FD0210

BT

D1 (mm): 85x42,5x6,4 (lxhxsp.) D2 (mm): 56x37x8,7 (lxhxsp.)

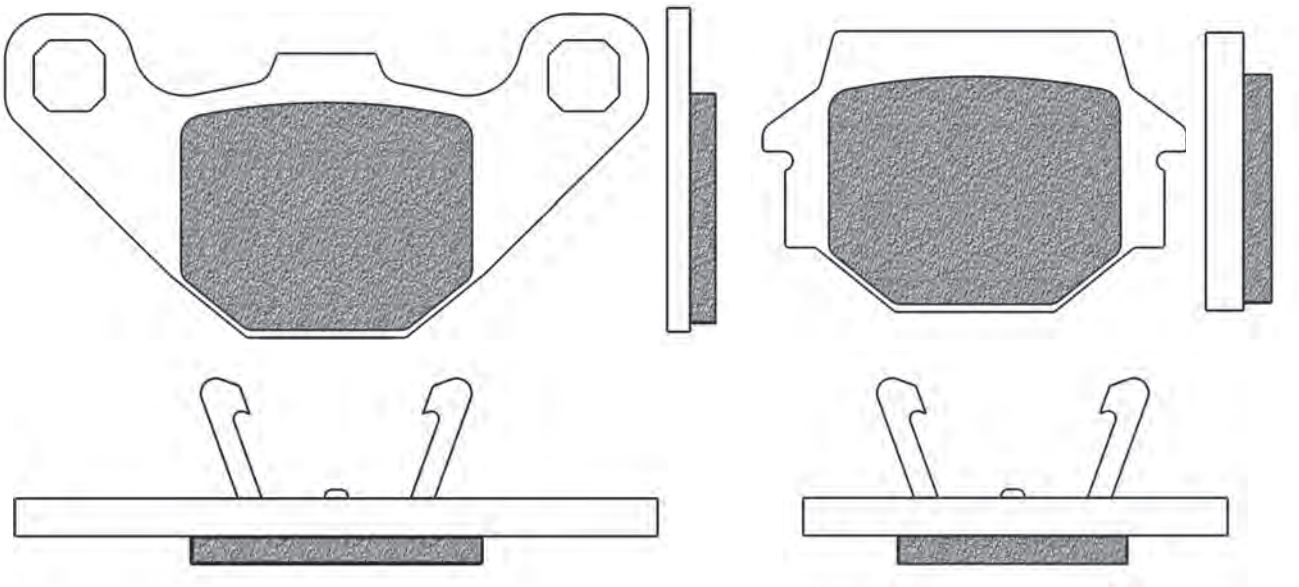

APRILIA	Year	A/P
ETX 125	98->	P
PEGASO 125	89->91	P
RX 125	95->	P
RX 125 ENDURO	08->	P
RX 125 SUPERMOTARD	08->	P
MOTO 650 6.5	97->00	P
PEGASO 650	96	P
STARCK 650	96	P

BUELL	Year	A/P
1200 all models	94->97	P
RS 1200	93->	P
CAGIVA	**Year**	**A/P**
W8 125 PRO ACTION	96->	P
W 16 650	93->	P
HUSABERG	**Year**	**A/P**
EF 600 E (Quad)	98->	P
HUSQVARNA	**Year**	**A/P**
TE 610	91->95	P

KTM	Year	A/P
EXC 125	90->93	P
EXC 125 (pinze Brembo)	89	P
MX 125 (pinze Brembo)	89->93	P
EXC 300 EGS	93	P
EXC/MX 500 (pinze Brembo)	89->91	P
LC4 EXC/EGS 500	92	P
LC4 EXC/EGS 500 (pinze Brembo)	90->91	P
LC4 EXC/EGS 500 (pinze Grimeca)	90->91	P

FIGURATO PASTIGLIE CON APPLICAZIONI | BRAKE PADS DRAWINGS AND APPLICATIONS | DESSINS PLAQUETTES AVEC APPLICATIONS | DISEÑOS PASTILLAS CON RELACIÓN | ZEICHNUNGEN VON BREMSBELÄGE MIT VERWENDUNGSLISTE

l x h x sp.: Base x altezza x spessore | *width x height x thickness | largeur x hauteur x épaisseur | base x altura x espesor | Laenge x Höhe x Dicke*
Ø x sp.: Ø x spessore | *Ø x thickness | Ø x épaisseur | Ø x espesor | Ø x Dicke*

FD0211

BT

D1 (mm): 79x63x13,3 (lxhxsp.)

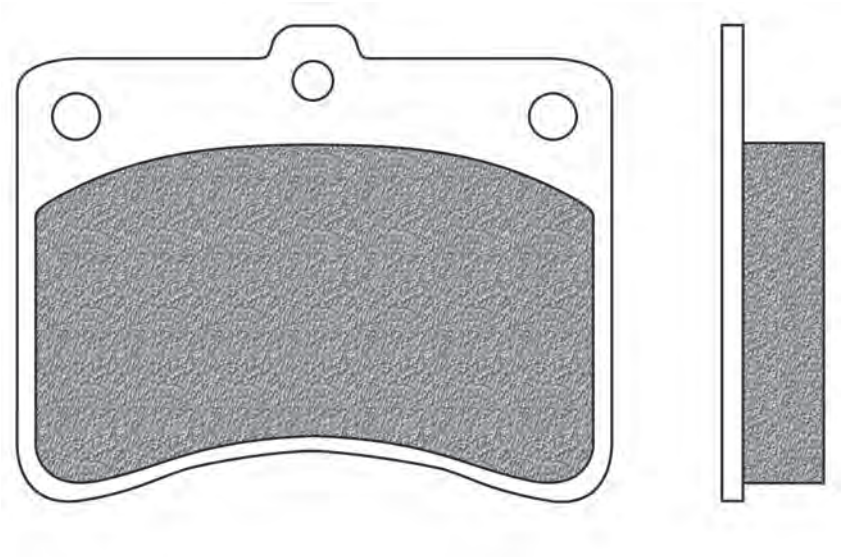

PIAGGIO	Year	A/P
QUARGO 500	05->17	A
PORTER 1000 (carburatore)	92->94	A
PORTER 1000 (iniezione)	95->98	A
PORTER 1200 DIESEL	95->00	A
PORTER 1300 16 V 4X4	98->07	A
PORTER 1300 16 V GPL	98->07	A
PORTER 1300 16 V MAXXI	98->07	A
PORTER 1300 16 V PICK UP	98->07	A
PORTER 1300 16 V VAN	98->07	A
PORTER 1300 MAXXI UP - DATE	09	A
PORTER 1300 UP - DATE	09->10	A
PORTER 1400 DIESEL	95->00	A

FD0212

BT

D1 (mm): 97x42x8 (lxhxsp.)

D2 (mm): 77,5x42x9,7 (lxhxsp.)

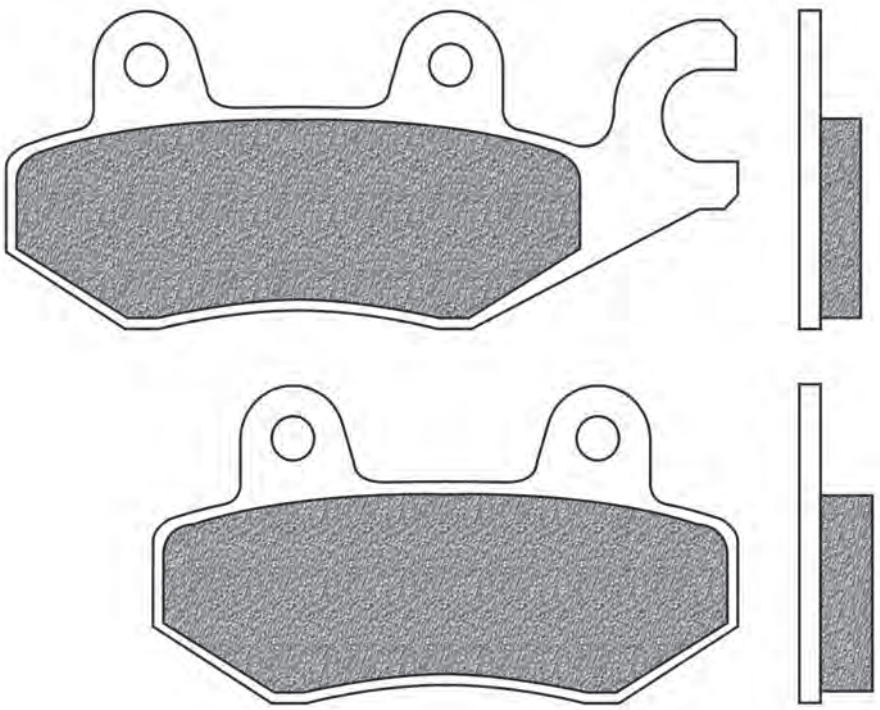

MZ	Year	A/P
RT 125	06->	A
SM 125	99->01	P
SX 125	99->01	P

TRIUMPH	Year	A/P
DAYTONA 750	91->92	P
DAYTONA 885 900	93->94	P
DAYTONA 900 900 SUPER 3 750	94->96	P
TROPHY 885 900	96->03	P
DAYTONA 998 1000	91->92	P
DAYTONA 1180 1200	93->98	P
TROPHY 1180 1200	96->03	P

VOXAN	Year	A/P
SCRAMBLER 1000	01->03	P

YAMAHA	Year	A/P
XTZ 750 SUPER TENERE	89->95	P

FD0213

B4R | BT | R01 | TS

D1 (mm): 78x41x8,3 (lxhxsp.)

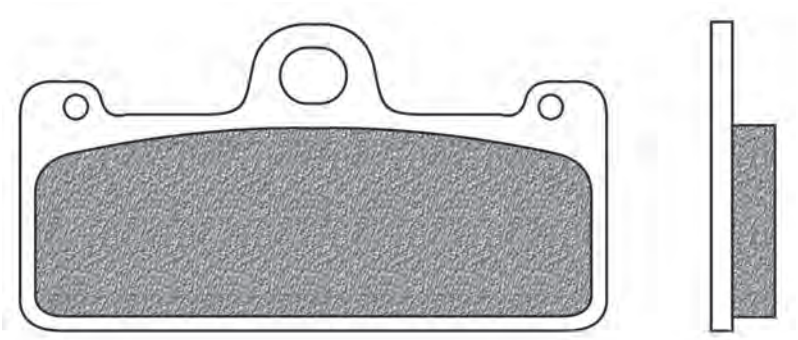

APRILIA	Year	A/P
SXV Replica 450 VAN DE BOSCH	05->	A
SXV Replica 550 VAN DE BOSCH	08->	A

BREMBO	Year	A/P
GP X10.48.13/14 RACING		A

DUCATI	Year	A/P
888 SUPERBIKE STRADA	94->95	A

FD0215

BT

D1 (mm): 78x45,5x10 (lxhxsp.)

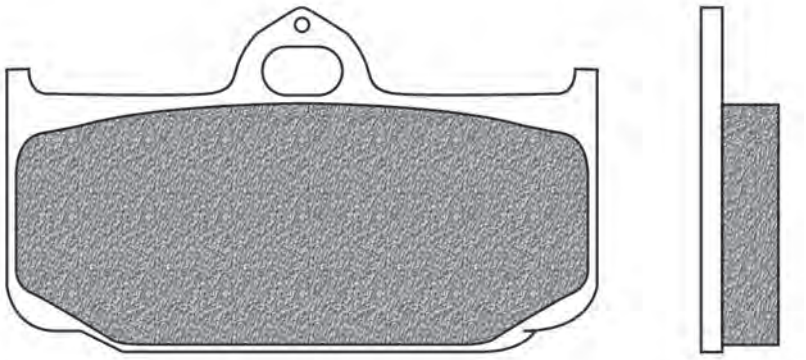

HONDA	Year	A/P
RS 250 R	95->97	A

FD0216

BT | R01 | SH | SP | TS

D1 (mm): 108,5x40x7,5 (lxhxsp.)

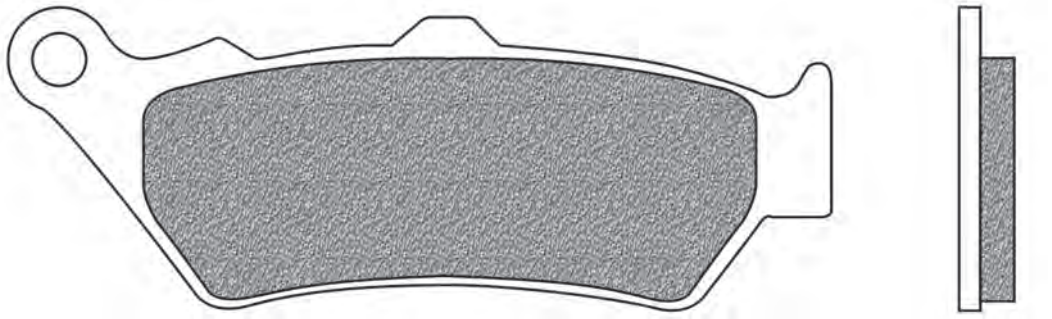

APRILIA	Year	A/P
PEGASO 600	89->91	A
MOTO 650 6.5	95->00	A
PEGASO 650 3	97->00	A
PEGASO 650 IE	01->04	A
STARCK 650	96	A
PEGASO 660 TRAIL	06->08	A
ETV 1000 CAPONORD	01->03	A
ETV 1000 CAPONORD ABS	04->08	A
ETV 1000 CAPONORD RALLY RAID	04->08	A

BENELLI	Year	A/P
IMPERIALE 400	19->	A
LEONCINO 500 TRAIL	18->20	A
TRK 502 500 X	18->	A

BIMOTA	Year	A/P
DBX 1100	13->	A

BMW	Year	A/P
C 1 125	99->	A
C 1 200	01->	A
F 650	93->03	A
F 650 CS SCARVER	00->07	A
F 650 DAKAR	99->07	A
F 650 GS	99->12	A
F 650 GS (twin cylinder)	07->12	A
F 650 GS ABS	02->12	A
F 650 ST	96->00	A
F 650 ST STRADA	97->01	A
G 650 GS	09->15	A
G 650 GS SERTAO	10->14	A
G 650 X CHALLENGE	06->09	A
G 650 X COUNTRY	06->09	A
F 700 GS	13->17	A
F 750 GS	17->18	A
F 800 GS	08->20	A
F 800 GS ADVENTURE	13->17	A
F 850 GS	18->20	A
HP2 1200 ENDURO	05->09	A
R 1200 GS (W)	13->18	P
R 1200 GS (W) ADVENTURE	13->18	P
R 1200 RT	14->18	P
R 1250 GS	19->20	P
R 1250 GS ADVENTURE	19->20	P
R 1250 R	19->20	P
R 1250 RS	19->20	P
R 1250 RT	19->20	P
R 1250 RT SPORT	19->20	P
K 1600 B	17->20	P
K 1600 GRAND AMERICA	18->20	P

l x h x sp.: Base x altezza x spessore | *width x height x thickness | largeur x hauteur x épaisseur | base x altura x espesor | Laenge x Höhe x Dicke*
Ø x sp.: Ø x spessore | *Ø x thickness | Ø x épaisseur | Ø x espesor | Ø x Dicke*

... FD0216

... segue *BMW*	Year	A/P
K 1600 GT	10->20	P
K 1600 GTL	10->20	P
K 1600 GTL E	12->	P
CF MOTO	**Year**	**A/P**
NK 400 ABS	19->20	A
GT 650 J ABS	19->20	A
MT 650 J ABS	19->20	A
NK 650 J	14->20	A
TK-G 650	16	A
TR 650	14->15	A
DUCATI	**Year**	**A/P**
SCRAMBLER 400 SIXTY TWO	16	A
1000 BIPOSTO	07->	A
GT 1000	07->10	A
GT 1000 TOURING	09	A
PAUL SMART 1000 L.E.	06	A
SPORT 1000	06->08	A
SPORT 1000 CLASSIC GT	07->10	A
SPORT 1000 MONOPOSTO JPN	07	A
SPORT 1000 S	07->09	A
DIAVEL 1200	11->13	P
DIAVEL 1200 AMG	13	P
DIAVEL 1200 CARBON	11->13	P
DIAVEL 1200 CARBON BRA	12->14	P
DIAVEL 1200 CARBON FL	15	P
DIAVEL 1200 CROMO	13->	P
DIAVEL 1200 STRADA	13->14	P
DIAVEL 1200 WHITE STRIPE	13->14	P
XDIAVEL 1200	16->18	P
XDIAVEL 1200 S	16->18	P
DIAVEL 1260	19->20	P
DIAVEL 1260 S	19->20	P
XDIAVEL 1262	16->20	P
XDIAVEL 1262 S	16->20	P
XDIAVEL 1262 SPORT PACK	17->18	P
HARLEY DAVIDSON	**Year**	**A/P**
XG 500 STREET	16->20	A
XG 750 STREET	16->20	A
XG-A 750 STREET ROD	17->20	A
HONDA	**Year**	**A/P**
CBR 250 R (BYBRE caliper)	11->	A
CB 500	97->05	A
NX 500 DOMINATOR	97->99	A
FX 650 VIGOR	99->03	A
NTV 650 DEAUVILLE	98->01	A
NX 650 DOMINATOR	97->04	A
SLR 650	97->98	A
SX 650 VIGOR	99->02	A

HUSQVARNA	Year	A/P
TR 650 STRADA	13->14	A
TR 650 TERRA	13->14	A
ENDURO LR 701	20	A
FE 701 ENDURO	17->20	A
INDIAN	**Year**	**A/P**
SCOUT 1000 SIXSTY	17->18	A
SCOUT 1200	17->20	A
SCOUT 1200 BOBBER	17->20	A
KTM	**Year**	**A/P**
LC4 640 ADVENTURE	04->07	A
LC4 690 ENDURO	08->14	A
LC4 690 ENDURO R	09->20	A
LC4 690 RALLY REPLICA	07->10	A
790 ADVENTURE	19->20	P
790 ADVENTURE R	19->20	P
LC8 950 ADVENTURE	03->05	A
LC8 950 ADVENTURE S	03->05	A
LC8 950 SUPER ENDURO	06->08	A
LC8 950 SUPER ENDURO R	06->08	A
LC8 990 ADVENTURE	06->12	A
LC8 990 ADVENTURE DAKAR	09->12	A
LC8 990 ADVENTURE R	09->12	A
LC8 990 ADVENTURE S	06->08	A
MOTO GUZZI	**Year**	**A/P**
BELLAGIO 940 AQUILA NERA	07->10	P
CALIFORNIA 1000 EV	99->	P
BREVA 1100	05->07	P
CALIFORNIA 1100	06->12	P
CALIFORNIA 1100 ALLUMINIUM - TITANIUM	04->05	P
CALIFORNIA 1100 CLASSIC - TOURING	06->08	P
CALIFORNIA 1100 EV	97->02	P
CALIFORNIA 1100 EV TOURING	03->05	P
CALIFORNIA 1100 JACKAL	99->06	P
CALIFORNIA 1100 SPECIAL	99->00	P
CALIFORNIA 1100 SPECIAL SPORT - ALLUMINIUM	02->03	P
CALIFORNIA 1100 SPORT	01->02	P
CALIFORNIA 1100 STONE - METAL	01->05	P
CALIFORNIA 1100 VINTAGE	06->12	P
QUOTA 1100	99->01	A / P
QUOTA 1100 ES	99->01	A
AUDACE 1400	15->17	P
CALIFORNIA 1400 CUSTOM	13->15	P
CALIFORNIA 1400 TOURING	13->15	P
CALIFORNIA 1400 TOURING SE	15->17	P
ELDORADO 1400	15->17	P
MGX-21 1400 FLYING FORTRESS	15->17	P
MOTO MORINI	**Year**	**A/P**
GRAN PASSO 1200	08->	A
GT 1200	10->	A
SCRAMBLER 1200	09->	A

ROYAL ENFIELD	Year	A/P
CONTINENTAL GT 535	14->17	A
CONTINENTAL GT 650	20	A
INTERCEPTOR 650	19->20	A
SWM	**Year**	**A/P**
SM 450 R	16->20	A
SM 500 R	18->20	A
SUPER DUAL 600 T	18->20	A
SUPER DUAL 600 X	18->20	A
RS 650 R FACELIFT	16->20	A
SM 650 R	16->20	A
TRIUMPH	**Year**	**A/P**
SCRAMBLER XC 1200	19->20	P
SCRAMBLER XE 1200	19->20	P
THUNDERBIRD 1600	09->18	P
THUNDERBIRD 1600 COMMANDER	14->18	P
THUNDERBIRD 1600 LT	14->18	P
THUNDERBIRD 1600 NIGHTSTORM	14->18	P
THUNDERBIRD 1600 STORM	11->18	P
ROCKET III 2300	04->13	P
ROCKET III 2300 CLASSIC	06->18	P
ROCKET III 2300 ROADSTER	06->18	P
ROCKET III 2300 TOURING	06->18	P
ROCKET X 2300	15	P
VICTORY	**Year**	**A/P**
OCTANE 1200	17	A
KINGPIN 1500	04->05	P
TOURING CRUISER 1500	03->06	P
V92C CRUISER 1500	98->02	P
V92C DELUXE 1500	01->02	P
V92SC SPORT CRUISE 1500	00->02	P
VEGAS 1500	03->05	P
VEGAS 8-BALL 1500	05	P
HAMMER 1634	05->07	P
HAMMER S 1634	06->08	P
KINGPIN 1634	06->07	P
KINGPIN TOUR 1634	06->07	P
VEGAS 1634	06->07	P
VEGAS 8-BALL 1634	06->07	P
VEGAS JACKPOT 1634	06->07	P
YAMAHA	**Year**	**A/P**
DT 125 X SUPERMOTARD	05->06	A
XT R 660	04->12	A
ZERO	**Year**	**A/P**
DS 1 ZF 12.5	15->	A
DS 1 ZF 9.4	15->	A
S 1 ZF 12.5	15->	A
S 1 ZF 9.4	15->	A
SR 1 ZF 12.5	15->	A

FD0217 BT

D1 (mm): 53x56,5x8,6 (lxhxsp.)

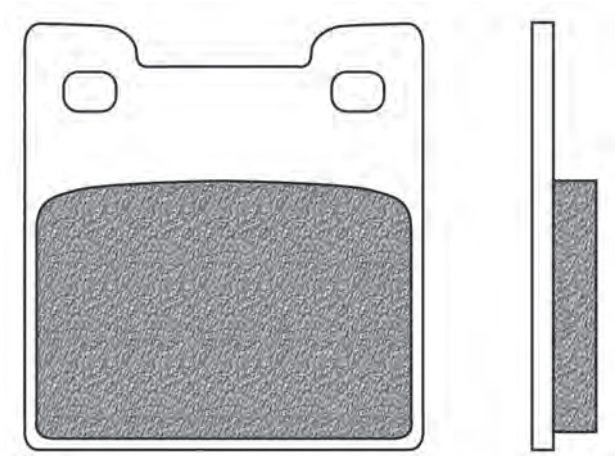

SUZUKI	Year	A/P
RF 900 RR	94->95	P

FD0218

BD

D1 (mm): 62x41x11 (lxhxsp.)

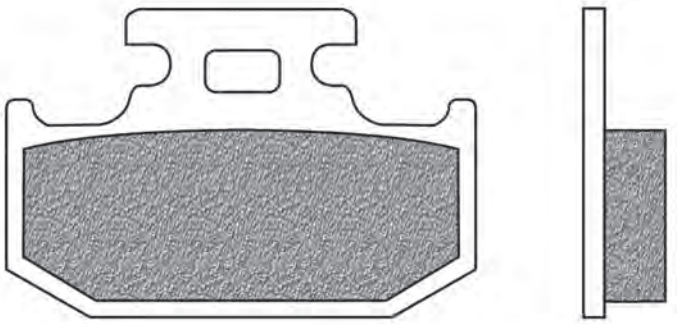

SUZUKI	Year	A/P
RM 125	91->95	P
RM 250	91->95	P
RMX 250	94->95	P

YAMAHA	Year	A/P
DT 230 R LANZA	97->98	P
YZ 250	93->97	P
WR F 400	98	P
YZ-F 400	98	P

FD0219

BA | BE | SE

D1 (mm): 85x43,5x8,1 (lxhxsp.)

D2 (mm): 70x41x8,1 (lxhxsp.)

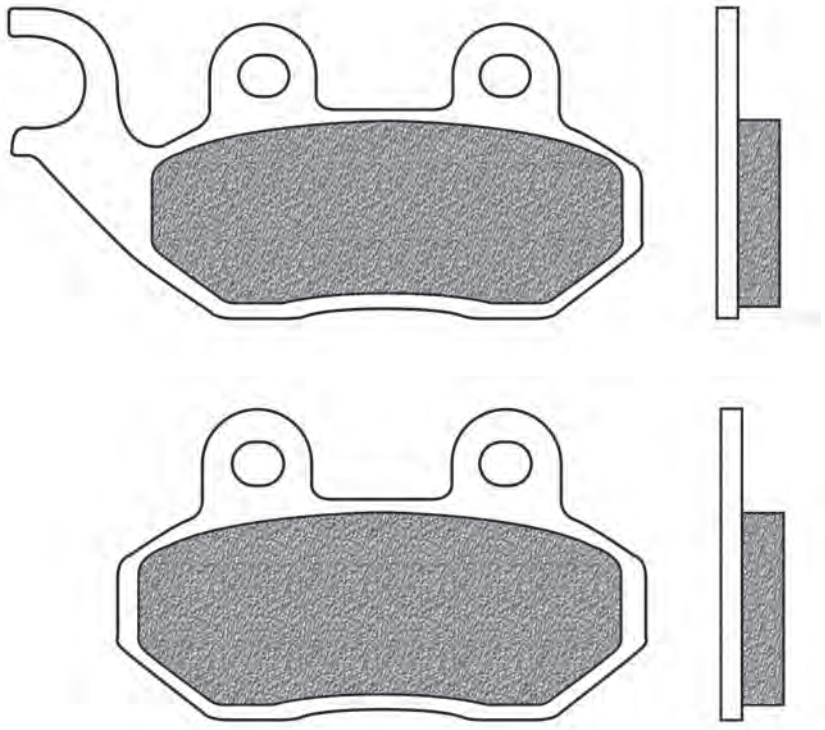

CAGIVA	Year	A/P
CITY 50	95->	A
PASSING 50	95->	A
PASSING 110 (Brasil)		A
PASSING 125	94->	A

GARELLI	Year	A/P
FLEXI 50	12->	A
GSP 50	12->	A
KRS 50	02->	A
PMX 50 SPORT	00->	A
XO 50	12->	A
FREELAND 125	02->	A
FREELAND 150	02->	A

PEUGEOT	Year	A/P
TWEET 50	10->13	A
TWEET 50 EVO	14->	A
TWEET 50 EVO RS	14->	A
TWEET 50 RS	10->13	A
LXR 125	10->	A
TWEET 125	10->13	A
TWEET 125 EVO	14->	A
TWEET 125 EVO RS	14->	A
TWEET 125 RS	10->13	A
TWEET 150	10->13	A
TWEET 150 RS	10->13	A
LXR 200	10->	A

PGO	Year	A/P
DR BIG 50	01->	A
G MAX 50	06->	A
i DEP 50	09->	A
LIBRA 50	10->	A
LIGERO 50	06->	A
PM X 50 SPORT	00->	A
T-REX 50 2T	00->	A
MY BUBU 100	02->	A
CHARGE 125	02->	A
LIGERO 125	06->	A
MY BUBU 125	02->	A
T-REX 125 2T	00->	A
T-REX 125 4T	95->	A
T-REX 150 4T	00->	A
TR 3 150	02->	A

SYM	Year	A/P
ALLO 50	11->15	A

FIGURATO PASTIGLIE CON APPLICAZIONI | BRAKE PADS DRAWINGS AND APPLICATIONS | DESSINS PLAQUETTES AVEC APPLICATIONS | DISEÑOS PASTILLAS CON RELACIÓN | ZEICHNUNGEN VON BREMSBELÄGE MIT VERWENDUNGSLISTE

l x h x sp.: Base x altezza x spessore | *width x height x thickness | largeur x hauteur x épaisseur | base x altura x espesor | Laenge x Höhe x Dicke*
Ø x sp.: Ø x spessore | *Ø x thickness | Ø x épaisseur | Ø x espesor | Ø x Dicke*

... FD0219

... segue *SYM*	Year	A/P
ALPHA 50	95->	A
CROX 50	14->15	A
FIDDLE II 50	08->09	A
FIDDLE III 50	16	A
JET 50	95->	A
JET 50 all models	05->08	A
JET 50 SPORT X	06->10	A
JET 4 50	09->10	A
JET 4 50 NAKED	11->	A
JET 4R 50	11->	A
JUNGLE 50	96->	A
MASK 50	00->	A
MASK 50 LC	00->	A
ORBIT 50 II	12->	A
RED DEVIL 50	99->	A
SUPER FANCY 50	95->97	A
SYMPHONY 50	09	A
SYMPHONY 50 S	10->	A
SYMPHONY 50 SR	10->	A
SYMPHONY 50 ST	15->	A
SYMPLY II 50	07->09	A
X PRO 50	14->	A
ALLO 100	11->	A
JET 100	99->	A
JET 100 EURO X	05->	A
PARTY 100	97->	A
SUPER FANCY 100	95->98	A
STAR 110	03->	A

ATTILA 125	95->00	A
CROX 125	14->	A
FIDDLE II 125	09->13	A
FIDDLE III 125	14->16	A
HD 125	05->06	A
HD 125 EU 2	03->04	A
HD 125 EURO 3	07->08	A
HD EVO 125	05->06	A
HD EVO 125 EURO3	10	A
JET 4 125	09	A
MEGALO 125	02->07	A
NEW DUKE 125	00->01	A
SUPER DUKE 125	95->02	A
SYMPHONY 125	09	A
SYMPHONY 125 DD	09	A
SYMPHONY 125 S	10->17	A
SYMPHONY 125 SR	11->17	A
SYMPHONY 125 ST	15->19	A
SYMPLY 125	07->08	A
SYMPLY II 125	09->14	A
X PRO 125	13->16	A
ATTILA 150	00->01	A
CROX 150	14->	A
FIDDLE II 150	10->12	A
H01 150	95->	A
SUPER DUKE 150	96->02	A
SYMPHONY 150	09	A
SYMPHONY 150 S	10	A
SYMPHONY 150 SR	10	A

FIDDLE II 200	11->	A
FIDDLE III 200	16	A
HD EVO 200	11->	A
HD EVO 200 EURO 2	05->06	A
HD EVO 200 I EURO 3	07->10	A
HD EVO 200 I EURO 3 (tamburo post)	08->09	A
HD2 EVO 200	13->	A
CITYCOM 300	08->09	A / P
CITYCOM 300 EFI	10->11	A / P
CITYCOM 300 I CBS	12	A / P
CITYCOM 300 S	16	A / P

ZERO	Year	A/P
DS 1 ZF 6.0	10->13	A
DS 1 ZF 9.0	10->12	A
MX 1	10->12	A
S 1 ZF 6.0	10->12	A
X 1	10->12	A
XU 1	11->12	A

FD0220

K1

D1 (mm): 95,2x37,7x12 (lxhxsp.)

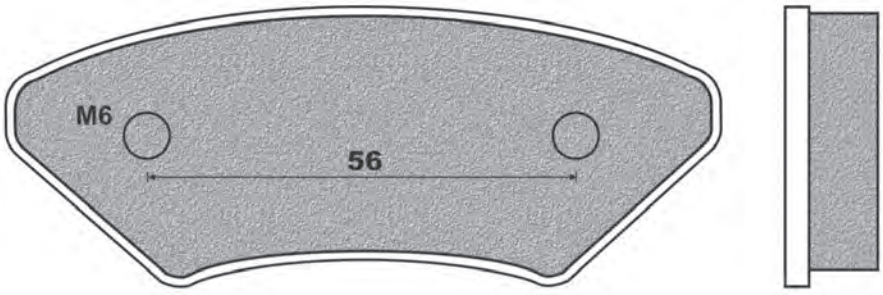

YAMAHA	Year	A/P
(old models) interasse fori 56mm diametro M6		P

FD0221

B4R | BT | R01 | SP | TS

D1 (mm): 75x55,5x8,7 (lxhxsp.)

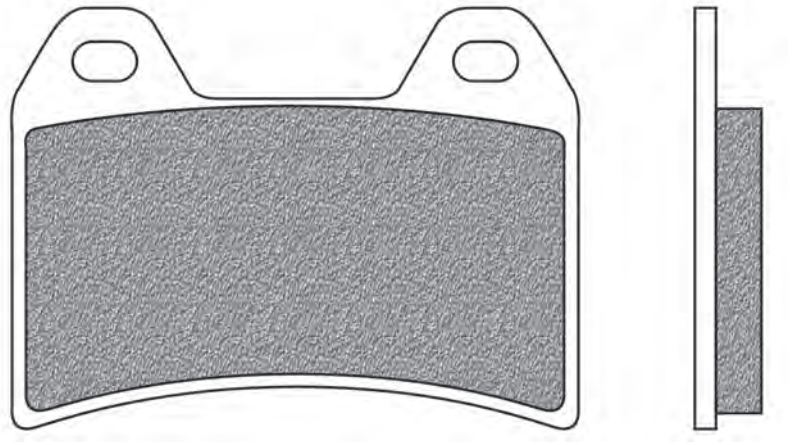

FIGURATO PASTIGLIE CON APPLICAZIONI | BRAKE PADS DRAWINGS AND APPLICATIONS | DESSINS PLAQUETTES AVEC APPLICATIONS | DISEÑOS PASTILLAS CON RELACIÓN | ZEICHNUNGEN VON BREMSBELÄGE MIT VERWENDUNGSLISTE

APRILIA	Year	A/P
RS 250	98->03	A
RS 250 PISTA	04->	A
PEGASO 660 STRADA	05->09	A
DORSODURO 750 FACTORY	10->13	A
DORSODURO 750 SMV	08	A
1000 BLUE MARLIN	02->	A
RST 1000 FUTURA	01->03	A
RSV 1000 MILLE	97->01	A
RSV 1000 MILLE R	00	A
RSV 1000 SP	99->00	A
RSV 1000 TUONO	02->05	A
RSV 1000 TUONO FIGTHER	03->05	A
RSV 1000 TUONO R	04->12	A
RSV 1000 TUONO V4R	11->13	A
RSV4 1000 FACTORY APRC STD-SE	11->12	A
SL 1000 FALCO	00->04	A
TUONO 1000 V4R APRC	14	A
TUONO 1000 V4R STD APRC	11->13	A
DORSODURO 1200	11->15	A
BENELLI	**Year**	**A/P**
666 125	98->	A
LEONCINO 500	16	A
CUE 756	10->	A
TNT 899	07->	A
TRE-K 899	07->	A
TORNADO 3 900	00->02	A
TNT 1100	04	A
TNT 1130	05->06	A
TNT 1130 TRE-K	06->	A
TNT 1130 TRE-K AMAZONAS	07->	A
TRE-K 1130	06->16	A
BIMOTA	**Year**	**A/P**
DB4 904	98->	A
SB8K 1000	06->	A
SB8R 1000	97->00	A
BMW	**Year**	**A/P**
G 650 X MOTO	06->07	A
F 800 GT	13->20	A
F 800 R	09->14	A
F 800 S	06->10	A
F 800 ST	06->12	A
F 800 ST TOURING	11->12	A
R 1200 NINE-T SCRAMBLER	15->20	A
BRAKING	**Year**	**A/P**
Motard		A
Street		A
BREMBO	**Year**	**A/P**
20.6800 Gold line Road two pin		A
220A01610 - P4 30/34 RADIAL 108mm Motard		A
220A16810 - P4 30/34 RADIAL 100mm		A
220A16820 - P4 30/34 RADIAL		A
220A80210 - P4 30/34 RADIAL 108mm Motard		A
220A80310 - P4 30/34 RADIAL 100mm		A
XA69510 - P4 30/34 RADIAL 108mm Motard		A
XA78910 - P4 30/34 RADIAL 100mm Motard		A
CAGIVA	**Year**	**A/P**
RAPTOR 650	01->05	A
V-RAPTOR 650	01->05	A
RAPTOR 1000	00->06	A
RAPTOR 1000 XTRA	02->04	A
V-RAPTOR 1000	00->06	A
CF MOTO	**Year**	**A/P**
CL-X 700 ADVENTURE	20	A
CL-X 700 HERITAGE	20	A
CL-X 700 SPORT	20	A
DUCATI	**Year**	**A/P**
MONSTER 400	00->06	A
MONSTER 400 DARK IE	05	A
MONSTER 600	00->01	A
MONSTER 620 (5 marce - single disk)	04	A
MONSTER 620 (6 marce)	04	A
MONSTER 620 DARK (single disk)	05	A
MONSTER 620 IE	02->04	A
MULTISTRADA 620 DARK (single disk)	06	A
SPORT 620	03->04	A
SUPERSPORT 620	03->04	A
MONSTER 696 (700cc)	08->14	A
748	02	A
748 R	00	A
748 RACING (con antisaltellamento)	98->99	A
748 RS (con antisaltellamento)	00->01	A
748 S	00->02	A
748 SPS	98->99	A
748 TESTA BASSA	01	A
MONSTER 750	00->01	A
MONSTER 750 IE	02	A
SPORT 750	00->02	A
SUPERSPORT 750	99->02	A
SUPERSPORT 750 IE	00->02	A
MONSTER 795	13	A
HYPERMOTARD 796 (800cc)	10->12	A
MONSTER 796 (800cc)	11->14	A
MONSTER 800	03->04	A
SPORT 800	03->06	A
SUPERSPORT 800	03->06	A
848 848	08->10	A
STREETFIGHTER 848	12->15	A
STREETFIGHTER 848 S	12	A
SUPERBIKE (850cc) 848 EVO CORSE - EVO - HAYDEN - USA	08->12	A
MH 900	01->02	A
MONSTER 900 IE	00->02	A
SPORT 900	02	A
SUPERSPORT 900	98->99	A
SUPERSPORT 900 F.E.	98	A
SUPERSPORT 900 IE	00->02	A
SUPERSPORT 900 SUPERLIGHT	91->97	A
916 SPS - SPS I/II/III (996cc)	97->00	A
MONSTER 916 S4	01->02	A
MONSTER 916 S4 FOGGY	02	A
RACING (996cc) 916 (con antisaltellamento)	97->98	A
ST4 916	99->03	A
ST2 944	97->03	A
ST3 992	04->	A
ST3S 992 ABS	06->	A
996	99->01	A
996 RS (con antisaltellamento)	00->01	A
996 S	01	A
MONSTER 996 S4R	03->06	A
ST4S 996	01->05	A
ST4S 996 ABS	03->05	A
MONSTER 1000 S2R	06->08	A
MULTISTRADA 1000	03->06	A
MULTISTRADA 1000 DS	05	A
MULTISTRADA 1000 DS S	05	A
MULTISTRADA 1000 S	06	A
ST3 1000	04->07	A
SUPERSPORT 1000	03->06	A
HYPERMOTARD 1100	07->09	A
HYPERMOTARD 1100 EVO	10->12	A
MONSTER 1100	09->10	A
MONSTER 1100 DIESEL	13	A
MONSTER 1100 EVO	12->13	A
MONSTER 1100 EVO - EVO ABS	12->13	A
MONSTER 1100 EVO ANNIVERSARY	13	A
MONSTER 1100 S	09->10	A
MULTISTRADA 1100	07->09	A
MULTISTRADA 1100 S	07->09	A
MULTISTRADA 1200	10->14	A
MULTISTRADA 1200 S GT	13->14	A
MULTISTRADA 1200 S PIKES PEAK	11->15	A
MULTISTRADA 1200 S SPORT	10->12	A
MULTISTRADA 1200 S TOURING	10->14	A
MULTISTRADA 1200 S TOURING D-AIR	14	A
HONDA	**Year**	**A/P**
CB 400 SUPER FOUR F3V	97	A
HUSQVARNA	**Year**	**A/P**
NOX 570	98->03	A
LT 600 DUAL	98->	A
SM 600 SUPERMOTARD	98->	A
LT 610	00->	A
SM 610	98->	A
SM 630	->09	A
SMR 630	04->08	A
SVARTPILEN 701	18->19	A
VITPILEN 701	18->20	A
NORDEN 900 ABS	20->	A
NUDA 900 ABS	11->13	A
KTM	**Year**	**A/P**
LC4 620 SMC	04->06	A
LC4 640 DUKE II	03->06	A
LC4 640 SUPERMOTO	04->06	A
SMC 660 SUPERMOTO	04->06	A
LC4 690 DUKE	12->13	A
LC4 690 DUKE ABS	12->19	A
LC4 690 SM	07->09	A
790 ADVENTURE	19->20	A
790 ADVENTURE R	19->20	A
790 ADVENTURE R RALLY	20	A
DUKE 790	18->20	A
1050 ADVENTURE	15->16	A
1090 SUPER ADVENTURE	17->19	A
1090 SUPER ADVENTURE R	17->19	A
1190 ADVENTURE	13->16	A
1190 ADVENTURE R	13->16	A
1290 SUPER ADVENTURE	15->20	A
1290 SUPER ADVENTURE R	17->20	A
1290 SUPER ADVENTURE S	17->20	A
1290 SUPER ADVENTURE T	17->19	A
MOTO GUZZI	**Year**	**A/P**
BREVA 750	03->09	A
NEVADA 750	02->03	A
NEVADA 750 AQUILA NERA	09->13	A
NEVADA 750 CLASSIC	04->12	A

l x h x sp.: Base x altezza x spessore | *width x height x thickness | largeur x hauteur x épaisseur | base x altura x espesor | Laenge x Höhe x Dicke*
Ø x sp.: Ø x spessore | *Ø x thickness | Ø x épaisseur | Ø x espesor | Ø x Dicke*

... FD0221

... segue *MOTO GUZZI*	Year	A/P
NEVADA 750 S	10	A
NEVADA 750 S ANNIVERSARIO	12	A
V7 750 CAFE CLASSIC	09	A
V7 750 CLASSIC	08->12	A
V7 750 RACER	10->14	A
V7 750 SPECIAL	14	A
V7 750 SPECIAL - STONE	12->13	A
V7 750 STONE	14	A
V7 II 750 RACER ABS	15->16	A
V7 II 750 SPECIAL	15->16	A
V7 II 750 SPECIAL ABS	15->16	A
V7 II 750 STONE	14	A
V7 II 750 STONE - METAL	15->16	A
V7 II 750 STONE ABS	15->16	A
V7 II 750 STORNELLO	16->	A
V7 II 750 STORNELLO ABS	16->	A
BREVA 850	06->07	A
GRISO 850	06->07	A
NORGE 850	07->08	A
V9 850 BOBBER	16->	A
V9 850 ROAMER	16->	A
BELLAGIO 940 AQUILA NERA	07->10	A
BREVA 1100	05->07	A
CALIFORNIA 1100	06->12	A
CALIFORNIA 1100 ALLUMINIUM - TITANIUM	04->05	A
CALIFORNIA 1100 CLASSIC - TOURING	06->08	A
CALIFORNIA 1100 EV	03->05	A
CALIFORNIA 1100 EV TOURING	03->05	A
CALIFORNIA 1100 JACKAL	01->06	A
CALIFORNIA 1100 SPECIAL	01	A
CALIFORNIA 1100 SPECIAL SPORT - ALLUMINIUM	02->03	A
CALIFORNIA 1100 SPORT	01->02	A
CALIFORNIA 1100 STONE - METAL	01->05	A
CALIFORNIA 1100 VINTAGE	06->12	A
GRISO 1100	05->08	A
V 11 1100 LE MANS	01->05	A
V 11 1100 NAKED	03->05	A
V 11 1100 SCURA	02->05	A
V 11 1100 SPORT	01->05	A
V 11 1100 SPORT ROSSO MANDELL	01->06	A
V 11 1100 SPORT SCURA	02->	A
V11 1100 BALLABIO	03->05	A
V11 1100 CAFE SPORT	03->05	A
V11 1100 COPPA ITALIA	03->05	A
BREVA 1200 V	08->09	A
GRISO 1200 8V	07->	A
NORGE 1200	06->07	A
NORGE 1200 ABS	06->07	A
NORGE 1200 GT 8V	10->13	A
SPORT 1200	06->08	A
SPORT 1200 4V	09->11	A
SPORT 1200 8V	12->13	A
SPORT 1200 8V SE	12->15	A
SPORT 1200 ABS	06->07	A
STELVIO 1200	08->11	A
STELVIO 1200 8V SE	12->16	A
STELVIO 1200 NTX	09->11	A
AUDACE 1400	15->17	A
CALIFORNIA 1400 CUSTOM	13->15	A
CALIFORNIA 1400 TOURING	13->15	A
CALIFORNIA 1400 TOURING SE	15->17	A
ELDORADO 1400	15->17	A
MGX-21 1400 FLYING FORTRESS	15->17	A
MOTO MORINI	Year	A/P
9,5 1200	06->09	A
CORSARO 1200	05->09	A
SPORT 1200	08->10	A
MV AGUSTA	Year	A/P
BRUTALE 675 (35kw)	11->13	A
BRUTALE 675 S	11->14	A
F3 675	13->14	A
F3 675 S	11->12	A
F3 675 SERIE ORO	11->13	A
BRUTALE 800	13->20	A
BRUTALE 800 DRAGSTER	14->19	A
BRUTALE 800 DRAGSTER RC	17->20	A
BRUTALE 800 DRAGSTER RR	15->17	A
BRUTALE 800 RR	15->20	A
RVS #1 800	18->20	A
BRUTALE 920	11->14	A
BRUTALE 989 S	08->09	A
BRUTALE 1090 R	10->13	A
MZ	Year	A/P
S 1000 (MUZ)	01->02	A
NORTON	Year	A/P
COMMANDO 961 SE	10->11	A
COMMANDO 961 SF SPORT	10->11	A
SUZUKI	Year	A/P
GSX 400	97->99	A
GSX 400 INAZUMA	00	A
GSX 1200 X	99->01	A
VICTORY	Year	A/P
KINGPIN 1500	04->05	A
TOURING CRUISER 1500	03->06	A
V92C CRUISER 1500	98->02	A
V92C DELUXE 1500	01->02	A
V92SC SPORT CRUISE 1500	00->02	A
VEGAS 1500	03->05	A
VEGAS 8-BALL 1500	05	A
HAMMER 1634	05->07	A
HAMMER S 1634	06->08	A
KINGPIN 1634	06->07	A
KINGPIN TOUR 1634	06->07	A
VEGAS 1634	06->07	A
VEGAS 8-BALL 1634	06->07	A
VEGAS JACKPOT 1634	06->07	A
VOXAN	Year	A/P
VB1 1000 EVO	04->	A
YAMAHA	Year	A/P
FZ 400	96	A
XJR 400	97->99	A
XT X 660	04->11	A
TRX 850	96->97	A

FD0222

BD | BE | SD

D1 (mm): 76x41,4x8,2 (lxhxsp.)

D2 (mm): 99,2x39,6x7,5 (lxhxsp.)

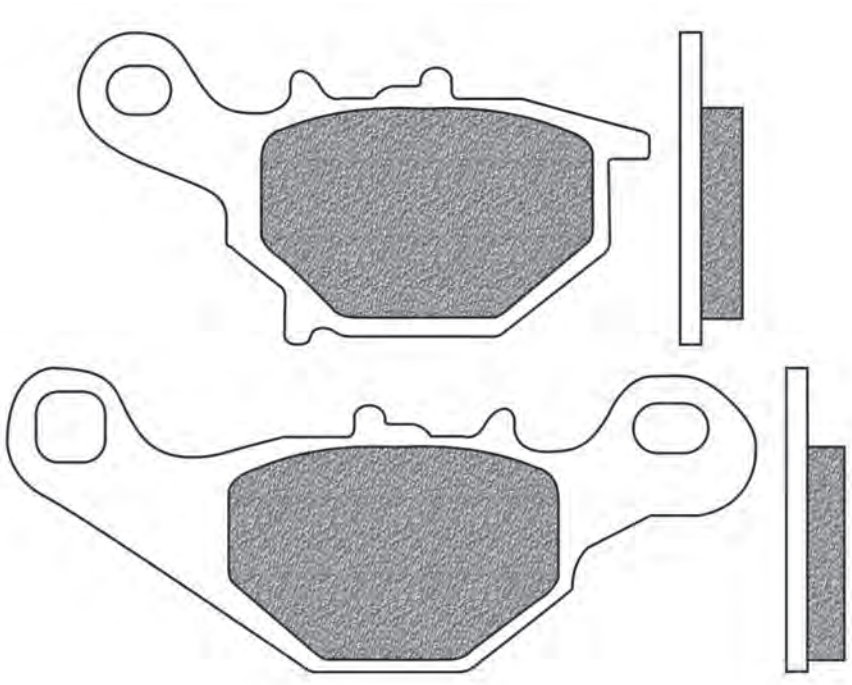

KAWASAKI	Year	A/P
KLX 125 L	03->06	A
KMX 125	99->03	A

SUZUKI	Year	A/P
TR 50 STREET MAGIC	98->	A
RM 80	96->01	A
RM 85	02->04	A
HOKUTO 110 UG	00->	A
AN 125	95->00	A
DR Z 125 L	03->20	A
EPICURO 125 UC	98->00	A
EPICURO 125 UC	01->	P
AN 150	96->00	A
EPICURO 150 UC	99->00	A
EPICURO 150 UC	01	P

FD0223

BA

D1 (mm): 60x42,5x9,1 (lxhxsp.)

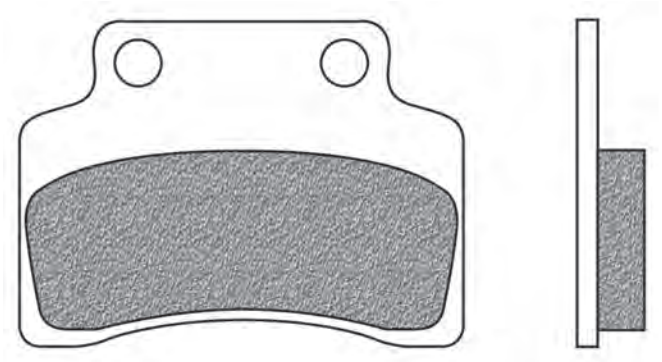

CPI	Year	A/P
HUSSAR 50	03->05	A
OLIVER 50 all models	03->05	A
POPCORN 50	03->05	A

GENERIC	Year	A/P
IDEO 50	05->	A
ROC 50	08->	A
STROKE 50	08->	A

XOR 50	05->	A
IDEO 125	05->	A
SOHO 125	07->	A
STROKE 125	07->	A
XOR 125	05->	A

KEEWAY	Year	A/P
50 FOCUS	06->15	A
50 MATRIX	06->15	A

50 MATRIX ELECTRIC	10->15	A
50 MATRIX RACING SPORT	10->16	A
F-NKD 50	10->11	A
FLASH 50 ELECTRIC	10->12	A
RY8 50	07->16	A
125 FOCUS	06->08	A
125 MATRIX	06->08	A
125 MATRIX RACING SPORT	10->16	A
150 FOCUS	06->09	A
150 MATRIX	06->08	A
150 MATRIX RACING SPORT	10->12	A

KYMCO	Year	A/P
CALYPSO 50	97->99	A
HEROISM 50	97->99	A
CALYPSO 125	99	A
HEROISM 125	95->97	A
HEROISM 150	95->97	A

PEUGEOT	Year	A/P
VIVACITY 50 SIXTIES	11->	A
VIVACITY 50 SPORTLINE	11->	A
SV 80 EXECUTIVE	96->	A

FD0224

BA BE

D1 (mm): 59x45x9,4 (lxhxsp.)

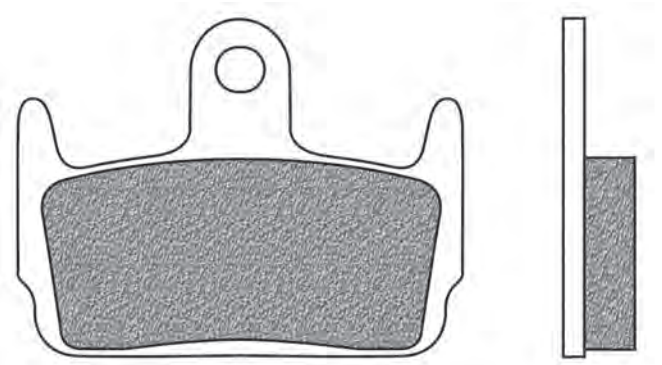

HONDA	Year	A/P
X8R S 50 SZX	98->	P
X8R X 50 SZX	98->	P

KYMCO	Year	A/P
SNIPER 50 DD	94->96	P
HEROISM 150	95->97	P

SYM	Year	A/P
JET 50 SPORT X	06->10	P

FD0225

BE

D1 (mm): 31,5x49x7 (lxhxsp.)

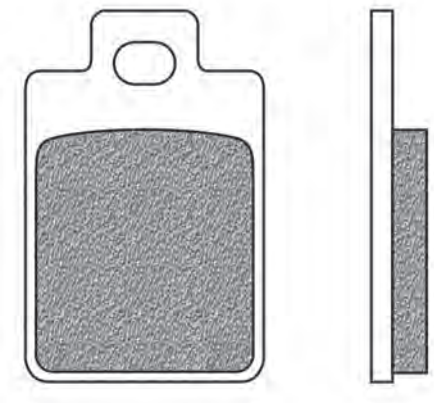

PIAGGIO	Year	A/P
SFERA 50 RST	95->	A
ZIP 50 4T	00->04	A
ZIP 50 CATALYZED	00->	A
ZIP 50 HT	00->	A
SFERA 125	95->	A

FIGURATO PASTIGLIE CON APPLICAZIONI | BRAKE PADS DRAWINGS AND APPLICATIONS | DESSINS PLAQUETTES AVEC APPLICATIONS | DISEÑOS PASTILLAS CON RELACIÓN | ZEICHNUNGEN VON BREMSBELÄGE MIT VERWENDUNGSLISTE

l x h x sp.: Base x altezza x spessore | *width x height x thickness | largeur x hauteur x épaisseur | base x altura x espesor | Laenge x Höhe x Dicke*
Ø x sp.: Ø x spessore | *Ø x thickness | Ø x épaisseur | Ø x espesor | Ø x Dicke*

FD0226

BA | BT

D1 (mm): 85x42,5x7,8 (lxhxsp.) D2 (mm): 47,5x37x10 (lxhxsp.)

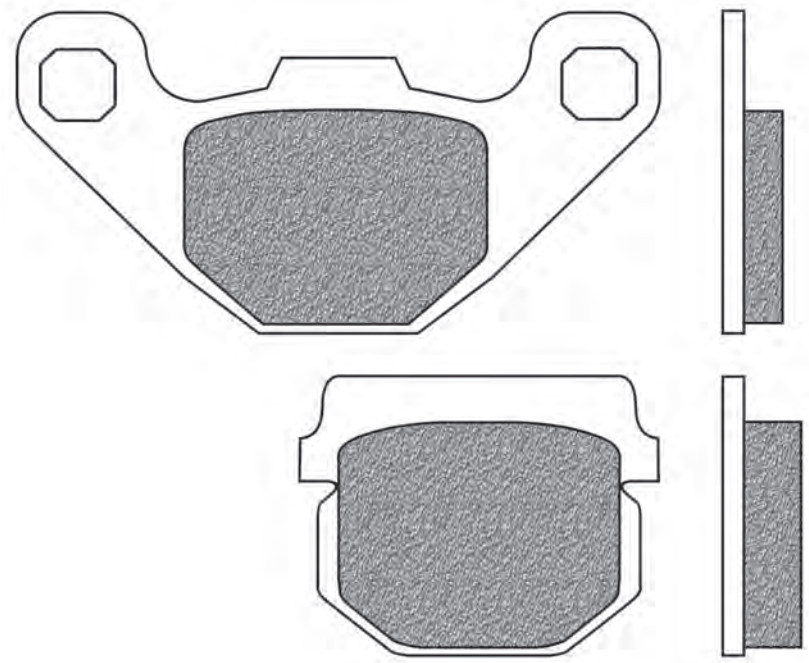

APRILIA	Year	A/P
SCARABEO 50 2T	10->12	A
SCARABEO 50 4T 4V	10->12	A
SCARABEO 100 4T RESTYLING	06->12	A

GILERA	Year	A/P
STALKER 50	05->08	A
STALKER 50 NAKED	08->	A
STALKER 50 SPECIAL EDITION	07->08	A
STORM 50 EURO 2	07	A

HYOSUNG	Year	A/P
AVANTI 50	99->	A
RUSH 50	97->	A
SB 50	00->	A
SD 50	00->	A
SENSE 50	98->	A
SF 50	99->	A
SUPER CAB 50	95->97	A
SUPER CAB 50 PLUS	98->	A
CAB 100	98->	A
EZ 100	00->	A
MIDAS 110 PLUS	98->	A

KREIDLER	Year	A/P
FLORETT 50 XL	99->06	A

PEUGEOT	Year	A/P
KISBEE 50	10->	A
KISBEE 50 RS	11->	A
TREKKER 50 OFFROAD	99->	A

ADLY	Year	A/P
PANTHER 50	01->	A
SILVER FOX 50	06->	A
SUPER SONIC 50	00->	A
SUPER SONIC 50 RS	06->	A / P
THUNDERBIKE 50	97->	A
PANTHER 100	01->	A
RS 100 SUPER SONIC	01->	A
SILVER FOX 100	06->	A
THUNDERBIKE 100	01->	A / P
SUPER SONIC 125	01->	A
THUNDERBIKE 125	01->	A / P

FD0227

B4R | BT | SP | TS

D1 (mm): 134x38x8,5 (lxhxsp.) D2 (mm): 110x42,5x8,5 (lxhxsp.)

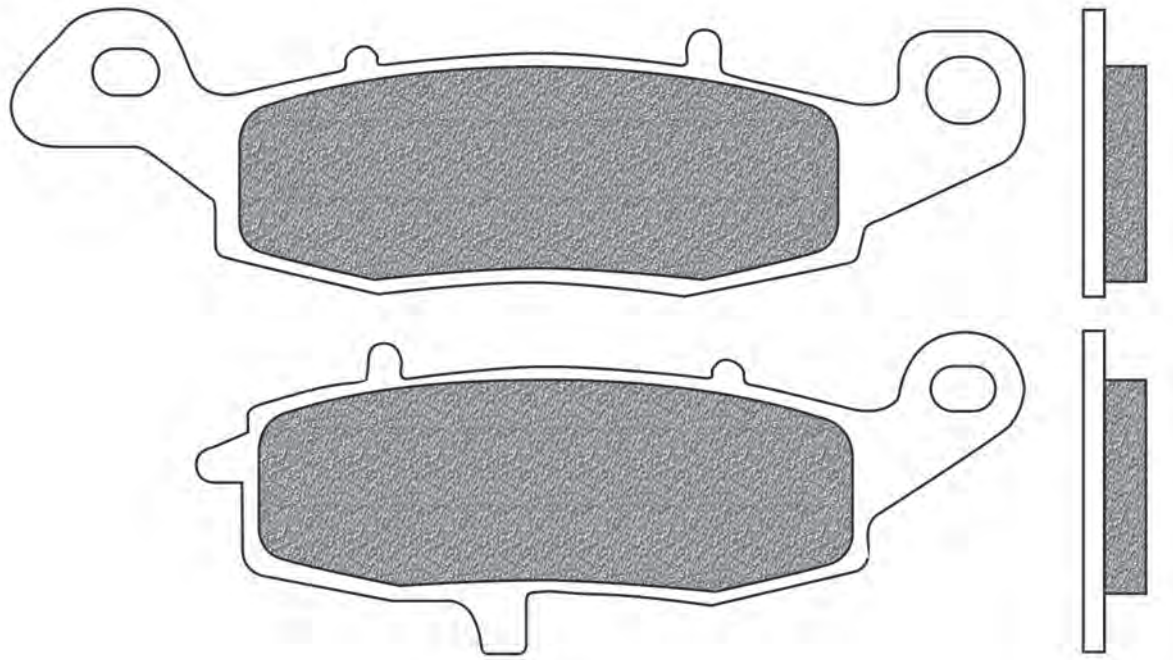

CF MOTO	Year	A/P
NK 650	12->13	A
TR 650	12->13	A

KAWASAKI	Year	A/P
BJ 250 F1/F2	02->03	A
ZR 250 BALIUS II	02	A
ZRX 400	96->97	A
ZX 400 R	11->	A
ER - 6F 650	06->16	A
ER - 6F 650 ABS	06->16	A
ER - 6N 650	06->16	A
ER - 6N 650 ABS	06->16	A
KLE 650 VERSYS	07->14	A
KLE 650 VERSYS ABS	07->14	A

...segue

... FD0227

... segue *KAWASAKI*	Year	A/P
W 650 (EJ 650)	99->06	A
Z 700	04->	A
Z 750 J (ZR)	04->06	A
Z 750 S (ZR)	05->07	A
ZR 750 ZEPHYR	96->98	A
ZR-7 750	99->04	A / P
ZR-7S 750	01->04	A / P
VN 800 DRIFTER	99->04	P
W 800 ABF (EJ 800)	11->16	A
W 800 CAFE / STREET (EJ 800)	19->20	A
KLV 1000	04->07	A
GPZ 1100 (ZX 1100)	95->99	A
ZR 1100 ZEPHYR (ZR 1100 A)	96->98	A
ZR 1100 ZEPHYR RS	02	A
VN 1500 CLASSIC FI	00->	A
VN 1500 CLASSIC TOURER	98->99	A
VN 1500 CLASSIC TOURER FI	00->04	A
VN 1500 DRIFTER	99->04	P
VN 1500 NOMAD	00->03	A / P
VN 1600 CLASSIC	03->08	A
VN 1600 CLASSIC TOURER	05->08	A / P
VN 1700 CLASSIC	09->	A
VN 1700 CLASSIC TOURER	09->12	A
VN 2000 CLASSIC	08->09	P

SUZUKI	Year	A/P
RV 125 VAN VAN	02->12	A
RV 200 K2/K3	02->03	A
RV 200 VAN VAN	16->19	A
GSX 250 (ZR 250C)	00->05	A
SV 400	98	A
SV 400	99->05	A
GS 500	96->03	A
GS 500 F	04->08	A
GSF 600 BANDIT	00->04	A
GSX 600 F	98->06	A
DL 650 V STROM	04->20	A
DL 650 V STROM X	04->12	A
DL 650 V STROM XT	15	A
GSF 650 BANDIT	05->06	A
GSF 650 BANDIT ABS	05->06	A
SFV 650 GLADIUS	09->16	A
SV 650	99->18	A
SV 650 ABS	07->18	A
SV 650 S	99->18	A
SV 650 X	18->19	A
XF 650 FREEWIND	97->02	A
GSR 750	11->16	A
GSX 750 F	98->06	A
GSX-S 750	15->16	A
C 800 INTRUDER	05->12	A
M 800 INTRUDER	05->12	A
VL 800 INTRUDER LC VOLUSIA	01->04	A
VZ 800 MARAUDER	97->03	A
DL 1000 V STROM	02->13	A
GSX 1000 G	96->	A
GSX 1100	96->	A
C 1500 INTRUDER	05->10	A
M 1500 INTRUDER	09->18	A
VL 1500 C INTRUDER	05->09	A
VL 1500 INTRUDER	02->03	A

FD0228

B4R | BT | SP | TS

D1 (mm): 134x38x8,5 (lxhxsp.) D2 (mm): 110x42,5x8,5 (lxhxsp.)

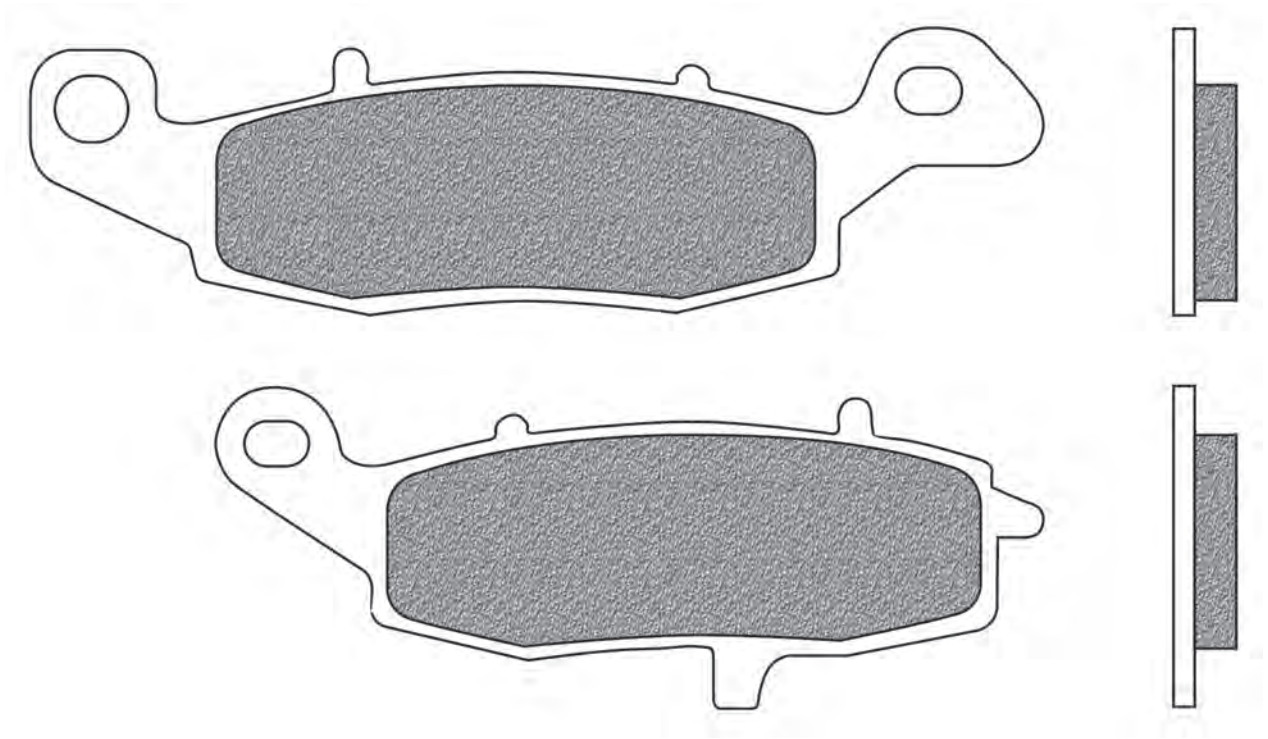

CF MOTO	Year	A/P
NK 650	12->13	A
TR 650	12->13	A

KAWASAKI	Year	A/P
VN 400 CLASSIC	99->	A
ZRX 400	96->97	A
ZX 400 R	11->	A
ER-5 500 TWISTER	01->07	A
ER - 6F 650	06->16	A
ER - 6F 650 ABS	06->16	A
ER - 6N 650	06->16	A
ER - 6N 650 ABS	06->16	A
KLE 650 VERSYS	07->14	A
KLE 650 VERSYS ABS	07->14	A
KLR 650	95->04	A
Z 700	04->	A
Z 750 J (ZR)	04->06	A
Z 750 S (ZR)	05->07	A
ZR 750 ZEPHYR	96->98	A
ZR-7 750	99->04	A
ZR-7S 750	01->04	A
VN 800 CLASSIC	96->06	A
VN 800 DRIFTER	99->04	A
VN 900 CLASSIC	06->16	A
VN 900 CLASSIC SE	11->19	A
VN 900 CUSTOM	07->20	A
KLV 1000	04->07	A
GPZ 1100 (ZX 1100)	95->99	A
ZR 1100 ZEPHYR (ZR 1100 A)	96->98	A
ZR 1100 ZEPHYR RS	02	A
VN 1500 CLASSIC FI	00->	A
VN 1500 CLASSIC TOURER	98->99	A
VN 1500 CLASSIC TOURER FI	00->04	A
VN 1500 D1/D2 CLASSIC	96->98	A
VN 1500 DRIFTER	99->04	A
VN 1500 NOMAD	00->03	A
VN 1600 CLASSIC	03->08	A
VN 1600 CLASSIC TOURER	05->08	A
VN 1700 CLASSIC	09->	A
VN 1700 CLASSIC TOURER	09->12	A

SUZUKI	Year	A/P
GSF 250 BANDIT (GJ77A)	95->00	A
TU 250 GRASS TRACKER - BIG BOY	00->01	A
TU 250 X VOLTY	99->00	A
SV 400	99->05	A
GSF 600 BANDIT	00->04	A
GSX 600 F	98->06	A
DL 650 V STROM	04->20	A
DL 650 V STROM X	04->12	A

FIGURATO PASTIGLIE CON APPLICAZIONI | BRAKE PADS DRAWINGS AND APPLICATIONS | DESSINS PLAQUETTES AVEC APPLICATIONS | DISEÑOS PASTILLAS CON RELACIÓN | ZEICHNUNGEN VON BREMSBELÄGE MIT VERWENDUNGSLISTE

l x h x sp.: Base x altezza x spessore | *width x height x thickness | largeur x hauteur x épaisseur | base x altura x espesor | Laenge x Höhe x Dicke*
Ø x sp.: Ø x spessore | *Ø x thickness | Ø x épaisseur | Ø x espesor | Ø x Dicke*

... FD0228

... segue *SUZUKI*	Year	A/P
DL 650 V STROM XT	15	A
GSF 650 BANDIT	05->06	A
GSF 650 BANDIT ABS	05->06	A
SFV 650 GLADIUS	09->16	A
SV 650	99->18	A
SV 650 ABS	07->18	A
SV 650 S	99->18	A
SV 650 X	18->19	A
GSR 750	11->16	A
GSX 750 F	98->06	A
GSX-S 750	15->16	A
DL 1000 V STROM	02->13	A
GSX 1000 G	96->	A
GSX 1100	96->	A
C 1500 INTRUDER	05->10	A
M 1500 INTRUDER	09->18	A
VL 1500 C INTRUDER	05->09	A
VL 1500 INTRUDER	02->03	A

FD0229

BT | TS

D1 (mm): 94x37,5x10,1 (lxhxsp.)

D2 (mm): 94x37,5x8,6 (lxhxsp.)

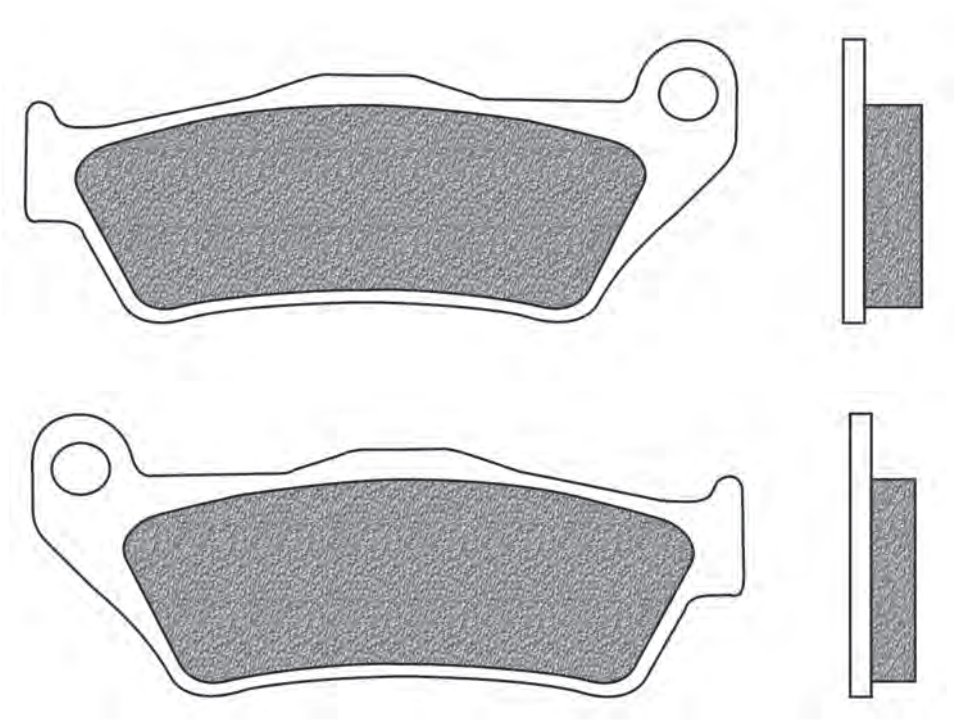

BMW	Year	A/P
R 850 C	97->01	P
R 850 GS	96->07	P
R 850 R (21_0097 - 259R)	94->01	P
R 850 R (21_0145 - R28)	99->07	P
R 850 R ROADSTER	95->00	P
R 850 RT (21_0145 - R22)	00->06	P
R 850 RT INTEGRAL ABS	01->04	P
R 900 RT	05->13	P
S 1000 XR	15->19	P
R 1100 GS	93->01	P
R 1100 R	93->01	P
R 1100 RT	94->01	P
R 1100 S	96->05	P
R 1100 S ABS	00->06	P
R 1100 S BOXER CUP REPLICA	03->06	P
R 1150 GS	00->03	P
R 1150 GS ADV	01->05	P
R 1150 R	99->06	P
R 1150 R ROCKSTER	02->06	P
R 1150 RS	00->05	P
R 1150 RT	00->06	P
HP2 1200 MEGAMOTO	07->10	P
K 1200 R	05->11	P
K 1200 S	05->08	P
R 1200 C	96->02	P
R 1200 C CLASSIC	03->04	P
R 1200 C I/M	03->04	P
R 1200 C INDEPENDENT	03->	P
R 1200 C MONTAUK	04->	P
R 1200 CI	00->03	P
R 1200 GS	03->12	P
R 1200 GS ADVENTURE	06->13	P
R 1200 GS TRIPPLE BLACK	11->	P
R 1200 MONTAUK	02->04	P
R 1200 R	06->14	P
R 1200 RS	14->18	P
R 1200 RT	03->13	P
R 1200 S	04->07	P
R 1200 ST	03->07	P
K 1300 GT	09->11	P
K 1300 GT EE	10->11	P
K 1300 GT SE	10->11	P
K 1300 R	09->15	P
K 1300 R CARBON	12	P
K 1300 R DYNAMIC	11->15	P
K 1300 S	09->15	P
K 1300 S HP	12	P
K 1300 S SPORT	12	P

FD0230

BA | BT

D1 (mm): 97x42x9 (lxhxsp.) D2 (mm): 77,5x42x7 (lxhxsp.)

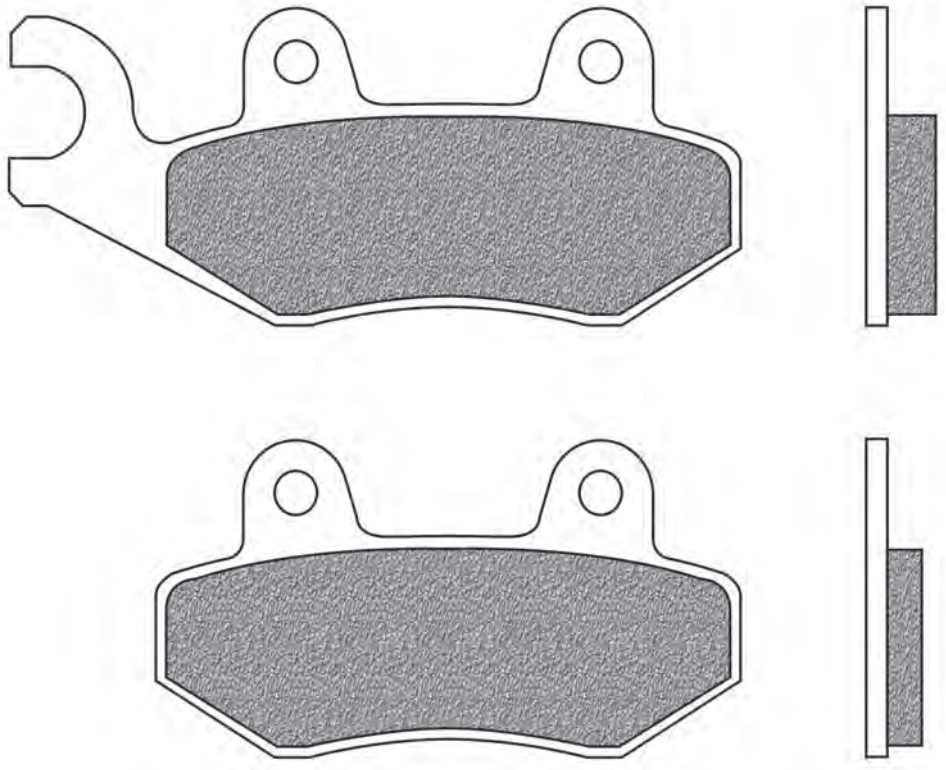

AEON	Year	A/P
URBAN 125	11->13	A
ELITE 250	11->	A
URBAN 350	11->	A

HONDA	Year	A/P
CA 125 REBEL	95->97	A
CMX 250 C REBEL	96->00	A

KREIDLER	Year	A/P
ENDURO 125	07->	A
SUPERMOTO 125	07->	A

KYMCO	Year	A/P
LIKE 50 2T	09->	A
LIKE 50 4T	09->	A
VITALITY 50	04->09	A
VITALITY 50 4T	04->09	A
YUP 50	02->09	A
LIKE 125	09->16	A
MOVIE 125 EURO 3	06->09	A
VIVIO 125	00->03	A
XCITING 125 I	12->14	A
STRYKER OFF 150	01->	A
VIVIO 150	01->02	A
LIKE 200 i	09->16	A

MZ	Year	A/P
SM 125	02->	A
SX 125	02->	A

TGB	Year	A/P
203 50	05->	A
AKROS 50 TEC 5	99->	A
APOLLO 50	99->	A
FIRE 50	03->	A
SKY 50	03->	A
APOLLO 90	99->	A

YAMAHA	Year	A/P
YBR 125 ED (Brasil)	06->08	A

FD0231

K1 | K6

D1 (mm): 99x39x16,8 (lxhxsp.)

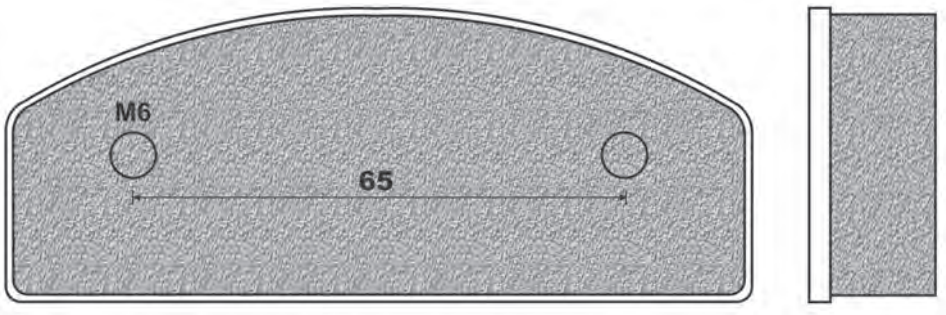

ENGLISH KART	Year	A/P
interasse fori 65 mm diametro M6 th 16,8		P

SWIFT	Year	A/P
interasse fori 65 mm diametro M6 th 16,8		P

FIGURATO PASTIGLIE CON APPLICAZIONI | BRAKE PADS DRAWINGS AND APPLICATIONS | DESSINS PLAQUETTES AVEC APPLICATIONS | DISEÑOS PASTILLAS CON RELACIÓN | ZEICHNUNGEN VON BREMSBELÄGE MIT VERWENDUNGSLISTE

l x h x sp.: Base x altezza x spessore | *width x height x thickness | largeur x hauteur x épaisseur | base x altura x espesor | Laenge x Höhe x Dicke*
Ø x sp.: Ø x spessore | *Ø x thickness | Ø x épaisseur | Ø x espesor | Ø x Dicke*

FD0232 BT

D1 (mm): 60x52x10 (lxhxsp.)

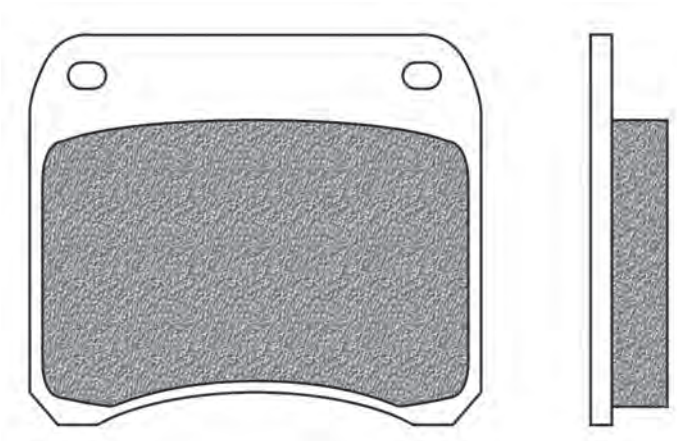

LOCKEED	Year	A/P
Racing (60x52x10)		A

FD0235 K1

D1 (mm): 85x52x14 (lxhxsp.)

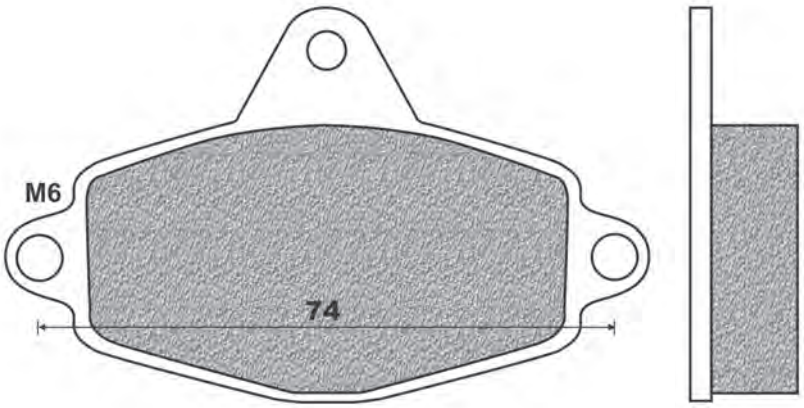

CRG	Year	A/P
interasse fori 74 mm diametro M6		P

LGK	Year	A/P
interasse fori 74 mm diametro M6		P

RIGHETTI & RIDOLFI	Year	A/P
interasse fori 74 mm diametro M6		P

FD0236 K1

D1 (mm): 85x52x10 (lxhxsp.)

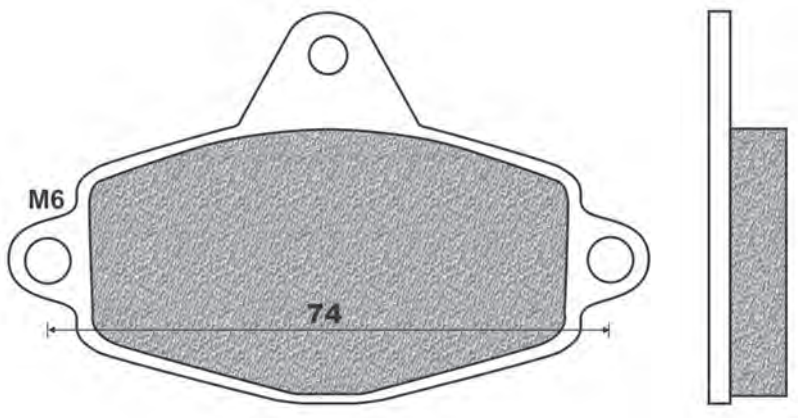

CRG	Year	A/P
interasse fori 74 mm diametro M6		A

LGK	Year	A/P
interasse fori 74 mm diametro M6		A

RIGHETTI & RIDOLFI	Year	A/P
interasse fori 74 mm diametro M6		A

FD0237 BT | TS

D1 (mm): 100x55,5x8,4 (lxhxsp.)

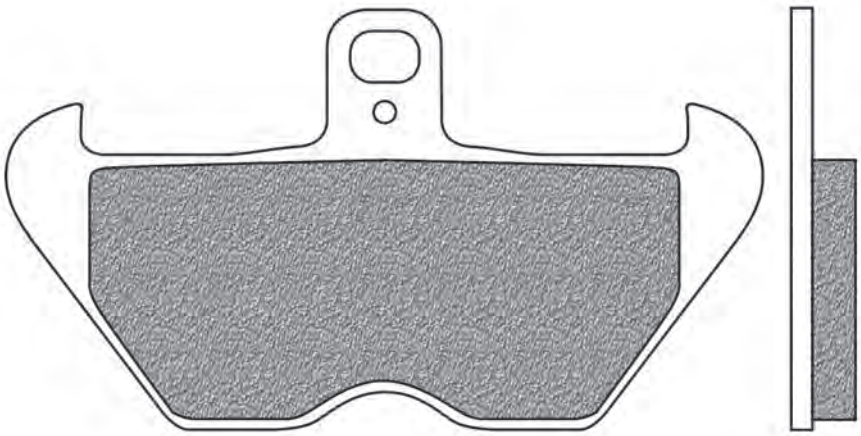

BMW	Year	A/P
R 850 C	97->01	A
R 850 C AVANTGARDE	01	A
R 850 GS	96->07	A
R 850 R (21_0097 - 259R)	94->01	A
R 850 R (21_0145 - R28)	99->01	A
R 850 RT (21_0097 - 259T)	96->01	A
R 100 R 1000	91->95	A
R 100 R 1000 MYSTIK	93->96	A
K 1100 LT	89->99	A
K 1100 LT / SE	92->00	A
K 1100 RS	92->96	A
R 1100 GS	93->01	A
R 1100 R	93->01	A
R 1100 RS	92->01	A
R 1100 RT	94->01	A
R 1100 S	96->00	A
R 1100 S BOXER CUP REPLICA	03->06	A
R 1150 GS	00->01	A
K 1200 LT	97->08	A
K 1200 RS	96->00	A
R 1200 C	96->02	A
R 1200 CI	00->03	A

FD0238 BA | BE

D1 (mm): 79x47x7,4 (lxhxsp.)

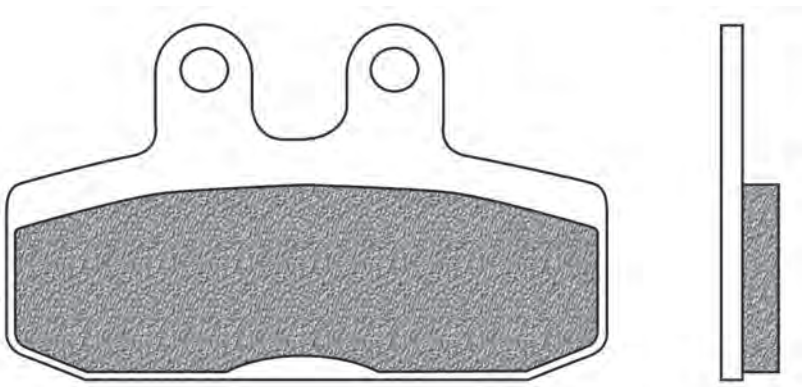

HONDA	Year	A/P
BALI 50	93->	A
SJ 50 BALI	93->	A
SJ 100 BALI - EX	98->	A
CA 125 REBEL	98->	A
XL 125 R PARIS DAKAR	85->	A

FD0239 K1 | K6

D1 (mm): 90x55x16 (lxhxsp.)

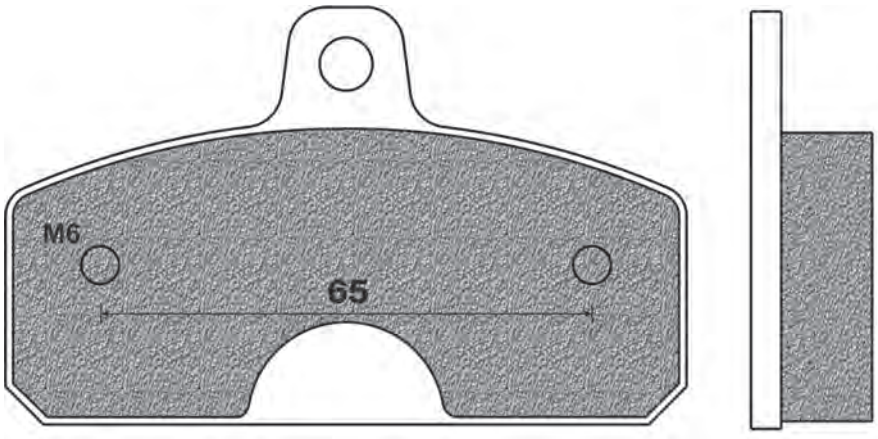

BIREL	Year	A/P
interasse fori 65 mm diametro M6 th 16la		P

FIGURATO PASTIGLIE CON APPLICAZIONI | BRAKE PADS DRAWINGS AND APPLICATIONS | DESSINS PLAQUETTES AVEC APPLICATIONS | DISEÑOS PASTILLAS CON RELACIÓN | ZEICHNUNGEN VON BREMSBELÄGE MIT VERWENDUNGSLISTE

l x h x sp.: Base x altezza x spessore | *width x height x thickness | largeur x hauteur x épaisseur | base x altura x espesor | Laenge x Höhe x Dicke*
Ø x sp.: Ø x spessore | *Ø x thickness | Ø x épaisseur | Ø x espesor | Ø x Dicke*

FD0240 K1

D1 (mm): 75x52x10 (lxhxsp.)

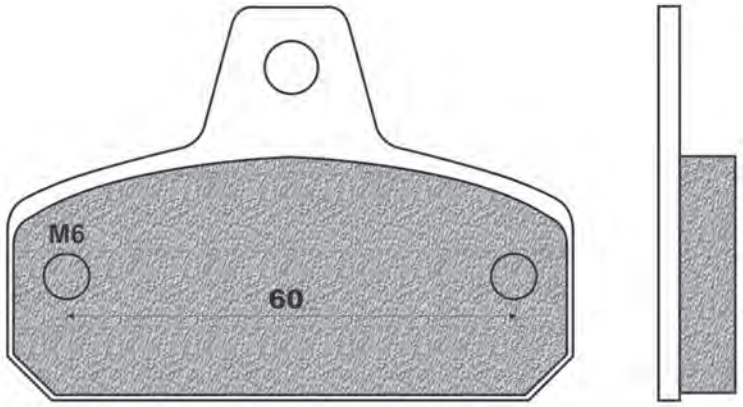

BIREL	Year	A/P
interasse fori 60 mm diametro M6 th 10		A

DFM	Year	A/P
interasse fori 60 mm diametro M6		A

MBA	Year	A/P
interasse fori 60 mm diametro M6		A

TIBIKART	Year	A/P
interasse fori 60 mm diametro M6		A

FD0241 K1 K5

D1 (mm): 89,5x55x16 (lxhxsp.)

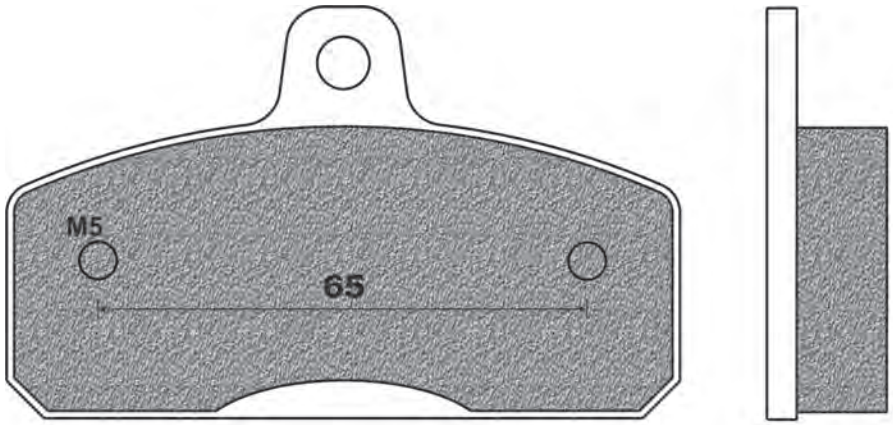

HAASE	Year	A/P
interasse fori 65 mm diametro M5		P

TONY KART	Year	A/P
interasse fori 65 mm diametro M5 (old type)		P

FD0242 K1 K6

D1 (mm): 57,5x45x10 (lxhxsp.)

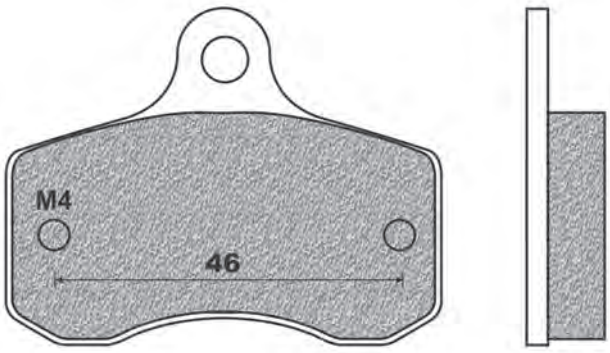

INTREPID	Year	A/P
interasse fori 46 mm diametro M4		A

TONY KART	Year	A/P
interasse fori 46 mm diametro M4 th 10		A

FD0243

K1

D1 (mm): 67,5x26,5x7 (lxhxsp.)

TONY KART	Year	A/P
interasse fori 55 mm diametro M4 th 7		A

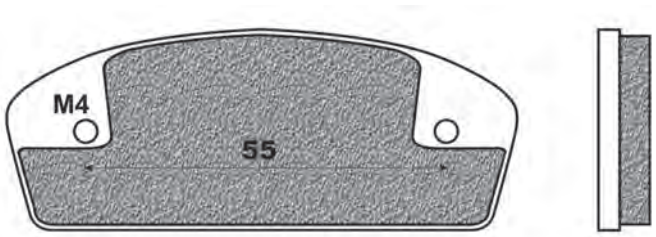

FD0244

BT

D1 (mm): 85x42,5x8 (lxhxsp.)

D2 (mm): 56x37x10,2 (lxhxsp.)

APRILIA	Year	A/P
RX 125	91->94	P

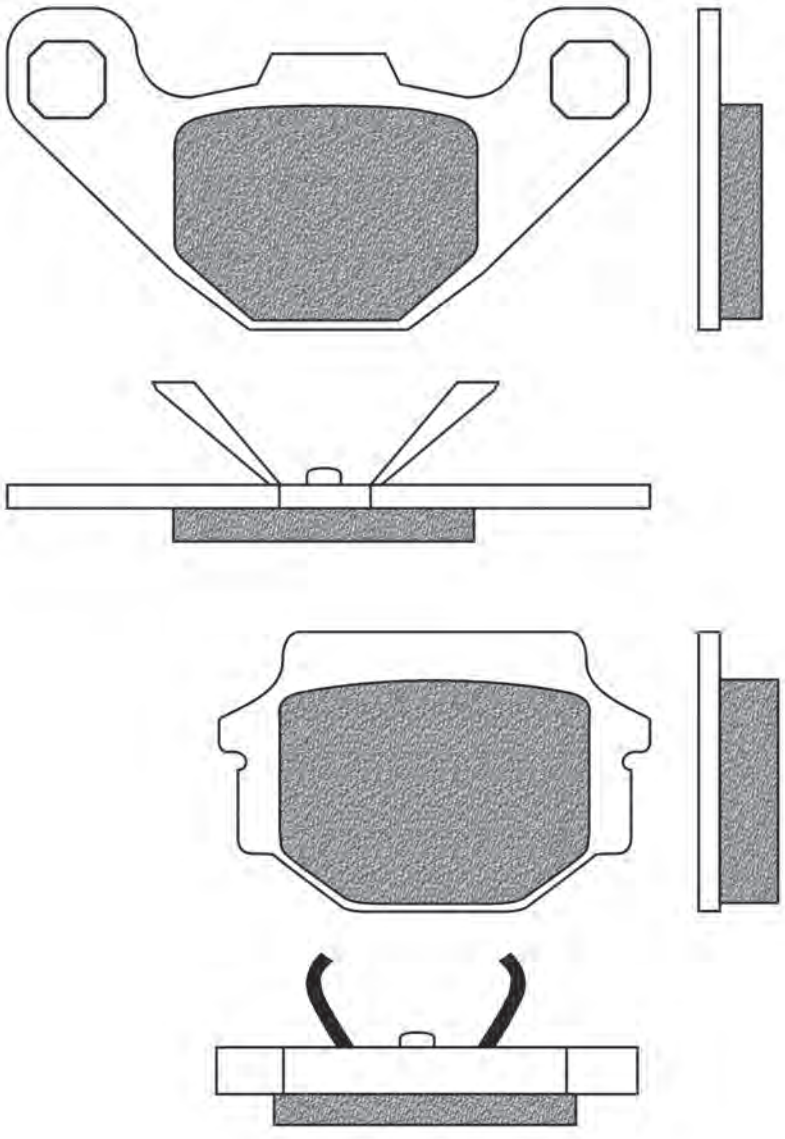

FIGURATO PASTIGLIE CON APPLICAZIONI | BRAKE PADS DRAWINGS AND APPLICATIONS | DESSINS PLAQUETTES AVEC APPLICATIONS | DISEÑOS PASTILLAS CON RELACIÓN | ZEICHNUNGEN VON BREMSBELÄGE MIT VERWENDUNGSLISTE

l x h x sp.: Base x altezza x spessore | *width x height x thickness | largeur x hauteur x épaisseur | base x altura x espesor | Laenge x Höhe x Dicke*
Ø x sp.: Ø x spessore | *Ø x thickness | Ø x épaisseur | Ø x espesor | Ø x Dicke*

FD0245

BD

D1 (mm): 31x35x5,7 (lxhxsp.)

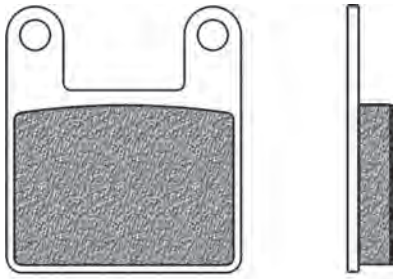

CS RACING	Year	A/P
Minimoto (31x35x5,7)		A

FD0246

BH | SH | TS

D1 (mm): 92x52x8,5 (lxhxsp.)

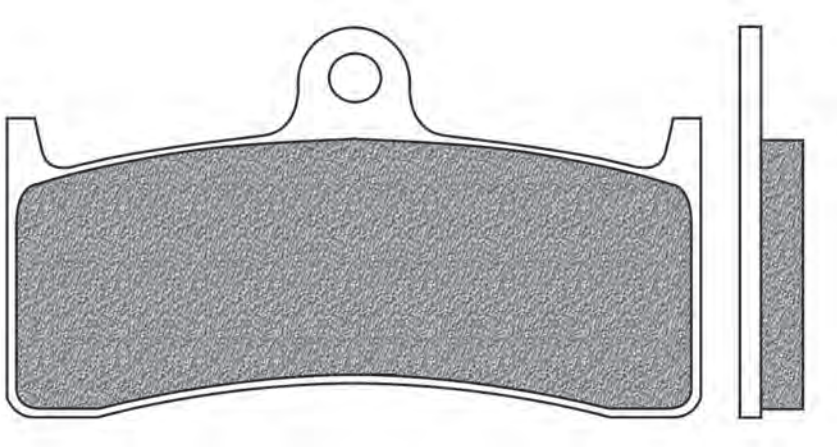

BRAKING	Year	A/P
Harley front		A

BUELL	Year	A/P
M2 1200 CYCLONE	98->02	A
RS 1200 X 1	01->	A
S1 1200 LIGHTNING	98->02	A
S1 1200 WHITELIGHNING	98->02	A
S3 1200 THUNDERBOLT	98->02	A
X1 1200 LIGHTNING	01->02	A

HHI	Year	A/P
6 Piston		A

HONDA	Year	A/P
CB 1300 SF	98->00	A

KAWASAKI	Year	A/P
ZX-7RR 750 NINJA	96->02	A
ZRX 1100	96->00	A

MV AGUSTA	Year	A/P
BRUTALE 750 S	03->05	A
BRUTALE 750 SERIE ORO	03->05	A
F4 750 S - S 1+1	98->04	A
F4 750 SERIE ORO	98->04	A
F4 1000	04->06	A

YAMAHA	Year	A/P
YZ-F 750 R7 (OW02) race version	99	A

FD0249

BA | BE | SE

D1 (mm): 36x49x7 (lxhxsp.)

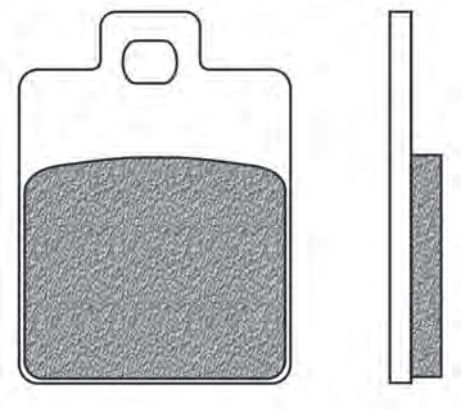

CPI	Year	A/P
GTR 50	02->05	P
GTS 50	02->03	P
GTR 125	02	P
GTS 125	02->03	P
GTR 200	02	P
GTS 200	02->03	P

GILERA	Year	A/P
RUNNER 50 PURE JET	02->06	P
RUNNER 50 PURE JET ST	08->	P
RUNNER 50 SP	98->06	P
RUNNER 50 SP RACE	06	P
RUNNER 50 SP SC	06->07	P
RUNNER 50 SP ST	08->	P
STALKER 50 (post freno a tamburo)	97->04	P
RUNNER 125 FX - FXR	97->02	P
RUNNER 125 SP	99->	P
RUNNER 180 FXR	98->	P
RUNNER 180 SP	99->	P
RUNNER 200 FX SP	98->01	P
RUNNER 200 VX / VXR 4T	02->04	P
RUNNER 200 VXR 4T (pinza Heng Tong)	01->06	P
FUOCO 500	07->08	A

PEUGEOT	Year	A/P
TWEET 50 EVO RS	14->	P
TWEET 50 RS	10->13	P
TWEET 125 EVO	14->	P

...segue

... FD0249

... segue *PEUGEOT*	Year	A/P
TWEET 125 EVO RS	14->	P
TWEET 125 RS	10->13	P
TWEET 150 RS	10->13	P

PIAGGIO	Year	A/P
LIBERTY 50 2T	97->	A
LIBERTY 50 4T	00->01	A
LIBERTY 50 RST 2T	04->	A
LIBERTY 50 RST 4T	04->	A
NRG 50 EXTREME	99->00	P
NRG 50 MC2 DD	96->98	P
NRG 50 MC3	01->04	P
NRG 50 POWER DD	05->06	P
NRG 50 PUREJET	02->04	P
VESPA 50 ET2	97->	A
VESPA 50 ET2 4T	00->01	A
VESPA 50 ET2 INIEZIONE	99->	A
VESPA 50 ET4	99->	A
VESPA 50 LX 2T	05->	A
VESPA 50 LX 2T TOURING	10	A
VESPA 50 LX 4T	05->	A
VESPA 50 LX 4T 4V TOURING	10	A
ZIP 50 RST	96->99	A
ZIP 50 SP	96->	A
FREE 100	01->	A
ZIP 100 4T	06->10	A
LIBERTY 125	98->02	A
LIBERTY 125 4T	06->07	A
LIBERTY 125 4T EURO3	07->08	A
LIBERTY 125 4TS PORT EURO3	06->08	A
LIBERTY 125 RST	04->05	A
LIBERTY 125 RST PTT	05->11	A
LIBERTY 125 SPORT	06	A
MP3 125	06->08	A
MP3 125 IBRIDO	09->12	A
MP3 125 IE	08->09	A
MP3 125 IE TOURING	11->12	A
MP3 125 YOURBAN ERL	11->13	A
SFERA 125 4T	95->97	A
SUPER HEXAGON 125 GTX	->00	P
VESPA 125 ET4	96->02	A
VESPA 125 LX	05->06	A
VESPA 125 LX EURO 3	06->07	A
VESPA 125 LX IE EURO3	09->10	A
VESPA 125 LX TOURING	10->	A
VESPA 125 LXV 4T EURO 3	06->09	A
VESPA 125 LXV 4T NAVY EURO 3	07->08	A
VESPA 125 LXV IE 4T	10->13	A
VESPA 125 S 4T IE & COLLEGE	09->10	A
ZIP 125 4T	00->02	A
LIBERTY 150 4T	08	A
LIBERTY 150 4T SPORT	08	A
LIBERTY 150 LE	00->02	A
VESPA 150 ET4	96->02	A
VESPA 150 LX	05->06	A
VESPA 150 LX EURO 3	06->07	A
VESPA 150 LX IE EURO 3	09->11	A
VESPA 150 LX TOURING	10->	A
VESPA 150 S 4T IE & COLLEGE	09->10	A
HEXAGON 180 GTX 4T	98->00	P
SUPER EXAGON 180 GTX	->00	P
LIBERTY 200	06	A
LIBERTY 200 4T EURO3	07->08	A
LIBERTY 200 4T SPORT EURO 3	06->07	A
LIBERTY 200 RST	04->05	A
LIBERTY 200 SPORT	06	A
MP3 250	06->08	A
MP3 250 LT	08->09	A
MP3 250 MIC	08->09	A
MP3 300 4T 4V IE ERL IBRIDO	10->13	A
MP3 300 4T 4V IE LT IBRIDO	10->11	A
MP3 300 IE LT	10->11	A
MP3 300 IE LT - IE LT SPORT	11->13	A
MP3 300 IE LT TOURING	11->13	A
MP3 300 IE MIC	10->11	A
MP3 300 IE TOURING	11->12	A
MP3 300 YOURBAN ERL	11->15	A
MP3 300 YOURBAN LT ERL	11->12	A
MP3 400	07->08	A
MP3 400 IE LT - IE LT SPORT	08->10	A
MP3 400 IE LT TOURING	11	A
MP3 400 LT	09->	A
MP3 400 MIC	08->10	A
MP3 400 RL TOURING	11	A
MP3 500 LT SPORT - BUSINESS	11->13	A
MP3 500 RL SPORT - BUSINESS	11->12	A

SYM	Year	A/P
SYMPHONY 125 S	10->17	P
SYMPHONY 125 SR	11->17	P
SYMPHONY 125 ST	15->19	P
FIDDLE III 200	16	P

FD0251 BA | BE

D1 (mm): 46x53x6,4 (lxhxsp.)

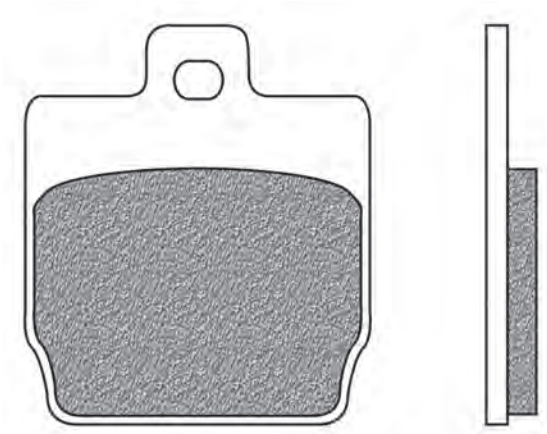

ITALJET	Year	A/P
DRAGSTER 125	20	P

JINCHENG	Year	A/P
JC 250	06->	A

MALAGUTI	Year	A/P
F 12 R 50 PHANTOM LC	01->05	P

MBK	Year	A/P
NITRO 50	97->	P
YQ 50 NITRO	97->03	P

QUADRO	Year	A/P
3 350	16	A
4 350	16	A

YAMAHA	Year	A/P
AEROX 50 NS	13->19	P
AEROX LC 50 YQ	97->12	P
SLIDER 50	00->	A

FD0252 BD | SD

D1 (mm): 31x38x5,5 (lxhxsp.)

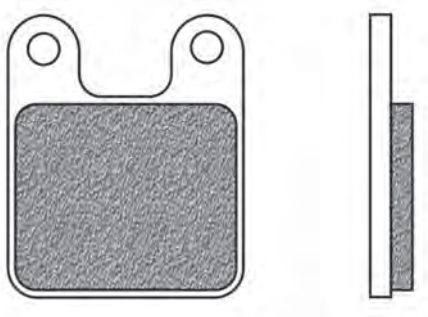

CS RACING	Year	A/P
Minimoto (31x38x5,7)		A

POLINI	Year	A/P
Minimoto (31x38x5,7)		A
CROSS 50	99->	A / P

FIGURATO PASTIGLIE CON APPLICAZIONI | BRAKE PADS DRAWINGS AND APPLICATIONS | DESSINS PLAQUETTES AVEC APPLICATIONS | ZEICHNUNGEN VON BREMSBELÄGE MIT VERWENDUNGSLISTE | DISEÑOS PASTILLAS CON RELACIÓN

l x h x sp.: Base x altezza x spessore | *width x height x thickness | largeur x hauteur x épaisseur | base x altura x espesor | Laenge x Höhe x Dicke*
Ø x sp.: Ø x spessore | *Ø x thickness | Ø x épaisseur | Ø x espesor | Ø x Dicke*

FD0253

BA | BE | BT | SE | SP | TS

D1 (mm): 115x40x7,6 (lxhxsp.)

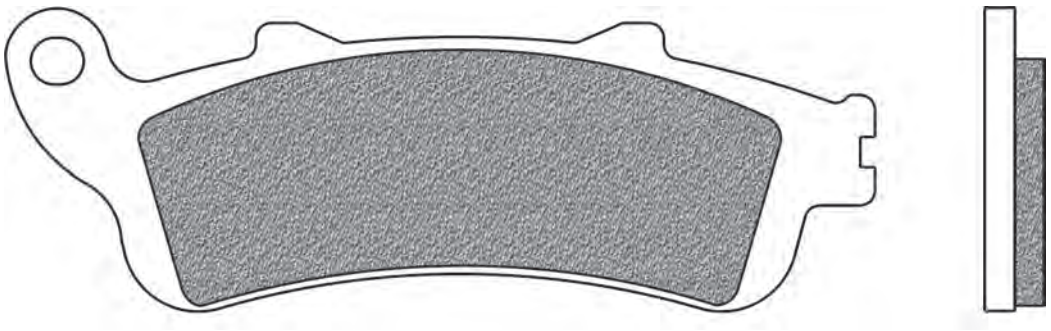

HONDA	Year	A/P
PANTHEON 125 FES	98->02	A
PANTHEON 150 FES	98->02	A
FORESIGHT 250 FES	97->98	A
FORZA 250 NSS	00->04	A
JAZZ 250	01->04	A
NSS 250	00->04	A
REFLEX 250	00->	A

NTV 650 DEAUVILLE	02->05	A / P
VFR 800 FI	98->02	A
VFR 800 V-TECH	02->05	A
XL 1000 V VARADERO	99->02	A
XLV 1000 VARADERO	03->06	A
CB 1100 HORNET	99->	A
CB 1100 SF X ELEVEN (X11)	00->03	A
CBR 1100 XX BLACKBIRD	97->98	A

CBR 1100 XX SUPERBLACKBIRD	99->08	A
ST 1100 PAN EUROPEAN ABS	96->02	A
VTX 1800	02->12	A

PEUGEOT	Year	A/P
LOOXOR 125	02->	A

FD0254

BA | BE | BT | SE | TS

D1 (mm): 115x40x8,3 (lxhxsp.)

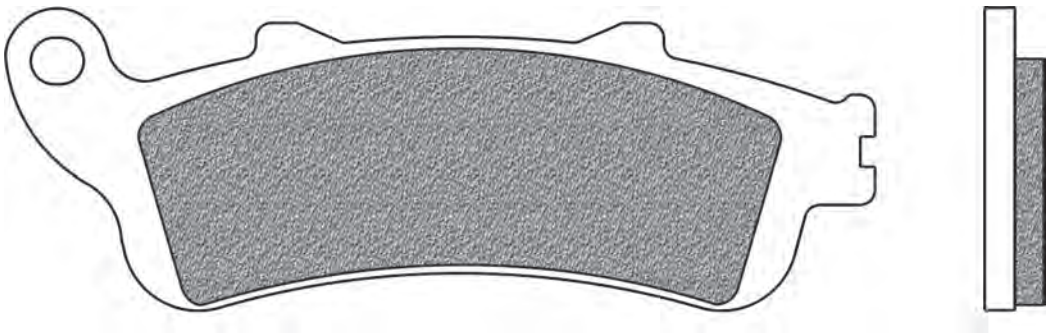

HONDA	Year	A/P
SILVER WING 400 FJS	06->08	A
SILVER WING 600 FSC	01->07	A
NT 700 DEAUVILLE ABS	07->12	P
NT 700 V DEAUVILLE	06->12	P
NT 700 V VARADERO - ABS	10->	P
VFR 800	06->13	P
XL 1000 V VARADERO	99->02	P

ST 1300 PAN EUROPEAN	02->07	A
VT 1300 FURY ABS	10->18	P
GL 1800 GOLDWING	01->17	A
GL 1800 GOLDWING F6B	13->17	A

KAWASAKI	Year	A/P
EN 650 VULCAN S	15->20	A
EN 650 VULCAN S CAFE	17->19	A

EN 650 VULCAN SE	17->19	A
VN 650 VULCAN S	15->	A

VICTORY	Year	A/P
VISION 1731 (all models)	08->17	A

FD0255

BA | BE | BT | SE | TS

D1 (mm): 115x40x9,4 (lxhxsp.)

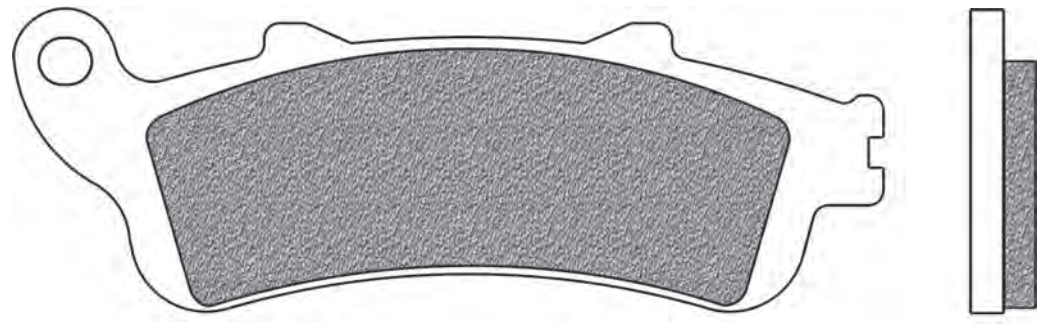

HONDA	Year	A/P
PANTHEON 125 FES	03->07	A
PANTHEON 150 FES	03->07	A
FORESIGHT 250 FES	99->07	A
VFR 800 FI	98->02	P
VFR 800 V-TECH	02->05	P
XLV 1000 VARADERO	03->11	P

XLV 1000 VARADERO ABS	04->11	P
CB 1100 HORNET	99->	P
CB 1100 SF X ELEVEN (X11)	00->03	P
CBR 1100 XX BLACKBIRD	97->98	P
CBR 1100 XX SUPERBLACKBIRD	99->08	P
ST 1100 PAN EUROPEAN ABS	96->02	P
ST 1300 PAN EUROPEAN	02->18	P

GL 1800 GOLDWING	01->17	P
GL 1800 GOLDWING F6B	13->17	P
VTX 1800	02->12	P

PEUGEOT	Year	A/P
SV 250	01->	A

FD0256

BA | BE | BT | SE | TS

D1 (mm): 51x54x7,5 (lxhxsp.)

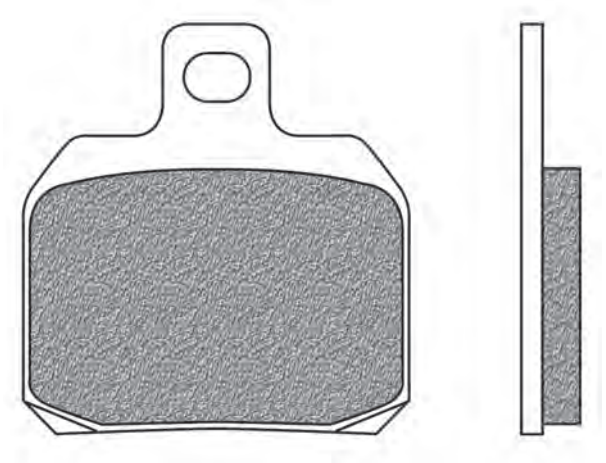

FIGURATO PASTIGLIE CON APPLICAZIONI | BRAKE PADS DRAWINGS AND APPLICATIONS | DESSINS PLAQUETTES AVEC APPLICATIONS | DISEÑOS PASTILLAS CON RELACIÓN | ZEICHNUNGEN VON BREMSBELÄGE MIT VERWENDUNGSLISTE

APRILIA	Year	A/P
RS 50	06->10	A
RS 660	20	P
1000 BLUE MARLIN	02->	P
ETV 1000 CAPONORD	01->03	P
ETV 1000 CAPONORD ABS	04->08	P
ETV 1000 CAPONORD RALLY RAID	04->08	P
RSV 1000 MILLE	97->03	P
RSV 1000 MILLE NERA	04	P
RSV 1000 MILLE R	00->07	P
RSV 1000 MILLE R FACTORY	04->05	P
RSV 1000 SP	99->00	P
RSV 1000 TUONO	02->05	P
RSV 1000 TUONO FIGTHER	03->05	P
RSV 1000 TUONO R	03->12	P
RSV 1000 TUONO R FACTORY	06->12	P
RSV 1000 TUONO V4R	11->13	P
RSV4 1000 FACTORY	09->10	P
RSV4 1000 FACTORY ABS	13	P
RSV4 1000 FACTORY APRC	11->12	P
RSV4 1000 FACTORY APRC R - ABS	11->13	P
RSV4 1000 FACTORY APRC STD-SE	11->12	P
RSV4 1000 SBK RACING	09->10	P
RSV4-R 1000	10	P
RSV4-R 1000 APRC - ABS	11->14	P
RSV4-RF 1000	15->20	P
RSV4-RR 1000	15->20	P
SL 1000 FALCO	00->04	P
TUONO 1000 V4R APRC	14	P
TUONO 1000 V4R STD APRC	11->13	P
RSV 1100 TUONO V4	15	P
RSV 1100 TUONO V4 FACTORY	15->18	P
RSV 1100 TUONO V4 RR	15->18	P
RSV4 1100 FACTORY	19	P

BENELLI	Year	A/P
BN 302	14->	P
CRUISER 500 502 C	19->	P
LEONCINO 500	16	P
BN 600	14->	P
BN 600 GT	14->	P
BN 600 R	14->	P
CUE 756	07->09	P
TNT 899	07->	P
TNT 899 CENTURY RACER	11->	P
TRE-K 899	07->	P
TORNADO TRE 900	03->06	P
TORNADO TRE 900 RS	04->06	P
TNT 1130	05->06	P
TNT 1130 CAFE RACER	05->06	P
TNT 1130 CENTURY RACER	11->	P
TNT 1130 OFFICINE	07->	P
TNT 1130 SPORT	05	P
TNT 1130 TITANIUM	05->	P
TNT 1130 TRE-K	06->	P
TNT 1130 TRE-K AMAZONAS	07->	P
TORNADO 1130	06->	P
TORNADO 1130 TRE	06->08	P
TORNADO 1130 TRE R	13->	P
TRE-K 1130	06->16	P
TRE-K 1130 AMAZONAS	13->16	P

BIMOTA	Year	A/P
BB3 1000	14->	P
DB5 1000 DELIRIO	07->	P
DB5 1000 MILLE	05->11	P
DB5 1000 S	07->11	P
DB10 1078 BIMOTARD	12->	P
DB5 1078 RE	12->	P
DB7 1098	08	P
DB6R 1100 DELIRIO	08->	P
TESI 1100 3D	07->	P
DB8 1198	10->	P
DB12 1200	12->	P
DB9 1200	12->	P

BOMBARDIER	Year	A/P
TRAXTER 500 4x4	99->00	A / P

BREMBO	Year	A/P
120A44110 - P2 34 Supersport		A
20.6951.50 Gold line Road		A

CAGIVA	Year	A/P
RAPTOR 650	01->05	P
V-RAPTOR 650	01->05	P
RAPTOR 1000	00->06	P
RAPTOR 1000 XTRA	02->04	P
V-RAPTOR 1000	00->06	P
X-RAPTOR 1000	03	P
X3-RAPTOR 1000	04->	P

CPI	Year	A/P
GTR 50	03->05	A
X-LARGE 125	02->03	A / P
X-LARGE 150	02->03	A / P
X-LARGE 200	02->03	A / P

DERBI	Year	A/P
GP1 50 EURO2	05->	A
GPR 50 NUDE	04->08	A
GPR 50 NUDE SPORT	08	A
GPR 50 NUDE TUNING	06->08	A
GPR 50 RACING	04->	A
GPR 80 CUP	04->	A
GP1 125	06->08	A / P
GP1 250	05->	A / P
MULHACEN 659	05->	P
MULHACEN 659 CAFE	08->	P

DUCATI	Year	A/P
MULTISTRADA 620	06	P
MULTISTRADA 620 DARK (single disk)	06	P
SPORT 620	03->04	P
SUPERSPORT 620	03->04	P
MONSTER 696 (700cc)	08->14	P
749 (748cc)	03->06	P
749 DARK (748cc)	04->06	P
749 R (748cc)	04->06	P
749 S (748cc)	03->06	P
SPORT 750	00->02	P
MONSTER 795	13	P
HYPERMOTARD 796 (800cc)	10->12	P
MONSTER 796 (800cc)	11->14	P
SPORT 800	03->06	P
SUPERSPORT 800	03->06	P
HYPERMOTARD 821	13->15	P
HYPERMOTARD 821 HYPERSTRADA	13->15	P
HYPERMOTARD 821 LOW SEAT	15	P
HYPERMOTARD 821 SP	13->15	P
MONSTER 821 (APTC clutch)	14->16	P
MONSTER 821 (FCCC clutch)	17->19	P
MONSTER 821 DARK (APTC clutch)	15->16	P
MONSTER 821 DARK (FCC clutch)	17	P
MONSTER 821 STEALTH	19->20	P
MONSTER 821 STRIPES (APTC clutch)	15->16	P
MONSTER 821 STRIPES (FCC clutch)	17	P
848 848	08->10	P
848 848 EVO	11->12	P
848 848 EVO CORSE SE	12	P
STREETFIGHTER 848	12->15	P
STREETFIGHTER 848 S	12	P
SUPERBIKE (848 cc) 848 EVO CORSE SE - EVO - USA	13	P
SUPERBIKE (850cc) 848 EVO CORSE - EVO - HAYDEN - USA	08->12	P
PANIGALE 899 ABS - USA	14->15	P
MH 900	01->02	P
SPORT 900	02	P
SUPERSPORT 900	98->99	P
SUPERSPORT 900 F.E.	98	P
SUPERSPORT 900 IE	00->02	P
SUPERSPORT 900 SUPERLIGHT	91->97	P
ST4 916	99->01	P
SUPERSPORT 936	17->19	P
SUPERSPORT 936 S	17->19	P
HYPERMOTARD 939	16->18	P
HYPERMOTARD 939 HYPERSTRADA	16	P
HYPERMOTARD 939 SP - SP U	16->18	P
ST2 944	02->03	P
HYPERMOTARD 950	19	P
HYPERMOTARD 950 SP - SP U	19	P
PANIGALE 955 959	16->19	P
PANIGALE 955 V2	20	P
PANIGALE 956 959	17	P
PANIGALE 959 959	18	P
PANIGALE 959 959 CORSE / CORSE U	18->19	P
ST3 992	04->	P
ST3S 992 ABS	06->	P
996 R	01	P
ST4S 996	01->05	P
ST4S 996 ABS	03->05	P
PANIGALE 998 V4 R	19->20	P
999 (998cc)	03->06	P
999 R (998cc)	03->06	P
999 RS (998cc) (con antisaltellamento)	04->05	P
999 S (998cc)	02->07	P
DESMOSEDICI 1000 RR	08	P
GT 1000 TOURING	09	P
HYPERMOTARD 1000	06	P
MONSTER 1000 S2R	06->08	P
MONSTER 1000 S4R	07->08	P
MONSTER 1000 S4RS	06->08	P
MONSTER 1000 S4RS TRICOLORE	08	P
MULTISTRADA 1000	03->06	P
MULTISTRADA 1000 DS	05	P

l x h x sp.: Base x altezza x spessore | *width x height x thickness | largeur x hauteur x épaisseur | base x altura x espesor | Laenge x Höhe x Dicke*
Ø x sp.: Ø x spessore | *Ø x thickness | Ø x épaisseur | Ø x espesor | Ø x Dicke*

... FD0256

... segue *DUCATI*	Year	A/P
MULTISTRADA 1000 DS S	05	P
MULTISTRADA 1000 S	06	P
PANIGALE 1000 V4R (998)	19->20	P
ST3 1000	04->07	P
SUPERSPORT 1000	03->06	P
1098 (1100cc)	07->08	P
1098 R (1200cc)	08->09	P
1098 R BAYLISS (1200cc)	09	P
1098 S (1100cc)	07->08	P
1098 S TRICOLORE (1100cc)	07->08	P
STREETFIGHTER 1098 S	13	P
HYPERMOTARD 1100	07->09	P
HYPERMOTARD 1100 EVO	10->12	P
HYPERMOTARD 1100 EVO SP	10->12	P
HYPERMOTARD 1100 S	07->09	P
MONSTER 1100	09->10	P
MONSTER 1100 DIESEL	13	P
MONSTER 1100 EVO	12->13	P
MONSTER 1100 EVO - EVO ABS	12->13	P
MONSTER 1100 EVO ANNIVERSARY	13	P
MONSTER 1100 S	09->10	P
MULTISTRADA 1100	07->09	P
MULTISTRADA 1100 S	07->09	P
PANIGALE 1100 V4	18->20	P
PANIGALE 1100 V4 CORSE	19->20	P
PANIGALE 1100 V4 S	18->20	P
PANIGALE 1100 V4 SPECIALE	18->19	P
STREETFIGHTER 1100	10->11	P
STREETFIGHTER 1100 S	10->12	P
1198 (1200cc)	09->11	P
1198 R CORSE (1200cc)	10	P
1198 S (1200cc)	09->10	P
1198 S CORSE (1200cc)	10	P
1198 SP (1200cc)	11	P
PANIGALE 1198 R	15	P
PANIGALE 1199 (1200cc)	12->14	P
PANIGALE 1199 R	17	P
PANIGALE 1199 R (1200cc)	13->14	P
PANIGALE 1199 S (1200cc)	12->14	P
PANIGALE 1199 TRICOLORE (1200cc)	12->13	P
MONSTER 1200 R	16->19	P
MONSTER 1200 S	14->20	P
MULTISTRADA 1200	10->14	P
MULTISTRADA 1200 S	15->17	P
MULTISTRADA 1200 S D AIR	15->17	P
MULTISTRADA 1200 S GT	13->14	P
MULTISTRADA 1200 S PIKES PEAK	11->15	P
MULTISTRADA 1200 S SPORT	10->12	P
MULTISTRADA 1200 S TOURING	10->14	P
MULTISTRADA 1200 S TOURING D-AIR	14	P
PANIGALE 1200 R	16	P
PANIGALE 1299 (1285-1299-1300CC)	15->17	P
PANIGALE 1299 R FINAL EDITION 1285cc	18	P
PANIGALE 1299 S (1285-1299-1300cc)	15->17	P
PANIGALE 1299 SUPER LEGGERA RACING	17	P

GILERA	Year	A/P
NEXUS 500	03->05	P
NEXUS 500 EURO 3	06->11	P
NEXUS 500 SP EURO 3	06->07	P
SUPERSPORT 600	02->	P

HARLEY DAVIDSON	Year	A/P
LiveWire - ELW 1 LIVEWIRE	20	P

HONDA	Year	A/P
CBR 1000 FIREBLADE RR-R	20	P
CBR 1000 FIREBLADE RR-R SP	20	P
RC213V-S 1000	16->20	P

INDIAN	Year	A/P
FTR 1200	19->20	P
FTR 1200 S	19->20	P

KAWASAKI	Year	A/P
ZX 1000 H2 CARBON NINJA	17->20	P
ZX 1000 H2 NINJA	15->20	P
ZX 1000 H2 SX SE+	19->20	P
ZX 1000 H2R NINJA	15->20	P

KTM	Year	A/P
RC8 1190	08->11	P
RC8 1190 R	09->15	P
RC8 1190 R TRACK	11->15	P
1290 SUPER DUKE GT	16->20	P
1290 SUPER DUKE R	14->20	P
1290 SUPERDUKE R BLACK	20	P

LAVERDA	Year	A/P
TTS 800	98	P
SFC 1000	03->	P

MBK	Year	A/P
XQ 125 THUNDER	01->	P
YP 125 SKYLINER	01->	P
XQ 150 THUNDER	01->	P
YP 150 SKYLINER	01->02	P
YP E 180 SKYLINER	03	P

METRAKIT	Year	A/P
MINI GP 50 XL	05->	A

MONDIAL	Year	A/P
PIEGA 999 (1000cc)	03->	P
PIEGA EVO 999 (1000cc)	03->	P
PIEGA NUDA 999 (1000cc)	04->	P
RZ NUDA 999 (1000cc)	02->	P
RZ STARFIGHTER 999 (1000cc)	02->	P

MOTO GUZZI	Year	A/P
BREVA 750	03->09	P
GRISO 750	04->	P
NEVADA 750	02->03	P
NEVADA 750 AQUILA NERA	09->13	P
NEVADA 750 CLASSIC	04->12	P
NEVADA 750 S	10	P
NEVADA 750 S ANNIVERSARIO	12	P
V7 750 CAFE CLASSIC	09	P
V7 750 CLASSIC	08->12	P
V7 750 RACER	10->11	P
MGS-01 1200 CORSA	05->	P
SPORT 1200 4V	09->11	P

MOTO MORINI	Year	A/P
9,5 1200	06->09	P
CORSARO 1200	05->09	P
SPORT 1200	08->10	P

MV AGUSTA	Year	A/P
BRUTALE 675 (35kw)	11->13	P
BRUTALE 675 S	11->17	P
F3 675	13->20	P
F3 675 RC	15->20	P
F3 675 SERIE ORO	11->13	P
BRUTALE 800	13->20	P
BRUTALE 800 DRAGSTER	14->19	P
BRUTALE 800 DRAGSTER RC	17->20	P
BRUTALE 800 DRAGSTER RR	15->17	P
BRUTALE 800 RR	15->20	P
F3 800 RC	15->20	P
RIVALE 800	13->17	P
RVS #1 800	18->20	P
STRADALE 800	15->16	P
SUPERVELOCE 800	19->20	P
TURISMO 800 VELOCE	14->19	P
TURISMO 800 VELOCE LUSSO	15->20	P
TURISMO 800 VELOCE RC	17->20	P

NORTON	Year	A/P
COMMANDO 961 CAFE RACER	11->	P
COMMANDO 961 SE	10->11	P
COMMANDO 961 SF	13->	P
COMMANDO 961 SF SPORT	10->11	P

PEUGEOT	Year	A/P
CITY STAR 50	14->	P
SPEEDFIGHT 3 50 LC	10->14	P
SPEEDFIGHT 3 50 LC RS	10->	P
SPEEDFIGHT 4 50 LC	15->	P
ACTIVE 125	13->	P
CITY STAR 125	11->	P
DJANGO 125 HERITAGE	14->	P
DJANGO 150 HERITAGE	14->	P
CITY STAR 200	13->	P
SATELIS 500	06	A / P

PIAGGIO	Year	A/P
X8 125	04->	P
X9 125 EVOLUTION	01->04	A
X9 125 EVOLUTION	01->07	P
X9 180 AMALFI	00->03	A / P
X8 200	04->06	P
X9 200 EVOLUTION	02->03	A / P
X9 250	00->03	A / P
X9 250 AMALFI	00->	A / P
X9 250 EVOLUTION	04	P
BEVERLY 400 TOURER EURO3	08->10	A
BEVERLY 500	02->04	P
BEVERLY 500	02->06	A
BEVERLY 500 CRUISER	07->12	A
BEVERLY 500 EURO 3	06->	A
X9 500	01->03	A / P
X9 500 EVOLUTION	03->04	P
X9 500 EVOLUTION ABS	06->07	P

RIEJU	Year	A/P
MRT-PRO 50	09->12	A
MRT-PRO 50 SUPERMOTARD	09->12	A
SMX 50 PRO	08->	A
TANGO 50	08->	A
TANGO 125	08->	A
TANGO 125 PRO	08->	A

VOXAN	Year	A/P
CAFE RACER 1000	01->06	P
ROADSTER 1000	01->06	P
VB1 1000 EVO	04->	P

YAMAHA	Year	A/P
MAJESTY 125 YP E	01->09	P
MAXSTER 125 XQ	01->05	P
SPORT EDITION 125 YP R	11->	P
X-CITY 125 VP	08->13	P
X-MAX R 125 YP	06->13	P
MAJESTY 150 YP	01->02	P
MAXSTER 150 XQ	01->02	P
MAJESTY 180 YP E	03->06	P

FD0257

BA | BE

D1 (mm): 97x42x8,8 (lxhxsp.) D2 (mm): 77,5x42x8,8 (lxhxsp.)

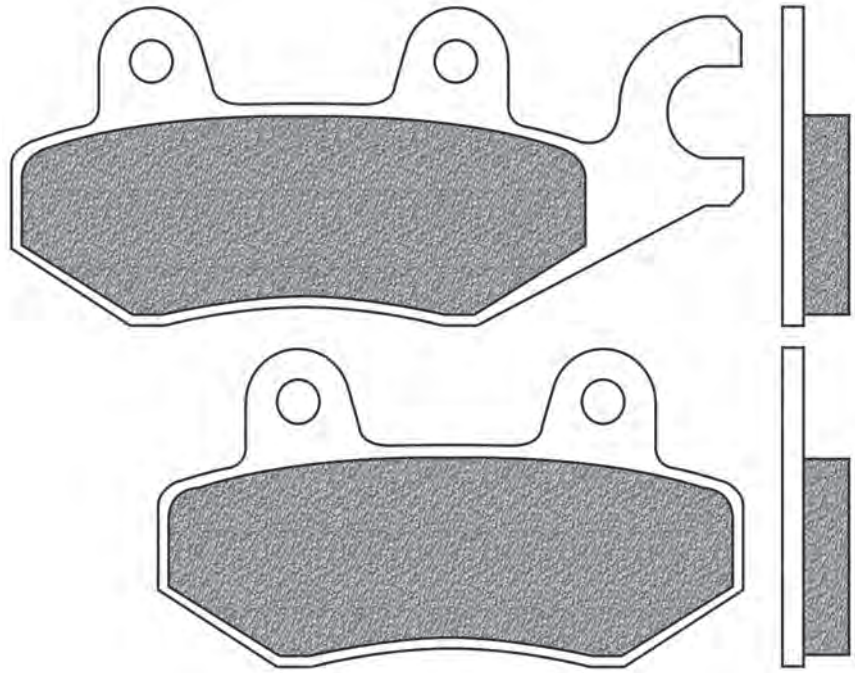

DAELIM	Year	A/P
SV 125 S3	11->	P

DUCATI	Year	A/P
ST4 916	02->03	P

HONDA	Year	A/P
NSF 100	06->	A

KEEWAY	Year	A/P
100 PARTNER	06->10	A
110 PARTNER	06->07	A
125 SPEED	06->12	P
150 SPEED	06->09	P

KYMCO	Year	A/P
AGILITY 50	05->08	A
B&W 50 EURO 2	03->06	A
DINK 50	97	A
DINK 50 4T	07	A
DINK 50 LC	98->02	A
K PIPE 50	12->13	A
NEW DINK 50	08->13	A
NEW SENTO 50	11->15	A
SENTO 50	08->10	A
SPACER 50	99->06	A
SUPER 9 50 AC - LC	02->07	A
SUPER 9 50 SPORT EURO 2	03->04	A
TOP BOY 50 RACER / CROSS	01->05	A
YAGER 50	01->07	A
COBRA 100 RACER	99->03	A
TOP BOY 100	97->	A
AGILITY 125 4T	05->08	A
AGILITY 125 R 16+	14->16	P
AGILITY PLUS 125 E4	16	P
B&W 125 BET & WIN	00->06	A / P
CK-1 125	14->	A
DINK 125	96->05	A / P
DINK 125 EURO 3	06->07	A
DINK 125 I EURO 3	06->09	A
GRAND DINK 125	01->04	A / P
K PIPE 125	13->15	A
LIKE 125	09->16	P
MOVIE 125 XL	01->09	A
NEW DINK 125	08->10	A / P
PEOPLE ONE 125 I DD	15	P
PEOPLE ONE 125 I E4	16->17	P
PULSAR 125	01->13	A
QUANNON 125	08->12	A / P
SPACER 125	99->03	A / P
YAGER 125	01->07	A / P
YAGER 125 GT	09	A
ZING 125	96->14	A
AGILITY 150 R 16	08->	P
B&W 150 BET & WIN	00->	A / P
DINK 150 CLASSIC	02	A / P
DINK 150 CLASSIC EURO 2	03	A / P
DINK 150 LX	98->00	A / P
GRAND DINK 150	01->04	A / P
HIPSTER 150	01->	A
MOVIE 150 EURO 3	06->07	A
MOVIE 150 XL	01->04	A
PEOPLE ONE 150 I E4	16->17	P
QUANNON 150	10->14	A / P
SPACER 150	99->	A / P
YAGER 150	01->15	A / P
ZING 150	99->13	A
AGILITY 200 i R 16	09->11	P
AGILITY 200 R 16+	11->17	P
DINK 200 CLASSIC	04	A / P
DINK 200 EURO 3 i	06->07	A / P
I NEW DINK 200	08->12	A / P
LIKE 200 i	09->16	P
NEW DINK 200	08->	A / P
YAGER 200	04->13	A / P
B&W 250 BET & WIN	00->02	A / P
B&W 250 EURO 2	03	A / P
PEOPLE 250	03->05	A
YUP 250	03->	A / P

LONCIN	Year	A/P
LX 110 4	02->	A
LX 125	02->	A

FD0258

BT | SP | TS

D1 (mm): 74x55x7,1 (lxhxsp.)

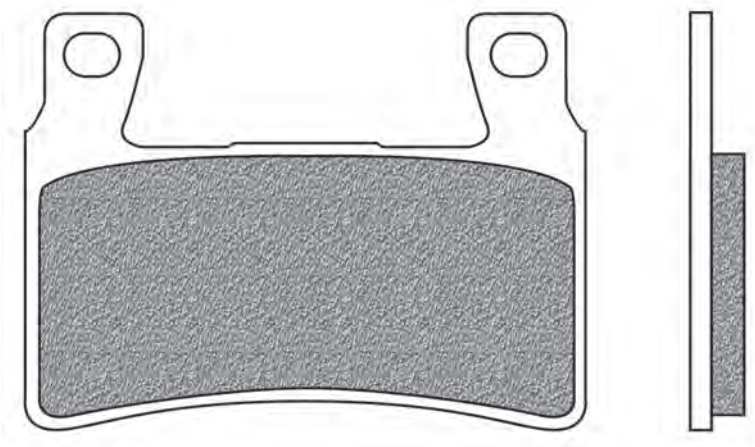

DUCATI	Year	A/P
ST2 944	97->01	P

HONDA	Year	A/P
CB 400 SUPER FOUR BOL DOR	99->05	A
CB 600 F HORNET (Japan)	98->	A
CBR 600 F	99->07	A
CBR 600 F4 / FS / FR SPORT	01->02	A
CBR 600 RR	03->04	A
CB 1100 EX	14->19	A
CB 1100 EX ABS	17->19	A
CB 1300 F SUPER FOUR	03->04	A
CB 1300 R	02->04	A
CB 1300 SUPER BOL DOR	05->08	A
CB 1300 SUPERFOUR	05->13	A

HYOSUNG	Year	A/P
GD 125 EXIV	12->	A
GD 250 EXIV-R	15->	A
GT 252 IR	15->	A
GT 650 I	13->	A
GT 650 I NAKED	15->	A
GT 650 IR	13->14	A
I DELUXE 700	13->	A
ST7 700	10->	A

KAWASAKI	Year	A/P
ZX-6R 636 NINJA	13->20	A

FIGURATO PASTIGLIE CON APPLICAZIONI | BRAKE PADS DRAWINGS AND APPLICATIONS | DESSINS PLAQUETTES AVEC APPLICATIONS | DISEÑOS PASTILLAS CON RELACIÓN | ZEICHNUNGEN VON BREMSBELÄGE MIT VERWENDUNGSLISTE

l x h x sp.: Base x altezza x spessore | *width x height x thickness | largeur x hauteur x épaisseur | base x altura x espesor | Laenge x Höhe x Dicke*
Ø x sp.: Ø x spessore | *Ø x thickness | Ø x épaisseur | Ø x espesor | Ø x Dicke*

FD0259

BA | BE | BT | SE | TS

D1 (mm): 100x29,5x9 (lxhxsp.)

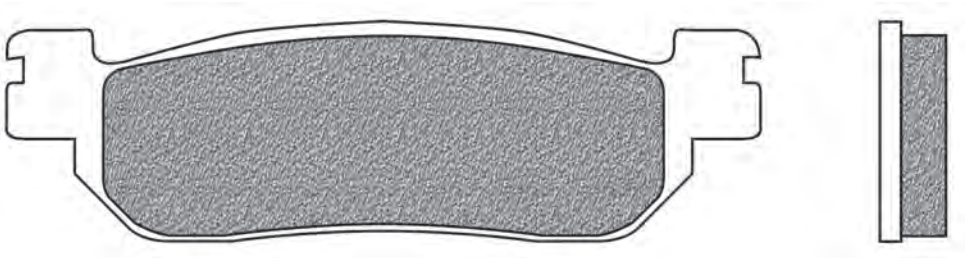

MBK	Year	A/P
YP 250 SKYLINER	00->03	P
YP 400 SKYLINER	04->	P

YAMAHA	Year	A/P
RZ 50 (5FC1/2)	02	A
CRYPTON 105 T	98->	A
V 110 SPORTY	96	A
TW 125	99->02	A
TW 125 R - S	03->04	A
X-MAX R 125 YP ABS	11	P
X-MAX RA 125 YP ABS	13->17	P
DT 175	00->	A
TW 200	01->02	A
CELLOW 225	97->	A
ST 225 BRONCO	97	A
TW 225 (5VC1/2)	03	A
XT 225	01->06	A
MAJESTY 250 YP	00->03	P
MAJESTY 250 YP ABS	03->	P
MAJESTY DX 250 YP	98->99	P
X-CITY 250 VP	07->13	P
X-MAX R 250 YP	05->13	P
X-MAX R 250 YP BLACK	09	P
X-MAX R 250 YP SPORT	11->12	P
X-MAX RA 250 YP ABS	11->16	P
XG 250 TRICKER	04->06	A
XT 250 X	06->08	A
YZ-F 600 R6	99->02	P
YZ-F 1000 R1	02->03	P

FD0261

BT | TS

D1 (mm): 52x60x8,9 (lxhxsp.)

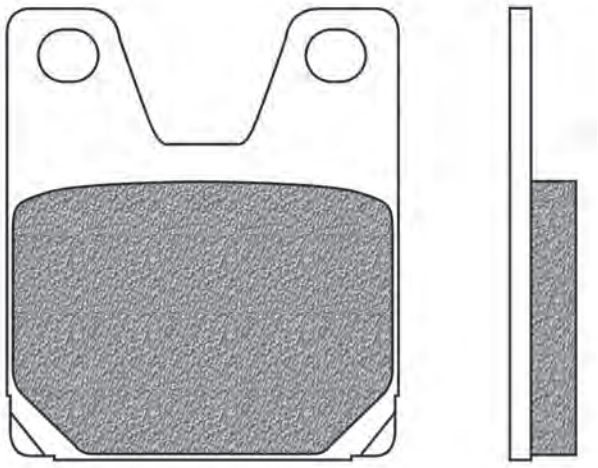

YAMAHA	Year	A/P
YZ-F 750 R7 (OW02) road version	99->00	P
YZ-F 1000 R1	98->01	P

FD0263

BE

D1 (mm): 40x56,5x8 (lxhxsp.)

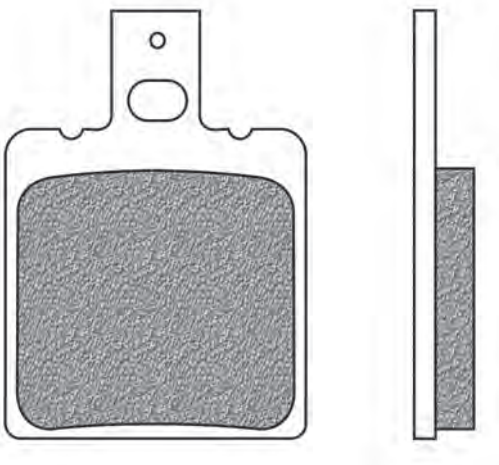

APRILIA	Year	A/P
LEONARDO 125	97->98	A
LEONARDO 150	97->98	A

BETA	Year	A/P
EIKON 125	->98	A

MALAGUTI	Year	A/P
CIAK 125	00->01	A
CIAK 125 MASTER	04	A
CIAK 125 MASTER EURO 3	06	A
CIAK 125 RESTYLING	03	A
F 18 125 WARRIOR	00->02	A
CIAK 150	00->02	A
CIAK 150 MASTER	03	A
CIAK 150 RESTYLING EURO 2	04	A
F 18 150 WARRIOR	00->02	A
CIAK 200 MASTER EURO 2	06	A

FD0264 (4 pz.)

BA | BE | BT | SE | TS

D1 (mm): 45x53,5x8,6 (lxhxsp.)

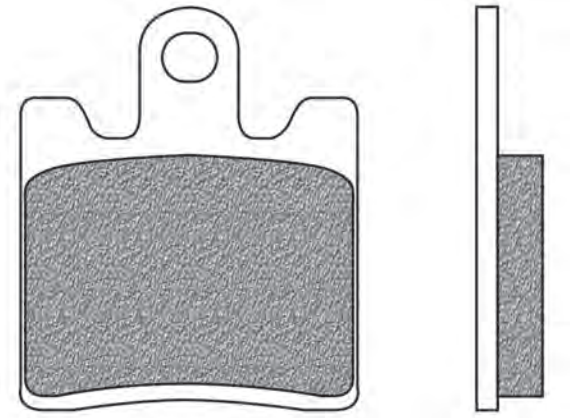

SUZUKI	Year	A/P
BURGMAN 250 AN	96->06	A
SKY WAVE 250 (type II)	98->	A
BURGMAN 400 AN	98->06	A

SYM	Year	A/P
JOYMAX 125 SPORT	16	A
JOYMAX 250 SPORT	16	A
CRUISYM 300 EURO4	17	A
GTS 300	09->10	A
GTS 300 EVO I	11->	A
JOYMAX 300 SPORT	16->17	A
JOYRIDE 300 EVO i	10->	A

TRIUMPH	Year	A/P
TROPHY SE 1215	12->18	A

YAMAHA	Year	A/P
FJR 1300 A	13->20	A
FJR 1300 ABS	06->12	A
FJR 1300 AE	16->19	A
FJR 1300 AS	13->19	A

DAELIM	Year	A/P
OTELLO 125	08->	A
S2 125 FI	07->	A
SL 125 U3 FI	07->	A
SV 125 S3	11->	A
U2 125 FI	07->	A

KAWASAKI	Year	A/P
SC 250 EPSILON	02->	A

FD0265

BA | BE

D1 (mm): 81x42x8,3 (lxhxsp.)

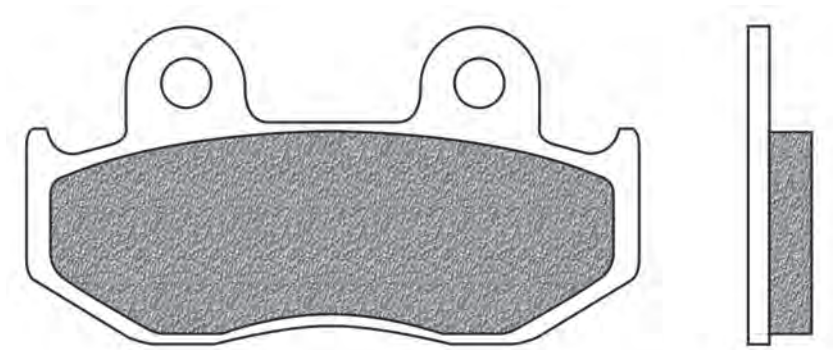

HONDA	Year	A/P
NHX 110	10->	A

SUZUKI	Year	A/P
BURGMAN 250 AN	96->00	P
SKY WAVE 250 (type II)	98->	P
BURGMAN 400 AN	98->00	P

FD0266

BA | BE

D1 (mm): 32x51,5x6 (lxhxsp.)

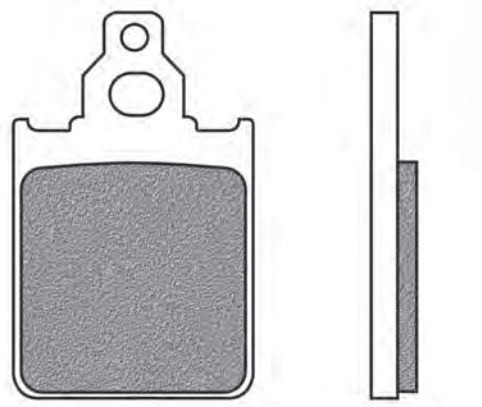

PIAGGIO	Year	A/P
VESPA 125 PX	98->17	A
VESPA 150 PX	98->17	A
VESPA 200 PX	98->	A

FIGURATO PASTIGLIE CON APPLICAZIONI | BRAKE PADS DRAWINGS AND APPLICATIONS | DESSINS PLAQUETTES AVEC APPLICATIONS | DISEÑOS PASTILLAS CON RELACIÓN | ZEICHNUNGEN VON BREMSBELÄGE MIT VERWENDUNGSLISTE

l x h x sp.: Base x altezza x spessore | *width x height x thickness | largeur x hauteur x épaisseur | base x altura x espesor | Laenge x Höhe x Dicke*
Ø x sp.: Ø x spessore | *Ø x thickness | Ø x épaisseur | Ø x espesor | Ø x Dicke*

FD0267

BA | BE | SE

D1 (mm): 51,5x53,5x9,5 (lxhxsp.)

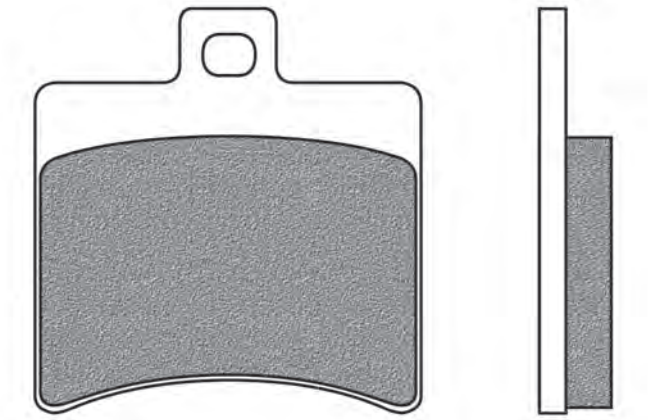

APRILIA	Year	A/P
SCARABEO 50 DITECH	01->04	P
SR 50 H20 DITECH E (carburatore)	00->02	P
SR 50 H20 DITECH EURO 2	02->03	P
SR 50 R FACTORY (motore Piaggio)	04->05	P
SR 50 STREET	05->	P
ARECIFE 125 (spagna)	03->06	P
ATLANTIC 125	03->11	P
RS 125	06->11	P
SCARABEO 125	04->06	P
SCARABEO 125 (motore Piaggio)	03	P
SCARABEO 125 (motore Rotax)	99->03	P
SCARABEO 125 EU3	06->07	P
SCARABEO 125 GT	99->03	P
SCARABEO 125 IE LIGHT	08->10	P
SCARABEO 125 LIGHT	07->08	P
SPORT CITY 125	04->05	P
SPORT CITY 125 CUBE	08->10	P
SPORT CITY 125 EU3	06->08	P
SPORT CITY 125 STREET	12	P
SCARABEO 150	98->03	P
SCARABEO 150 GT	04->	P
ARECIFE 200 (spagna)	03->	P
ATLANTIC 200	03->05	P
SCARABEO 200	01->03	P
SCARABEO 200 (motore Piaggio)	03->	P
SCARABEO 200 CLASS	10->	P
SCARABEO 200 GT	02->	P
SCARABEO 200 IE LIGHT	12->	P
SPORT CITY 200	04->05	P
SPORT CITY 200 CUBE	09->	P
SPORT CITY 200 EU3	06->08	P
ATLANTIC 250	03->06	P
ATLANTIC 250 IE	07->	P
LEONARDO 250	99->01	P
LEONARDO 250 ST	01->04	P
SCARABEO 250	04->06	P
SCARABEO 250 IE	06->09	P
SCARABEO 250 LIGHT	06->08	P
SPORT CITY 250 CUBE	08->12	P
SPORT CITY 250 EU3	06->	P
ATLANTIC 300	10->11	P
LEONARDO 300	02->04	P
SCARABEO 300 LIGHT	06->10	P
SCARABEO 300 SPECIAL IE	09->	P
SPORT CITY 300 CUBE	08->	P
SPORT CITY 300 STREET	12	P
ATLANTIC 400 SPRINT	05->08	P
SCARABEO 400 IE	06->	P
SCARABEO 400 LIGHT	06->08	P
ARECIFE 500 (spagna)	02->04	P
ATLANTIC 500	02->04	P
ATLANTIC 500 SPRINT	05->08	P
SCARABEO 500	02->06	P
SCARABEO 500 CLASS	10->	P
SCARABEO 500 IE	07->	P
SCARABEO 500 LIGHT	06->08	P
SCARABEO 500 URBAN	06->11	P

BENELLI	Year	A/P
VELVET 250	99->	P
VELVET 250 TOURING	01->	P

BETA	Year	A/P
EIKON 50	04->	P
EIKON 125	->98	P
EIKON 150	04->	P

DERBI	Year	A/P
RAMBLA 125	09->11	P
RAMBLA 250	09->	P
RAMBLA 300	10->11	P

HYOSUNG	Year	A/P
GD 250 EXIV-R	15->	P
GT 252 IR	15->	P
GT 650 IR	15->	P

MALAGUTI	Year	A/P
F 18 125 WARRIOR	00->02	P
MADISON 125	99->02	P
MADISON R 125 RESTYLING	02	P
MADISON R 125 RESTYLING EURO 2	03->04	P
PHANTOM MAX 125	03->	P
F 18 150 WARRIOR	00->02	P
MADISON T 150	99->01	P
MADISON R 180	01->02	P
MADISON 200	99->01	P
MADISON S 200 RESTYLING	02->03	P
PHANTOM MAX 200	03	P
MADISON RS 250 RESTYLING	04	P
MADISON S 250	99->01	P
PASSWORD 250	05->06	P
PASSWORD 250 EU 3	07->08	P
PHANTOM MAX 250	04	P
MADISON K 400	02	P
MADISON K 400 RESTYLING	02->04	P

FD0268

BD | X01

D1 (mm): 57x44,5x6,5 (lxhxsp.)

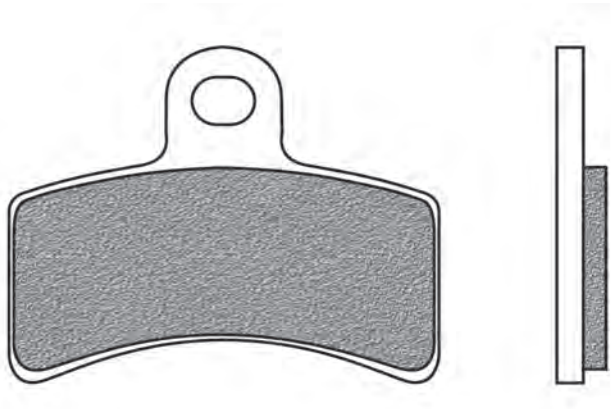

GAS GAS	Year	A/P
EC 50 BOY	01->	A / P
EC 50 ROOKIE	01->04	P
SM 50 ROOKIE	02->	P
TXT 50 BOY	01->03	A / P
TXT 50 ROOKIE	02->03	A / P
MC 65	05->	A / P
TXT 80 ROOKIE	02->03	A / P
PAMPERA 125	04->	P
TXT 125	01->03	A / P
TXT 200	00->03	A / P
PAMPERA 250	00->01	P
TXT 250	00->03	A / P
PAMPERA 280	04->	P
TXT 280	00->03	A / P
TXT 320	00->03	A / P

FD0269

BA | BE

D1 (mm): 85x43x8,5 (lxhxsp.) D2 (mm): 64x37x10,9 (lxhxsp.)

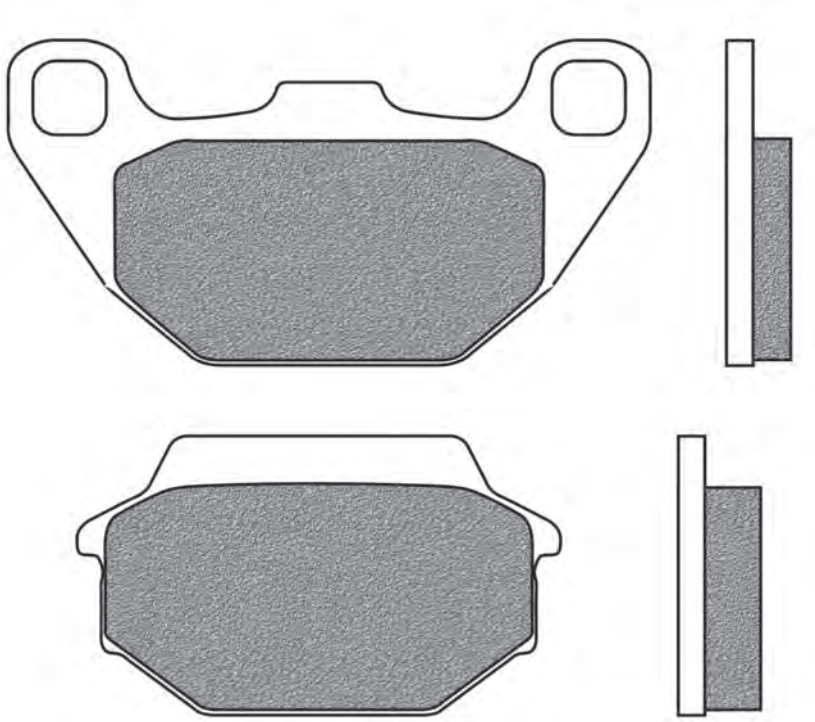

KYMCO	Year	A/P
AGILITY 50 2T PLUS	14->	A
AGILITY 50 2T R 16	10->13	A
AGILITY 50 4T PLUS	14->	A
AGILITY 50 4T R 16	08->15	A
MXER 50	03->07	P
MXU 50	05->10	P
MXU 50 SR	06->	P
PEOPLE 50	99->00	A
PEOPLE 50 EURO 2	03->04	A
PEOPLE S 50	05->08	A
PEOPLE S 50 4T	06->08	A
SUPER 8 50	07	A
SUPER 8 50 2T	09->16	A
SUPER 8 50 4T	09->13	A
SUPER 9 50 AC - LC	02->07	P
SUPER 9 50 SPORT EURO 2	03->04	P
AGILITY 125 R 16	08->12	A
AGILITY 125 R 16+	14->16	A
MXER 125	03->07	P
PEOPLE 125	99->00	A
PEOPLE 125 EURO 2	03->04	A
PEOPLE 125 EURO 3	07->	A
PEOPLE ONE 125 I	13->14	A
PEOPLE S 125	05->06	A
PEOPLE S 125 DD	07->08	A
SUPER 8 125	08->09	A
SUPER 9 125	00->01	P
AGILITY 150 R 16	08->	A
MXER 150	03->	P
MXU 150	05->	P
PEOPLE 150	99->06	A
PEOPLE 150 EURO 3	07->08	A
AGILITY 200 i R 16	09->11	A
AGILITY 200 R 16+	11->17	A
PEOPLE S 200	05->06	A
PEOPLE S 200 I	07->	A
SUPER 9 200	00->	P

LAVERDA	Year	A/P
PHOENIX 125	01->	P
PHOENIX 150	01->	P
PHOENIX 200	01->	P

SYM	Year	A/P
HD 125	04	A
JOYRIDE 125	01->04	P
JOYRIDE 150	01->02	P
HD 200	03->	A
JOY RIDE 200	01->04	P
GT 500	07->	P

FD0270

B4R

D1 (mm): 112x57x11,3 (lxhxsp.)

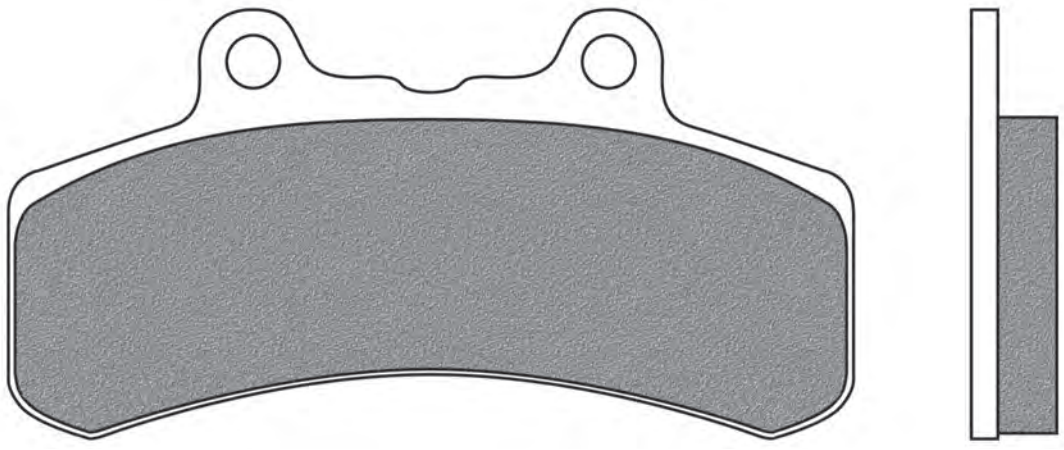

BUELL	Year	A/P
1200 all models	94->97	A
RS 1200	93->	A

PERFORMANCE MACHINE	Year	A/P
125X6		A
137X6		A

FIGURATO PASTIGLIE CON APPLICAZIONI | BRAKE PADS DRAWINGS AND APPLICATIONS | DESSINS PLAQUETTES AVEC APPLICATIONS | DISEÑOS PASTILLAS CON RELACIÓN | ZEICHNUNGEN VON BREMSBELÄGE MIT VERWENDUNGSLISTE

l x h x sp.: Base x altezza x spessore | *width x height x thickness | largeur x hauteur x épaisseur | base x altura x espesor | Laenge x Höhe x Dicke*
Ø x sp.: Ø x spessore | *Ø x thickness | Ø x épaisseur | Ø x espesor | Ø x Dicke*

FD0271

BA | BE

D1 (mm): 54x51x7,9 (lxhxsp.)

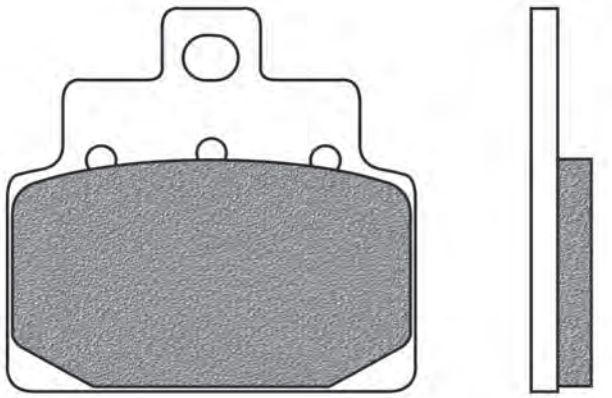

APRILIA	Year	A/P
SCARABEO 100 (motore Minarelli)	00	A
SCARABEO 100 (motore Yamaha)	00	A
SCARABEO 100 4T	01->04	A
SCARABEO 100 NET	10->	A
HABANA 125	98->	A
LEONARDO 125	99->04	A / P
MOJTO 125 all models	99->04	A
SR 125	99->	A
LEONARDO 150	99->04	A / P
MOJTO 150 all models	99->04	A
SR 150	99->	A

FD0272

BT | TS

D1 (mm): 60x57,5x8 (lxhxsp.)

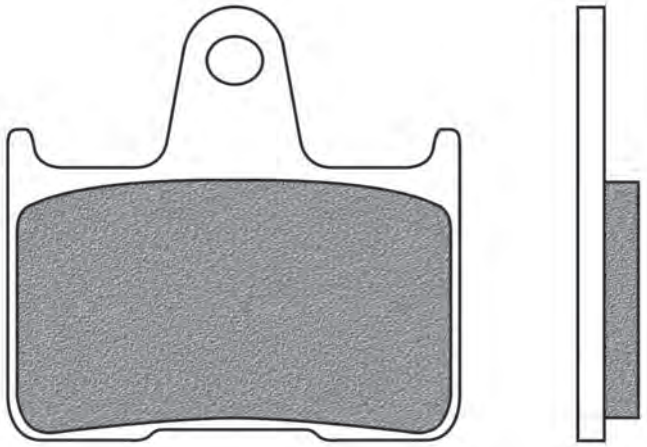

HONDA	Year	A/P
CB 400 SUPER FOUR BOL DOR	99->03	P
VT 750 C SHADOW	10->12	P
VT 750 C2S ABS	13->14	P
VT 750 CS ABS	13->14	P
CB 1300 F1	01	P
CB 1300 R	02->04	P
CB 1300 SF	98->00	P
CB 1300 X4	97->00	P

KAWASAKI	Year	A/P
ZX-7RR 750 NINJA	96->02	P
GTR 1400	08->14	P
GTR 1400 ABS	15->20	P
ZZR 1400	06->07	P
ZZR 1400 ABS	06->20	P
ZZR 1400 PERFORMANCE SPORT	17->18	P
ZZR 1400 SE	16->18	P

MZ	Year	A/P
S 1000 (MUZ)	03->	P
SF 1000 (MUZ)	05->	P
SFX 1000 (MUZ)	07->	P
SN 1000 (MUZ)	05->	P
ST 1000 (MUZ)	06->	P

SUZUKI	Year	A/P
GSX-R 1000	04->06	P

FD0274

BT

D1 (mm): 62x56x11,5 (lxhxsp.)

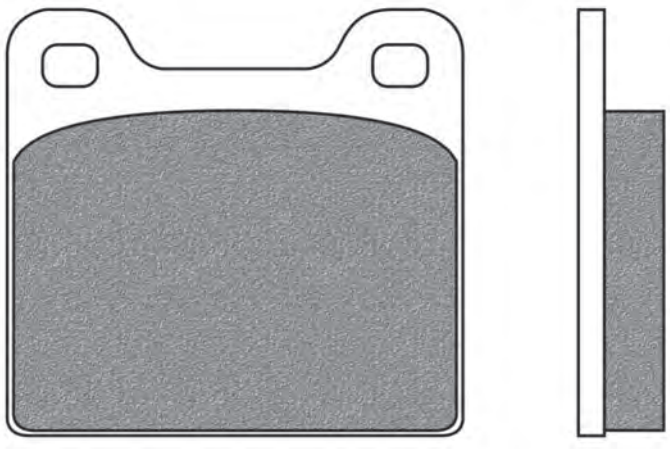

LYNX	Year	A/P
RAVE SPECIAL 98	98->	A
GLX 500 ST		A
GRAN TOURING 700		A

FD0275

K1 | K5 | K6

D1 (mm): 84,5x51x10 (lxhxsp.)

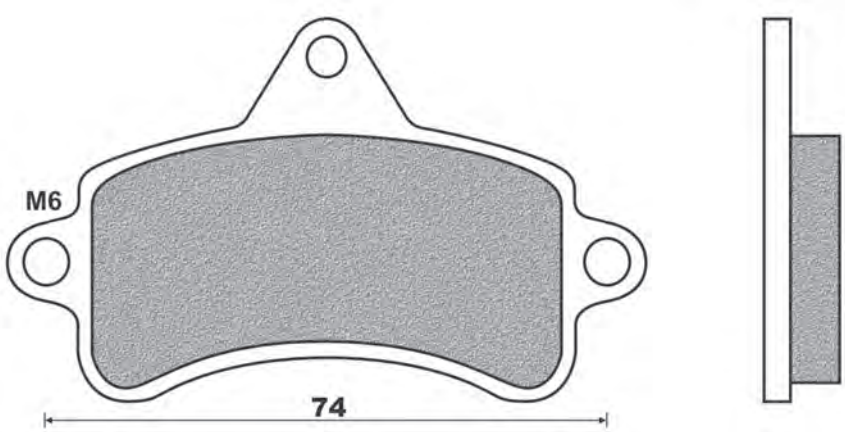

MBA	Year	A/P
interasse fori 74 mm diametro M6		A

TOP KART	Year	A/P
interasse fori 74 mm diametro M6 th 10		A

FD0276

K1

D1 (mm): 108x48,5x13,7 (lxhxsp.)

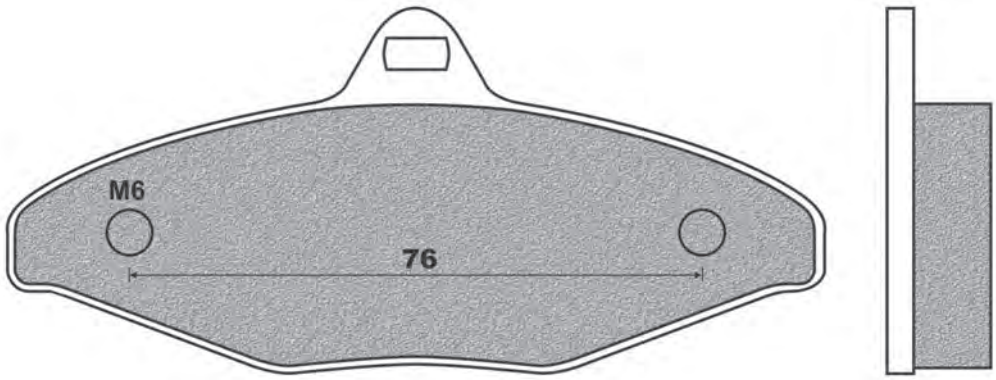

CRG	Year	A/P
VEN 99 interasse fori 76 mm diametro M6		P

GP RACING	Year	A/P
interasse fori 76 mm diametro M6		P

FD0277

BT | TS

D1 (mm): 75x54,5x9 (lxhxsp.)

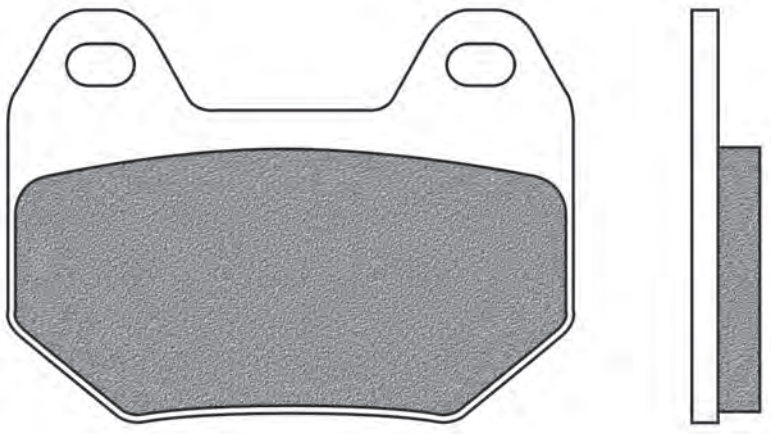

BMW	Year	A/P
K 1200 LT	97->08	P
R 1200 CL	01->06	P
R 1200 R 10	09->12	P

FIGURATO PASTIGLIE CON APPLICAZIONI | BRAKE PADS DRAWINGS AND APPLICATIONS | DESSINS PLAQUETTES AVEC APPLICATIONS | DISEÑOS PASTILLAS CON RELACIÓN | ZEICHNUNGEN VON BREMSBELÄGE MIT VERWENDUNGSLISTE

l x h x sp.: Base x altezza x spessore | *width x height x thickness | largeur x hauteur x épaisseur | base x altura x espesor | Laenge x Höhe x Dicke*
Ø x sp.: Ø x spessore | *Ø x thickness | Ø x épaisseur | Ø x espesor | Ø x Dicke*

FD0278

BV | SV

D1 (mm): 46,5x16,5 (Øxsp.)

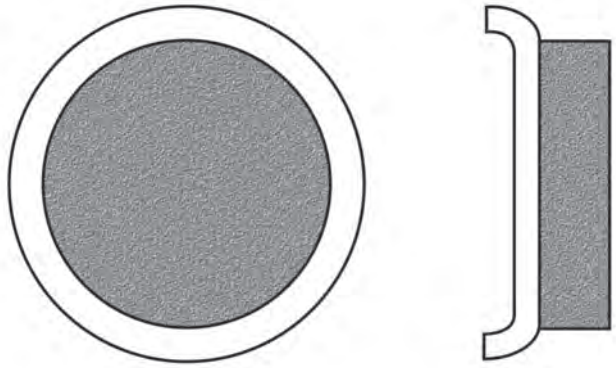

YAMAHA	Year	A/P
YFM 200 MOTO 4	85->90	P
YFM 250 W/A/B	90->92	P
YFM 350 ERD/ERE/ERF	92->95	P
YFM 350 FW	85->95	P
YFM 350 FW BIG BEAR	87->88	P

YAMAHA SNOWMOBILE	Year	A/P
EXCEL 2 V	79->80	A
EXCITER 2	76->	A
GPX 2 all models	74->75	A
OVATION 2	89->93	A
PHAZER 2	84->93	A
SNO-SCOOT 2	89->91	A
SPV 2	80->91	A
SSR 2	78	A
V-MAX 2	83->91	A
XL-V 2	85->90	A
SS 440	80->83	A
VK 540	89->91	A

FD0279

BV | SV

D1 (mm): 73,5x43,5x7,3 (lxhxsp.)

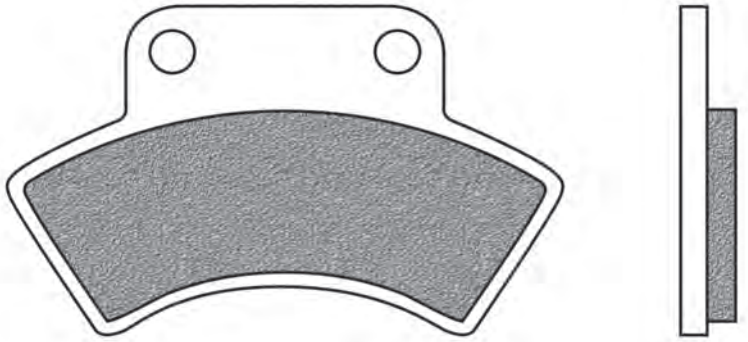

POLARIS	Year	A/P
TRAIL BLAZER 250	98	P
TRAIL BOSS 250	98->99	P
XPLORER 300	96->00	P
XPRESS 300	98->05	P
L 350 2x4 / 4x4	91->93	P
SPORT 400	98	P
XPLORER 400	98	P
MAGNUM 425 2x4	98	P
MAGNUM 425 4x4 / SWED	98	P
BIG BOSS 500 6x6 SWED	98->99	P
SPORTSMAN 500 / SWED	98	P
XPLORER 500 4x4	97	P

FD0281

BA | BD | BE

D1 (mm): 95x42x7,5 (lxhxsp.) D2 (mm): 78x42x7,5 (lxhxsp.)

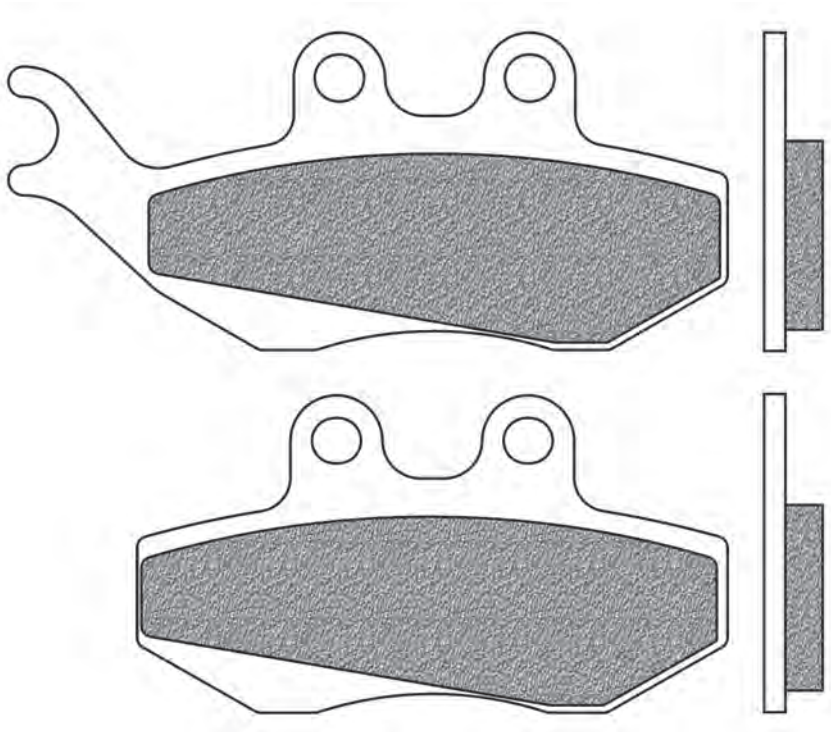

FIGURATO PASTIGLIE CON APPLICAZIONI | BRAKE PADS DRAWINGS AND APPLICATIONS | DESSINS PLAQUETTES AVEC APPLICATIONS | DISEÑOS PASTILLAS CON RELACIÓN | ZEICHNUNGEN VON BREMSBELÄGE MIT VERWENDUNGSLISTE

AJP	Year	A/P
PR3 125 ENDURO	08->	A
PR3 125 SUPERMOTARD	08->	A
MX 200	09->	A
PR3 200 ENDURO	08->	A
PR3 200 SUPERMOTARD	08->	A

APRILIA	Year	A/P
TUONO 50	03->04	A
SCARABEO 150 GT	04->	A
ATLANTIC 400 SPRINT	05->08	A

BETA	Year	A/P
RR 50 ENDURO	05->17	A
RR 50 ENDURO ALU	08->12	A
RR 50 SUPERMOTARD	08->17	A
RR 50 SUPERMOTARD ALU	04->05	A
ALP 125 4T	06->08	A
M4 125	06->	A
RR 125 4T	05->06	A
RR 125 4T RE	08->	A
RR 125 ENDURO 4T EU3	08->	A
RR 125 ENDURO EU3	07	A
RR 125 MOTARD 4T EU3	08->	A
RR 125 MOTARD EU3	07	A
URBAN 125	08->	A
ALP 200 4T	06->08	A
URBAN 200	08->	A
ALP 350 4.0	03->15	A
ALP 350 4.0 4T	16->18	A

DERBI	Year	A/P
MULHACEN 125	07->	A

FANTIC	Year	A/P
REGOLARITA 50 CASA	06->	A
SUPERSEI 50 MOTARD	06->	A
MX 125 REGOLARITA CASA	08->	A
SUPER MOTARD 125	08->	A
SUPERSEI 125 MOTARD	08->	A

GENERIC	Year	A/P
TOXIC 50	07->	A
TRIGGER 50 SM	06->	A
TRIGGER 50 SM COMPETITION	08->	A
TRIGGER 50 X	06->	A
TRIGGER 50 X COMPETITION	08->	A

HM	Year	A/P
CRE 50	06->13	A

KEEWAY	Year	A/P
125 ENDURO	07->08	A
125 X-RAY	07->08	A

MALAGUTI	Year	A/P
MADISON 125	99->02	A
MADISON 3 125	06->09	A
MADISON R 125 RESTYLING	02	A
MADISON R 125 RESTYLING EURO 2	03->04	A
PHANTOM MAX 125	03->	A
MADISON T 150	99->01	A
MADISON R 180	01->02	A
MADISON 200	99->01	A
MADISON S 200 RESTYLING	02->03	A
PHANTOM MAX 200	03	A
MADISON 3 250	06->09	A
MADISON RS 250 RESTYLING	04	A
PASSWORD 250	05->06	A
PASSWORD 250 EU 3	07->08	A
PHANTOM MAX 250	04	A

PEUGEOT	Year	A/P
XP S6 50 SUPERMOTARD	03->	A
ELYSEO 125	00->	A
ELYSTAR 125	02->	A
JET FORCE 125	03->	A
SATELIS 125	06->	A
ELYSTAR 150	02->	A
GEOPOLIS 400 (pinze AJP)	07->	A

SHERCO	Year	A/P
ENDURO 50 SE	07->13	A
SUPERMOTARD 50 SM	07->13	A
SE 125 1.25F	10->12	A

l x h x sp.: Base x altezza x spessore | *width x height x thickness | largeur x hauteur x épaisseur | base x altura x espesor | Laenge x Höhe x Dicke*
Ø x sp.: Ø x spessore | *Ø x thickness | Ø x épaisseur | Ø x espesor | Ø x Dicke*

FD0282

BA | BE | SE

D1 (mm): 117,5x41,5x8,6 (lxhxsp.)

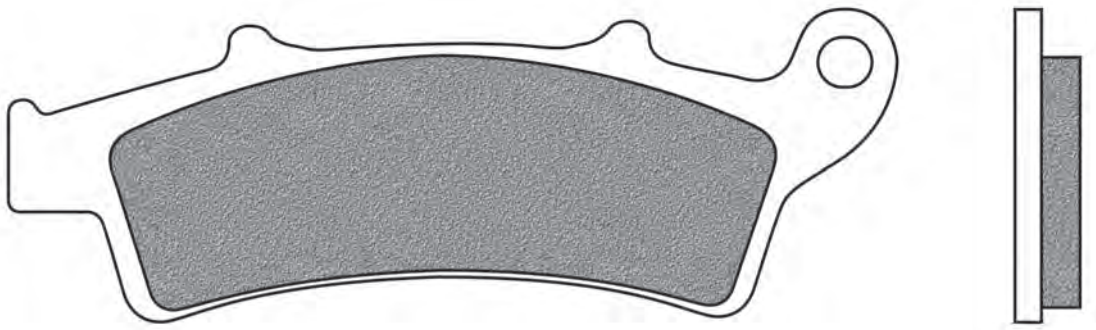

APRILIA	Year	A/P
ARECIFE 125 (spagna)	03->06	A
ATLANTIC 125	03->11	A
SCARABEO 125	04->06	A
SCARABEO 125 EU3	06->07	A
SCARABEO 125 GT	04->	A
SCARABEO 125 IE LIGHT	08->10	A
SCARABEO 125 LIGHT	07->08	A
ARECIFE 200 (spagna)	03->	A
ATLANTIC 200	03->05	A
SCARABEO 200	07->	A
SCARABEO 200 CLASS	10->	A
SCARABEO 200 IE LIGHT	12->	A
ATLANTIC 250	03->06	A
ATLANTIC 250 IE	07->	A
SCARABEO 250	04->06	A
SCARABEO 250 IE	06->09	A
SCARABEO 250 LIGHT	06->08	A
ATLANTIC 300	10->11	A
SCARABEO 300 LIGHT	06->10	A
SCARABEO 300 SPECIAL IE	09->	A
SPORT CITY 300 CUBE	08->	A
ATLANTIC 500 SPRINT	05->08	A

KYMCO	Year	A/P
DOWNTOWN 125	16->	A
K-XCT 125 I	14->	A
NEW DOWNTOWN 125	16->17	A
PEOPLE GTI 125	10->14	A
X-TOWN 125	16->17	A
X-TOWN 125 CT	20	A
PEOPLE GTI 200	10->14	A
K-XCT 300 I ABS	12->14	A
PEOPLE GTI 300 ABS	12->15	A
PEOPLE S 300	20	A
X-TOWN 300	16->17	A
X-TOWN 300 CT	20	A
DOWNTOWN 350	15->16	A
NEW DOWNTOWN 350	16->17	A

MALAGUTI	Year	A/P
MADISON S 250	99->01	A
MADISON K 400	02	A
MADISON K 400 RESTYLING	02->04	A

PEUGEOT	Year	A/P
LOOXOR 150	02->03	A

PIAGGIO	Year	A/P
BEVERLY 350 SPORT TOURING IE	12->	A

FD0283

K1 | K6

D1 (mm): 90,5x55,5x13 (lxhxsp.)

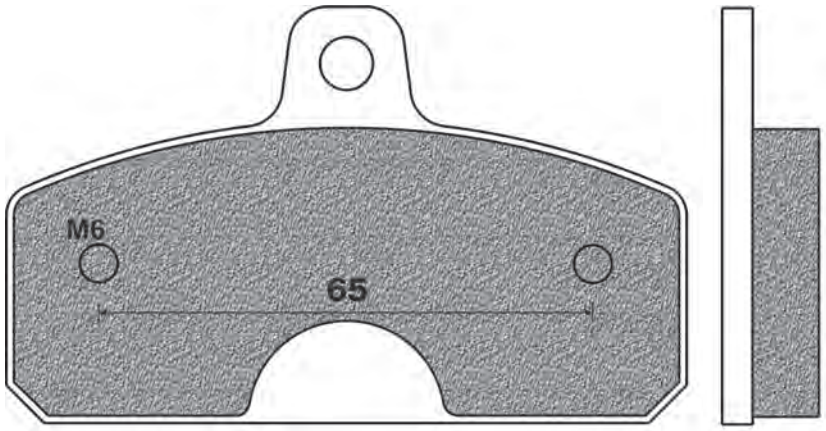

BIREL	Year	A/P
interasse fori 65 mm diametro M6 th 13la		P

FD0284

K1 | K6

D1 (mm): 98,5x38,5x13,6 (lxhxsp.)

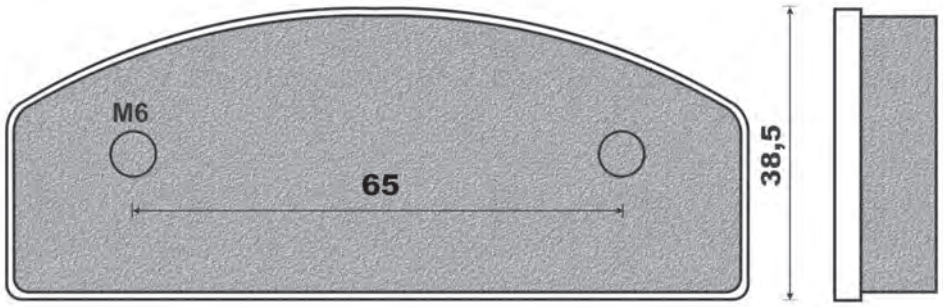

ENGLISH KART	Year	A/P
interasse fori 65 mm diametro M6 th 13,6		P

SWIFT	Year	A/P
interasse fori 65 mm diametro M6 th 13,6		P

FD0285

K1

D1 (mm): 71,5x54x16 (lxhxsp.)

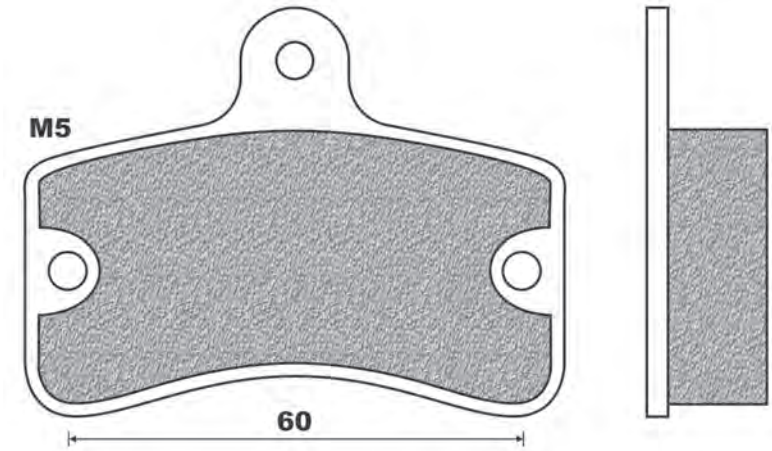

TONY KART	Year	A/P
interasse fori 60 mm diametro M5 th 16		P

FD0286

K6

D1 (mm): 97,5x40,5x14,5 (lxhxsp.)

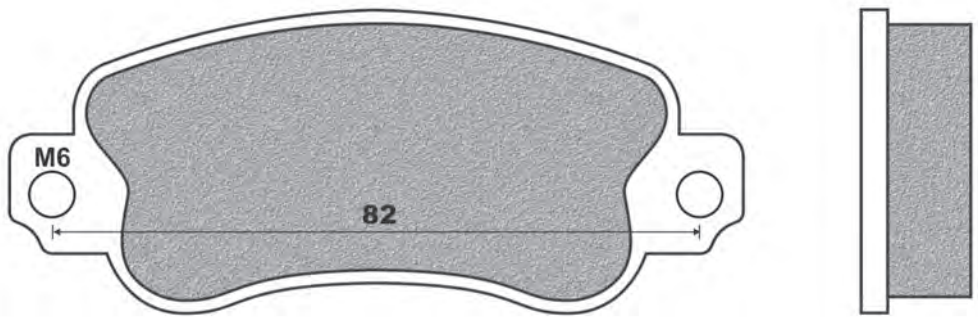

HEKA KART	Year	A/P
interasse fori 82 mm diametro M6 th 14,5		P

FIGURATO PASTIGLIE CON APPLICAZIONI | BRAKE PADS DRAWINGS AND APPLICATIONS | DESSINS PLAQUETTES AVEC APPLICATIONS | DISEÑOS PASTILLAS CON RELACIÓN | ZEICHNUNGEN VON BREMSBELÄGE MIT VERWENDUNGSLISTE

l x h x sp.: Base x altezza x spessore | *width x height x thickness | largeur x hauteur x épaisseur | base x altura x espesor | Laenge x Höhe x Dicke*
Ø x sp.: Ø x spessore | *Ø x thickness | Ø x épaisseur | Ø x espesor | Ø x Dicke*

FD0287 K1

D1 (mm): 90,5x55,5x11,5 (lxhxsp.)

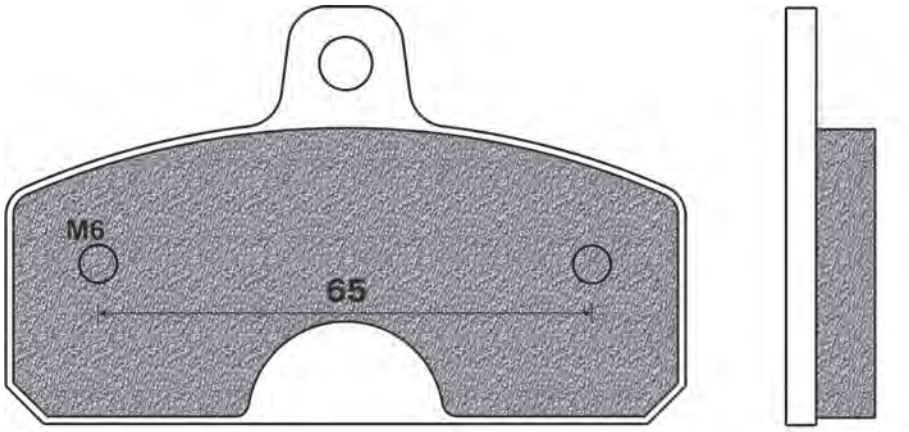

BIREL	Year	A/P
interasse fori 65 mm diametro M6 th11,5		P

FD0288 K1 K5 K6

D1 (mm): 95,2x37,7x16 (lxhxsp.)

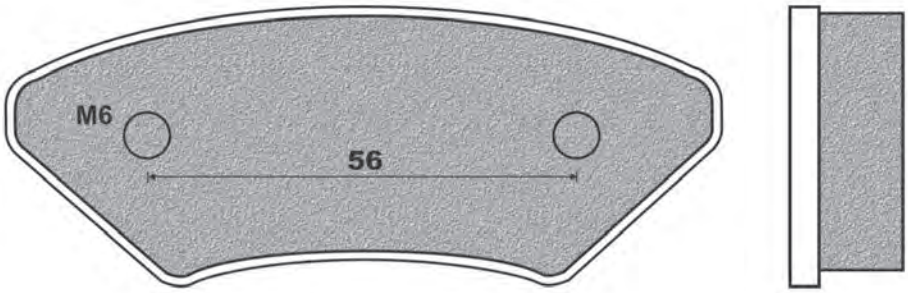

ALL KART	Year	A/P
interasse fori 56 mm diametro M6 th 16		P

FD0289 K1

D1 (mm): 99x39x17 (lxhxsp.)

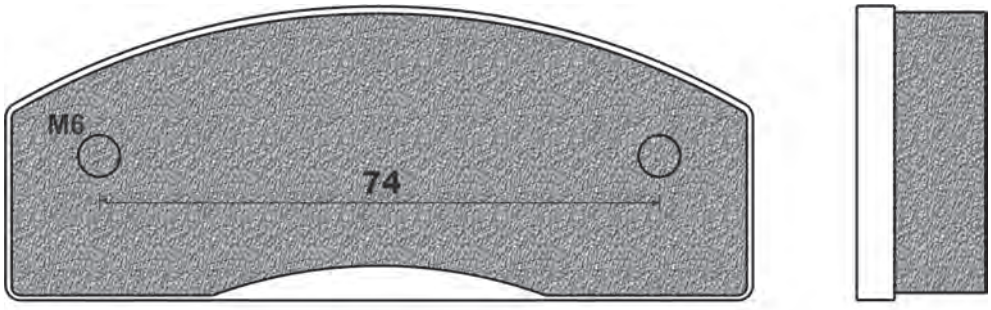

PCR	Year	A/P
interasse fori 74 mm diametro M6 th 17		P

TOP KART	Year	A/P
interasse fori 74 mm diametro M6 th 17		P

FD0290 SH

D1 (mm): 93x65,2x7,5 (lxhxsp.) D2 (mm): 93x65,2x7,5 (lxhxsp.)

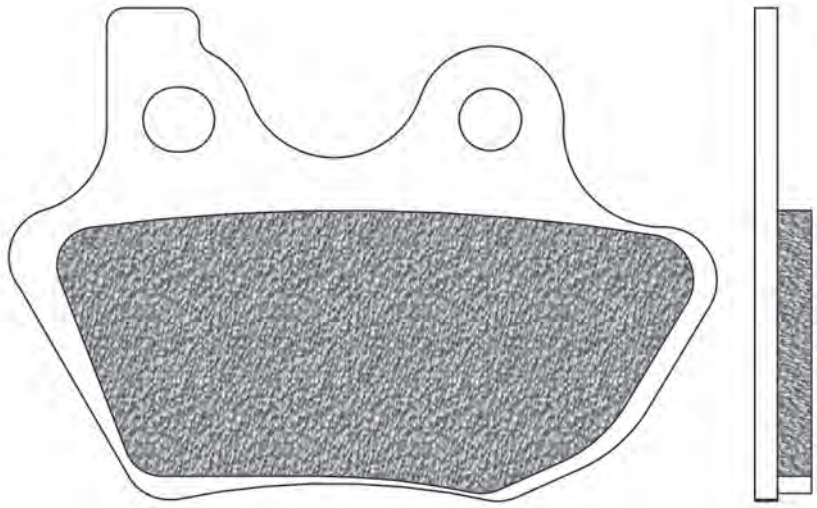

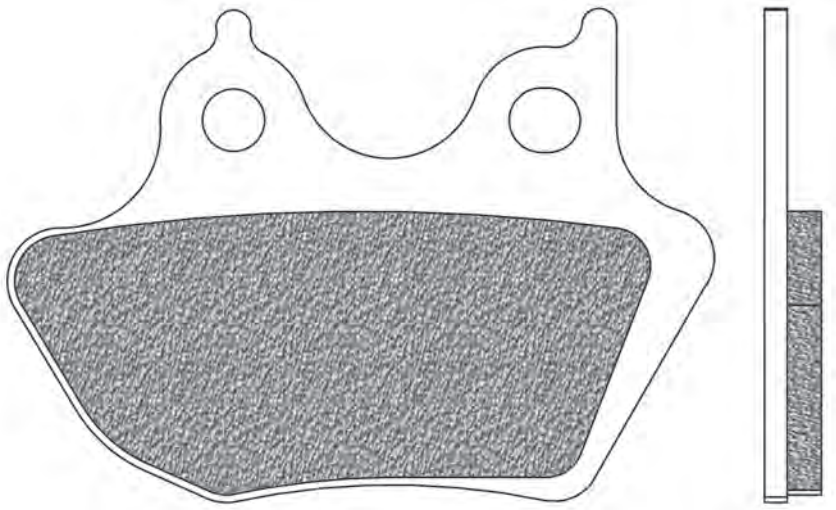

HARLEY DAVIDSON	Year	A/P
XL 883 SPORTSTER	00->03	A / P
XLC 883 SPORTSTER CUSTOM	00->03	A / P
XLH 883 R FLAT TRACK	00->04	A / P
VRSCA 1130 V-ROD	02->04	A / P
XL 1200 SPORTSTER	00->03	A / P
XLC 1200 SPORTSTER CUSTOM	00->03	A / P
XLS 1200 SPORTSTER SPORT	00->03	A / P
FLHR 1450 ROAD KING	00->04	A / P
FLHRCI 1450 ROAD KING CLASSIC	00->04	A / P
FLHRI 1450 ROAD KING	00->04	A / P
FLHT 1450 ELECTRA GLIDE	00->04	A / P
FLHTC 1450 ELECTRA GLIDE CLASSIC	00->04	A / P
FLHTCUI 1450 ELECTRA GLIDE ULTRA CLASSIC	00->04	A / P
FLSTC 1450 HERITAGE SOFTAIL CLASSIC	00->04	A / P
FLSTCI 1450 HERITAGE SOFTAIL CLASSIC	00->04	A / P
FLSTF 1450 FAT BOY SOFTAIL	00->04	A / P
FLSTFI 1450 FAT BOY SOFTAIL	00->04	A / P
FLSTS 1450 HERITAGE SOFTAIL SPRINGER	00->04	P
FLSTSI 1450 HERITAGE SOFTAIL SPRINGER	00->04	P
FLTR 1450 ROAD GLIDE	00->04	A / P
FLTRSEI 1450	00->04	A / P
FXD 1450 DYNA SUPER GLIDE	00->04	A / P
FXDL 1450 DYNA LOW RIDER	00->04	A / P
FXDS 1450 DYNA CONVERTIBLE	00->04	A / P
FXDWG 1450 DYNA WIDE GLIDE	00->04	A / P
FXDX 1450 DYNA SUPER GLIDE SPORT	00->04	A / P
FXDXT 1450 DYNA SUPER GLIDE T-SPORT	01->04	A / P
FXR 1450	00->04	A / P
FXST 1450 SOFTAIL STANDARD	00->04	A / P
FXSTB 1450 SOFTAIL NIGHT TRAIN	00->04	A / P
FXSTBI 1450 SOFTAIL NIGHT TRAIN	00->04	A / P
FXSTD 1450 SOFTAIL DEUCE	00->04	A / P
FXSTDI 1450 SOFTAIL DEUCE	00->04	A / P
FXSTI 1450 SOFTAIL STANDARD	00->04	A / P
FXSTS 1450 SPRINGER SOFTAIL	00->04	P
FXSTSI 1450 SPRINGER SOFTAIL	00->04	P

FD0291 K1 K5

D1 (mm): 99x39x17 (lxhxsp.)

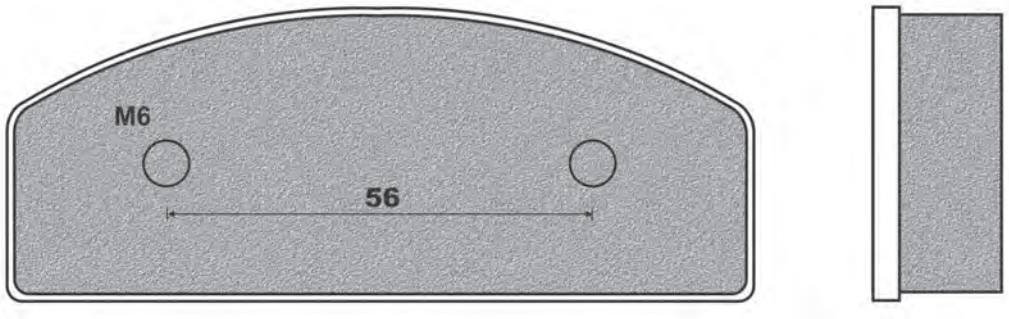

ENGLISH KART	Year	A/P
interasse fori 56 mm diametro M6 th 17		P

SWIFT	Year	A/P
interasse fori 56 mm diametro M6 th 17		P

FIGURATO PASTIGLIE CON APPLICAZIONI | BRAKE PADS DRAWINGS AND APPLICATIONS | DESSINS PLAQUETTES AVEC APPLICATIONS | ZEICHNUNGEN VON BREMSBELÄGE MIT VERWENDUNGSLISTE | DISEÑOS PASTILLAS CON RELACIÓN

l x h x sp.: Base x altezza x spessore | *width x height x thickness | largeur x hauteur x épaisseur | base x altura x espesor | Laenge x Höhe x Dicke*
Ø x sp.: Ø x spessore | *Ø x thickness | Ø x épaisseur | Ø x espesor | Ø x Dicke*

FD0292

BD | X01

D1 (mm): 50x43,5x6 (lxhxsp.)

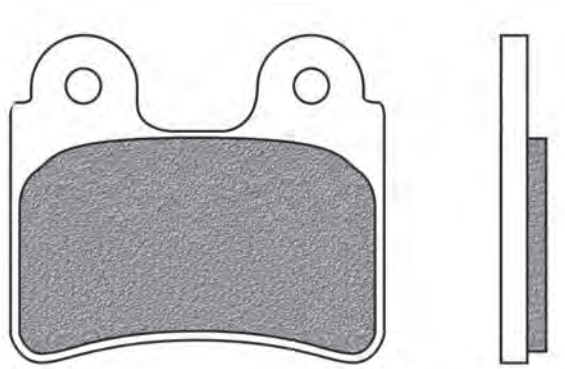

AJP	Year	A/P
PR3 125 ENDURO	08->	P
PR3 125 SUPERMOTARD	08->	P
PR4 125 ENDURO	04->07	P
PR4 125 SUPERMOTARD	04->07	P
PR3 200 ENDURO	08->	P
PR3 200 SUPERMOTARD	08->	P
PR4 200 ENDURO	04->07	P
PR4 200 SUPERMOTARD	04->07	P

BETA	Year	A/P
EVO 80	09->	A
REV 80	08->	A
EVO 125 2T	09->12	A
REV 3 125	00->05	P
REV 3 125	00->08	A
EVO 200 2T	09->12	A / P
REV 3 200	00->05	P
REV 3 200	00->08	A
EVO 250 2T	09->12	A / P
EVO 250 4T	13->	A
REV 250 4T	07->08	A
REV 3 250	00->04	P
REV 3 250	00->08	A
REV 3 270	00->04	P
REV 3 270	00->08	A
EVO 290 2T	09->12	A / P
EVO 300 2T	13->	A
EVO 300 4T	13->	A

GAS GAS	Year	A/P
EC 50 ROOKIE	05->	P
TX 125 RANDONE	12->13	A
TXT 125 PRO	04->13	A
TXT 200 PRO	04->13	A
TXT 250 (FORMULA CALIPER)	12->13	A
TXT 250 PRO	07->11	A
TXT 280	04	A
TXT 300	04->06	A

HONDA	Year	A/P
COTA 250 4RT	05->16	A
COTA 260 4RT	14->16	A

METRAKIT	Year	A/P
MINI GP 80 XL PRO	04->	A

MONTESA	Year	A/P
COTA 250 4RT	05->16	A
COTA 260 4RT	14->16	A
COTA 315 (360 cc)	01->04	A

OSSA	Year	A/P
TR 125 i	15->	A
TR 250 i	15->	A
TR 280 i	10->	A
TR 280 i EXPLORER	10->	A
TR 300 i	15->	A

SCORPA	Year	A/P
SY 125 F	03->	A
TY 125 (4T)	05->	A
SY 175 F RACING	05->	A
SY 250	00->	A
SY 250 LONG RIDE	04->	A
SY 250 R	05->	A

SHERCO	Year	A/P
ST 125 1.25	06->11	A
ST 250 2.5	01	A
ST 290 2.9	01	A
ST 300	16->19	A
ST 320 3.2 4T	05	A

TRS	Year	A/P
TRRS 250 ONE	16->19	A
TRRS 280 ONE	16->19	A
TRRS 300 ONE	16->19	A

FD0293

BA | BE

D1 (mm): 70x42x8 (lxhxsp.)

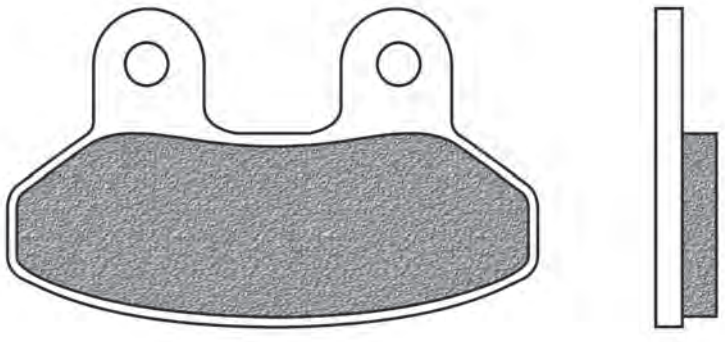

LAVERDA	Year	A/P
PHOENIX 125	01->	A
PHOENIX 150	01->	A
PHOENIX 200	01->	A

RIEJU	Year	A/P
RS2 125 PRO	08->	A

SYM	Year	A/P
RS 50	05->	A
RS 21 50	02->	A
EURO 125 MX	02	A
EURO 125 MX E2	03->04	A
HUSKY 125	99->	A
JOYRIDE 125	01->04	A
JOYRIDE 125 EURO 2	05->06	A
JOYRIDE 125 EURO 3	07->09	A
JOYRIDE 125 EVO	10->	A
JOYRIDE 125 S	16	A
RS 125	05->	A
RS 21 125	01->	A
SHARK 125	99->	A
VS 125	06	A
VS 125 EURO 3	07->08	A
EURO MX 150	02->	A
EURO MX 150 EU 2	03->04	A
JOYRIDE 150	01->02	A
RS 150	05->	A
VS 150	07	A
VS 150 EURO 3	07->08	A
JOY RIDE 200	01->04	A
JOY RIDE 200 I EVO	09->10	A
JOYRIDE 200 S	16	A

FD0294 BV SV

D1 (mm): 73x52,5x7 (lxhxsp.)

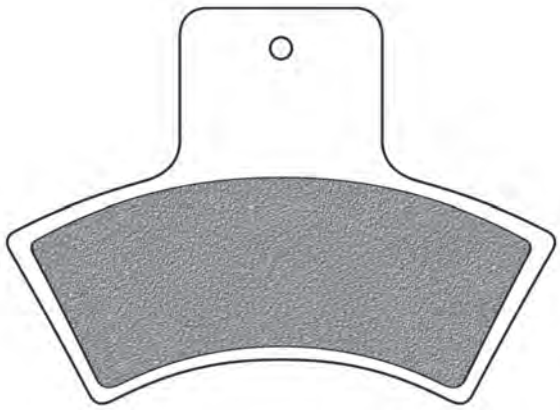

TRAIL BOSS 325	00->05	P
XPEDITION 325	00	P
TRAIL BLAZER 330 TRAIL BLAZER	04	P
TRAIL BOSS 330 TRAIL BOSS	03->07	P
SPORTSMAN 335 SPORTSMAN	99->00	P
SCRAMBLER 400	98->02	P
SPORT 400	99->00	P
SPORTSMAN 400	01->02	P
TRAIL BLAZER 400	03	P
XPLORER 400	99->00	P
XPEDITION 425 4x4	00	P
DIESEL 455	99->00	P
MAGNUM 500 4x4 RMK	99->01	P
SCRAMBLER 500 4x4	98->04	P
SPORTSMAN 500 / 4X4	98->04	P
SPORTSMAN 500 / 500RSE	98->00	P
SPORTSMAN 500 / SWED / REM.ED	99->02	P
WORKER 500 4x4 EBS	98->00	P

POLARIS	Year	A/P
TRAIL BLAZER 250 ES	99->04	P

XPLORER 250 4x4	00	P
MAGNUM 325 4x4	00	P

FD0295 BD SD

D1 (mm): 68x37x7,5 (lxhxsp.) D2 (mm): 52x40x7,5 (lxhxsp.)

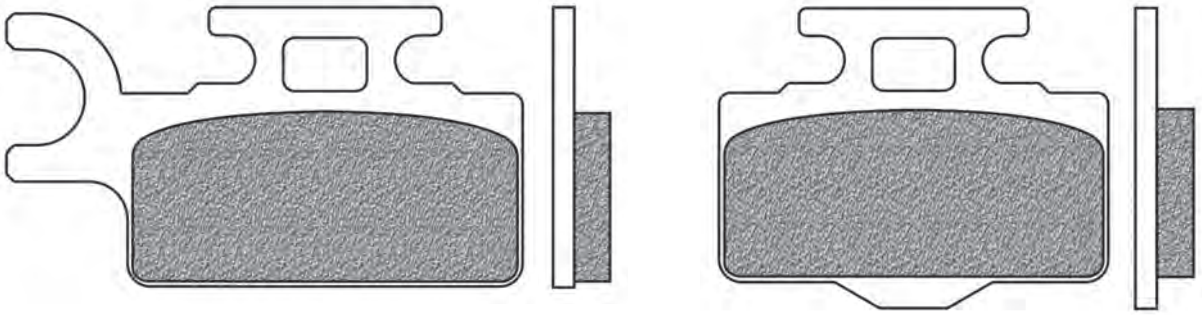

KAWASAKI	Year	A/P
KX 65	00->20	A

SUZUKI	Year	A/P
RM 65	03->06	A

FD0296 BA BE

D1 (mm): 105x44x7,9 (lxhxsp.) D2 (mm): 66x36,5x12,6 (lxhxsp.)

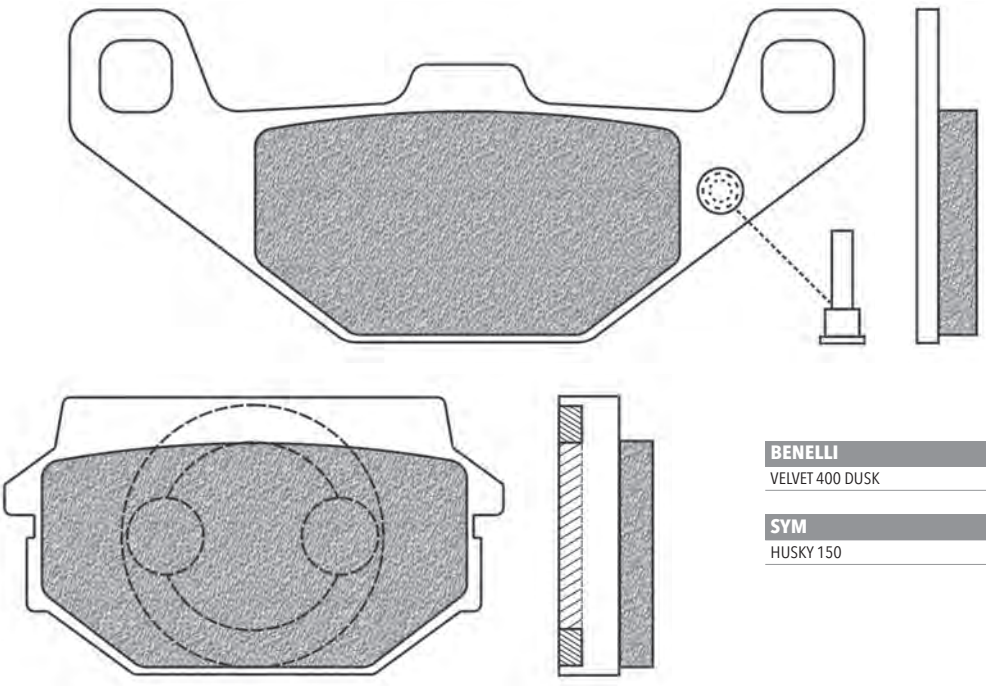

BENELLI	Year	A/P
VELVET 400 DUSK	03->	P

SYM	Year	A/P
HUSKY 150	99->	A

FIGURATO PASTIGLIE CON APPLICAZIONI | BRAKE PADS DRAWINGS AND APPLICATIONS | DESSINS PLAQUETTES AVEC APPLICATIONS | DISEÑOS PASTILLAS CON RELACIÓN | ZEICHNUNGEN VON BREMSBELÄGE MIT VERWENDUNGSLISTE

l x h x sp.: Base x altezza x spessore | *width x height x thickness | largeur x hauteur x épaisseur | base x altura x espesor | Laenge x Höhe x Dicke*
Ø x sp.: Ø x spessore | *Ø x thickness | Ø x épaisseur | Ø x espesor | Ø x Dicke*

FD0297 SH

D1 (mm): 69,5x51,5x7,9 (lxhxsp.)

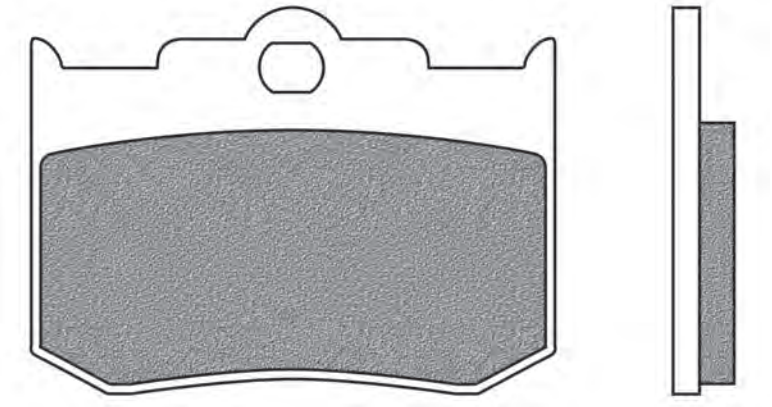

INDIAN	Year	A/P
CHIEF 1442	01->08	A / P
SCOUT 1442	01->08	A / P

MOTOR FACTORY	Year	A/P
4 Piston front/rear		A

PERFORMANCE MACHINE	Year	A/P
125X4R		A
125X4RSPH		A
137X4B		A
4 Piston Vintage		A

FD0298 BA BE

D1 (mm): 55,5x49x7,5 (lxhxsp.)

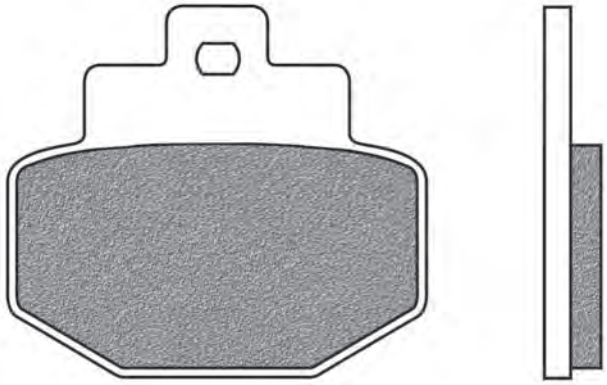

PIAGGIO	Year	A/P
HEXAGON 125 GTX 4T	98->00	P
SUPER HEXAGON 125 GTX	01->02	P
VESPA 125 946 4T 3V	13->15	P
VESPA 125 GRANTURISMO	06->07	P
VESPA 125 GRANTURISMO L (pinza Grimeca)	03->05	P
VESPA 125 GRANTURISMO L (pinza HengTong)	03->05	P
VESPA 125 GTS 4T IE SUPER	09->16	P
VESPA 125 GTS EURO 3	07->12	P
VESPA 125 GTV	06->08	P
VESPA 125 GTV 4T NAVY EURO 3	08	P
HEXAGON 180 GTX 4T	01->	P
SUPER EXAGON 180 GTX	01->04	P
VESPA 200 GRANTURISMO (pinza Grimeca)	06->	P
VESPA 200 GRANTURISMO (pinza Heng Tong)	06->	P
VESPA 200 GRANTURISMO L (pinza Grimeca)	03->05	P
VESPA 200 GRANTURISMO L (pinza Heng Tong)	03->05	P
SUPER HEXAGON 250 GTX	00->	P
VESPA 250 GTS (pinza Grimeca)	05->	P
VESPA 250 GTS (pinza HengTong)	05->	P
VESPA 250 GTV	06->	P
VESPA 300 GTS IE	12->	P
VESPA 300 GTS SUPER	08->	P
VESPA 300 GTS SUPER SPORT	11->	P
VESPA 300 GTV IE	11->	P

BENELLI	Year	A/P
ADIVA 125	00->02	P
ADIVA 150	00->02	P

GILERA	Year	A/P
DNA 50	00->07	P
DNA 50 GP EXPERIENCE	03->04	P
DNA 125	01	P
RUNNER 125 VX / VXR 4T	01->04	P
RUNNER 125 VX 4T	05->06	P
RUNNER 125 VX 4T RACE	06	P
RUNNER 125 VX 4T SC	06->07	P
RUNNER 125 VX 4T ST EURO 3	08->12	P
RUNNER 180 VXR	01->04	P
RUNNER 200 VXR 4T RACE	05->06	P
RUNNER 200 VXR 4T ST EURO 3	08->11	P

FD0300 BT

D1 (mm): 74x55x9,9 (lxhxsp.)

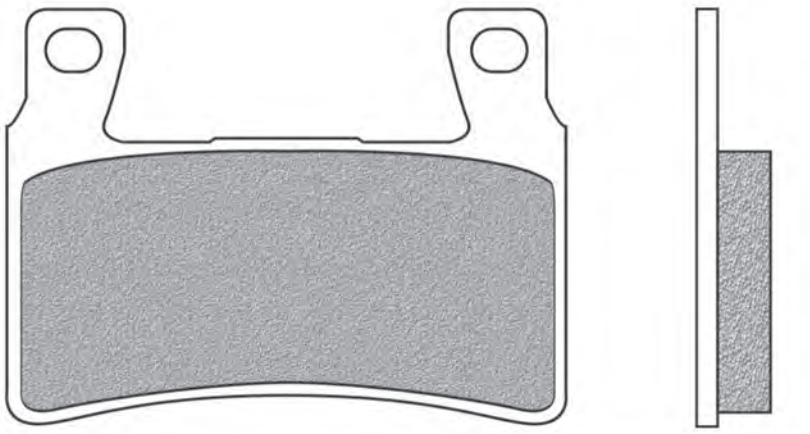

HONDA	Year	A/P
CBR 900 RR-FIREBLADE (918 cc)	98->99	A
CBR 900 RR-FIREBLADE (929 cc)	00->01	A
CBR 900 RR-FIREBLADE (954 cc)	02->03	A
VTR 1000 SP	00->07	A
CB 1300 F1	01	A

FD0301

BA | BE | BV | SE | SV

D1 (mm): 82x41x9,5 (lxhxsp.) D2 (mm): 62x41x9,5 (lxhxsp.)

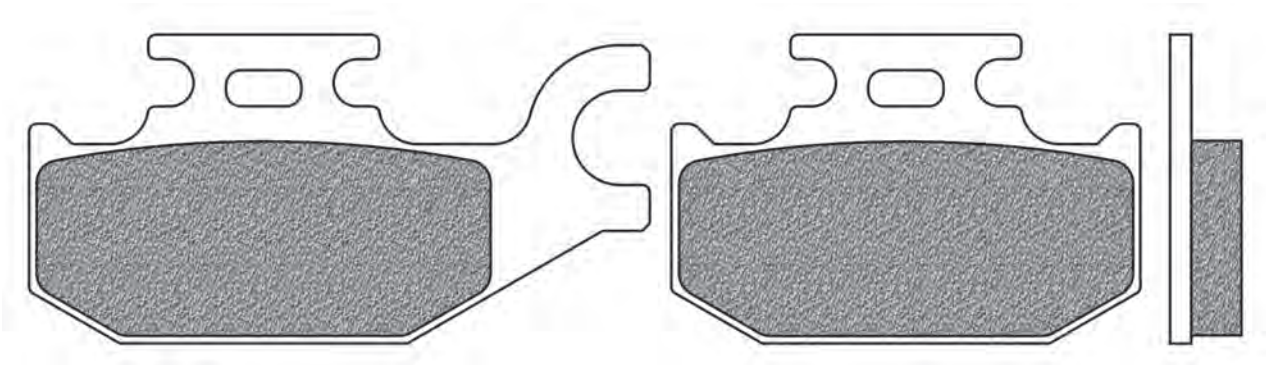

BOMBARDIER	Year	A/P
OUTLANDER 330	03->	A / P
OUTLANDER 400	03->	A / P
QUEST 500	02->	A / P
TRAXTER 500	01->	A / P
DS 650	00->01	A / P
QUEST 650	02->	A / P

CAN AM	Year	A/P
OUTLANDER 330 2x4	04->12	A / P
OUTLANDER 330 4x4	04->12	A / P
OUTLANDER 400 2x4	04->12	A / P
OUTLANDER 400 4x4	05->14	A / P
OUTLANDER 400 MAX STD/XT/EFI 4x4	06->14	A / P
OUTLANDER 400 MAX 4x4	04->12	A / P
OUTLANDER 400 XT 4x4	04->14	A / P
OUTLANDER 500 4x4	07->12	A / P
OUTLANDER 500 MAX 4X4	07->12	A / P
OUTLANDER 500 MAX XT 4X4	07->12	A / P
OUTLANDER 500 XT 4X4	07->12	A / P
QUEST 500	02->04	A
QUEST 500 XT	02->04	A
RENEGADE 500 HO EFI	08->12	A / P
TRAXTER 500 all models	02->05	A
DS 650	00->05	A / P
DS 650 BAJA	02->04	A / P
DS 650 X	05->09	A / P
OUTLANDER 650 4x4	06->12	A / P
OUTLANDER 650 MAX XT-P	10->12	A / P
OUTLANDER 650 XT / MAX / MAX XT 4x4	06->12	A / P
QUEST 650	03	A
QUEST 650 MAX	04	A
TRAXTER 650 all models	05	A
COMMANDER 800 MAX R DPS (sx / left)	16->20	P
OUTLANDER 800 4x4	06->09	A / P
OUTLANDER 800 MAX / MAX XT / MAX LTD 4x4	06->09	A / P
OUTLANDER 800 MAX R / XT / XT-P / LTD	10->13	A / P
OUTLANDER 800 R all models	10->12	A / P
OUTLANDER 800 XT	06->12	A / P
RENEGADE 800 EFI	07->11	A / P
RENEGADE 800 R / XXC	10->11	A / P
RENEGADE 800 X	08->11	A / P
COMMANDER 1000 MAX R DPS / XT / LTD (sx / left)	14->20	P
MAVERICK 1000 MAX STD (sx/left)	14->15	P
MAVERICK 1000 R XMR (sx/left)	13->18	P
MAVERICK 1000 STD / X RS / XXC (sx/left)	13->14	P
MAVERICK 1000 STD / XRS / XRS-DPS / XXC / XMR (sx/left)	13->18	P
MAVERICK 1000 XDS-DPS (sx/left)	15	P

CANNONDALE	Year	A/P
BLAZE 440	03->	A / P
CANNIBAL 440	03->	A / P
GLAMIS 440	03->	A / P
MOTO 440	03->	A / P
SPEED 440	03->	A / P

SUZUKI	Year	A/P
BURGMAN 125 UH	07->19	P
SIXTEEN 125 UX	08->12	P
SIXTEEN 150 UX	08->16	P
BURGMAN 200 UH	07->18	P
LT-A 700 KING QUAD	05	A

YAMAHA	Year	A/P
YFM 400 F BIG BEAR	05->06	P
YFM 400 F GRIZZLY	07->08	P
YFM 400 FAM/FAN KODIAK	00->01	P
YFM 450 FAR KODIAK	03->04	P
YFM 450 FAT KODIAK	05->06	P
YFM 450 FX WOLVERINE	06->10	P

FD0302

BV | SV

D1 (mm): 97x39x7 (lxhxsp.)

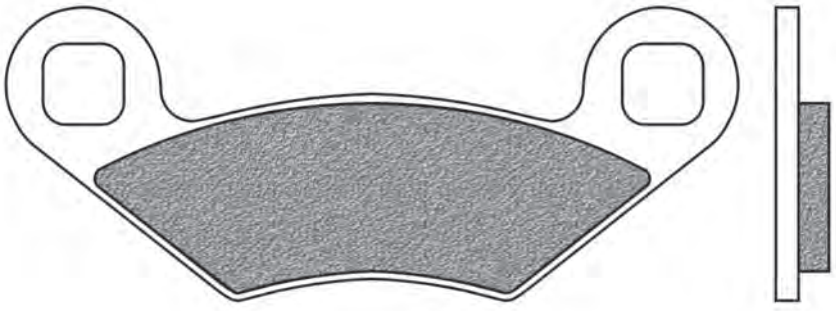

POLARIS	Year	A/P
RANGER 4X4 2 (series 10)	90->12	P
RANGER 6X6 2 (series 10)	90->12	P
TRAIL BLAZER 250	98	A
TRAIL BLAZER 250 ES	99->04	A
TRAIL BOSS 250	98->99	A
XPLORER 250 4x4	00	A
HAWKEYE 300 2x4 / 4x4	06	A
HAWKEYE 300 2x4 E	07->11	A / P
SPORTSMAN 300 4x4	08->10	A / P
XPLORER 300	96->00	A
XPRESS 300	98->05	A
HAWKEYE 325 2x4	15	A
MAGNUM 325 2x4	02->05	A
MAGNUM 325 4x4	00	A
SPORTSMAN 325 ETX EFI	15	A
TRAIL BOSS 325	00->05	A
XPEDITION 325	00	A
ATP 330 4x4	04->07	A / P
MAGNUM 330 2x4 / HDS	03	A
MAGNUM 330 4x4	03->04	A
TRAIL BLAZER 330 / INTL	08->12	A
TRAIL BLAZER 330 TRAIL BLAZER	04	A
TRAIL BOSS 330 / INTL	08->12	A
TRAIL BOSS 330 TRAIL BOSS	03->07	A
SPORTSMAN 335 SPORTSMAN	99->00	A
L 350 2x4 / 4x4	91->93	A
HAWKEYE 400 2x4 HO	11->15	A
SCRAMBLER 400	98->02	A
SPORT 400	98->00	A
SPORTSMAN 400	01->14	A
SPORTSMAN 400	08->10	P
TRAIL BLAZER 400	03	A
XPLORER 400	98->00	A
MAGNUM 425 2x4	98	A
MAGNUM 425 4x4 / SWED	98	A
XPEDITION 425 4x4	00	A
OUTLAW 450 MXR	09	P
OUTLAW 450 S	08->09	P
SPORTSMAN 450 / EPS QUAD	06->16	A
SPORTSMAN 450 HO / EFI / MD / TRACTOR	16->20	A
DIESEL 455	99->00	A
ACE 500	17->19	P
ATP 500	04->05	A
BIG BOSS 500 6x6 SWED	98->99	A
MAGNUM 500 4x4 RMK	99->05	A
OUTLAW 500	06->09	A / P

l x h x sp.: Base x altezza x spessore | *width x height x thickness | largeur x hauteur x épaisseur | base x altura x espesor | Laenge x Höhe x Dicke*
Ø x sp.: Ø x spessore | *Ø x thickness | Ø x épaisseur | Ø x espesor | Ø x Dicke*

... FD0302

... segue *POLARIS*	Year	A/P
PREDATOR 500	03->05	A / P
PREDATOR 500 E	06->09	A
SCRAMBLER 500	05->12	A
SCRAMBLER 500 4x4	98->04	A
SPORTSMAN 500	03->05	A
SPORTSMAN 500 / 4X4	98->04	A
SPORTSMAN 500 / 500RSE	98->00	A
SPORTSMAN 500 / SWED	98	A
SPORTSMAN 500 / SWED / REM.ED	99->02	A
SPORTSMAN 500 6x6	06->09	A
SPORTSMAN 500 EFI TOURING	08->09	A / P
SPORTSMAN 500 EFI TOURING QUAD	08->09	A
SPORTSMAN 500 EFI TRACTOR	09->10	A
SPORTSMAN 500 EFI X2 QUAD	08->09	A
SPORTSMAN 500 FOREST TRACTOR	11->14	A
SPORTSMAN 500 H.O. / EFI	06->12	A
SPORTSMAN 500 H.O. / EFI INTL	10	A
SPORTSMAN 500 H.O. TOURING	10->12	A
SPORTSMAN 500 H.O. TOURING INTL	10	A
SPORTSMAN 500 SPORTSMAN EFI E	06	A
SPORTSMAN 500 X2	06->09	A / P
SPORTSMAN ACE 500	17	P
SPORTSMAN E 500	06->09	A
SPORTSMANS 500 FOREST	11->12	A
WORKER 500 4x4 EBS	98->00	A
XPLORER 500 4x4	97	A
OUTLAW 525 IRS	07->11	P
OUTLAW 525 S	07->11	P
RZR 570 EFI	12->20	P
SPORTSMAN 570 EFI / XP EPS / MD / UTE HD	14->20	A
SPORTSMAN 570 EFI EPS FOREST / TOURING TRACTOR	15->17	A
SPORTSMAN 570 SP / SP TOURING	14->20	A
SPORTSMAN 570 TRACTOR / PREMIUM	14->20	A
SPORTSMAN ACE 570 EFI /HD/SP	17->18	P
SPORTSMAN 600	03->05	A
SPORTSMAN 700	02->07	A
SPORTSMAN 700 X2 EFI	08->09	A / P
RZR 800 EFI / INTL	08->12	P
RZR S 800 EFI	09->14	P
SPORTSMAN 800 6x6 EFI	10->14	A
SPORTSMAN 800 6X6 FOREST	12	A
SPORTSMAN 800 EFI /HO	05->14	A
SPORTSMAN 800 EFI TOURING	08->09	A / P
SPORTSMAN 800 EFI TOURING INTL	08->09	A
SPORTSMAN 800 FOREST	12	A
SPORTSMAN 800 X2 EFI	07->09	A / P
SPORTSMAN 1000 XP	16->19	A

FD0303 K1

D1 (mm): 98,5x38,5x12 (lxhxsp.)

PCR	Year	A/P
interasse fori 65 mm diametro M6 th 12		P

TOP KART	Year	A/P
interasse fori 65 mm diametro M6 th 12		P

FD0304 BA BE BT SE

D1 (mm): 81x42x9,3 (lxhxsp.)

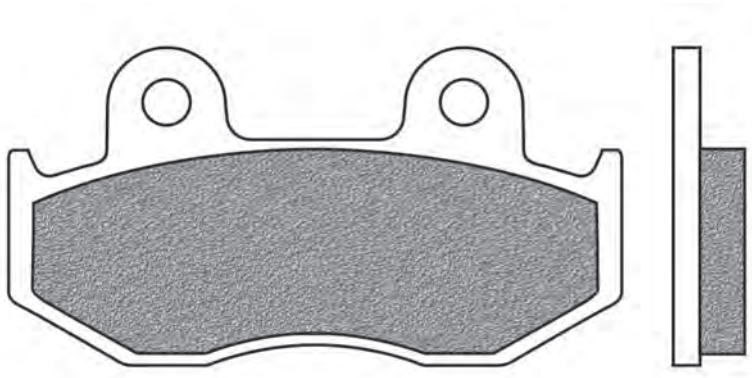

HONDA	Year	A/P
NH 100 LEAD	00->	A
NHX 110	08->09	A
@ 125 NES (tambuto post/rear drum)	00->	A
CH 125 SPACY	94->	A
DYLAN 125 SES	01->07	A
PSi 125	06->13	A
SH 125 (tambuto post/rear drum)	00->08	A
@ 150 NES (tambuto post/rear drum)	00->	A
DYLAN 150 SES	01->06	A
PSi 150	06->11	A
SH 150 (tambuto post/rear drum)	00->08	A

YAMAHA	Year	A/P
YFZ 450	06->10	P
YFM 700 R RAPTOR	13->19	P
YFM 700 R RAPTOR SPECIAL EDITION	13->20	P
YXR 700 F RHINO	08->14	P

FD0305 (4 pz.)

R01 | SP | TS

D1 (mm): 35x40,5x7,5 (lxhxsp.)

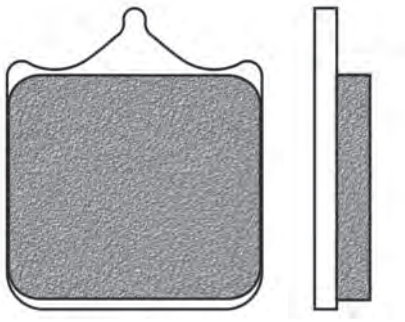

APRILIA	Year	A/P
RSV 1000 MILLE	02->03	A
RSV 1000 MILLE NERA	04	A
RSV 1000 MILLE R	01->07	A
RSV 1000 MILLE R FACTORY	04->05	A
RSV 1000 TUONO R	03	A
RSV 1000 TUONO R FACTORY	06->12	A
BENELLI	**Year**	**A/P**
BX 449 SUPERMOTARD	08->	A
CRUISER 500 502 C	19->	A
LEONCINO 500	17->20	A
TRK 502 500 ABS	17	A
BN 600	14->	A
BN 600 GT	14->	A
BN 600 R	14->	A
CUE 756	07->09	A
TNT 899 CENTURY RACER	11->	A
TORNADO TRE 900	03->06	A
TORNADO TRE 900 RS	04->06	A
TNT 1130 CAFE RACER	05->06	A
TNT 1130 CENTURY RACER	11->	A
TNT 1130 OFFICINE	07->	A
TNT 1130 SPORT	05	A
TNT 1130 TITANIUM	05->	A
TORNADO 1130	06->	A
TORNADO 1130 TRE	06->08	A
TORNADO 1130 TRE R	13->	A
BIMOTA	**Year**	**A/P**
DB5 1000 DELIRIO	07->	A
DB5 1000 MILLE	05->11	A
DB5 1000 S	07->11	A
SB8K 1000 SANTAMONICA	07->	A
DB10 1078 BIMOTARD	12->	A
DB5 1078 RE	12->	A
DB7 1098	08	A
DB6R 1100 DELIRIO	08->	A
TESI 1100 3D	07->	A
DB12 1200	12->	A
DB9 1200	12->	A
BMW	**Year**	**A/P**
G 450 SMR	09->11	A
BREMBO	**Year**	**A/P**
20.7850.11/21 Gold line Road 4 pad		A
XA32950 - P4 34 AXIAL Motard		A
CAGIVA	**Year**	**A/P**
X-RAPTOR 1000	03	A
X3-RAPTOR 1000	04->	A
DUCATI	**Year**	**A/P**
748 R	01->02	A
749 (748cc)	03->06	A
749 DARK (748cc)	04->06	A
749 R (748cc)	04->06	A
749 S (748cc)	03->06	A
996 R	01	A
998	02->03	A
998 MATRIX	04	A
998 R	02	A
998 R - S	02->03	A
998 RS (con antisaltellamento)	02->03	A
998 S	02->06	A
998 S (pinza radiale)	02->03	A
998 S BAYLISS - BOSTROM	02	A
998 S FINAL EDITION	04	A
999 (998cc)	03->06	A
999 R (998cc)	03->06	A
999 RS (998cc) (con antisaltellamento)	04->05	A
999 S (998cc)	02->07	A
HYPERMOTARD 1000	06	A
MONSTER 1000	03->05	A
MONSTER 1000 S	05	A
MONSTER 1000 S4R	07->08	A
MONSTER 1000 S4RS	06->08	A
MONSTER 1000 S4RS TRICOLORE	08	A
GILERA	**Year**	**A/P**
SUPERSPORT 600	02->	A
HUSQVARNA	**Year**	**A/P**
SMR 449	11->	A
SM 450 R	05->09	A
SM 450 RR	06->	A
SM 510 R	05->	A
SMR 511	11->	A
SM 610 IE	07->	A
SM 630	10->	A
STR 650 CRC	07->	A
SM 701 SUPERMOTO	15->20	A
HYOSUNG	**Year**	**A/P**
RX 450 SM	08->	A
KTM	**Year**	**A/P**
LC4 690 DUKE	08->11	A
LC4 690 DUKE R	10->11	A
LC4 690 SM PRESTIGE	07	A
LC4 690 SMC	08->11	A
LC4 690 SMC R	12->17	A
LC4 690 SMR	08	A
LC8 950 SM	05->08	A
LC8 950 SMR	07	A
LC8 990 SUPER DUKE	05->12	A
LC8 990 SUPER DUKE R	07->13	A
LC8 990 SUPERMOTO	08->09	A
LC8 990 SUPERMOTO T	09->13	A
LAVERDA	**Year**	**A/P**
SFC 1000	03->	A
MONDIAL	**Year**	**A/P**
PIEGA 999 (1000cc)	03->	A
PIEGA EVO 999 (1000cc)	03->	A
PIEGA NUDA 999 (1000cc)	04->	A
RZ NUDA 999 (1000cc)	02->	A
RZ STARFIGHTER 999 (1000cc)	02->	A
MOTO GUZZI	**Year**	**A/P**
GRISO 750	04->	A
MGS-01 1200 CORSA	05->	A
MOTO MORINI	**Year**	**A/P**
GRANFERRO 1200	10->	A
MV AGUSTA	**Year**	**A/P**
BRUTALE 910	05->08	A
BRUTALE 910 R	05->08	A
BRUTALE 910 S	05->08	A
F4 1000 312 R- 312 R 1+1- STOCK 312	08	A
F4 1000 S - R - RR - S 1+1 - R 1+1 - RR 1+1	06->07	A
F4 1000 S- S 1+1 - AGO - TAMBURINI - STOCK	02->05	A
F4 1000 SENNA	06	A
F4 1000 STOCK - VELTRO- SBK Replica	06	A
F4 1078 312 R - 312 R 1+1	08	A
NORTON	**Year**	**A/P**
COMMANDO 961 CAFE RACER	11->	A
COMMANDO 961 SE	12->	A
COMMANDO 961 SF	13->	A
SHERCO	**Year**	**A/P**
SM 450 4.5 SUPERMOTARD	06->	A
SWM	**Year**	**A/P**
GRAN MILANO 440	18->20	A
SUPER DUAL 650	15->18	A
TM	**Year**	**A/P**
SMX 450 F	04->	A
SMX 660 F	05->	A
TRIUMPH	**Year**	**A/P**
STREET SCRAMBLER 900	19->20	A
STREET TWIN 900	19->20	A
SPEED 94 1050	15->16	A
SPEED TRIPLE 1050	16->18	A
SPEED TWIN 1200	20	A

FD0306

K1

D1 (mm): 90x55x16 (lxhxsp.)

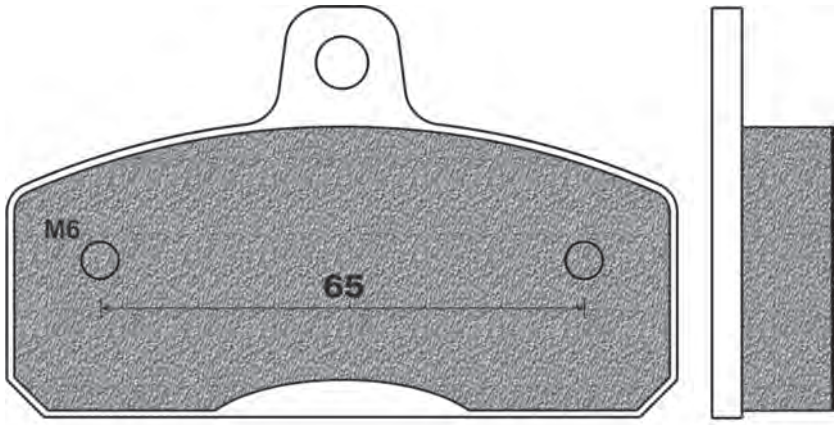

BIREL	Year	A/P
interasse fori 65 mm diametro M6 th 16lb		P

FIGURATO PASTIGLIE CON APPLICAZIONI | BRAKE PADS DRAWINGS AND APPLICATIONS | DESSINS PLAQUETTES AVEC APPLICATIONS | ZEICHNUNGEN VON BREMSBELÄGE MIT VERWENDUNGSLISTE | DISEÑOS PASTILLAS CON RELACIÓN

l x h x sp.: Base x altezza x spessore | *width x height x thickness | largeur x hauteur x épaisseur | base x altura x espesor | Laenge x Höhe x Dicke*
Ø x sp.: Ø x spessore | *Ø x thickness | Ø x épaisseur | Ø x espesor | Ø x Dicke*

FD0307 K1

D1 (mm): 90x55x16 (lxhxsp.)

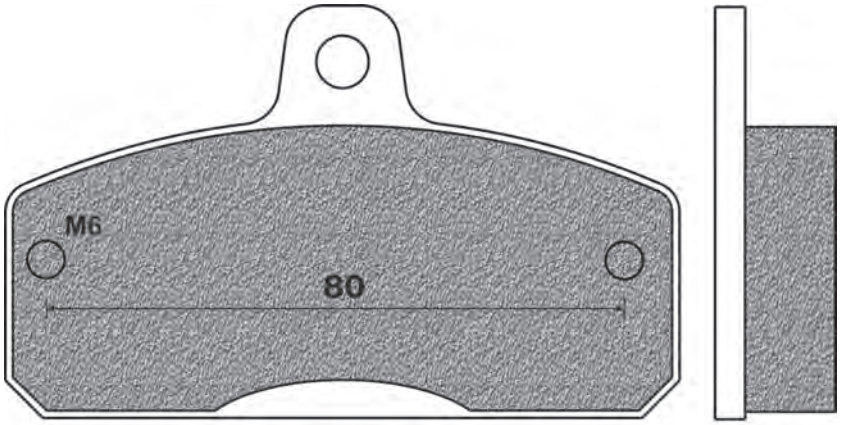

TIBIKART	Year	A/P
interasse fori 80 mm diametro M6		P

FD0308 K1

D1 (mm): 67,5x26,5x7 (lxhxsp.)

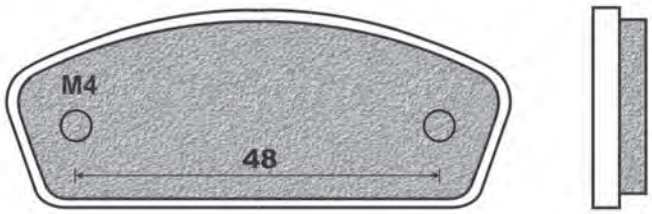

PCR	Year	A/P
interasse fori 48 mm diametro M4 th 7		A

FD0309 BV SV

D1 (mm): 68x44x7,7 (lxhxsp.)

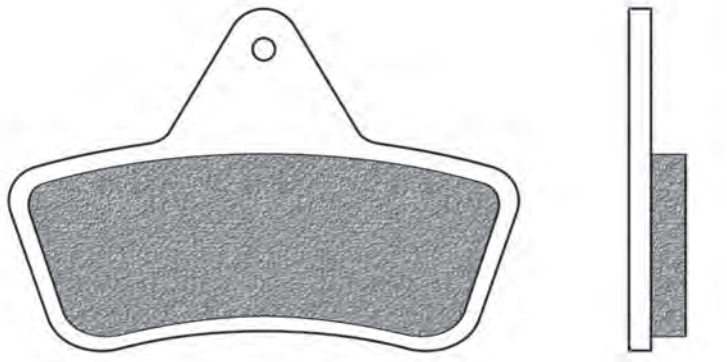

ARCTIC CAT	Year	A/P
ARCTIC CAT 250 2x4	99->	A / P
ARCTIC CAT 300 2x4	98->03	A / P
ARCTIC CAT 300 4x4	98->04	A / P
ARCTIC CAT 375 2x4	02->	A / P
ARCTIC CAT 375 4x4	02->	A / P
ARCTIC CAT 400 2x4	98->00	A / P
ARCTIC CAT 400 4x4	98->00	A / P
BEAR CAT 400 2x4 - 4x4	98->	A / P
IA 400 4x4	05->	A / P
ARCTIC CAT 440 4x4	98	A / P
BEAR CAT 450 2x4 - 4x4	96->97	A / P
ARCTIC CAT 500 4x4	98->00	A / P
IA 500 4x4 AUT	05->	A / P
IA 500 4x4 TBX/TRV	05->	A / P

LAVERDA	Year	A/P
QUASAR 125 HP	04->	P
QUASAR 180 HP	04->	P
QUASAR 400 4x4	04->	A / P
QUASAR 500 4x4	04->	A / P
QUASAR 500 C 4x4	04->	A / P

FD0315

BD

D1 (mm): 36x39x6 (lxhxsp.)

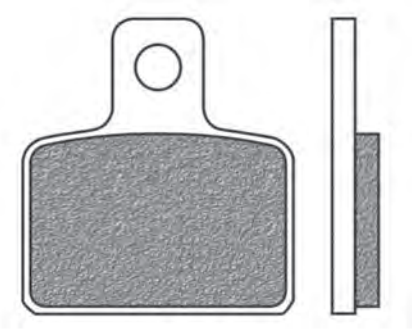

APRILIA	Year	A/P
MINI RX 50	04->	A

BETA	Year	A/P
PRO RACE 50	04->	A / P

FACTORY	Year	A/P
R12 50 PHANTOM AGUA	06->	A
R14 50 PHANTOM AGUA	04->	A
R2 65 PHANTOM	04->	A

GAS GAS	Year	A/P
TX 125 RANDONE	12->13	P
TXT 125 (Formula caliper)	12->13	P
TXT 125 GP	19->20	P
TXT 125 PRO	04->13	P
TXT 125 PRO RACING	14	P
TXT 125 PRO REPLICA	13	P
TXT 125 RACING	19->20	P
TXT 200 PRO	04->13	P
TXT 250 (FORMULA CALIPER)	12->13	P
TXT 250 GP	19->20	P
TXT 250 PRO	07->11	P
TXT 250 PRO RACING	14->19	P
TXT 250 PRO REPLICA	13->14	P
TXT 250 RACING	19->20	P
TXT 280	04	P
TXT 280 GP	19->20	P
TXT 280 PRO RACING	14->19	P
TXT 280 PRO REPLICA	13	P
TXT 280 RACING	19->20	P
TXT 300	04->06	P
TXT 300 GP	19->20	P
TXT 300 PRO RACING	14->19	P
TXT 300 PRO REPLICA	13	P
TXT 300 RACING	19->20	P

HONDA	Year	A/P
COTA 250 4RT	05->16	P
COTA 260 4RIDE	16->19	P
COTA 260 4RT	14->16	P
COTA 260 4RT RACE REPLICA	15->19	P
COTA 300 RR	16->18	P

HUSQVARNA	Year	A/P
CR 50 JUNIOR	06->	A
CR 50 PRO SENJOR	06->	A
CR 50 SENJOR	06->	A
SM 50	10->	A

JOTAGAS	Year	A/P
JT 125	14->19	P
JT 250	14->19	P
JT 280	14->19	P
JT 300	14->19	P

MACBOR	Year	A/P
XC 50 510 RACING	04->	A
XC 50 512 PRO	04->	A
XC 50 512 R 6V	04->	A
XC 50 512 RACING	04->	A
XC 50 512 T	04->	A

METRAKIT	Year	A/P
FUN 50 2 STROKE	05->	P
FUN 50 4 STROKE	05->	P
MINI GP 50	03->	P
MINI GP 50 XL	05->	P
MINI GP 80 XL PRO	04->	P
XL 08 80	08->	P
PRE GP 125	07->	P

MONTESA	Year	A/P
COTA 250 4RT	05->16	P
COTA 260 4RIDE	16->19	P
COTA 260 4RT	14->16	P
COTA 260 4RT RACE REPLICA	15->19	P
COTA 300 RR	16->19	P
COTA 315 (360 cc)	01->04	P

OSSA	Year	A/P
TR 125 i	15->	P
TR 250 i	15->	P
TR 280 i	10->	P
TR 280 i EXPLORER	10->	P
TR 300 FACTORY R	15->	P
TR 300 i	15->	P

SCORPA	Year	A/P
SY 125 F	03->	P
TY 125 (4T)	05->	P
SY 175 F RACING	05->	P
SY 250	00->	P
SY 250 LONG RIDE	04->	P
SY 250 R	05->	P

SHERCO	Year	A/P
ST 125 (FORMULA CALIPER)	13->14	P
ST 125 1.25	06->11	P
ST 250 (FORMULA CALIPER)	13->14	P
ST 250 2.5	01	P
ST 290 (FORMULA CALIPER)	13->14	P
ST 290 2.9	01	P
ST 300	16->19	P
ST 300 (FORMULA CALIPER)	13->14	P
ST 320 3.2 4T	05	P

TRS	Year	A/P
TRRS 125 ONE	19->20	P
TRRS 125 ONE RR	19->20	P
TRRS 250 ONE	16->19	P
TRRS 250 ONE RR	19->20	P
TRRS 280 ONE	16->19	P
TRRS 280 ONE RR	19->20	P
TRRS 300 ONE	16->19	P
TRRS 300 ONE RR	19->20	P

VERTIGO	Year	A/P
COMBAT 300 CAMO	15->	P
COMBAT 300 ICE HELL	15->	P

FD0316

BA | BE

D1 (mm): 100x39x12 (lxhxsp.)

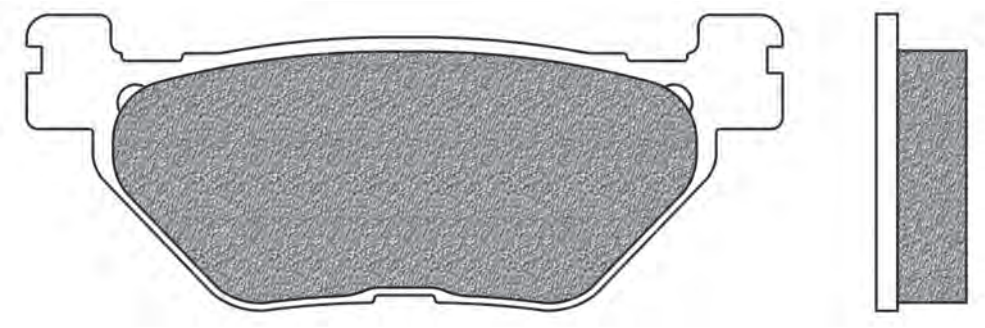

YAMAHA	Year	A/P
T MAX 500 XP	01->03	P

FIGURATO PASTIGLIE CON APPLICAZIONI | BRAKE PADS DRAWINGS AND APPLICATIONS | DESSINS PLAQUETTES AVEC APPLICATIONS | DISEÑOS PASTILLAS CON RELACIÓN | ZEICHNUNGEN VON BREMSBELÄGE MIT VERWENDUNGSLISTE

l x h x sp.: Base x altezza x spessore | *width x height x thickness | largeur x hauteur x épaisseur | base x altura x espesor | Laenge x Höhe x Dicke*
Ø x sp.: Ø x spessore | *Ø x thickness | Ø x épaisseur | Ø x espesor | Ø x Dicke*

FD0317

SV

D1 (mm): 123,5x55x9,3 (lxhxsp.)

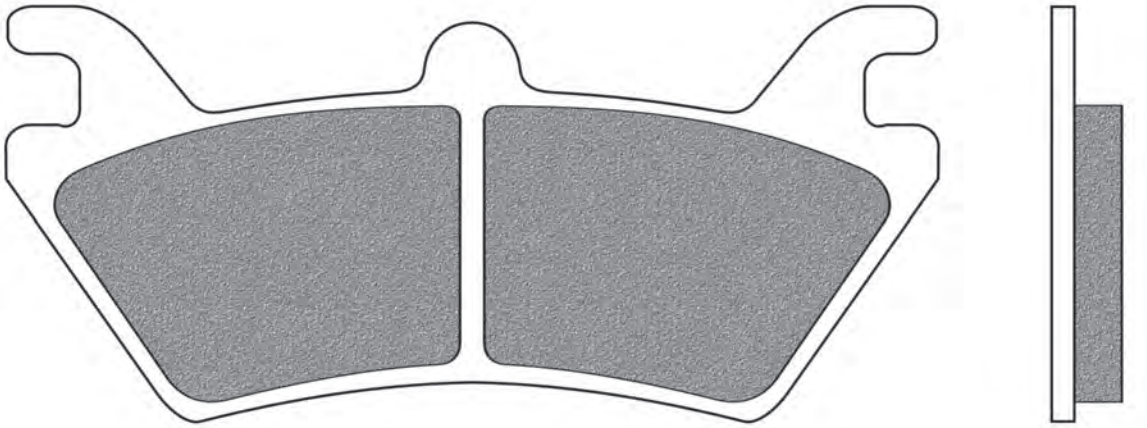

POLARIS	Year	A/P
SPORTSMAN 500 6x6	06->09	P

FD0318

BV | SV

D1 (mm): 82x41x9,5 (lxhxsp.)

D2 (mm): 62x41x9,5 (lxhxsp.)

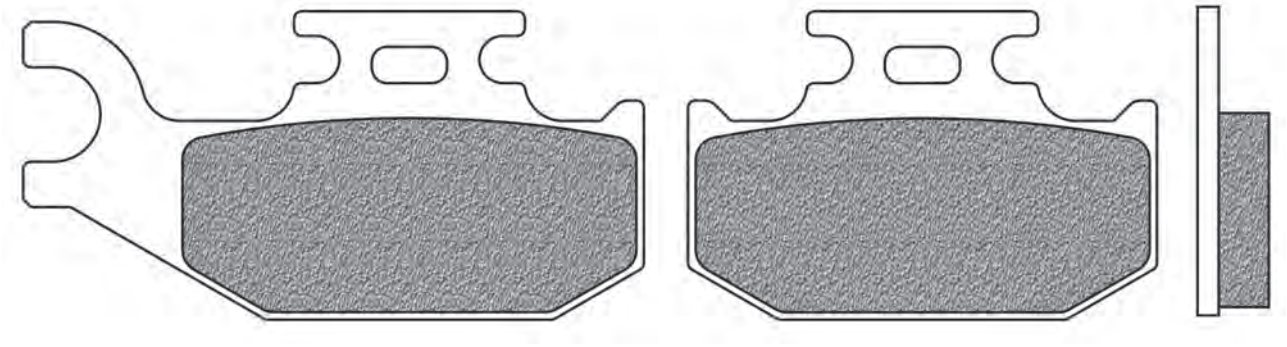

BOMBARDIER	Year	A/P
OUTLANDER 330	03->	A
OUTLANDER 400	03->	A
QUEST 500	02->	A
TRAXTER 500	01->	A
DS 650	00->01	A
QUEST 650	02->	A

CAN AM	Year	A/P
OUTLANDER 330 2x4	04->12	A
OUTLANDER 330 4x4	04->12	A
OUTLANDER 400 2x4	04->12	A
OUTLANDER 400 4x4	05->14	A
OUTLANDER 400 MAX STD/XT/EFI 4x4	06->14	A
OUTLANDER 400 MAX 4x4	04->12	A
OUTLANDER 400 XT 4x4	04->14	A
OUTLANDER 500 4x4	07->12	A
OUTLANDER 500 MAX 4X4	07->12	A
OUTLANDER 500 MAX XT 4X4	07->12	A
OUTLANDER 500 XT 4X4	07->12	A
QUEST 500	02->04	A / P
QUEST 500 XT	02->04	A / P
RENEGADE 500 HO EFI	08->12	A
TRAXTER 500 all models	02->05	A / P
RYKER 600 ACE	19->20	P
DS 650	00->05	A
DS 650 BAJA	02->04	A
DS 650 X	05->09	A
OUTLANDER 650 4x4	06->12	A
OUTLANDER 650 MAX XT-P	10->12	A
OUTLANDER 650 XT / MAX / MAX XT 4x4	06->12	A
QUEST 650	03	A / P
QUEST 650 MAX	04	A / P
TRAXTER 650 all models	05	A / P
COMMANDER 800 MAX R DPS (dx / right)	16->20	P
OUTLANDER 800 4x4	06->09	A
OUTLANDER 800 MAX / MAX XT / MAX LTD 4x4	06->09	A
OUTLANDER 800 MAX R / XT / XT-P / LTD	10->13	A
OUTLANDER 800 R all models	10->12	A
OUTLANDER 800 XT	06->12	A
RENEGADE 800 EFI	07->11	A
RENEGADE 800 R / XXC	10->11	A
RENEGADE 800 X	08->11	A
RYKER 900	19->20	P
COMMANDER 1000 MAX R DPS / XT / LTD (dx / right)	14->20	P
MAVERICK 1000 MAX STD (dx/right)	14->15	P
MAVERICK 1000 R XMR (dx/right)	14->18	P
MAVERICK 1000 STD / X RS / XXC (dx/right)	13->14	P
MAVERICK 1000 STD / XRS / XRS-DPS / XXC / XMR (dx/right)	13->18	P
MAVERICK 1000 XDS-DPS (dx / right)	15	P

CANNONDALE	Year	A/P
BLAZE 440	03->	A
CANNIBAL 440	03->	A
GLAMIS 440	03->	A
MOTO 440	03->	A
SPEED 440	03->	A

POLARIS	Year	A/P
ACE 150	17->19	P
RANGER 150	19->20	P

SUZUKI	Year	A/P
LT-A 500 F VINSON	02	P
LT-A 700 KING QUAD	05	A

FD0319

BT | SP | TS

D1 (mm): 81,5x46x9 (lxhxsp.)

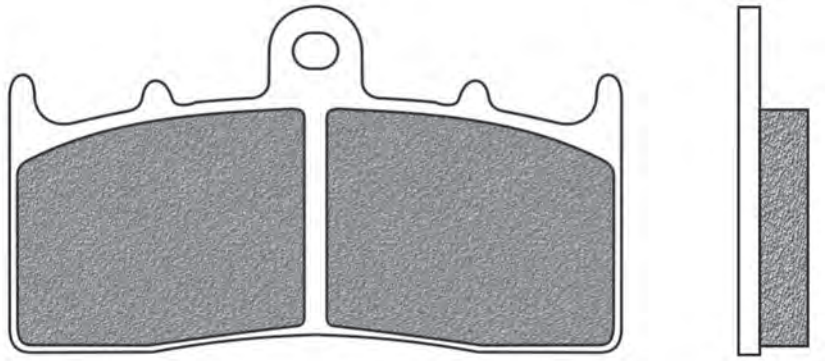

BMW	Year	A/P
R 850 R (21_0097 - 259R)	02	A
R 850 R (21_0145 - R28)	02->07	A
R 1100 S ABS	00->06	A

R 1150 R	99->06	A
R 1150 R ROCKSTER	02->06	A
R 1150 RS	00->05	A
K 1200 R	05->11	A

R 1200 C CLASSIC	03->04	A
R 1200 C I/M	03->04	A
R 1200 C INDEPENDENT	03->	A
R 1200 C MONTAUK	04->	A
R 1200 CL	01->06	A
R 1200 MONTAUK	02->04	A
R 1200 R	06->14	A
R 1200 R 10	09->12	A
K 1300 R	09->15	A
K 1300 R CARBON	12	A
K 1300 R DYNAMIC	11->15	A
K 1600 B	17->20	A
K 1600 GRAND AMERICA	18->20	A
K 1600 GT	10->20	A
K 1600 GTL	10->20	A
K 1600 GTL E	12->	A

KAWASAKI	Year	A/P
ZRX 400	98->01	A

FD0320

BT | SP | TS

D1 (mm): 77,5x51,5x8,6 (lxhxsp.)

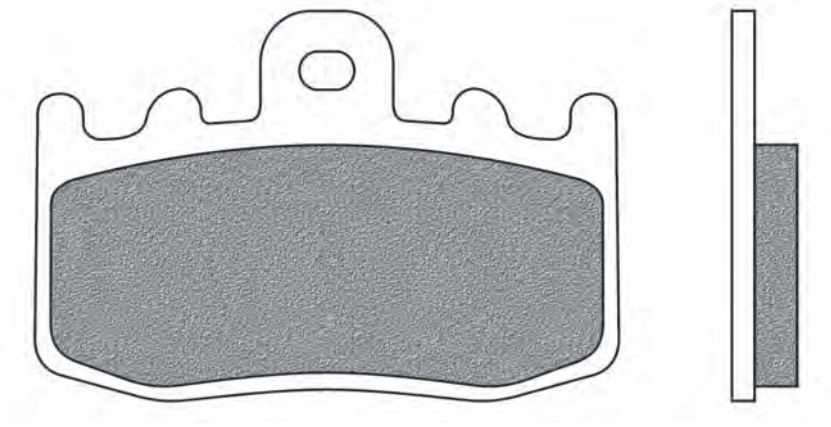

BMW	Year	A/P
R 850 R ROADSTER	01->	A
R 850 RT (21_0145 - R22)	00->06	A
R 850 RT INTEGRAL ABS	01->04	A

R 900 RT	05->13	A
R 1100 S	01->05	A
R 1150 GS	02->03	A
R 1150 GS ADV	01->05	A

R 1150 RT	00->06	A
HP2 1200 MEGAMOTO	07->10	A
K 1200 GT	02->07	A
K 1200 GT (K41)	02->05	A
K 1200 RS	01->05	A
K 1200 S	05->08	A
R 1200 GS	03->12	A
R 1200 GS ADVENTURE	06->13	A
R 1200 GS TRIPPLE BLACK	11->	A
R 1200 RT	03->13	A
R 1200 S	04->07	A
R 1200 ST	03->07	A
K 1300 GT	09->11	A
K 1300 GT EE	10->11	A
K 1300 GT SE	10->11	A
K 1300 S	09->15	A
K 1300 S HP	12	A
K 1300 S SPORT	12	A

FD0321

K1

D1 (mm): 99x39x12 (lxhxsp.)

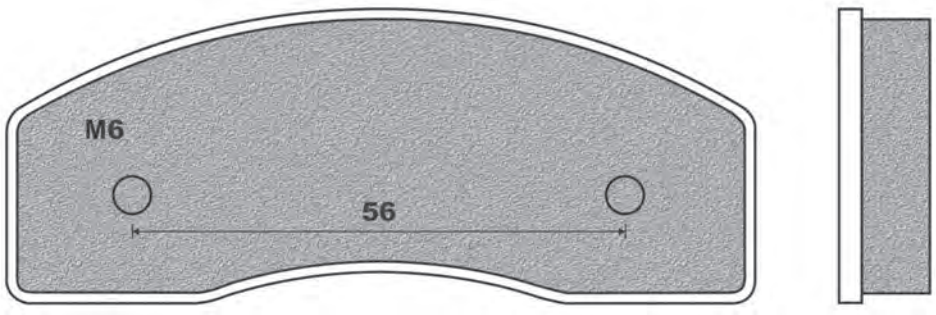

PCR	Year	A/P
interasse fori 56 mm diametro M6 th 12		P

TOP KART	Year	A/P
interasse fori 56 mm diametro M6 th 12		P

FIGURATO PASTIGLIE CON APPLICAZIONI | BRAKE PADS DRAWINGS AND APPLICATIONS | DESSINS PLAQUETTES AVEC APPLICATIONS | DISEÑOS PASTILLAS CON RELACIÓN | ZEICHNUNGEN VON BREMSBELÄGE MIT VERWENDUNGSLISTE

l x h x sp.: Base x altezza x spessore | *width x height x thickness | largeur x hauteur x épaisseur | base x altura x espesor | Laenge x Höhe x Dicke*
Ø x sp.: Ø x spessore | *Ø x thickness | Ø x épaisseur | Ø x espesor | Ø x Dicke*

FD0322

K1 | K6

D1 (mm): 57,5x45x8 (lxhxsp.)

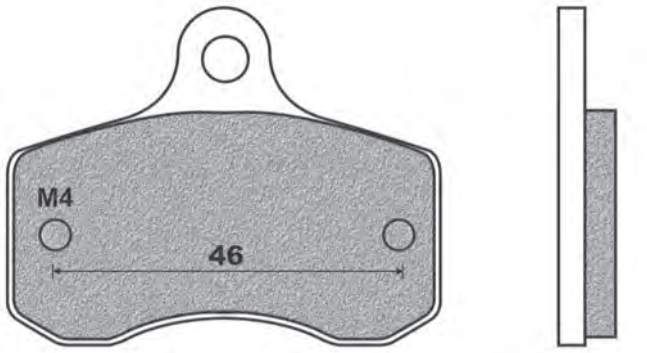

TONY KART	Year	A/P
interasse fori 46 mm diametro M4 th 8		A

FD0323

BA | BD | BE

D1 (mm): 50x47,5x7 (lxhxsp.)

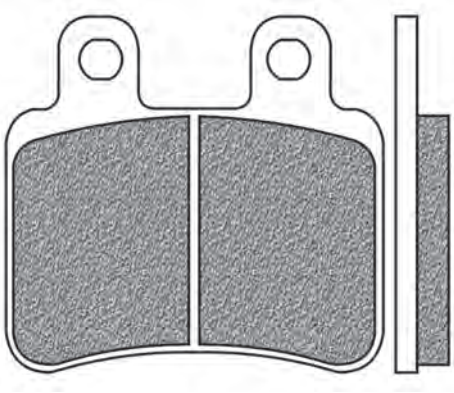

DERBI	Year	A/P
BOULEVARD 125	02->04	A
BOULEVARD 125 S	07->	A
TERRA 125 ADVENTURE	08->	P
ATLANTIS 150	04->	A

BOULEVARD 150	02->04	A
BOULEVARD 200	05->	A
HM	Year	A/P
CRE 50 all models	03->04	P
ITALJET	Year	A/P
JET SET 50	02->	A
JET SET 125	02->	A
JUPITER 125	02->	P
MILLENIUM 125 (seconda serie)	01->	A
JET SET 150	02->	A
JUPITER 150	02->	P
MILLENIUM 150 (seconda serie)	01->	A
MALAGUTI	Year	A/P
CRW 50 MOTARD	03->	P
XSM 50	03->	P
XTM 50	03->	P
PEUGEOT	Year	A/P
ELYSTAR 50	03->05	P
XP S6 50 SUPERMOTARD	03->	P
ELYSEO 125	00->	P
ELYSTAR 125	02->	P
GEOPOLIS 125	07->	P

JET FORCE 125	03->	P
LOOXOR 125	02->	P
RS 125 GEOPOLIS	10->	P
SATELIS 125	04->05	P
SATELIS 125 ABS	04->	P
ELYSEO 150	01->	P
ELYSTAR 150	02->	P
GEOPOLIS 400 (pinze AJP)	07->	P
SATELIS 600 ABS	04->	P
SHERCO	Year	A/P
ENDURO 50 SE	07->13	P
SUPERMOTARD 50 SM	07->13	P
SE 125 1.25F	10->12	P
YAMAHA	Year	A/P
DT 50 R	02->13	P
DT 50 RSM SUPERMOTARD	03->05	P
DT 50 X SUPERMOTARD	04->11	P
XT 125 R	05->11	P
XT 125 R (13D1)	07	P
XT 125 X SUPERMOTARD	05->11	P
XT 125 X SUPERMOTARD (13D2)	07	P

FD0324

BA | BE

D1 (mm): 86x40x8,9 (lxhxsp.)

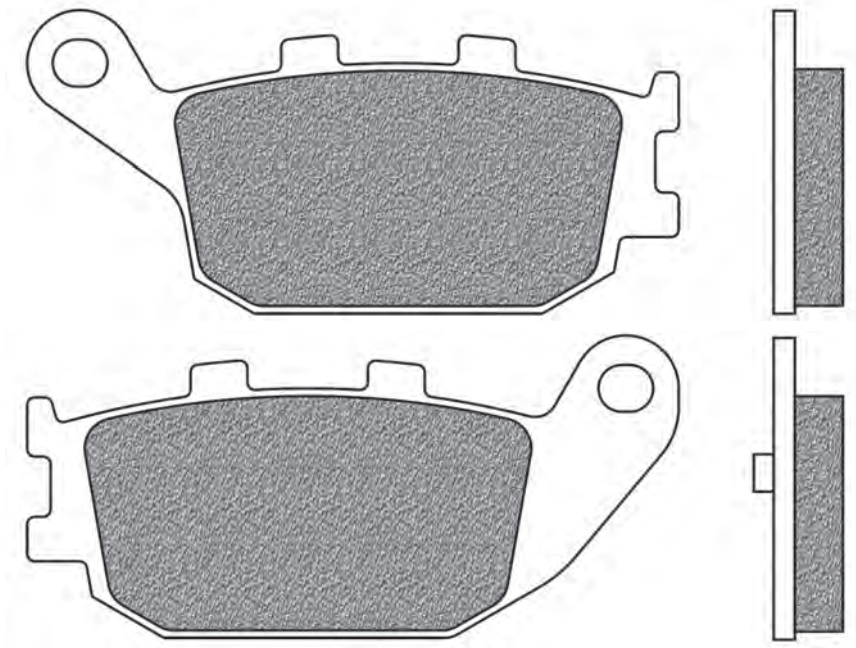

HONDA	Year	A/P
FORZA 250 NSS	00->04	P
JAZZ 250	01->04	P
NSS 250	00->04	P
REFLEX 250	00->	P

FD0325 BE | BT | SE | TS

D1 (mm): 102x39x9 (lxhxsp.)

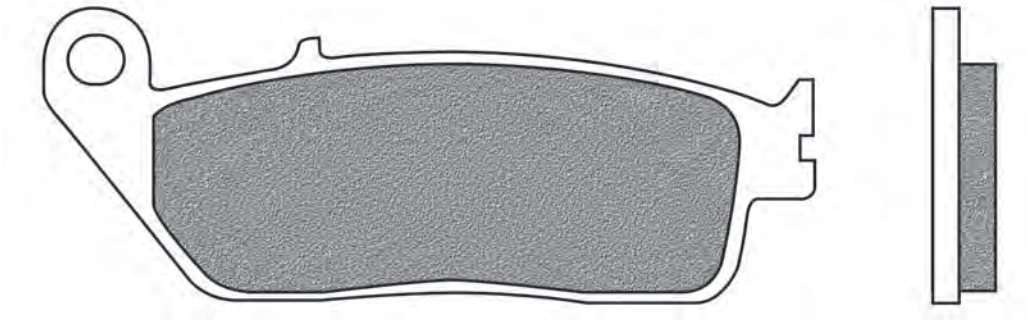

HONDA	Year	A/P
SILVER WING 400 FJS	06->08	P
SW-T 400	09->	P
SW-T 400 ABS	09->	P
SILVER WING 600 FSC	01->07	P
SILVER WING 600 FSC ABS	03->08	P
SW-T 600	11->18	P
DN-01 680	08->11	P

KYMCO	Year	A/P
DOWNTOWN 125 I	09->15	A
DOWNTOWN 200 I	10->15	A
DOWNTOWN 300 ABS	10->11	A
DOWNTOWN 300 I	09->11	A
DOWNTOWN 300 I ABS	10->11	A

FD0326 BA | BE | SE

D1 (mm): 81x42x8,3 (lxhxsp.)

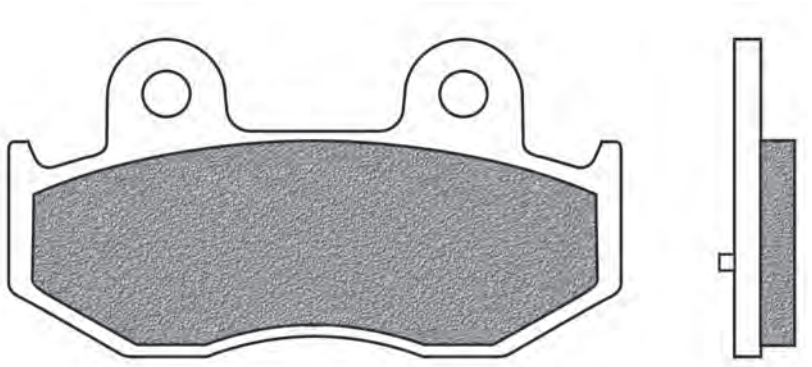

KAWASAKI	Year	A/P
SC 250 EPSILON	02->	P

SUZUKI	Year	A/P
BURGMAN 250 AN	01->06	P
BURGMAN 400 AN	01->06	P

FD0327 (4 pz.) BE | BV

D1 (mm): 44,5x51x7 (lxhxsp.)

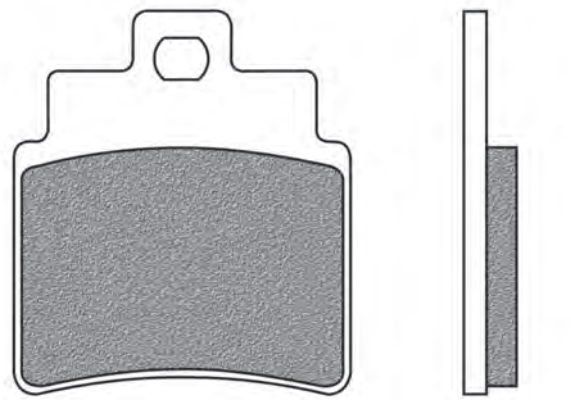

KYMCO	Year	A/P
GRAND DINK 250	01->02	A
GRAND DINK 250 EURO 2	03->04	A
MXU 250	05->	P
MAXXER 300	06->	P
MAXXER 300 SUPERMOTO	15->	P

SYM	Year	A/P
GTS 125	06->07	A
GTS 125 JOYMAX	06->07	A
VOYAGER 125	05->	A
GTS 250	06->08	A
JOYMAX 250	05->07	A
JOYMAX 250 I EURO 3	07->08	A
VOYAGER 250	05->	A
JOYMAX 300 EVO	09	A
JOYMAX 300 EVO I	10	A
JOYMAX 300 I	12->14	A
GT 500	07->	A

l x h x sp.: Base x altezza x spessore | *width x height x thickness | largeur x hauteur x épaisseur | base x altura x espesor | Laenge x Höhe x Dicke*
Ø x sp.: Ø x spessore | *Ø x thickness | Ø x épaisseur | Ø x espesor | Ø x Dicke*

FD0328

BA

D1 (mm): 55,5x46x7,1 (lxhxsp.)

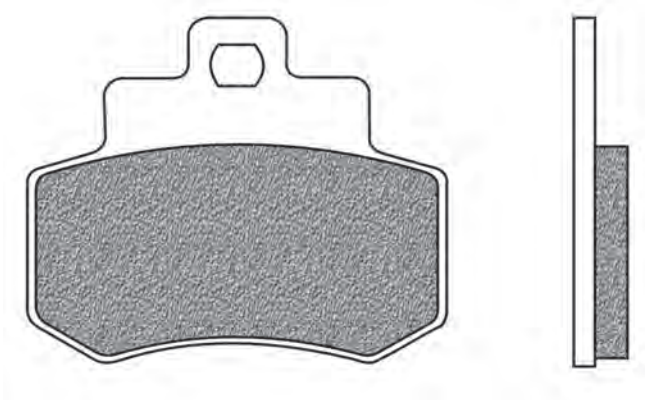

KYMCO	Year	A/P
GRAND DINK 250	01->02	P
GRAND DINK 250 EURO 2	03->04	P

FD0329

BD | SD | X01

D1 (mm): 60,5x44x9,5 (lxhxsp.)

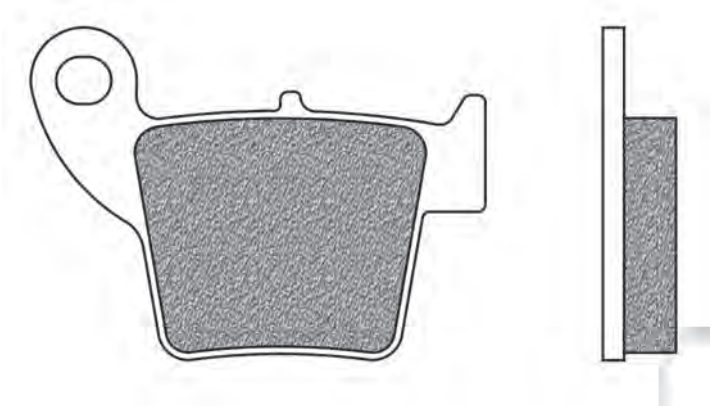

APRILIA	Year	A/P
MXV 450 4.5	09->	P

BRAKING	Year	A/P
Cross rear 1 piston		A

FANTIC	Year	A/P
CABALLERO 50 MOTARD	10->	P
CABALLERO 50 REGOLARITA	10->	P
CABALLERO 125 ENDURO 2T	12->	P
CABALLERO 125 MOTARD 2T	10->	P
CABALLERO 125 MOTARD 4T	10->	P
CABALLERO 125 REGOLARITA 4T	10->	P
CABALLERO 200 MOTARD 4T	10->	P
CABALLERO 200 REGOLARITA 4T	10->	P

HM	Year	A/P
CRM F 250 X IE SUPER MOTARD	07->	P
CRM F 290 X IE SUPER MOTARD	07->	P
CRM F 450 X IE SUPER MOTARD	07->	P
CRM F 490 X IE SUPER MOTARD	07->	P

HONDA	Year	A/P
CR 125 R	02->07	P
CRE 125	02->07	P
CRE 125 RR	11->	P
CRM 125 X SUPERMOTARD	07->	P
CRF 150 R	07->20	P
CR 250 R	02->10	P
CRE 250	02->07	P
CRE 250 IE	07->08	P
CRF 250 R - E	04->20	P
CRF 250 X	04->17	P
CRM 250 X SUPERMOTARD	07->	P
CRE 290 IE	07->08	P
CRF 300 X	08->12	P
CRF 450 R - E	02->20	P
CRF 450 RX	17->19	P
CRF 450 X	05->20	P
CRM 450 X SUPERMOTARD	07->	P
CRE 490 X IE	09->	P
CRF 490 R IE	09->	P
CR 500 R	02->	P
CRM 500 X SUPERMOTARD	07->	P

MEGELLI	Year	A/P
125 M / R / S	08->	P

SUZUKI	Year	A/P
RME 50	10->	P

VALENTI	Year	A/P
RME 50	15->	P
SM 50	15->	P

FD0330

BA | BE | SE

D1 (mm): 97x41x9 (lxhxsp.) D2 (mm): 77x41x9 (lxhxsp.)

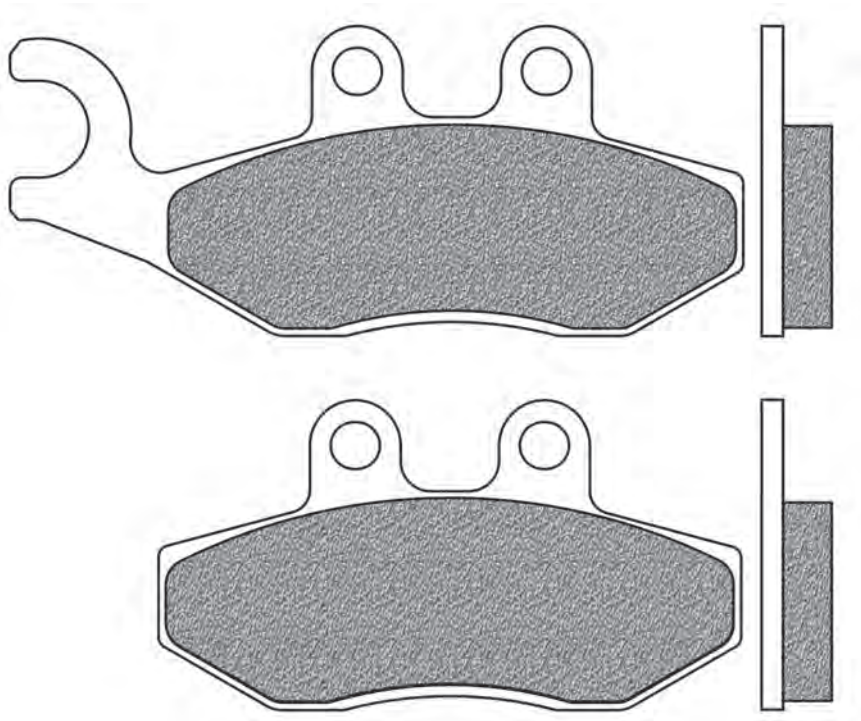

FIGURATO PASTIGLIE CON APPLICAZIONI | BRAKE PADS DRAWINGS AND APPLICATIONS | DESSINS PLAQUETTES AVEC APPLICATIONS | DISEÑOS PASTILLAS CON RELACIÓN | ZEICHNUNGEN VON BREMSBELÄGE MIT VERWENDUNGSLISTE

APRILIA	Year	A/P
SPORT CITY 50 ONE 2T	08->10	A
SPORT CITY 50 ONE 4T	08->10	A
SPORT CITY 125 ONE 4T EURO 3	08->10	A
SR 125 MAX	12->	A / P
SR 125 SPORT CITY ONE	12->	A
SR 300 MAX	10->18	A / P
SRV 850	12->19	P

GILERA	Year	A/P
DNA 50	05->07	A
DNA 50 GP EXPERIENCE	03->04	A
RUNNER 50 PURE JET	02->06	A
RUNNER 50 PURE JET ST	08->	A
RUNNER 50 SP	02->06	A
RUNNER 50 SP RACE	06	A
RUNNER 50 SP SC	06->07	A
RUNNER 50 SP ST	08->	A
NEXUS 125 EURO 3	07->	A / P
NEXUS 125 IE EURO 3	08->11	A / P
RUNNER 125 VX 4T	05->06	A
RUNNER 125 VX 4T RACE	06	A
RUNNER 125 VX 4T SC	06->07	A
RUNNER 125 VX 4T ST EURO 3	08->12	A
RUNNER 180 VXR	01->04	A
RUNNER 200 VXR 4T (pinza Heng Tong)	01->06	A
RUNNER 200 VXR 4T RACE	05->06	A
RUNNER 200 VXR 4T ST EURO 3	08->11	A
NEXUS 250 EURO 3	06->	A / P
NEXUS 250 SP EURO 3	06->07	A / P
NEXUS 300 EURO 3	08->11	A / P
FUOCO 500	07->08	P
GP 800	08->	P

KYMCO	Year	A/P
HIPSTER 125	01->	A

PEUGEOT	Year	A/P
CITY STAR 50	14->	A
ACTIVE 125	13->	A
CITY STAR 125	11->	A
GEOPOLIS 125	07->	A
RS 125 GEOPOLIS	10->	A
CITY STAR 200	13->	A
GEOPOLIS 250	06->	A / P
SATELIS 250	06->	A / P

PIAGGIO	Year	A/P
FLY 50 2T	05->	A
FLY 50 4T	05->10	A
VESPA 50 PRIMAVERA 2T	13->16	A
VESPA 50 PRIMAVERA 4T 4V	13->	A
VESPA 50 SPRINT 2T	14->16	A
VESPA 50 SPRINT 4T 4V	14->	A
FLY 100 4T	06->08	A
BEVERLY 125 (pinza HengTong)	01->	A / P
BEVERLY 125 EURO 3	07->08	A / P
BEVERLY 125 EURO 3 MIC	07	A / P
BEVERLY 125 EURO 3 SPORT	07->08	A / P
BEVERLY 125 EURO 3 TOURER	08->10	A / P
BEVERLY 125 RST	04->07	A / P
BEVERLY 125 RST 4T 4V IE EURO 3	10->11	A / P
CARNABY 125	07->10	A / P
FLY 125	05->08	A
HEXAGON 125 GTX 4T	98->00	A
MP3 125 YOURBAN ERL	11->13	P
SUPER HEXAGON 125 GTX	01->02	A
VESPA 125 946 4T 3V	13->15	A
VESPA 125 GRANTURISMO	06->07	A
VESPA 125 GRANTURISMO L (pinza HengTong)	03->05	A
VESPA 125 GTS 4T IE SUPER	09->16	A
VESPA 125 GTS EURO 3	07->12	A
VESPA 125 GTV	06->08	A
VESPA 125 GTV 4T NAVY EURO 3	08	A
VESPA 125 LX PRIMAVERA 4T 3V IGET ABS	13->16	A
VESPA 125 PRIMAVERA 4T 3V IE	13->16	A
VESPA 125 SPRINT IGET 4T 3V ABS	16->17	A
X EVO 125	07->12	A
X10 125 4T 4V IE	12->	A / P
X10 125 EXECUTIVE	12->	A / P
X7 125	07->09	P
X7 125 EURO3	08->09	A / P
X7 125 EVO IE EURO3	09->10	A
X8 125	04->	A
X8 125 (pinza HengTong)	05->06	A
X8 125 (pinza HengTong)	05->06	A
X8 125 PREMIUM EURO 2	06->	A
X8 125 STREET EURO 3	06->	A
X9 125 EVOLUTION (pinza sx HengTong)	01->	A
FLY 150	05->07	A
FLY 150 EURO 3	08->10	A
VESPA 150 PRIMAVERA 4T 3V	13->16	A
VESPA 150 PRIMAVERA 4T 3V IGET ABS	16	A
X8 150 STREET EURO 3	06->	A
HEXAGON 180 GTX 4T	01->	A
SUPER EXAGON 180 GTX	01->04	A
BEVERLY 200 (pinza HengTong)	01->06	A / P
CARNABY 200	07->10	A / P
VESPA 200 GRANTURISMO (pinza Heng Tong)	06->	A
VESPA 200 GRANTURISMO L (pinza Heng Tong)	03->05	A
X8 200	04->06	A
X8 200 (pinza HengTong)	05->	A
BEVERLY 250	06->07	A / P
BEVERLY 250 CRUISER	07->09	A / P
BEVERLY 250 EURO 3 IE	06->08	A / P
BEVERLY 250 EURO 3 MIC	07	A / P
BEVERLY 250 EURO 3 TOURER	08->09	A / P
BEVERLY 250 LEADER	04	A / P
BEVERLY 250 RST	04->05	A / P
BEVERLY 250 SPORT	06->08	A / P
CARNABY 250	08->	A / P
VESPA 250 GTS (pinza HengTong)	05->	A
VESPA 250 GTV	06->	A
X EVO 250 EVO	07->13	A
X7 250 EURO 3	08->	A
X8 250	05->	A
X9 250 EVOLUTION	04->06	A
BEVERLY 300 IE	11->18	A
BEVERLY 300 TOURER EURO 3	09->10	A / P
CARNABY 300 CRUISER	09->	A / P
MP3 300 LT BUSINESS ABS	14	P
MP3 300 SPORT ABS	14	P
VESPA 300 GTS IE	12->	A
VESPA 300 GTS SUPER	08->	A
VESPA 300 GTS SUPER SPORT	11->	A
VESPA 300 GTV IE	11->	A
X7 300 EVO IE	11->	A
X7 300 EVO IE EURO3	09->11	A
BEVERLY 350 4T 4V IE SPORT TOURING E3	11	A
BEVERLY 350 S	14->	A
X10 350 4T 4V IE	12->	A / P
BEVERLY 400 EURO 3	06->08	P
MP3 400	07->08	P
MP3 400 IE LT - IE LT SPORT	08->10	P
MP3 400 IE LT TOURING	11	P
MP3 400 LT	09->	P
MP3 400 MIC	08->10	P
MP3 400 RL TOURING	11	P
X EVO 400 EURO 3	07->11	A / P
X8 400	06	A / P
X8 400 EURO 3	06->08	A / P
MP3 500 LT BUSINESS ABS	14->	P
MP3 500 LT SPORT - BUSINESS	11->13	P
MP3 500 RL SPORT - BUSINESS	11->12	P
MP3 500 SPORT ABS	14->	P
X10 500 4T 4V IE	12->	A / P

l x h x sp.: Base x altezza x spessore | *width x height x thickness | largeur x hauteur x épaisseur | base x altura x espesor | Laenge x Höhe x Dicke*
Ø x sp.: Ø x spessore | *Ø x thickness | Ø x épaisseur | Ø x espesor | Ø x Dicke*

FD0331

BT

D1 (mm): 107x42x10 (lxhxsp.) D2 (mm): 92x40x10 (lxhxsp.)

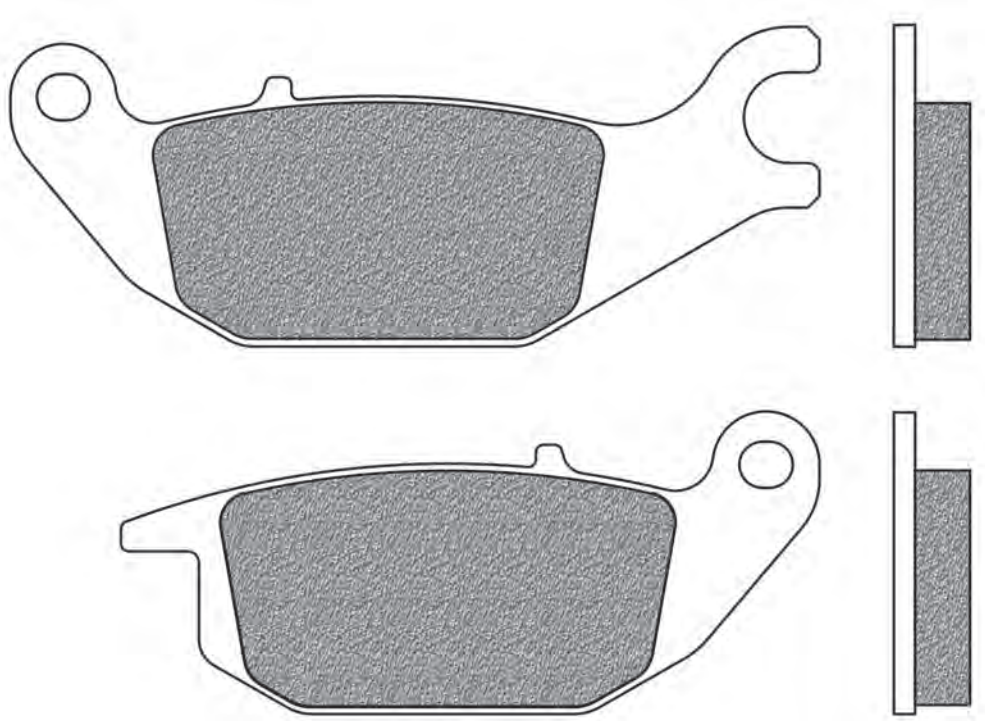

CF MOTO	Year	A/P
CF 150 2C JETMAX	12	A / P

HONDA	Year	A/P
CBR 125 R	04->10	P
XLV 125 VARADERO	01->11	P
Z 125 MONKEY	19->20	P
CBR R 150	00->04	P

YAMAHA	Year	A/P
TRICITY 125 MW	14->16	P

FD0332

K1 K5 K6

D1 (mm): 38x48x7,5 (lxhxsp.)

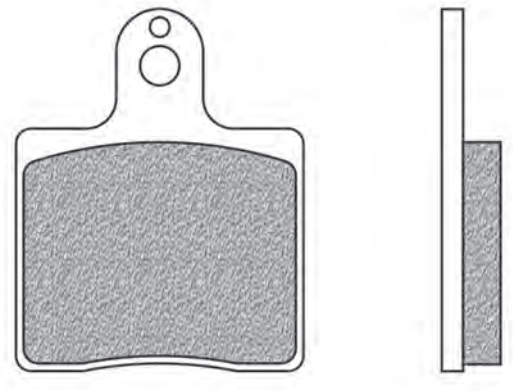

CRG	Year	A/P
VEN 05		A
VP 2000		A / P

FD0334

BA | BE

D1 (mm): 94,5x42x7,5 (lxhxsp.) D2 (mm): 77x42x7,5 (lxhxsp.)

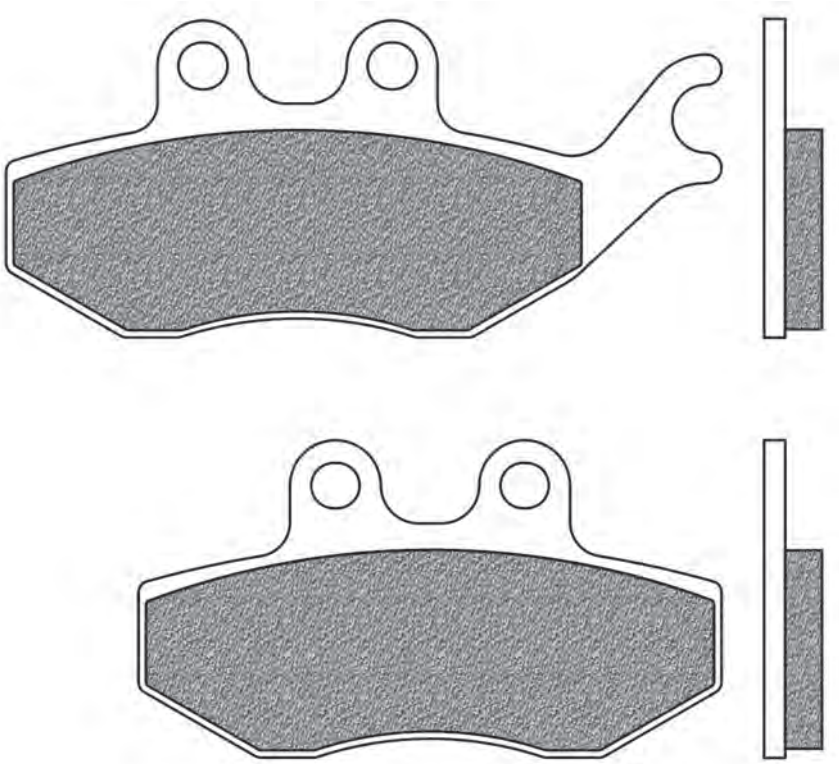

ITALJET	Year	A/P
MILLENIUM 125 (seconda serie)	01->	P
MILLENIUM 150 (seconda serie)	01->	P
JUPITER 250	00->	P

KEEWAY	Year	A/P
TX 50 SM	10->12	A
TX 125 SM	10->16	A

RIEJU	Year	A/P
NKD 50	05->	A
RS2 50 MATRIX	03->	A

FD0335

BA | BE

D1 (mm): 79x47x7,5 (lxhxsp.)

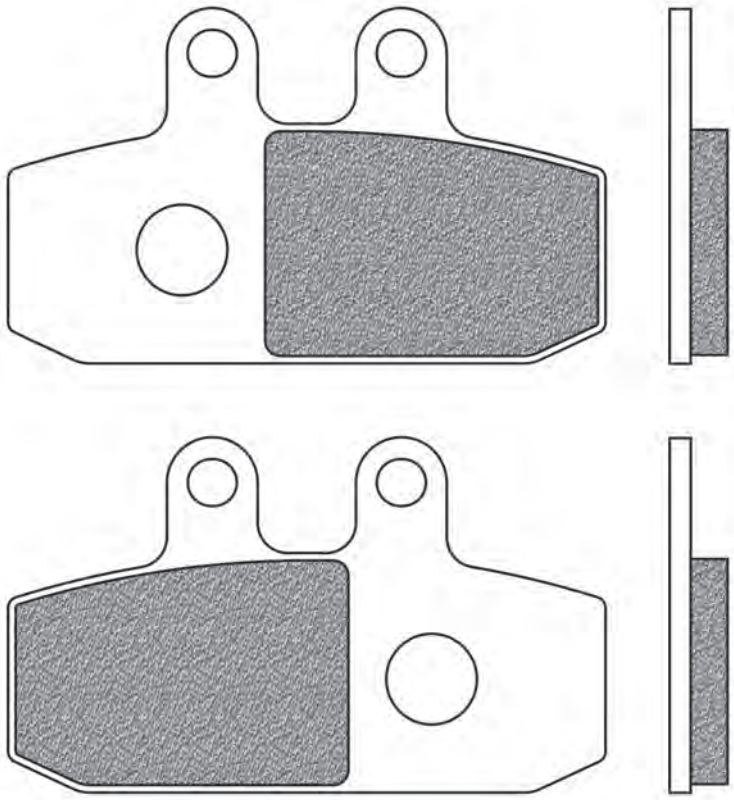

APRILIA	Year	A/P
SCARABEO 400 IE	06->	A
SCARABEO 400 LIGHT	06->08	A
SCARABEO 400 URBAN	06->08	A
ARECIFE 500 (spagna)	02->04	A
ATLANTIC 500	02->04	A
SCARABEO 500	02->06	A
SCARABEO 500 IE	07->	A

FIGURATO PASTIGLIE CON APPLICAZIONI | BRAKE PADS DRAWINGS AND APPLICATIONS | DESSINS PLAQUETTES AVEC APPLICATIONS | DISEÑOS PASTILLAS CON RELACIÓN | ZEICHNUNGEN VON BREMSBELÄGE MIT VERWENDUNGSLISTE

l x h x sp.: Base x altezza x spessore | *width x height x thickness | largeur x hauteur x épaisseur | base x altura x espesor | Laenge x Höhe x Dicke*
Ø x sp.: Ø x spessore | *Ø x thickness | Ø x épaisseur | Ø x espesor | Ø x Dicke*

FD0336 (4 pz.) B4W

D1 (mm): 90x42x9,5 (lxhxsp.)

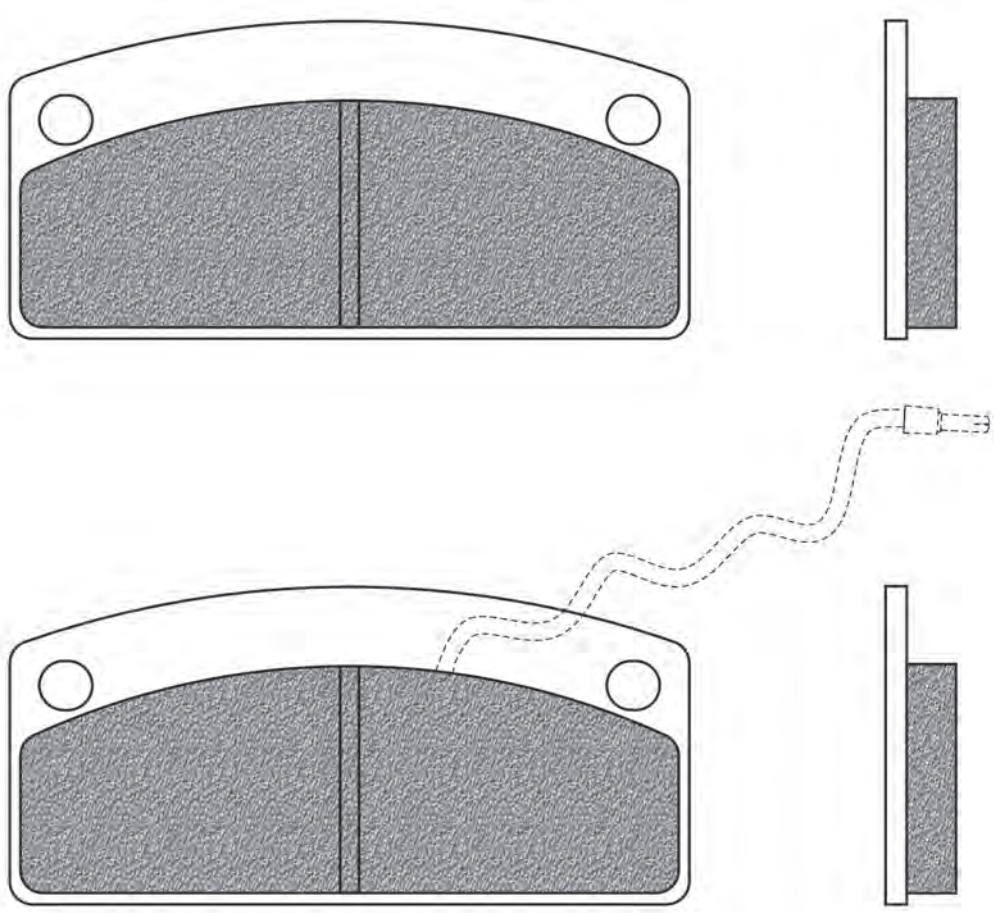

MINICAR	Year	A/P
MICROCAR 500		A
GRECAV 505 EIKE		A

FD0339 B4R

D1 (mm): 78x41x10 (lxhxsp.)

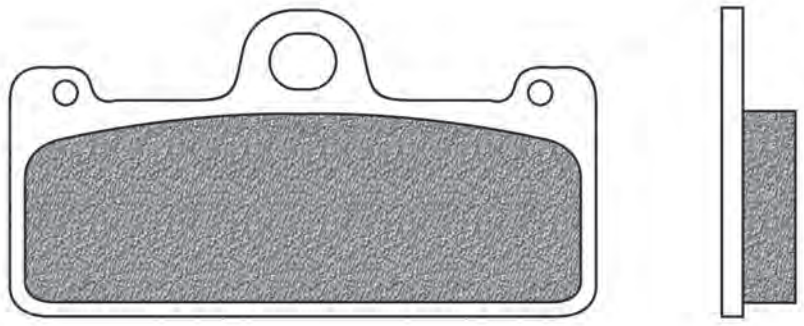

BREMBO	Year	A/P
X101740/41 - P4 32/36 MONOBLOCK		A
X93760/61 - P4 32/36 RADIAL MONOBLOCK		A
XA3B830/31 - P4 32/36		A
XA7G210/11 - P4 32/36 RDIAL MONOBLOCK 100mm		A
XA7G240/41 - P4 32/36 RDIAL MONOBLOCK 100mm		A
XA93310/11 RADIAL MONOBLOCK		A
XAB860/61 - P4 32/36 RADIAL		A

NISSIN	Year	A/P
4 Piston Racing (78x41x10)		A

FD0341 BT

D1 (mm): 63,5x60,5x8,8 (lxhxsp.)

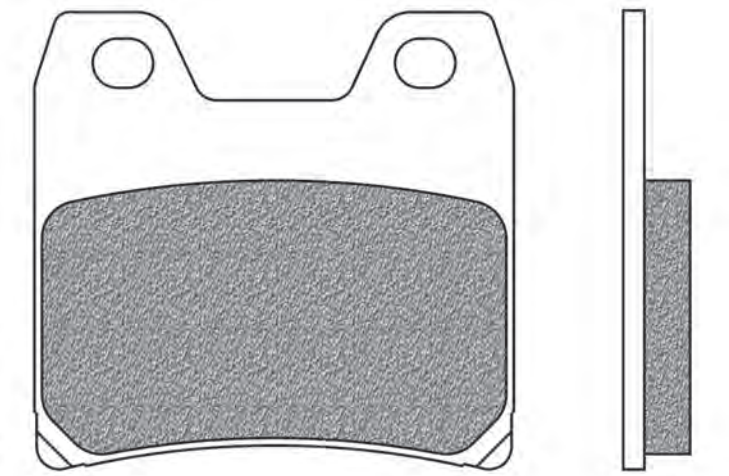

YAMAHA	Year	A/P
FZS 1000 FAZER	01->05	P
XJR 1300	02->11	P
XJR 1300 RACER	15->19	P

FD0342 (4 pz.) B4W

D1 (mm): 97x43,5x8 (lxhxsp.)

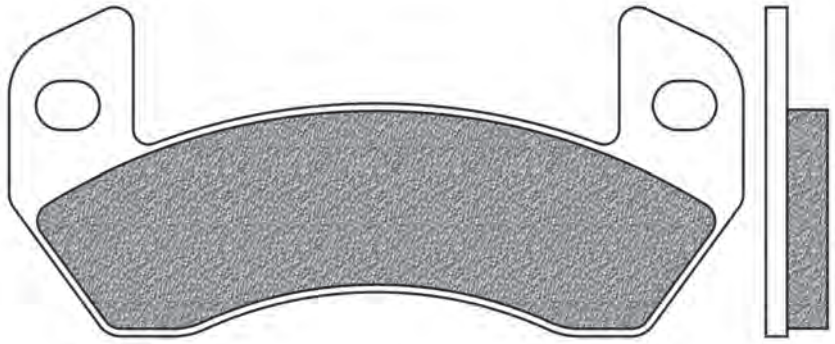

MINICAR	Year	A/P
LIGIER 500 NOVA	01->	P

PIAGGIO	Year	A/P
LIGIER 500 NOVA (vetturetta)	00->	P

l x h x sp.: Base x altezza x spessore | *width x height x thickness | largeur x hauteur x épaisseur | base x altura x espesor | Laenge x Höhe x Dicke*
Ø x sp.: Ø x spessore | *Ø x thickness | Ø x épaisseur | Ø x espesor | Ø x Dicke*

FD0343 (4 pz.) B4W

D1 (mm): 90x42x10 (lxhxsp.)

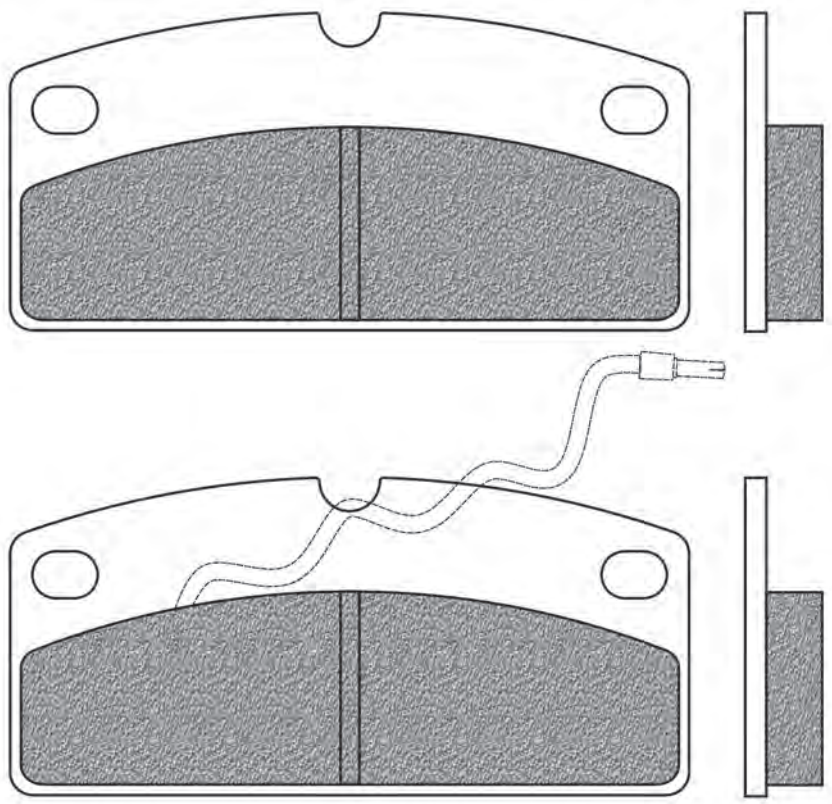

MINICAR	Year	A/P
LIGIER 500 NOVA	01->	A
PIAGGIO M 500	06->08	A
PIAGGIO PK 500	06->08	A

PIAGGIO	Year	A/P
LIGIER 500 NOVA (vetturetta)	00->	A
M 500 (vetturetta)	06->08	A
PK 500 (vetturetta)	06->08	A

FD0344 SP

D1 (mm): 92x49x7,9 (lxhxsp.)

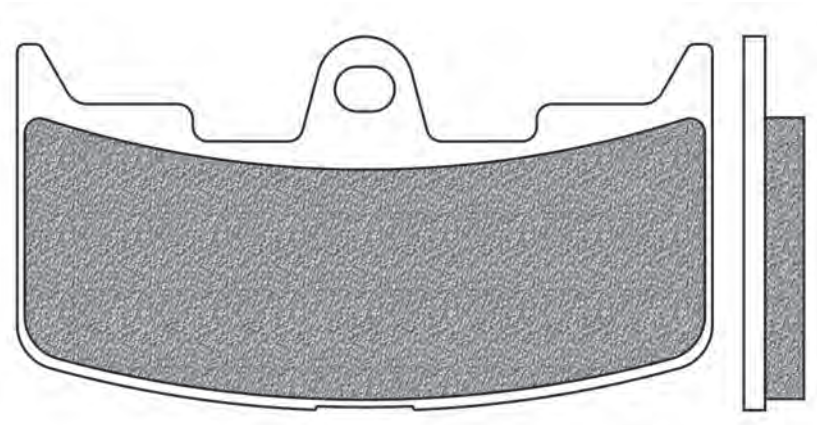

BUELL	Year	A/P
XB9R 984 FIREBOLT	02->10	A
XB9S 984 LIGHTNING	03->10	A
XB9SX 984 CITY X	05->10	A
XB12R 1200 FIREBOLT	04->08	A
XB12S 1200 LIGHTNING	04->08	A
XB12SCG 1200 LIGHTNING	06->08	A
XB12SS 1200 LIGHTNING LONG	06->08	A
XB12TT 1200 SUPER TT	07->10	A
XB12X 1200 SUPER TT	06->10	A

FD0345

BT | TS

D1 (mm): 100x39x9,5 (lxhxsp.)

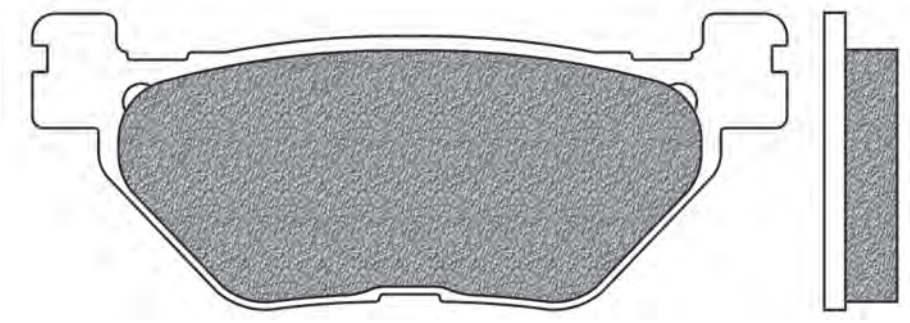

HYOSUNG	Year	A/P
GV 650 AQUILA	05->07	P

YAMAHA	Year	A/P
TDM 900	02->12	P
TDM 900 ABS	05->10	P
SCR 950	17->19	P
XV 950 BOLT	14->18	P
XV 950 BOLT C-SPEC	15->18	P
XV 950 BOLT R-SPEC	14->18	P
XV 950 R	19->20	P
XVS 950 A MIDNIGHT STAR	09->12	P
XT 1200 Z SUPER TENERE	10->20	P
XT 1200 ZE SUPER TENERE	14->19	P
1300 STRYKER	11	P
FJR 1300 A	13->20	P
FJR 1300 ABS	03->12	P
FJR 1300 AE	16->19	P
FJR 1300 AS	13->19	P
XVS 1300 A MIDNIGHT STAR	07->16	P
XVS 1300 CUSTOM	14->16	P
XVS 1300 STRYKER	11->	P
XV 1670 ROYALS STAR WARRIOR	02->07	P
V MAX 1700	09->18	P
XV 1700 PC ROAD STAR WARRIOR	03->05	P
XV 1700 WARRIOR	03->04	P
XV 1900 A MIDNIGHT STAR	06->12	P

FD0346

BV | SV

D1 (mm): 90,5x41x8,2 (lxhxsp.)

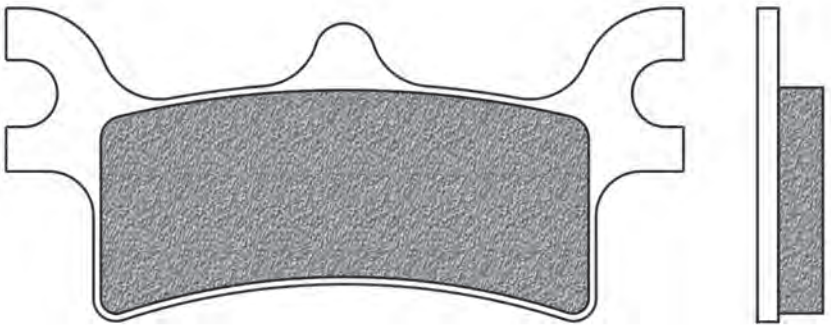

POLARIS	Year	A/P
TRAIL BLAZER 250	06	P
MAGNUM 325 2x4	02->05	P
XPEDITION 325	02	P
MAGNUM 330 2x4 / HDS	03	P
MAGNUM 330 4x4	03->04	P
TRAIL BLAZER 330 / INTL	08->12	P
TRAIL BOSS 330 / INTL	08->12	P
SPORTSMAN 400	03->05	P
XPEDITION 425 4x4	02	P
SPORTSMAN 450 / EPS QUAD	06->16	P
ATP 500	04->05	P
MAGNUM 500 4x4 RMK	02->05	P
PREDATOR 500 E	06->09	P
SCRAMBLER 500	05->12	P
SPORTSMAN 500	03->05	P
SPORTSMAN 500 EFI TOURING QUAD	08->09	P
SPORTSMAN 500 EFI TRACTOR	09->10	P
SPORTSMAN 500 EFI X2 QUAD	08->09	P
SPORTSMAN 500 H.O. / EFI	06->09	P
SPORTSMAN 500 H.O. / EFI INTL	10	P
SPORTSMAN 500 H.O. TOURING INTL	10	P
SPORTSMAN E 500	06->09	P
SPORTSMANS 500 FOREST	11->12	P
SPORTSMAN 570 EFI EPS FOREST / TOURING TRACTOR	15->17	P
SPORTSMAN 600	03->05	P
SPORTSMAN 700	02->07	P
SPORTSMAN 800 6x6 EFI	10->14	P
SPORTSMAN 800 6X6 FOREST	12	P
SPORTSMAN 800 EFI /HO	05->08	P
SPORTSMAN 800 EFI TOURING INTL	08->09	P

FD0347

BT

D1 (mm): 60x57,5x9 (lxhxsp.)

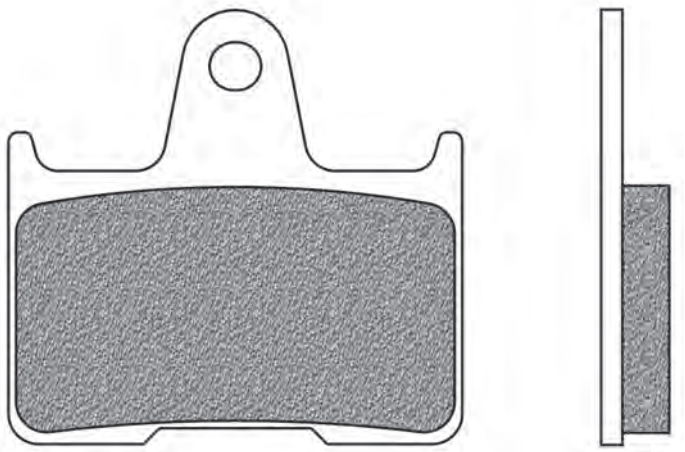

SUZUKI	Year	A/P
GSX-R 600	04->05	P
GSF 650 BANDIT	05->06	P
GSX-R 750	04->05	P
GSX-R 1000	01->02	P
GSX 1400	01->07	P

FIGURATO PASTIGLIE CON APPLICAZIONI | BRAKE PADS DRAWINGS AND APPLICATIONS | DESSINS PLAQUETTES AVEC APPLICATIONS | DISEÑOS PASTILLAS CON RELACIÓN | ZEICHNUNGEN VON BREMSBELÄGE MIT VERWENDUNGSLISTE

l x h x sp.: Base x altezza x spessore | *width x height x thickness | largeur x hauteur x épaisseur | base x altura x espesor | Laenge x Höhe x Dicke*
Ø x sp.: Ø x spessore | *Ø x thickness | Ø x épaisseur | Ø x espesor | Ø x Dicke*

FD0348

BD | SD | X01

D1 (mm): 64x42x9,4 (lxhxsp.)

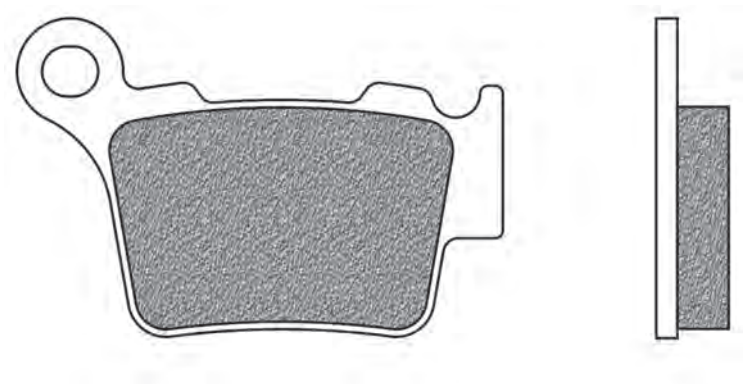

BMW	Year	A/P
G 450 SMR	09->11	P
G 450 X	08->11	P
F 900 R	20	P
F 900 XR	20	P

HUSABERG	Year	A/P
TE 125	13	P
FE 250	13	P
TE 250	11->13	P
TE 300	11->13	P
FE 350	13	P
FE 390	10->13	P
FE 450	09->13	P
FE 501	13	P
FE 570	09->13	P

HUSQVARNA	Year	A/P
CR 125	05->13	P
TC 125	14->20	P
TE 125	14->16	P
TE 125 4T	11->13	P
TX 125	17->20	P
WR 125	04->13	P
WRE 125	05->13	P
CR 150	11	P
TE 150	17->18	P
WR 150	11	P
CR 250	04->13	P
FC 250	14->20	P
FE 250	13->20	P
TC 250	04->20	P
TE 250	14->17	P
TE 250 i	18->20	P
TC 300	14->17	P
TE 300	14->17	P
TE 300 i	18->20	P
TX 300	19	P
TX 300 i	20	P
WR 300	09->13	P
TC 310	11->13	P
TE 310 4T	10->13	P
TXC 310	11->13	P
FC 350	14->20	P
FE 350	14->20	P
FX 350	17->20	P
SMR 449	11->	P
TC 449	11->13	P
TE 449	11->13	P
FC 450	14->20	P
FE 450	14->20	P
FR 450 RALLY	16->20	P
FS 450	15->17	P
FX 450	19->20	P
SM 450 R	06->09	P
SM 450 RR	06->	P
TC 450	05->10	P
TE 450	14	P
FE 501	14->20	P
TC 510	04->10	P
SMR 511	11->	P
TE 511	11->13	P
SM 630	10->	P
SMR 630	04->08	P
TE 630	10->14	P
STR 650 CRC	07->	P

KTM	Year	A/P
EXC 125	04->15	P
EXC 125 SIX DAYS	01->16	P
SX 125	04->20	P
SX 144	07->10	P
SX 150	08->20	P
XC 150	11->18	P
EXC 200	04->16	P
SX 200	03->07	P
XC-W 200	11->16	P
EXC 250	04->17	P
EXC 250 SIX DAYS (2T)	05->17	P
EXC 250 SIX DAYS TPI (2T)	18->20	P
EXC 250 TPI (2T)	18->20	P
EXC RACING 250 (4T)	04->06	P
EXC-F 250	06->20	P
EXC-F 250 SIX DAYS	07->20	P
MX 250	00->13	P
SX 250	03->20	P
SX-F 250	05->20	P
XC 250 (2T)	04->17	P
XC 250 TPI (2T)	18->19	P
XC-F 250	11->20	P
XC-W 250 (2T)	11->17	P
XC-W 250 TPI (2T)	18->19	P
XCF-W 250	12->17	P
EXC 300	04->16	P
EXC 300 SIX DAYS (2T)	05->17	P
EXC 300 SIX DAYS TPI (2T)	18->20	P
EXC 300 TPI (2T)	18->20	P
XC 300 (2T)	11->19	P
XC 300 TPI (2T)	20	P
XC-W 300 (2T)	14->18	P
XC-W 300 SIX DAYS (2T)	18	P
XC-W 300 TPI (2T)	19->20	P
XC-W 300 TPI SIX DAYS (2T)	19->20	P
EXC-F 350	12->20	P
EXC-F 350 SIX DAYS	12->20	P
SX-F 350	11->20	P
XC-F 350	11->20	P
XCF-W 350	11->20	P
EXC 400	04->	P
EXC RACING 400	04->07	P
EXC-G RACING 400	04->08	P
EXC RACING 450	04->07	P
EXC-F 450	17->20	P
EXC-F 450 SIX DAYS	17->20	P
EXC-R 450	08->16	P
EXC-R RACING 450 (USA)	11	P
MXC 450	04->06	P
RALLY 450	11	P
SMR 450	07->12	P
SMR 450 (FTE caliper)	04->06	P
SX 450	04->06	P
SX SM 450 FACTORY REPLICA	04	P
SX-F 450	07->20	P
XC 450	06->07	P
XC-F 450	14->20	P
XC-W 450	08->16	P
XC-W 450 SIX DAYS (USA)	11	P
EXC 500 4T	12->16	P
EXC-F 500	17->20	P
EXC-F 500 SIX DAYS	17->20	P
XC-W 500	12->16	P
XCF-W 500	20	P
SX-F 505	07->09	P
XC-F 505	07->09	P
EXC RACING 525	04->07	P
MXC 525	04->05	P
SX 525	04->07	P
SX 525 SMR (FTE Caliper)	04->	P
XC 525	06->07	P
EXC-R 530	08->11	P
EXC-R RACING 530 (USA)	11	P
XC-W 530	08->11	P
XC-W 530 SIX DAYS	11	P
XC-W 530 SIX DAYS (USA)	11	P
SMR 560	06->07	P

RIEJU	Year	A/P
MRX 450	08->	P

SHERCO	Year	A/P
SE-R 125	17->19	P
SE 250 F	14->19	P
SE 250 F - F-R	14->19	P
SE 250 I - F	13	P
SE 250 I / IR	12->13	P
SE 250 R	14	P
SCF-R 300	16->19	P
SE 300 F - F-R	14->19	P
SE 300 I - F	13	P
SE 300 I / IR	12->13	P
SE 300 R	14->19	P
SE 510 5.1 IR	12->13	P

SWM	Year	A/P
ACE OF SPADES 125	19->20	P
OUTLAW 125 GRAN MILANO	19->20	P
RS 125 R	16->20	P
SM 125 R	16->20	P
VAREZ 125	20	P
RS 300 R	15->20	P
VAREZ 400	20	P
SM 450 R	16->20	P
RS 500 R	15->20	P
SM 500 R	18->20	P

FD0349

BD | SD | X01

D1 (mm): 67x36x9,4 (lxhxsp.)

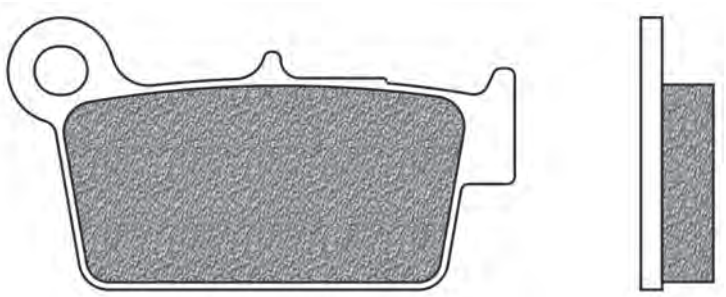

APRILIA	Year	A/P
RXV 450 4.5	05->	P
SXV 450	05->	P
SXV Replica 450 VAN DE BOSCH	05->	P
RXV 550 5.5	05->	P
SXV 550	06->	P
SXV Replica 550 VAN DE BOSCH	08->	P

BETA	Year	A/P
RR 125 2T	18->	P
RR 250	05->13	P
RR 250 2T ENDURO	14->17	P
CROSSTRAINER 300	15->	P
RR 300 2T ENDURO	13->17	P
RR 350 4T ENDURO	11->17	P
RR 350 4T FACTORY	11->12	P
RR 390 4T ENDURO	15->17	P
RR 400	05->10	P
RR 400 4T ENDURO	11->14	P
RR 400 4T FACTORY	10->11	P
RR 430 4T ENDURO	15->17	P
RR 450	05->09	P
RR 450 4T ENDURO	11->15	P
RR 450 4T FACTORY	10->12	P
RR 450 CROSS	13->14	P
RR 450 CROSS COUNTRY	12	P
RR 480 4T ENDURO	15->17	P
RR 498 4T ENDURO	12->14	P
RR 498 4T FACTORY	12	P
RR 520 4T ENDURO	10	P
RR 520 4T FACTORY	10->11	P
RR 525	05->09	P

BIMOTA	Year	A/P
BBX 300 ENDURO	12->	P
BBX 508 ENDURO	12->	P

CCM	Year	A/P
MX 450	08->	P

GAS GAS	Year	A/P
EC 125 2T RACING	13->15	P
EC 125 SYXDAYS	11	P
EC 200 2T	11	P
EC 200 2T R	18->19	P
EC 200 2T RACING	13->17	P
EC 250 2T	11->17	P
EC 250 2T R	18->19	P
EC 250 2T RACING	13->17	P
EC 300 2T	11->17	P
EC 300 2T R	18->19	P
EC 300 2T RACING	13->17	P

KAWASAKI	Year	A/P
KX 250 (KX252)	20	P
KX F 250	04->20	P
KLX 450 R	08->20	P
KX F 450	06->20	P

SHERCO	Year	A/P
SE 250 2.5 IF	09->11	P
SE 250 ENDURO 2.5 I	06->11	P
SE 300 3.0 IF	10->11	P
ENDURO 450 4.5 I	05->11	P
SE 450 F - F-R	14->19	P
SE 450 IR	12->13	P
SM 450 4.5 SUPERMOTARD	06->	P
SE 510 ENDURO 5.1 I	06->11	P

SUZUKI	Year	A/P
RMZ 250	04->19	P
RMX 450	10->17	P
RMZ 450	05->20	P

TM	Year	A/P
EN 125	15->20	P
MX 125	15->20	P
EN 144	15->20	P
MX 144	15->20	P
EN 250	15->20	P
EN 250 F	15->20	P
MX 250	15->20	P
MX 250 F	15->20	P
MX 300	15->20	P
MX 450 F	15->20	P
EN 530 F	15->20	P
FT 530 FI	17->19	P
MX 530 F 4T	15->20	P

YAMAHA	Year	A/P
YZ 125	03->20	P
WR F 250	03->20	P
YZ 250	03->20	P
YZ-F 250	03->20	P
WR F 450	03->19	P
YZ-F 450	03->19	P

ZERO	Year	A/P
DS 1 ZF 11.4	13	P
DS 1 ZF 8.5	13	P
FX 1 ZF 2.7	13	P
FX 1 ZF 2.8	13	P
MX 1 ZF 2.8	13	P
MX 1 ZX 5.7	13	P
S 1 ZF 11.4	13	P
S 1 ZF 8.5	13	P
XU 1 ZF 2.8	13	P
XU 1 ZF 5.7	13	P

FD0350

K1 | K5

D1 (mm): 65x46x10 (lxhxsp.)

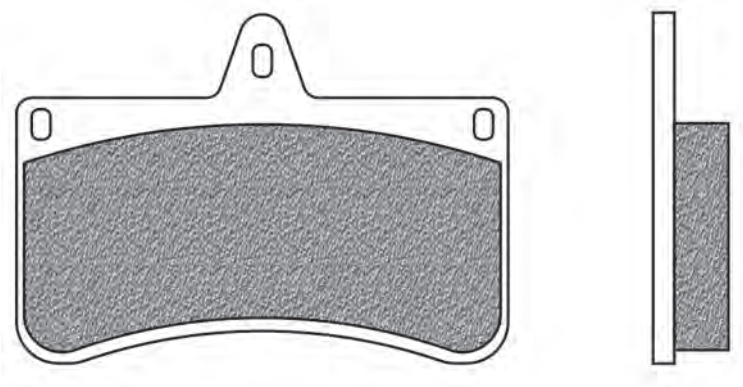

CRG	Year	A/P
VEN 04		P

FIGURATO PASTIGLIE CON APPLICAZIONI | BRAKE PADS DRAWINGS AND APPLICATIONS | DESSINS PLAQUETTES AVEC APPLICATIONS | DISEÑOS PASTILLAS CON RELACIÓN | ZEICHNUNGEN VON BREMSBELÄGE MIT VERWENDUNGSLISTE

l x h x sp.: Base x altezza x spessore | *width x height x thickness | largeur x hauteur x épaisseur | base x altura x espesor | Laenge x Höhe x Dicke*
Ø x sp.: Ø x spessore | *Ø x thickness | Ø x épaisseur | Ø x espesor | Ø x Dicke*

FD0351

SP | TS

D1 (mm): 69,5x49,5x7 (lxhxsp.)

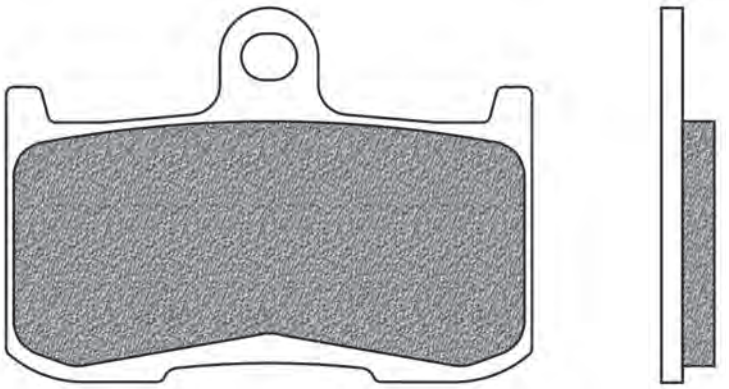

INDIAN	Year	A/P
CHIEF 1800	15->18	A
CHIEF CLASSIC 1800	14->18	A
CHIEF DARK HORSE 1800	15->19	A
CHIEF VINTAGE 1800	14->19	A
CHIEFTAIN 1800	14->18	A
CHIEFTAIN CLASSIC 1800	15->18	A
CHIEFTAIN LIMITED 1800	15->18	A
DARK HORSE 1800	16->18	A
ROADMASTER 1800	15->19	A
ROADMASTER CLASSIC 1800	15->18	A
ROADMASTER ELITE 1800	15->18	A
SPRINGFIELD 1800	16->19	A
SPRINGFIELD DARK HORSE 1800	15->20	A

KAWASAKI	Year	A/P
Z 800 ABS	13->16	A
Z 800 E ABS	13->16	A
Z 800 E ABS SPECIAL EDITION	16	A
Z 900	17->20	A
ZX-9 900 R NINJA	02->04	A
Z 1000	03->06	A
SUZUKI	**Year**	**A/P**
GSX-S 750	17->20	A
GSX-S 750 Z	17->19	A
GSX 1340 B KING	08->12	A
TRIUMPH	**Year**	**A/P**
DAYTONA 675 up to VIN 381274	06->08	A
STREET TRIPLE R 675	09->18	A
STREET TRIPLE RX 675	15->16	A

SPEED TRIPLE 1050	05->15	A
TIGER 1050	07->13	A
TIGER SE 1050	06->17	A
TIGER SPORT 1050	15->19	A
VICTORY	**Year**	**A/P**
HAMMER 1634	08	A
KINGPIN 1634 all models	08->12	A
VEGAS 1634	08->17	A
VEGAS 8-BALL 1634	08->17	A
VEGAS JACKPOT 1634	08	A
BOARDWALK 1731	13->15	A
CROSS COUNTRY 1731	10->17	A
CROSS COUNTRY 8-BALL 1731	14->16	A
CROSS COUNTRY TOUR 1731	12->17	A
CROSS ROADS 1731	10->12	A
CROSS ROADS 8-BALL 1731	14	A
CROSS ROADS CLASSIC 1731	14	A
GUNNER 1731	15->17	A
HAMMER 1731	09->11	A
HAMMER 8-BALL 1731	10->16	A
HAMMER S 1731	09->17	A
HARD-BALL 1731	12->13	A
HIGH-BALL 1731	12->17	A
JACKPOT 1731	10->16	A
JUDGE 1731	13->17	A
KINGPIN 1731	10->12	A
KINGPIN 8-BALL 1731	10->12	A
MAGNUM 1731	15->17	A
MAGNUM X-1 1731	15->17	A
VEGAS 1731	10->17	A
VEGAS 8-BALL 1731	10->17	A
VEGAS JACKPOT 1731	09	A

FD0352 (4 pz.)

R01 | SP | TS

D1 (mm): 39x49,5x7,9 (lxhxsp.)

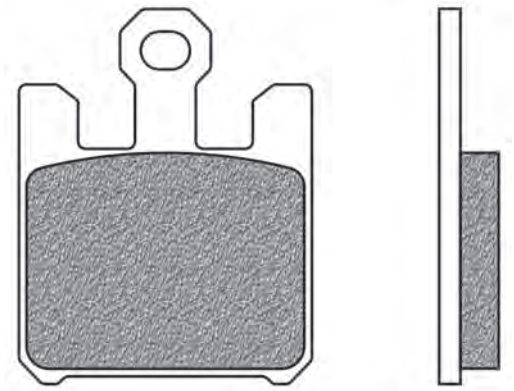

DERBI	Year	A/P
MULHACEN 659	05->	A
MULHACEN 659 CAFE	08->	A
KAWASAKI	**Year**	**A/P**
ZX-6 RR 600 NINJA	03->06	A
ZX-6R 636 NINJA	03->06	A
Z 750 R ABS	11->12	A
ZX-10R 1000 NINJA	04->07	A
ZX-12R 1200 NINJA	04->06	A
VN 1600 MEAN STREAK	05->08	A
SUZUKI	**Year**	**A/P**
GSX-R 1000	03	A
M 1600 INTRUDER	05	A

FD0353

K1 | K5 | K6

D1 (mm): 42x43x8 (lxhxsp.)

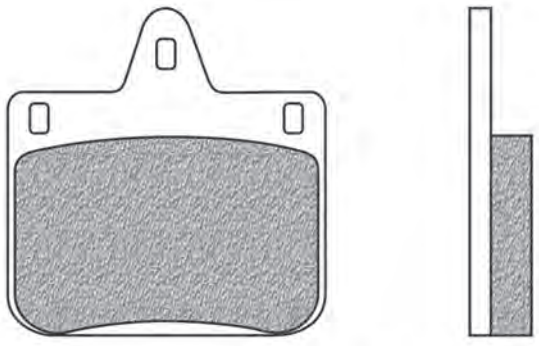

CRG	Year	A/P
VEN 04		A
VEN 06		A

FD0354 SD

D1 (mm): 62x32x6,6 (lxhxsp.)

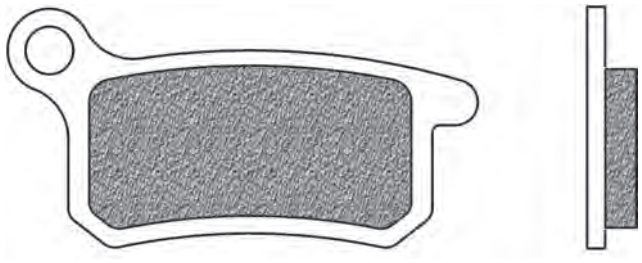

HUSQVARNA	Year	A/P
CR 65	10->11	P
CR 65	10->14	A
TC 65	17->20	A / P

KTM	Year	A/P
SX 65	02->20	A
SX 65	09->20	P
SXS 65	12->15	A / P
XC 65	08->09	A / P
SX 85	03->10	A / P
XC 85	07->09	A / P
SX 105	04->10	A / P
XC 105	08->10	A / P

METRAKIT	Year	A/P
BIG FOOT 50	08->	A
MONGOOSE 50	08->	A
PRO 50	08->	A
SRM 110 4T	07->	A

FD0355 BE BT

D1 (mm): 111x36,1x7,6 (lxhxsp.) D2 (mm): 98,5x33x7,6

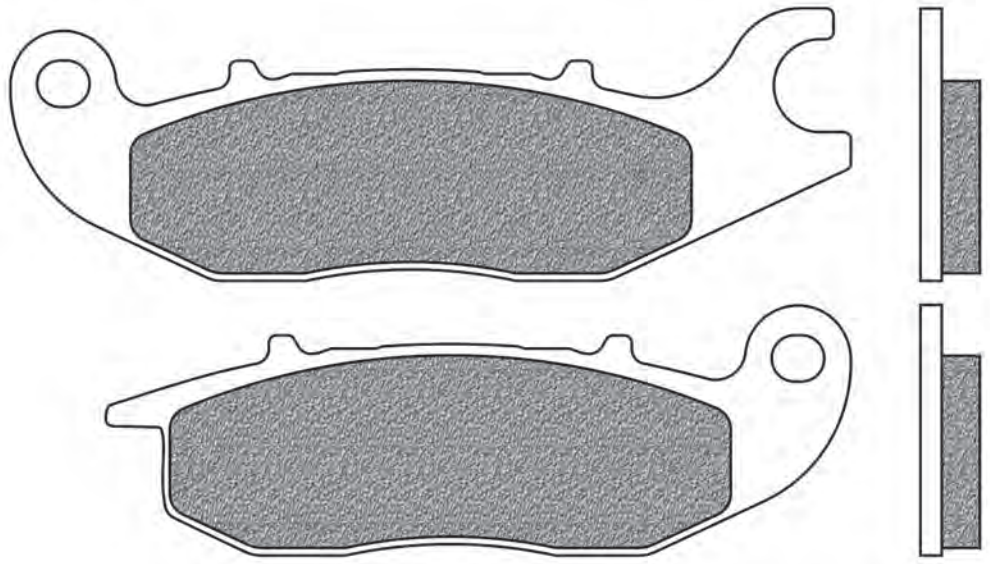

HONDA	Year	A/P
ANF 125 I INNOVA	07->	A
ANF 125 INNOVA	03->11	A
CBF 125	09->19	A
CBR 125 R	04->18	A
MSX 125	14->19	A
MSX 125 GROM	13->20	A
Z 125 MONKEY	14->20	A
CBR R 150	00->04	A

RIEJU	Year	A/P
RS2 125 NKD	06	A

FD0356 BA BE SE

D1 (mm): 88x46,5x8,3 (lxhxsp.)

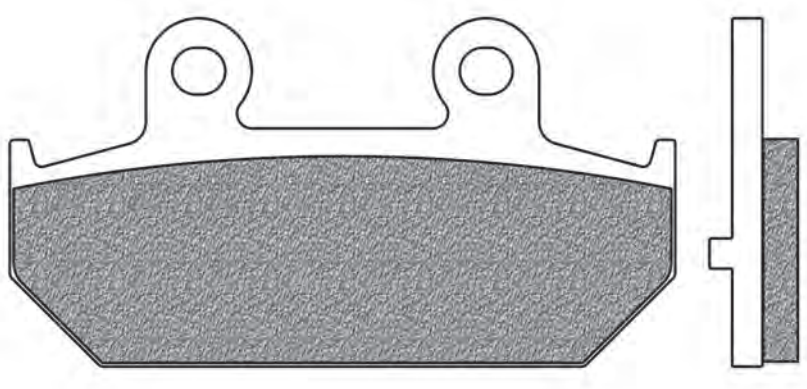

SUZUKI	Year	A/P
BURGMAN 400 AN	07->19	P
BURGMAN 650 AN	02->20	P

FIGURATO PASTIGLIE CON APPLICAZIONI | BRAKE PADS DRAWINGS AND APPLICATIONS | DESSINS PLAQUETTES AVEC APPLICATIONS | DISEÑOS PASTILLAS CON RELACIÓN | ZEICHNUNGEN VON BREMSBELÄGE MIT VERWENDUNGSLISTE

l x h x sp.: Base x altezza x spessore | *width x height x thickness | largeur x hauteur x épaisseur | base x altura x espesor | Laenge x Höhe x Dicke*
Ø x sp.: Ø x spessore | *Ø x thickness | Ø x épaisseur | Ø x espesor | Ø x Dicke*

FD0357

BA | BE

D1 (mm): 51x54,5x8 (lxhxsp.)

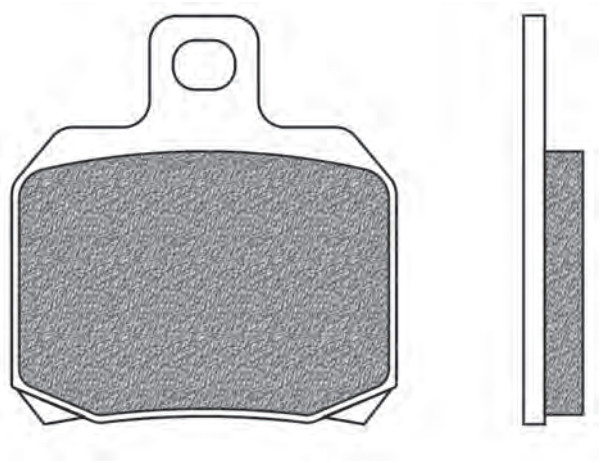

MALAGUTI	Year	A/P
MADISON 3 125	06->09	P
MADISON 3 250	06->09	P
SPIDERMAX 500 GT	04->05	P
SPIDERMAX 500 GT EURO 3	06	P
SPIDERMAX 500 RS	08->	P

SUZUKI	Year	A/P
BURGMAN 125 UH	02->06	P
BURGMAN 150 UH	02->06	P

FD0358

BA | BT

D1 (mm): 77x42x8 (lxhxsp.)

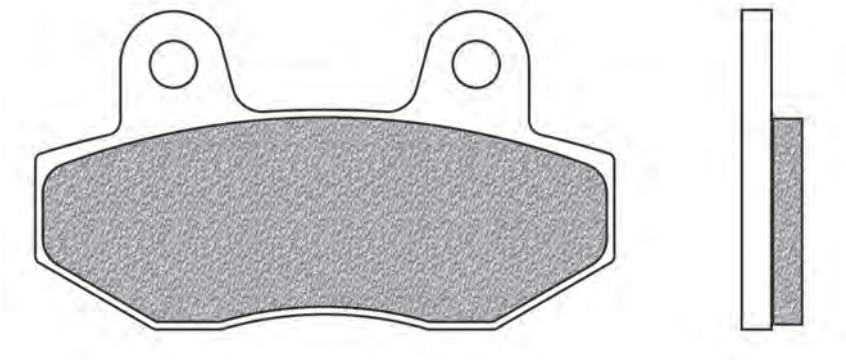

BETA	Year	A/P
R 150	10->	A

GARELLI	Year	A/P
XO ELECTRIC 1	12->	A
XO 125	12->	A
XO 150	12->	A

HYOSUNG	Year	A/P
GT 125	07->	A / P
GT 125 COMET	04->	A / P
GT 125 NAKED	13->	A / P
GT 125 R SUPERSPORT	07->	A / P
GV 125 AQUILA	05->09	A
KARION RT 125 D EURO 3	07->09	A / P
RT 125 KARION	07->	A / P
RX 125 SM	07->08	A / P
XRX 125	07->	A / P
GT 250 COMET	03->05	A / P
GT 250 COMET FI EURO 3	07->08	A / P
GT 250 COMET R	07->	A / P
GT 250 COMET R FI EURO 3	07->08	A / P
GV 250 AQUILA	04->07	A / P
GV 250 AQUILA FI & EI EURO 3	08->09	A / P
GT 251 IR	13->14	A / P
GT 253 P	13->	A / P
GT 253 R	07->	A / P
GT 650 COMET	04->06	A / P
GT 650 COMET R - S	05->06	A / P
GT 650 CUSTOM TRENDKILLER	07->	A / P
GT 650 FI	07->08	A / P
GT 650 I	13->	P
GT 650 I NAKED	15->	P
GT 650 IR	13->14	P
GT 650 R TTC	07->08	A / P
GT 650 RFI	07->08	A / P
GV 650 AQUILA FI - FI LE	07->10	A / P
I DELUXE 700	13->	P
ST7 700	10->	P

KYMCO	Year	A/P
NEXXON 50	08->12	A / P
SPIKE 100	02->06	A
SPIKE 110	02->06	A
CK 125	04->13	A
NEXXON 125	08->12	A / P
SPIKE 125	01->06	A
STRAIGHT 150	08->	A / P

MEGELLI	Year	A/P
125 M / R / S	08->	A

PEUGEOT	Year	A/P
SPEEDFIGHT 3 50 AC	10->14	A
SPEEDFIGHT 3 50 LC	10->14	A
SPEEDFIGHT 3 50 LC RS	10->	A
SPEEDFIGHT 4 50 AC	15->	A
SPEEDFIGHT 4 50 LC	15->	A

FD0359

K1 | K5

D1 (mm): 135,5x53x15 (lxhxsp.)

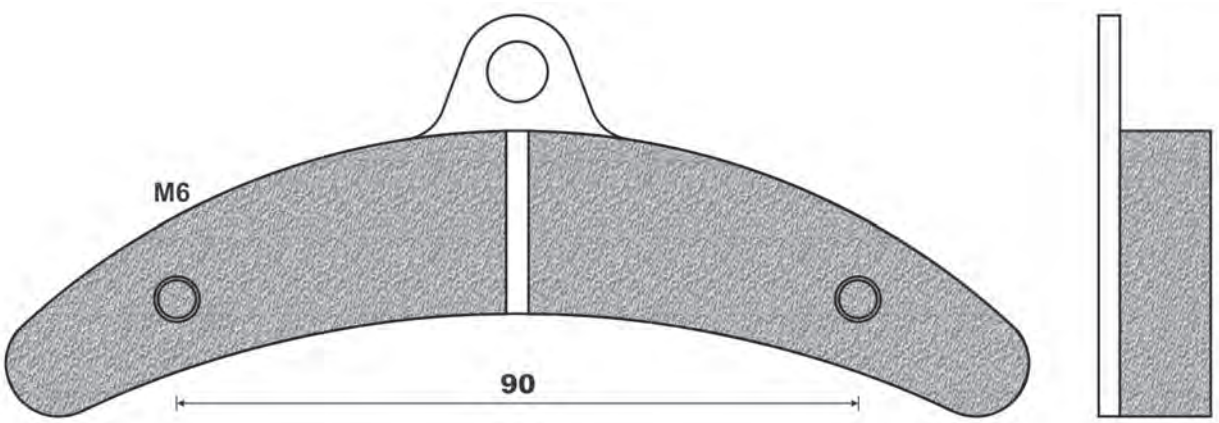

BIREL	Year	A/P
interasse fori 90 mm diametro M6 th 15	02->	P

FD0360 (4 pz.)

B4W

D1 (mm): 90x42x9,5 (lxhxsp.)

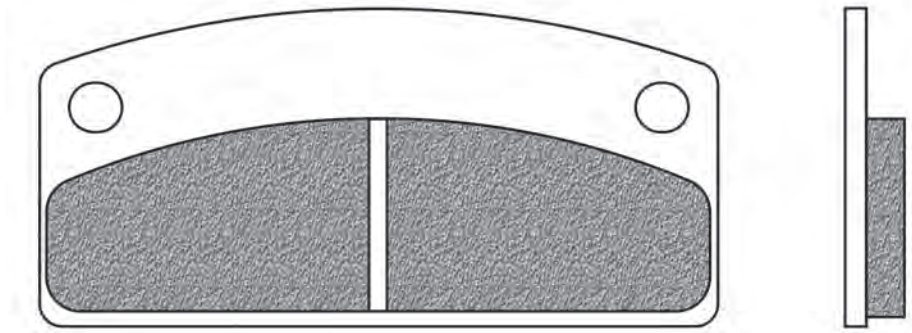

MINICAR	Year	A/P
MICROCAR 500 TOWNLIFE GINEVRA	02->	P

l x h x sp.: Base x altezza x spessore | *width x height x thickness | largeur x hauteur x épaisseur | base x altura x espesor | Laenge x Höhe x Dicke*
Ø x sp.: Ø x spessore | *Ø x thickness | Ø x épaisseur | Ø x espesor | Ø x Dicke*

FD0362

R01 | SP | TS

D1 (mm): 72x50,5x7,5 (lxhxsp.)

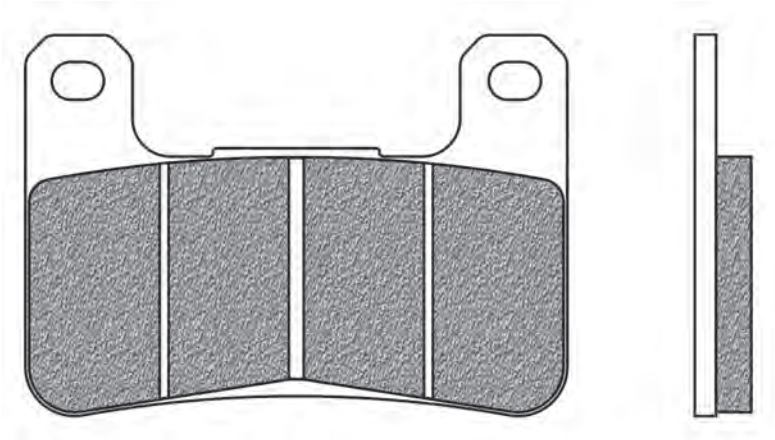

KAWASAKI	Year	A/P
Z 900 RS	18->20	A
KLZ 1000 VERSYS ABS	19->20	A
Z 1000	10->20	A
Z 1000 ABS	15->20	A
Z 1000 SE	14->16	A
Z 1000 SX	11->19	A
ZX 1000 H2 SX	18->20	A
ZX 1000 H2 SX SE	18->20	A
ZX-10R 1000 NINJA	08->15	A
ZX-10R 1000 NINJA ABS	12->15	A

SUZUKI	Year	A/P
GSX-R 600	04->10	A
GSX-R 750	04->10	A
DL 1000 V STROM	14->19	A
DL 1000 V STROM XT	17->19	A
DL 1000 V STROM XT ADVENTURE	19	A
GSX-R 1000	04->11	A
DL 1050 V STROM	20	A
DL 1050 V STROM XT	20	A
GSX-R 1300 HAYABUSA	08->12	A
M 1800 R INTRUDER	06->16	A
M 1800 R2 INTRUDER	08->10	A
M 1800 RBZ INTRUDER	14->17	A

FD0364

R01 | SP | TS

D1 (mm): 75x47,5x8 (lxhxsp.)

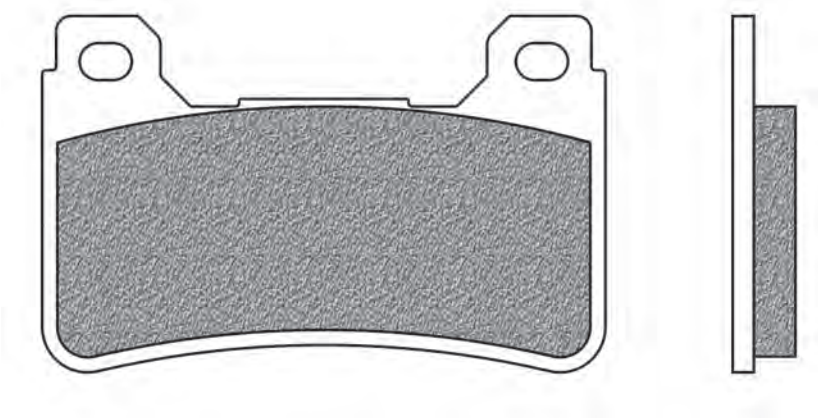

HONDA	Year	A/P
CBR 600 RR	05->15	A
CBR 600 RR ABS	09->19	A
CROSSRUNNER 800 VFR X	15->16	A
VFR 800 F	14->16	A
CB 1000 R	08->16	A
CBR 1000 RR FIREBLADE	04->16	A
CBR 1000 RR FIREBLADE ABS	09->16	A

FD0365

BA | BE

D1 (mm): 97x41x9 (lxhxsp.) D2 (mm): 77x41x9 (lxhxsp.)

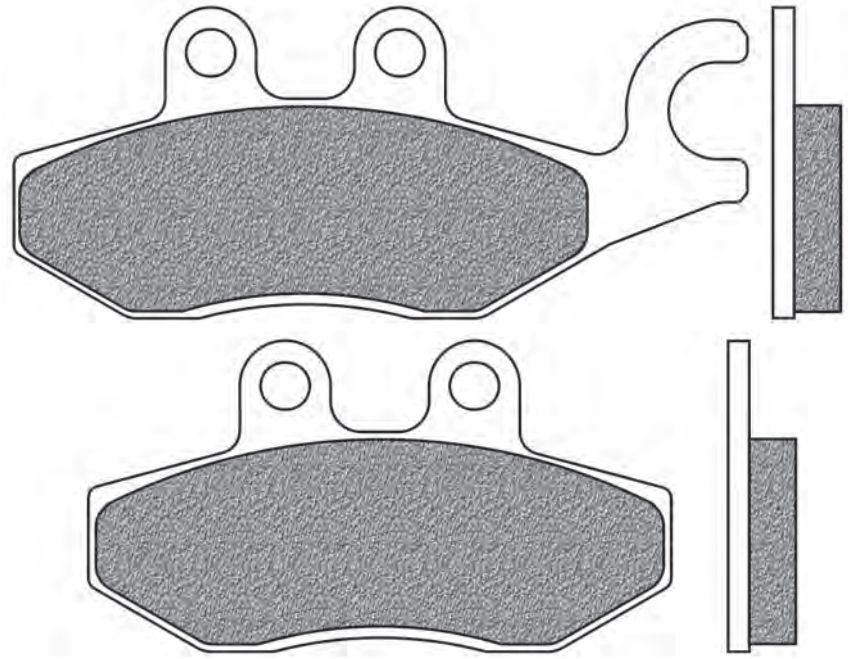

PIAGGIO	Year	A/P
MEDLEY 125 4T IE ABS	16->17	P
MP3 125 IBRIDO	09->12	P
MP3 125 IE	08->09	P
MP3 125 IE TOURING	11->12	P
X EVO 125	08->12	P
X10 125 4T 4V IE	12->	A
X10 125 EXECUTIVE	12->	A

X7 125	07->09	A
X7 125 EVO IE EURO3	09->10	P
X9 125 EVOLUTION	05->07	A
X9 125 EVOLUTION (pinza HengTong)	01->	A
MEDLEY 150 4T IE ABS	16->17	P
MP3 250 LT	08->09	P
MP3 250 MIC	08->09	P
X EVO 250 EVO	07->13	P
X7 250 EURO 3	08->	P
X9 250 EVOLUTION	04->06	A
BEVERLY 300 IE	11->18	P
MP3 300 4T 4V IE ERL IBRIDO	10->13	P
MP3 300 4T 4V IE LT IBRIDO	10->11	P
MP3 300 IE LT	10->11	P
MP3 300 IE LT - IE LT SPORT	11->13	P
MP3 300 IE LT TOURING	11->13	P
MP3 300 IE MIC	10->11	P
MP3 300 IE TOURING	11->12	P
MP3 300 YOURBAN ERL	11->15	P
MP3 300 YOURBAN LT ERL	11->12	P
X7 300 EVO IE	11->	P
X7 300 EVO IE EURO3	09->11	P
BEVERLY 350 4T 4V IE SPORT TOURING E3	11	P
BEVERLY 350 S	14->	P
BEVERLY 350 SPORT TOURING IE	12->	P
X10 350 4T 4V IE	12->	A
X EVO 400 EURO 3	07->11	A
X8 400	06	A
X8 400 EURO 3	06->08	A
X10 500 4T 4V IE	12->	A

FD0367

BT

D1 (mm): 36x29,5x7 (lxhxsp.)

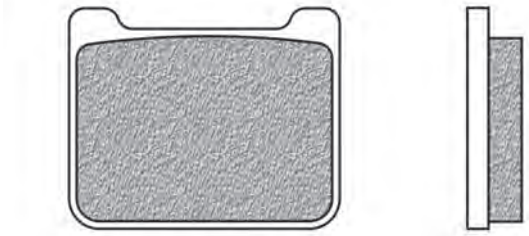

BREMBO	Year	A/P
X20.60.01 - P2 24 BILLET RACING		A

FD0370 (4 pz.)

B4R | R01

D1 (mm): 43,5x49x9,5 (lxhxsp.)

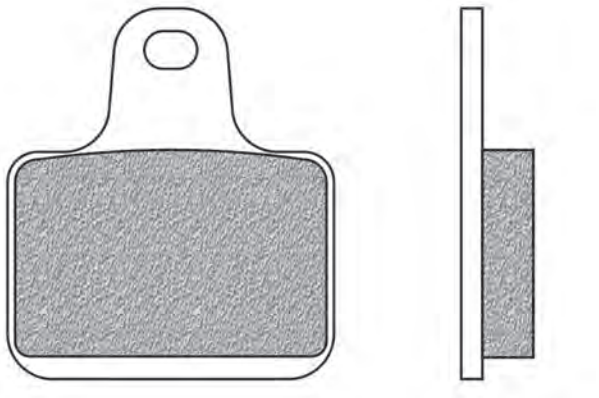

ACCOSSATO	Year	A/P
AGPZ01 108mm CNC monoblock 4 piston 4 pad		A
AGPZ02 108mm FORGED monoblock 4 piston 4 pad		A
AGPZ03 108mm FORGED monoblock 4 piston 4 pad		A
AGPZ04 108mm FORGED monoblock 4 piston 4 pad		A
AGPZ06 60mm CNC Moto3 2 piston 4 pad		A

AP RACING	Year	A/P
CP 6688 MONOBLOCK 4 piston 4 pad		A

BREMBO	Year	A/P
X99C460/61 - P4 34 RADIAL MONOBLOCK		A

MV AGUSTA	Year	A/P
F4 1000 STOCK - VELTRO- SBK Replica	07->08	A
F4 1078 (1000cc)	07	A

PVM	Year	A/P
4 Pad model		A

FIGURATO PASTIGLIE CON APPLICAZIONI | BRAKE PADS DRAWINGS AND APPLICATIONS | DESSINS PLAQUETTES AVEC APPLICATIONS | DISEÑOS PASTILLAS CON RELACIÓN | ZEICHNUNGEN VON BREMSBELÄGE MIT VERWENDUNGSLISTE

l x h x sp.: Base x altezza x spessore | *width x height x thickness | largeur x hauteur x épaisseur | base x altura x espesor | Laenge x Höhe x Dicke*
Ø x sp.: Ø x spessore | *Ø x thickness | Ø x épaisseur | Ø x espesor | Ø x Dicke*

FD0371 TS

D1 (mm): 70x46,5x13,1 (lxhxsp.)

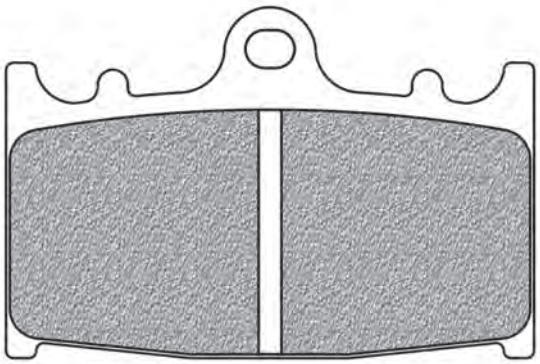

SUZUKI	Year	A/P
C 1500 INTRUDER	05->10	P
VL 1500 C INTRUDER	05->09	P
VL 1500 INTRUDER	02->03	P

FD0372 SD

D1 (mm): 43,5x25x5 (lxhxsp.)

HUSQVARNA	Year	A/P
EE 1	20	A
CR 50 PRO SENJOR	06->	P
CR 50 SENJOR	06->	P
SM 50	10->	P
TC 50	17->20	A / P
TC 50 MINI	17->20	A / P

KTM	Year	A/P
SX-E 1	19->20	A / P
SX 50	09->20	A / P
SX 50 JUNIOR LC	02->04	A
SX 50 MINI	09->20	A / P
SX 50 PRO JUNIOR LC	02->	A
SX 50 PRO SENJOR LC	02->03	A
SX 50 PRO SENJOR LC	04->	P
SX 50 SENJOR ADVENTURE	04->	A
SX 50 SUPERMOTO	06->	A / P
SX 65	04->08	P

LEM	Year	A/P
L2 - L3 50 CROSS	03->	A / P
RX 65	05->	A / P

METRAKIT	Year	A/P
BIG FOOT 50	08->	P
MONGOOSE 50	08->	P
PRO 50	08->	P
SRM 110 4T	07->	P

POLINI	Year	A/P
Minimoto (43,5x25x5)		A
X1- X2 50 R	04->	A / P
X5 65 RP	05->	A / P

FD0373 BA BE

D1 (mm): 102x39x11,5 (lxhxsp.)

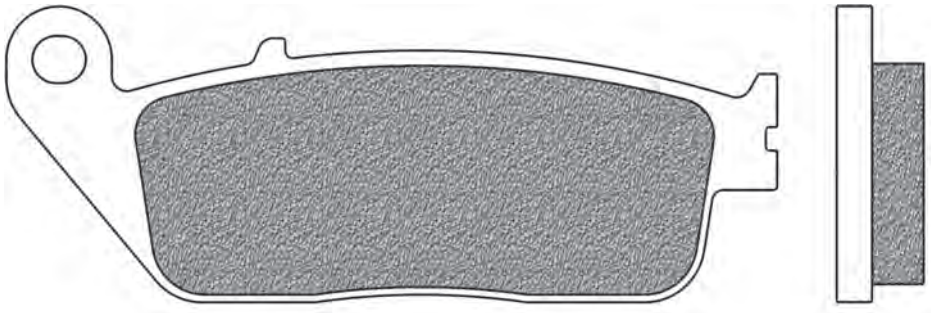

KYMCO	Year	A/P
PEOPLE 250	03->05	P

FD0374

SV

D1 (mm): 119,5x26,5x7,1 (lxhxsp.) D2 (mm): 94,5x35,5x7,8 (lxhxsp.)

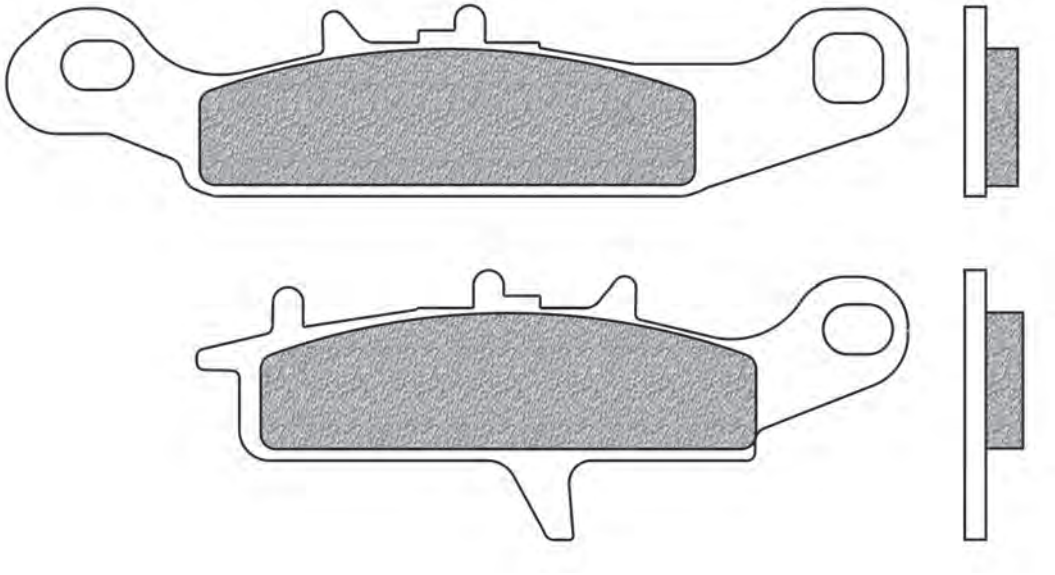

KAWASAKI	Year	A/P
KFX 450 R	08->15	A
KVF 650	01->03	A
KVF 650 PRAIRIE	02->03	A
KFX 700 V FORCE	04->13	A
KSV 700 V FORCE	04->11	A
KVF 700 PRAIRIE	04->13	A

SUZUKI	Year	A/P
QUADRUNNER 700 TWIN PEAKS	04->	A

FD0375

BD SV

D1 (mm): 119,5x26,5x7,1 (lxhxsp.) D2 (mm): 94,5x35,5x7,8 (lxhxsp.)

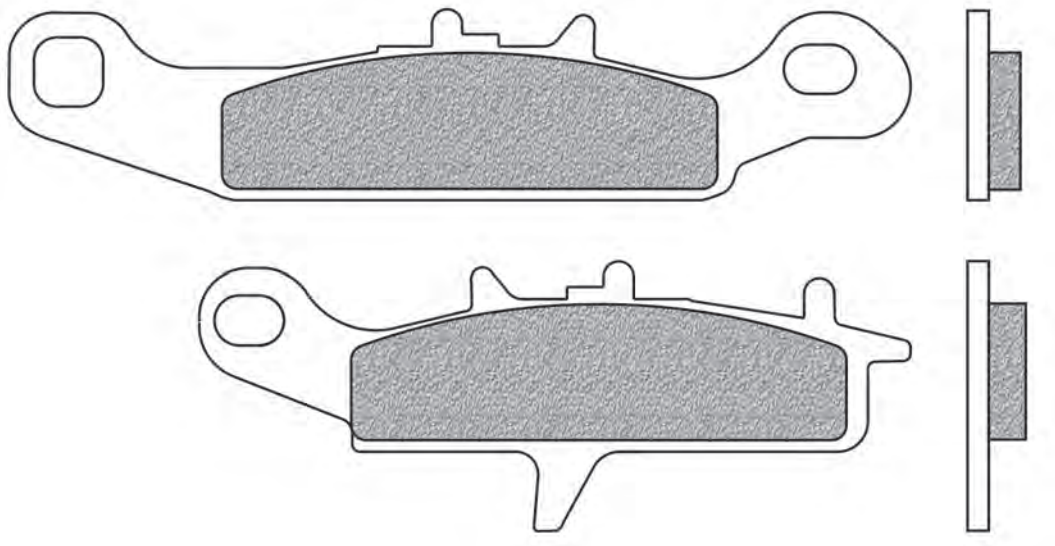

KAWASAKI	Year	A/P
KX 80	97->00	A
KX 85	01->13	A
KX 85 I (C)	14->20	A
KX 85 II (D)	14->20	A
KX 100	97->20	A
KL 250 SUPER SHERPA	97->	A
KFX 450 R	08->15	A
KVF 650	01->03	A
KVF 650 PRAIRIE	02->03	A
KFX 700 V FORCE	04->13	A
KSV 700 V FORCE	04->11	A
KVF 700 PRAIRIE	04->13	A

SUZUKI	Year	A/P
RM 85	05->15	A
RM 100	03	A
QUADRUNNER 700 TWIN PEAKS	04->	A

l x h x sp.: Base x altezza x spessore | *width x height x thickness | largeur x hauteur x épaisseur | base x altura x espesor | Laenge x Höhe x Dicke*
Ø x sp.: Ø x spessore | *Ø x thickness | Ø x épaisseur | Ø x espesor | Ø x Dicke*

FD0376 SV

D1 (mm): 75,5x39x11,8 (lxhxsp.)

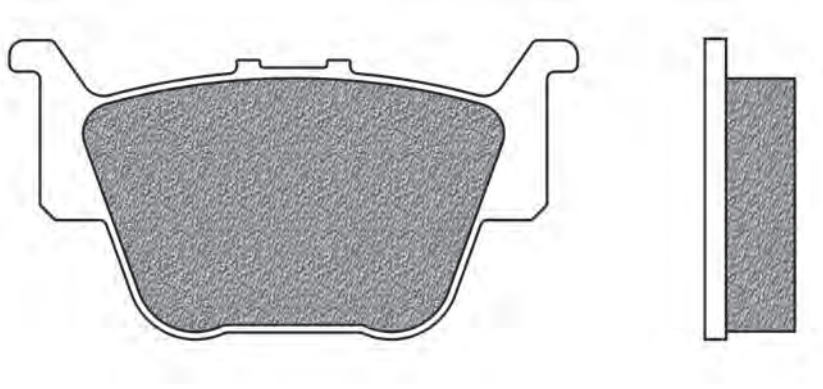

HONDA	Year	A/P
TRX 400 R	04->	P
TRX 420 FOURTRAX 4WD AUTO- Power Steering FP	09->19	P
TRX 420 FOURTRAX FA 4WD AUTO	09->13	P
TRX 450 R - ER	04->09	P
TRX 500 Fourtrax Foreman 4WD FE ES	15->19	P
TRX 500 Fourtrax Foreman 4x4 FM	15->19	P
TRX 650 RINCON	03->	P
TRX 680 RINCON	03->	P

FD0378 BA BE SE

D1 (mm): 100x38,5x12 (lxhxsp.)

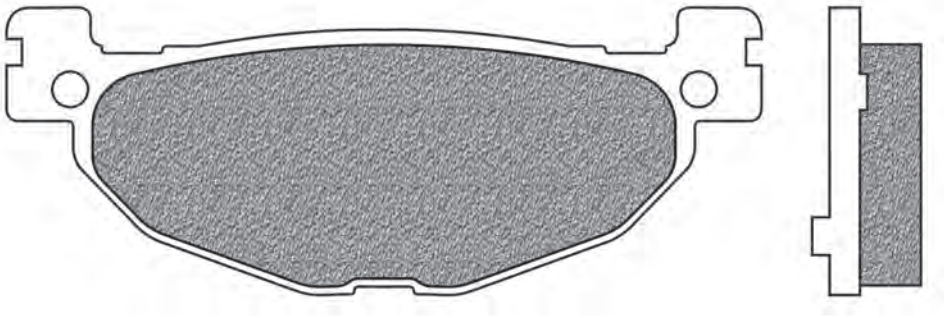

YAMAHA	Year	A/P
MAJESTY 400 YP	04	P
MAJESTY 400 YP	05->11	P
MAJESTY 400 YP ABS	09->11	P
T MAX 500 XP	04->11	P
T MAX 500 XP ABS	05->11	P
T MAX SV 500 XP	11	P
T MAX SV 500 XP ABS	10->11	P

FD0379 BT

D1 (mm): 64x48x7,8 (lxhxsp.)

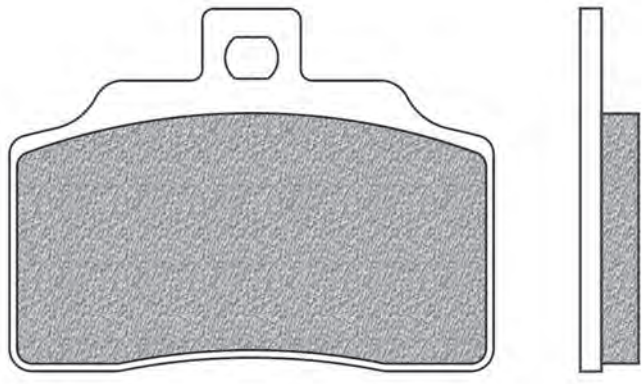

BETA	Year	A/P
MOTARD 350 4.0	03->08	A

FD0380

BT | TS

D1 (mm): 69,7x52x7,5 (lxhxsp.)

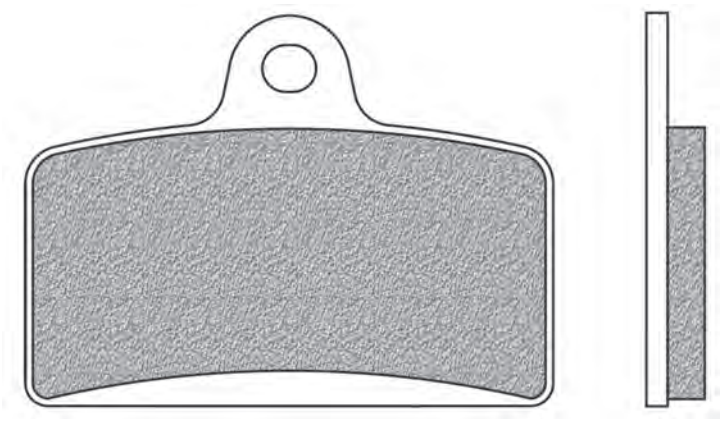

APRILIA	Year	A/P
RS4 50	11->15	A
RS4 50 REPLICA	14->16	A
RS4 125 (pinza AJP)	11->19	A
RS4 125 REPLICA	16->19	A
TUONO 125 ABS	17->19	A

BLATA	Year	A/P
ENDURO 125	07->	A
MOTARD 125	07->	A

DERBI	Year	A/P
GPR 125 4T	09	A
GPR 125 NUDE	04->06	A
GPR 125 RACING	04->06	A

METRAKIT	Year	A/P
PRE GP 125	07->	A

PEUGEOT	Year	A/P
XR 7 50	08->	A

RIEJU	Year	A/P
TANGO 125	06->07	A

FD0382

BD

D1 (mm): 41,5x45x6,7 (lxhxsp.)

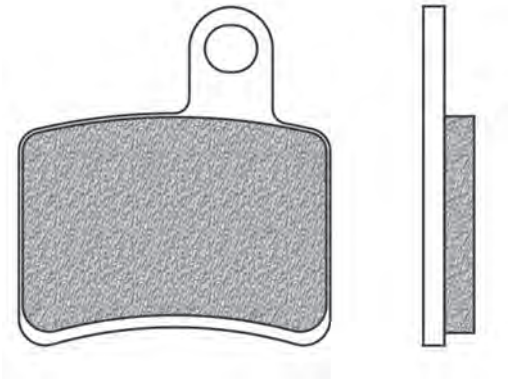

BETA	Year	A/P
REV 80	08->	P
REV 3 125	06->08	P
REV 3 200	06->08	P
REV 250 4T	07->08	P
REV 3 250	05->08	P
REV 3 270	05->08	P

FIGURATO PASTIGLIE CON APPLICAZIONI | BRAKE PADS DRAWINGS AND APPLICATIONS | DESSINS PLAQUETTES AVEC APPLICATIONS | DISEÑOS PASTILLAS CON RELACIÓN | ZEICHNUNGEN VON BREMSBELÄGE MIT VERWENDUNGSLISTE

l x h x sp.: Base x altezza x spessore | *width x height x thickness | largeur x hauteur x épaisseur | base x altura x espesor | Laenge x Höhe x Dicke*
Ø x sp.: Ø x spessore | *Ø x thickness | Ø x épaisseur | Ø x espesor | Ø x Dicke*

FD0383

BT | BV | SV | TS

D1 (mm): 94x47x8,6 (lxhxsp.) D2 (mm): 73x47x10,9 (lxhxsp.)

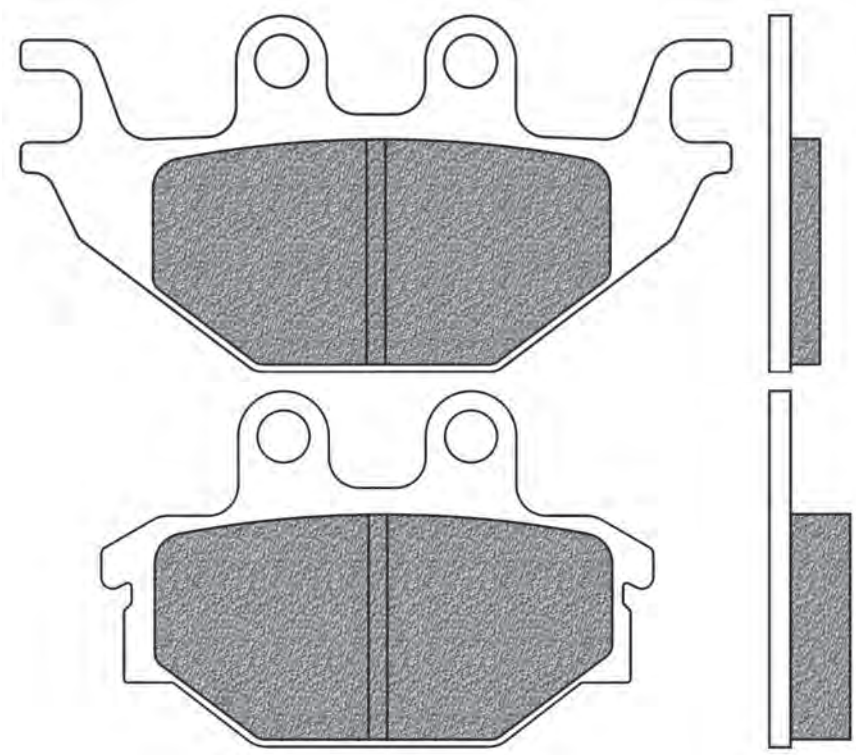

ADLY	Year	A/P
CROSS X OVER 300	07->	A
CROSS X ROAD 300	07->	A
SPORT 300	07->	A
S 320	07->	A
U 320	07->	A

CAN AM	Year	A/P
DS 250 CVT	08->20	A / P
DS 250 NA / INTER	06->07	P

CECTEK	Year	A/P
GLADIATOR 500 EFI	09->	A

CPI	Year	A/P
XS 250	07->	A

KAWASAKI	Year	A/P
KVF 300 BRUTE FORCE	13->	P

KYMCO	Year	A/P
KXR 250	03->04	A
MXU 250	05->	A
MAXXER 300	06->	A
MAXXER 300 SUPERMOTO	15->	A
MXU 300	06->20	A / P
UXV 450 i	15->20	A / P
MXU 500	06->09	A / P
MXU 500 i DX	12->13	P
UXV 500 4x4	08->	A / P
UXV 500 i	12->20	A / P
MXU 550 i	12->20	
MXU 700	19	P
UXV 700 i	16->19	A / P

SYM	Year	A/P
TRACK RUNNER 200	06->07	A / P
SN 250 NI WOLF	14->	P
SB 300 CAFE RACER	16	P
WOLF 300 CAFE RACER	15->	P
WOLF 300 CLASSIC	15->	P
QUAD RAIDER 600	08->	A / P

YAMAHA	Year	A/P
MT 125	14->19	P
YZF-R 125	08->18	P

FD0385

BA | BE | BT | SE | SP | TS

D1 (mm): 118x45,5x8,3 (lxhxsp.)

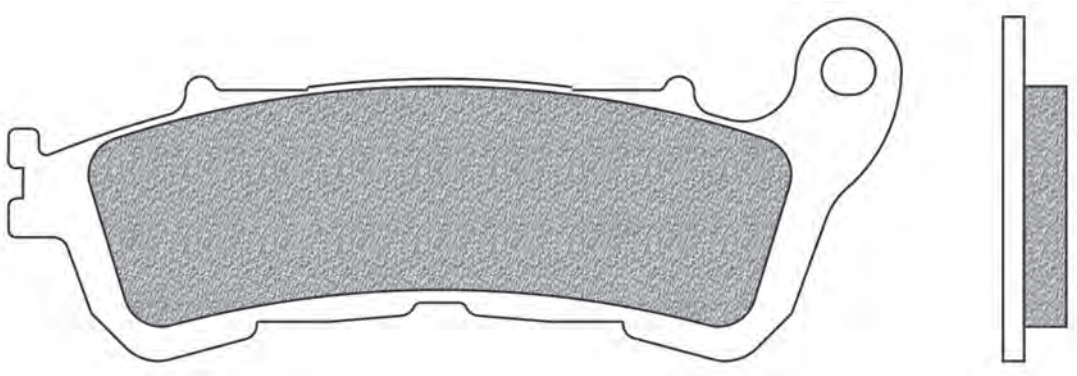

HONDA	Year	A/P
CBR 250 R ABS	11->13	A
SH 300 i	06->14	A
SH 300 i ABS	06->14	A
SILVER WING 400 FJS	09->	A
SW-T 400	09->	A
SW-T 400 ABS	09->	A
CBF 500 ABS	04->07	A
CB 600 F HORNET ABS	07->08	A
CBF 600 ABS	08->11	A
CBR 600 F ABS	11->13	A
SILVER WING 600 FSC ABS	03->08	A
SW-T 600	11->18	A
DN-01 680	08->11	A
NC 700 SA ABS	12->13	A
NC 700 SD ABS (w/DTC)	12->13	A
NC 700 XA ABS	12->13	A
NC 700 XD ABS (w/DTC)	12->13	A
NT 700 DEAUVILLE ABS	07->12	A
NT 700 V DEAUVILLE	06->12	A
NT 700 V VARADERO - ABS	10->	A
XL 700 V TRANSALP ABS	08->11	A
VT 750 C SHADOW	10->12	A
VT 750 C2S ABS	13->14	A
VT 750 CS ABS	13->14	A
CROSSRUNNER 800 VFR	11->14	A
VFR 800	06->13	A
CB 1000 R ABS	08->16	A
CBF 1000 ABS	06->11	A / P
CBF 1000 F ABS	10->14	P
CBF 1000 F ABS	10->18	A
CBF 1000 LIMITED EDITION ABS	09->14	A / P
XLV 1000 VARADERO	07->11	A
XLV 1000 VARADERO ABS	04->11	A
CB 1100	13	A
VFR 1200 CROSSTOURER LE	12->19	A
VFR 1200 XC CROSSTOURER	12->19	A
VFR 1200 XDC CROSSTOURER (w/DCT)	12->19	A
CB 1300 S	11->15	A
CTX 1300	14->18	A
ST 1300 PAN EUROPEAN	08->18	A
VT 1300 FURY ABS	10->18	A

SUZUKI	Year	A/P
C 1800 R INTRUDER	08->12	A
C 1800 RT INTRUDER	08->09	A

FD0386 SH

D1 (mm): 86x45x10 (lxhxsp.)

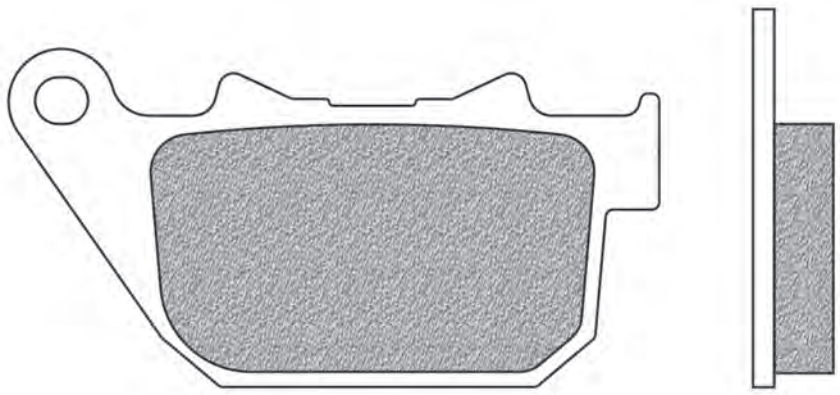

HARLEY DAVIDSON	Year	A/P
XL 883 C SPORTSTER CUSTOM	05->13	P
XL 883 L SPORTSTER LOW	05->10	P
XL 883 L SUPER LOW	11->13	P
XL 883 N IRON	09->13	P
XL 883 R SPORTSTER	09->10	P
XL 883 SPORTSTER	05->09	P
XL 883 SPORTSTER STANDARD	04	P
XLC 883 SPORTSTER CUSTOM	04	P
XL 1200 C SPORTSTER CUSTOM /CA/CB	05->13	P
XL 1200 C SPORTSTER CUSTOM 110TH ANN.	13	P
XL 1200 L SPORTSTER LOW	07->09	P
XL 1200 N SPORTSTER NIGHTSTER	08->12	P
XL 1200 R SPORTSTER ROADSTER	05->09	P
XL 1200 SPORTSTER STANDARD	04->13	P
XL 1200 V SEVENTY TWO	13	P
XL 1200 X FORTY EIGHT	11->13	P
XLC 1200 SPORTSTER CUSTOM	04	P
XLR 1200 SPORTSTER ROADSTER	04	P
XLS 1200 SPORTSTER SPORT	04	P
XR 1200 SPORTSTER /X	09->12	P

FD0387 SH

D1 (mm): 102x46x8,9 (lxhxsp.)

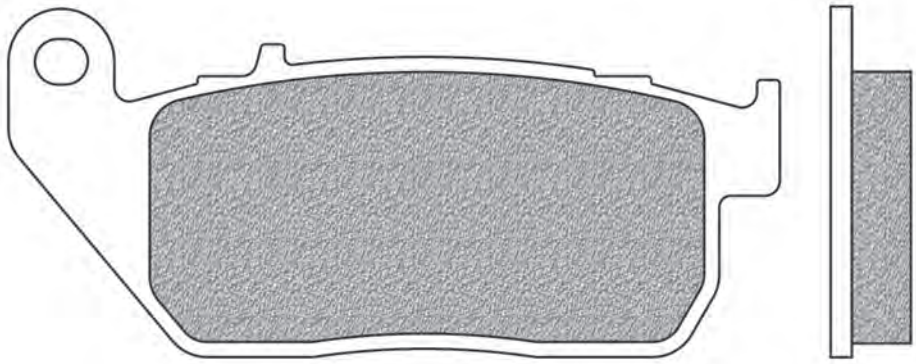

HARLEY DAVIDSON	Year	A/P
XL 883 C SPORTSTER CUSTOM	05->13	A
XL 883 L SPORTSTER LOW	05->10	A
XL 883 L SUPER LOW	11->13	A
XL 883 N IRON	09->13	A
XL 883 R SPORTSTER	09->10	A
XL 883 SPORTSTER	05->09	A
XL 883 SPORTSTER STANDARD	04	A
XLC 883 SPORTSTER CUSTOM	04	A
XL 1200 C SPORTSTER CUSTOM /CA/CB	05->13	A
XL 1200 C SPORTSTER CUSTOM 110TH ANN.	13	A
XL 1200 L SPORTSTER LOW	07->09	A
XL 1200 N SPORTSTER NIGHTSTER	08->12	A
XL 1200 R SPORTSTER ROADSTER	05->09	A
XL 1200 SPORTSTER STANDARD	04->13	A
XL 1200 V SEVENTY TWO	13	A
XL 1200 X FORTY EIGHT	11->13	A
XLC 1200 SPORTSTER CUSTOM	04	A
XLR 1200 SPORTSTER ROADSTER	04	A
XLS 1200 SPORTSTER SPORT	04	A

FD0388 SV

D1 (mm): 66x45x11,6 (lxhxsp.)

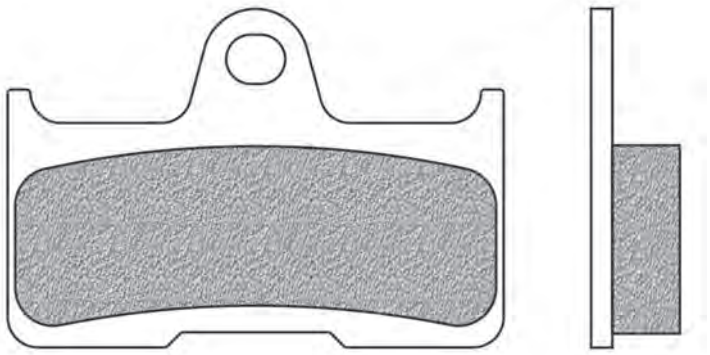

CF MOTO	Year	A/P
C FORCE 400	14->17	P
C FORCE 400 S	18->20	P
C FORCE 500	14->16	P
C FORCE 500 H0 2 UP	18	P
C FORCE 500 S SWB	18->19	P
C FORCE 600 EPS	19->20	P
RANCHER 600	12	P
TERRACROSS 600	12	P
TERRALANDER 600	12	P
TERRACROSS 625 EX	12->13	P
C FORCE 800	14->16	P
TERRALANDER 800	12->13	P

YAMAHA	Year	A/P
YFM 600 GRIZZLY	02->05	P
YFM 660 GRIZZLY	02->09	P

l x h x sp.: Base x altezza x spessore | *width x height x thickness | largeur x hauteur x épaisseur | base x altura x espesor | Laenge x Höhe x Dicke*
Ø x sp.: Ø x spessore | *Ø x thickness | Ø x épaisseur | Ø x espesor | Ø x Dicke*

FD0389

BH | SH

D1 (mm): 98x63,8x8 (lxhxsp.)

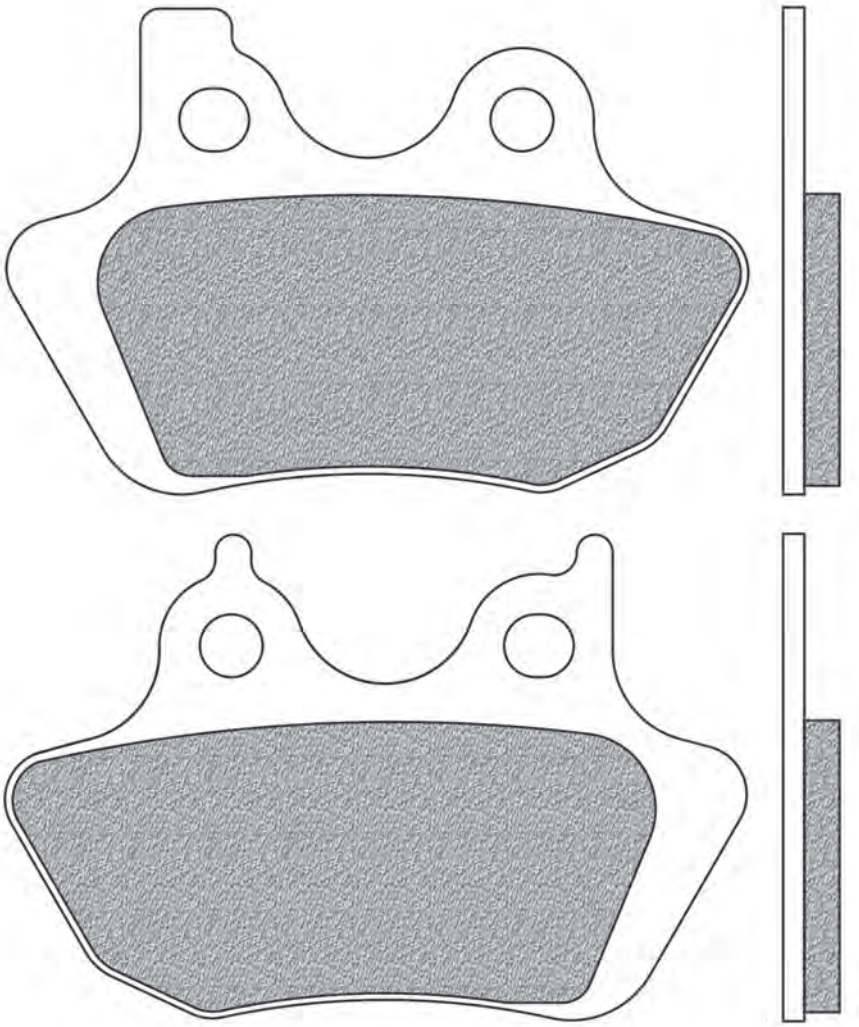

HARLEY DAVIDSON	Year	A/P
VRSCA 1130 V-ROD	05	A / P
VRSCB 1130 V-ROD	05	A / P
VRSCSE 1250 SCREAMIN' EAGLE V-ROD	05->06	A / P

FLHR/FLHRI 1450 ROAD KING	05->06	A / P
FLHRCI 1450 ROAD KING CLASSIC	05->06	A / P
FLHRS/FLHRSI 1450 ROAD KING CUSTOM	05->06	A / P
FLHT/FLHTI 1450 ELECTRA GLIDE STANDARD	05->06	A / P

FLHTC/FLHTCI 1450 ELECTRA GLIDE CLASSIC	05->06	A / P
FLHTCUI 1450 ULTRA CLASSIC ELECTRA GILDE	05->06	A / P
FLHXI 1450 STREET GLIDE	06	A / P
FLSTC/FLSTCI 1450 HERITAGE SOFTAIL CLASSIC	05->06	A / P
FLSTF/FLSTFI 1450 FAT BOY	05->06	A / P
FLSTN/FLSTNI 1450 SOFTAIL DELUXE	05->06	A / P
FLSTSC/FLSTSCI 1450 SOFTAIL SPRINGER CLASSIC	05->06	P
FLTR 1450 ROAD GLIDE	05->06	A / P
FXD/FXDI 1450 SUPER GLIDE	05->06	A / P
FXDBI 1450 STREET BOB	06	A / P
FXDC/FXDCI 1450 SUPER GLIDE CUSTOM	05->06	A / P
FXDL/FXDLI 1450 LOW RIDER	05->06	A / P
FXDWG/FXDWGI 1450 WIDE GLIDE	05->06	A / P
FXDX/FXDXI 1450 SUPER GLIDE SPORT	05->06	A / P
FXST/FXSTI 1450 SOFTAIL STANDARD	05->06	A
FXSTB/FXSTBI 1450 NIGHT TRAIN	05->06	A / P
FXSTD/FXSTDI 1450 DEUCE	05->06	A / P
FXSTS/FXSTSI 1450 SPRINGER SOFTAIL	05->06	P
FLHR 1584 ROAD KING	07	A / P
FLHRC 1584 ROAD KING CLASSIC	07	A / P
FLHRS 1584 ROAD KING CUSTOM	07	A / P
FLHT 1584 ELECTRA GLIDE STANDARD	07	A / P
FLHTC 1584 ELECTRA GLIDE CLASSIC	07	A / P
FLHTCU 1584 ULTRA CLASSIC ELECTRA GLIDE	07	A / P
FLHX 1584 STREET GLIDE	07	A / P
FLSTC 1584 HERITAGE SOFTAIL CLASSIC	07	A / P
FLSTF 1584 FAT BOY	07	A
FLSTN 1584 SOFTAIL DELUXE	07	A / P
FLSTSC 1584 SOFTAIL SPRINGER CLASSIC	07	P
FLTR 1584 ROAD GLIDE	07	A / P
FXD 1584 DYNA SUPER GLIDE	07	A / P
FXDB 1584 DYNA STREET BOB	07	A / P
FXDC 1584 DYNA SUPER GLIDE CUSTOM	07	A / P
FXDL 1584 DYNA LOW RIDER	07	A / P
FXDWG 1584 DYNA WIDE GLIDE	07	A / P
FXST 1584 SOFTAIL STANDARD	07	A / P
FXSTB 1584 NIGHT TRAIN	07	A
FXSTC 1584 SOFTAIL CUSTOM	07	A
FXSTD 1584 SOFTAIL DEUCE	07	A / P
FLHTCSE2 1690 SCREAMIN' EAGLE ELECTRA GILDE 2	05->06	A / P
FLSTFSE 1690 SCREAMIN' EAGLE FAT BOY	05->06	A / P

FD0390

K1 | K5 | K6

D1 (mm): 100x40x11 (lxhxsp.)

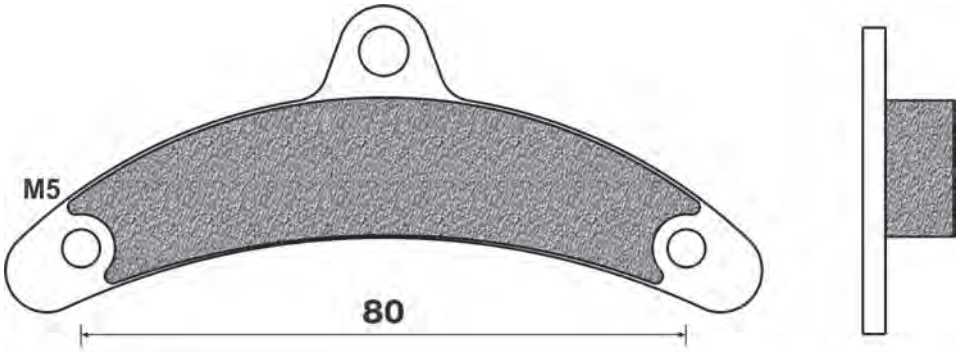

BIREL	Year	A/P
interasse fori 80 mm diametro M5 th 12	02->	A

FD0391 BT

D1 (mm): 70x43x7,5 (lxhxsp.)

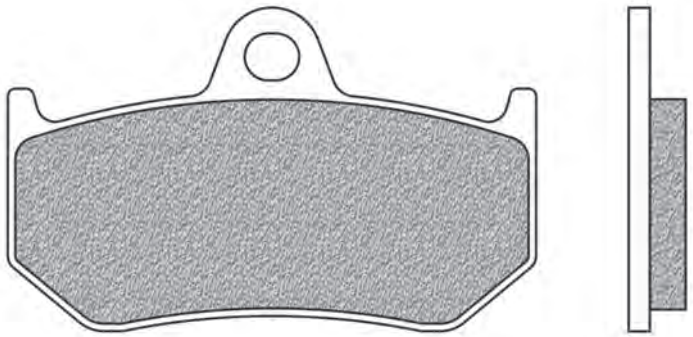

MV AGUSTA	Year	A/P
F3 675 S	11->12	P
BRUTALE 750 S	03->05	P
BRUTALE 750 SERIE ORO	03->05	P
F4 750 S - S 1+1	98->04	P
F4 750 SERIE ORO	98->04	P
F3 800	13->20	P
BRUTALE 910	05->08	P
BRUTALE 910 R	05->08	P
BRUTALE 910 S	05->08	P
BRUTALE 920	11->14	P
BRUTALE 989 S	08->09	P
BRUTALE 990 S	10->11	P
BRUTALE 1000 RR	20->	P
F4 1000	04->06	P
F4 1000 312 R- 312 R 1+1- STOCK 312	08	P
F4 1000 R CORSA CORTA	12->	P
F4 1000 R- RR- TRICOLORE - ECOLE DE CHASSE	10->13	P
F4 1000 RC	15->	P
F4 1000 RR CORSA CORTA	12->	P
F4 1000 S - R - RR - S 1+1 - R 1+1 - RR 1+1	06->07	P
F4 1000 S- S 1+1 - AGO - TAMBURINI - STOCK	02->05	P
F4 1000 SENNA	06	P
F4 1000 STOCK - VELTRO- SBK Replica	06->08	P
BRUTALE 1078 R	08->09	P
BRUTALE 1078 RR	09	P
F4 1078 (1000cc)	07	P
F4 1078 312 R - 312 R 1+1	08	P
F4 1078 CC	08->11	P
F4 1078 RR	08->11	P
BRUTALE 1090 R	10->13	P
BRUTALE 1090 RR	12->13	P
BRUTALE 1090 RR Corsa	13->	P

FD0392 BV

D1 (mm): 44,5x51x7 (lxhxsp.)

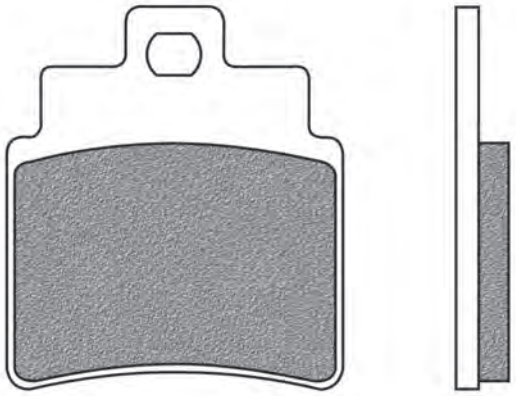

KYMCO	Year	A/P
KXR 250	03->04	P

FD0394 BA BE

D1 (mm): 55,5x54,5x8 (lxhxsp.)

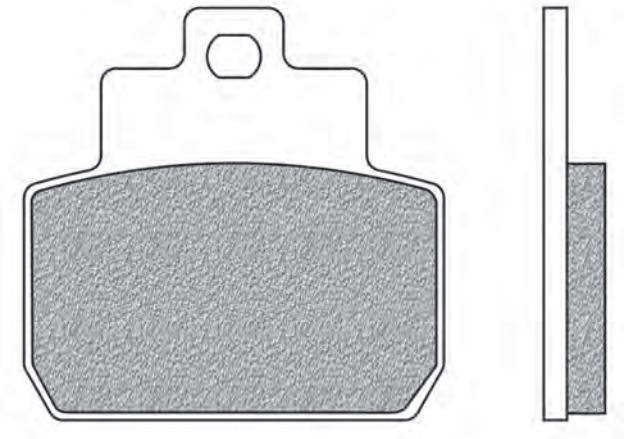

PIAGGIO	Year	A/P
MP3 125	06->08	P
X EVO 125	07	P
X8 125 (pinza HengTong)	05->06	P
X8 125 (pinza HengTong)	05->06	P
X8 125 PREMIUM EURO 2	06->	P
X9 125 EVOLUTION (pinza HengTong)	01->	P
X8 200 (pinza HengTong)	05->	P
MP3 250	06->08	P
X8 250	05->	P
X9 250 EVOLUTION	05->06	P
BEVERLY 400 TOURER EURO3	08->10	P
BEVERLY 500	05->06	P
BEVERLY 500 CRUISER	07->12	P
BEVERLY 500 EURO 3	06->	P

l x h x sp.: Base x altezza x spessore | *width x height x thickness | largeur x hauteur x épaisseur | base x altura x espesor | Laenge x Höhe x Dicke*
Ø x sp.: Ø x spessore | *Ø x thickness | Ø x épaisseur | Ø x espesor | Ø x Dicke*

FD0395 BT

D1 (mm): 48,1x44,6x7,1 (lxhxsp.)

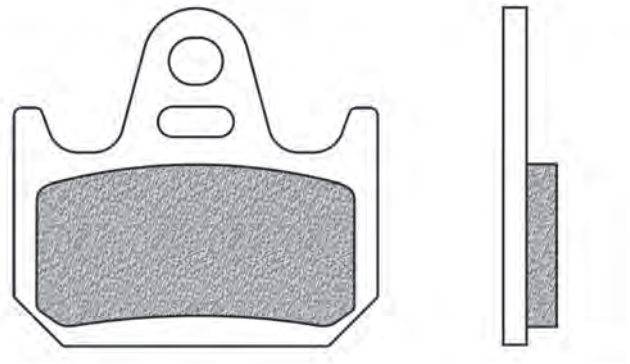

YAMAHA	Year	A/P
TZ 125	97->98	P
TZ 250	02->	P
TZ 250 A - GP	90->01	P
TZ 250 COMPETITION	88->89	P

FD0396 BA BE

D1 (mm): 94,5x40x7,5 (lxhxsp.)

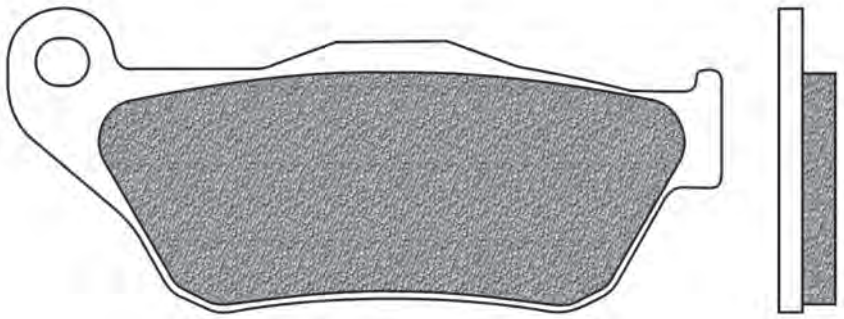

YAMAHA	Year	A/P
X-MAX R 125 YP	06->09	A
X-MAX R 250 YP	05->09	A

FD0397 SV

D1 (mm): 82x38,5x10 (lxhxsp.)

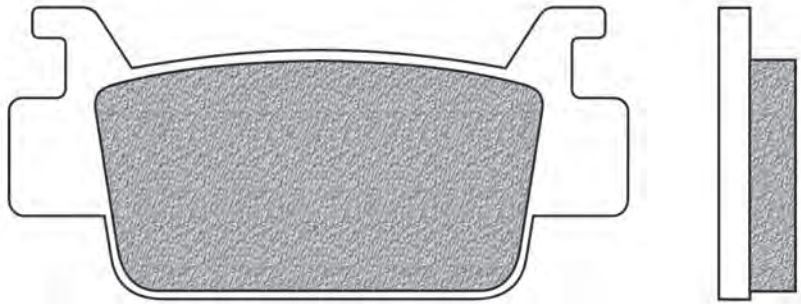

HONDA	Year	A/P
TRX 500 Fourtrax Foreman 4WD FE ES	05->19	A
TRX 500 Fourtrax Foreman 4x4 FM	05->19	A
TRX 680 RINCON	03->	A
TRX 700 XX	08->12	P
SXS 1000 PIONEER (all models)	16->20	P
SXS 1000 TALON R/X (2 seater)	19->20	P
SXS 1000 TALON X-4 (4 seater)	20	P

FD0398 BD SD

D1 (mm): 66x37x7,6 (lxhxsp.)

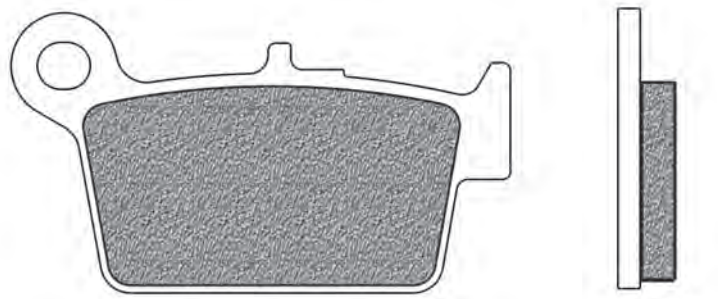

BETA	Year	A/P
RR 50 ENDURO	05->17	P

RR 50 SUPERMOTARD	08->17	P
RR 50 SUPERMOTARD ALU	04->05	P

ALP 125 4T	06->08	P
M4 125	06->	P
RR 125 4T	05->06	P
RR 125 4T RE	08->	P
RR 125 ENDURO 4T EU3	08->	P
RR 125 ENDURO EU3	07	P
RR 125 MOTARD 4T EU3	08->	P
RR 125 MOTARD EU3	07	P
URBAN 125	08->	P
ALP 200 4T	06->08	P
URBAN 200	08->	P
ALP 350 4.0	04->15	P
ALP 350 4.0 4T	16->18	P
M4 350	06->	P
MOTARD 350 4.0	04->08	P

FD0399

BD | SD

D1 (mm): 76x41,4x8,2 (lxhxsp.) D2 (mm): 99,2x39,6x7,5 (lxhxsp.)

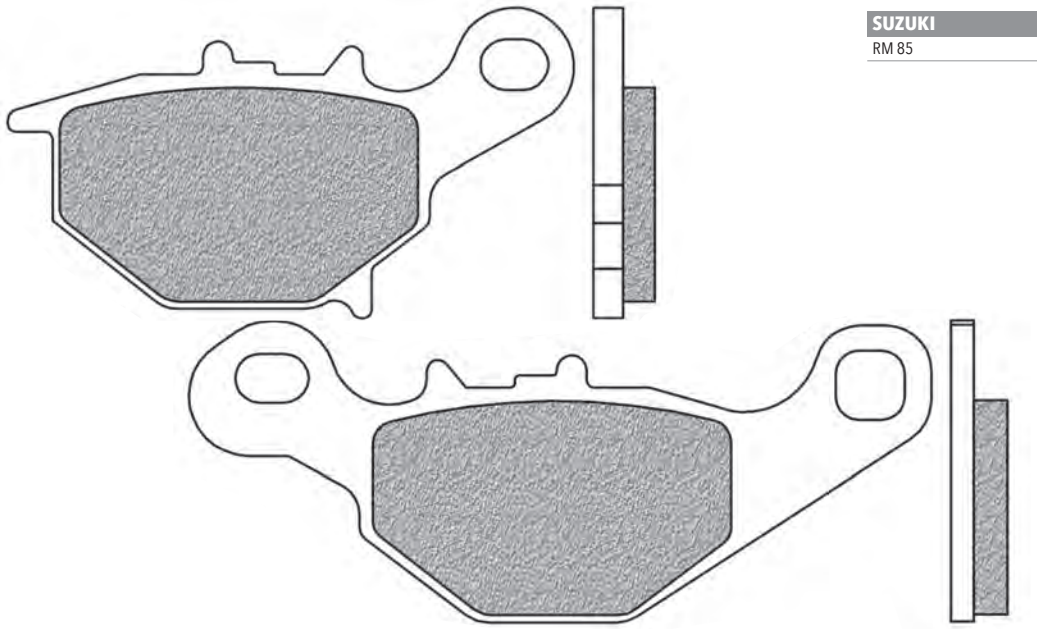

SUZUKI	Year	A/P
RM 85	05->15	P

FD0400

BA | BE | SE

D1 (mm): 118x46x9 (lxhxsp.)

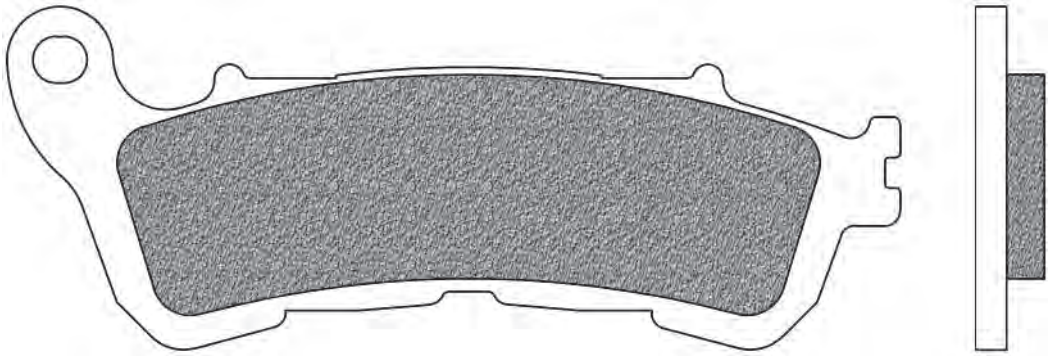

HONDA	Year	A/P
@ 125 NES	09->	A
S-WING 125 FES	08->	A
SH 125 i	09->12	A
@ 150 NES	09->	A
S-WING 150 FES	07->	A
SH 150 i	09->12	A
FORZA X 250 NSS	05->13	A
FORZA XE 250 NSS	05->13	A
JAZZ 250	05->	A
NSS 250	05->	A
PS 250	05->	A
FORZA 300 NSS	12->	A
FORZA 300 NSS ABS	14->18	A
NC 700 D INTEGRA	12->13	A

SUZUKI	Year	A/P
BURGMAN 125 UH	07->14	A
SIXTEEN 125 UX	08->12	A
SIXTEEN 150 UX	08->16	A
BURGMAN 200 UH	07->13	A

FD0401

BA | BE | SE

D1 (mm): 82x38x9 (lxhxsp.)

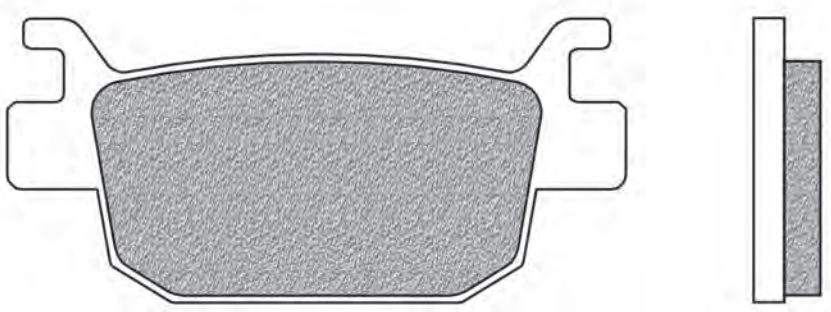

BENELLI	Year	A/P
IMPERIALE 400	19->	P
LEONCINO 500	17->20	P
LEONCINO 500 TRAIL	18->20	P
TRK 502 500 ABS	17	P
TRK 502 500 X	18->	P

HONDA	Year	A/P
@ 125 NES	09->	P
FORZA 125 NSS	15->19	P
S-WING 125 FES	08->	P
SH 125 i	09->18	P
@ 150 NES	09->	P
S-WING 150 FES	07->	P
SH 150 i	09->18	P
FORZA X 250 NSS	05->13	P
FORZA XE 250 NSS	05->13	P
JAZZ 250	05->	P
NSS 250	05->	P
FORZA 300 NSS	12->	P
FORZA 300 NSS ABS	14->18	P
SH 300 i	06->14	P
SH 300 i ABS	06->18	P

l x h x sp.: Base x altezza x spessore | *width x height x thickness | largeur x hauteur x épaisseur | base x altura x espesor | Laenge x Höhe x Dicke*
Ø x sp.: Ø x spessore | *Ø x thickness | Ø x épaisseur | Ø x espesor | Ø x Dicke*

FD0402

BT | TS

D1 (mm): 89,2x39,3x9,7 (lxhxsp.)

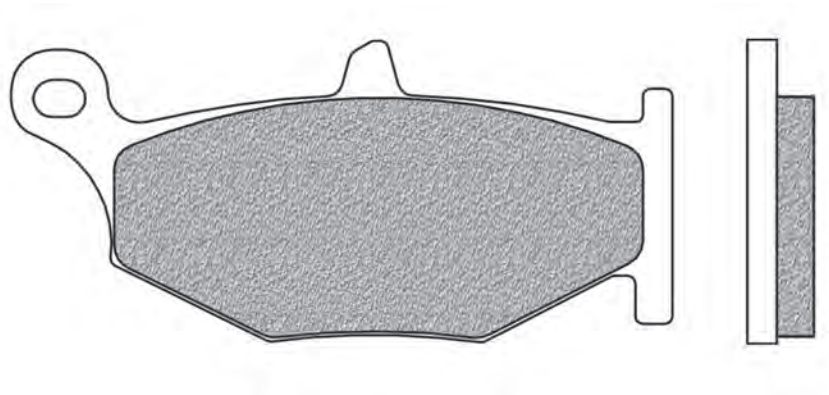

SUZUKI	Year	A/P
GSR 400	06	P
GSR 600	06->10	P
GSX-R 600	06->10	P
GSX-R 750	06->10	P
DL 1000 V STROM	14->19	P
DL 1000 V STROM XT	17->19	P
DL 1000 V STROM XT ADVENTURE	19	P
GSX-R 1000	07->08	P
DL 1050 V STROM	20	P
DL 1050 V STROM XT	20	P
GSX-R 1300 HAYABUSA	08->17	P
GSX 1340 B KING	08->12	P

FD0404

B4R | BT | TS

D1 (mm): 68,5x55,5x9 (lxhxsp.)

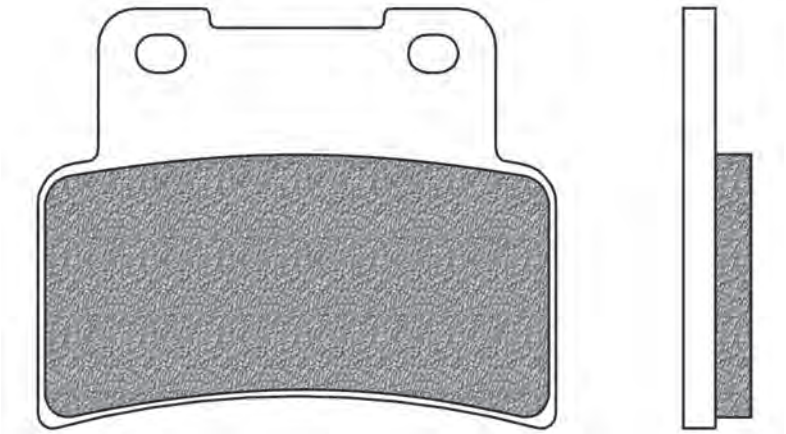

APRILIA	Year	A/P
RS 125	06->11	A
DORSODURO 750 SMV	09->18	A
SHIVER 750 SL	07->18	A
SHIVER GT 750 SL	09->12	A
NA 850 MANA	07->11	A
NA 850 MANA GT	09->16	A
DORSODURO 900	17->20	A
SHIVER 900	17->20	A

YAMAHA	Year	A/P
MT 125	14->19	A
YZF-R 125	14->20	A

FD0405

SH

D1 (mm): 92x58,5x7 (lxhxsp.)

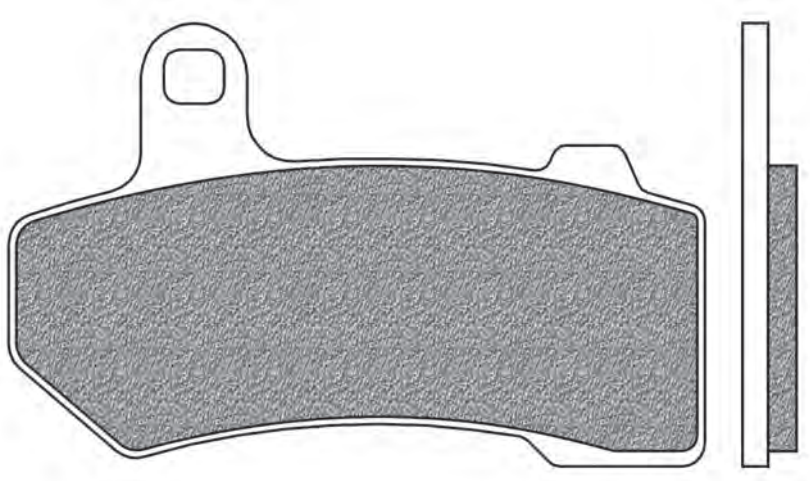

HARLEY DAVIDSON	Year	A/P
VRSCA 1130 V-ROD	06->07	A / P
VRSCD 1130 NIGHT ROD	06->07	A / P
VRSCDX 1130 NIGHT ROAD SPECIAL	07	A / P
VRSCR 1130 STREET ROD	06->07	A / P
VRSCA 1250 V-ROD	08->10	A / P
VRSCD 1250 NIGHT ROD	08->09	A / P
VRSCDX 1250 NIGHT ROD SPECIAL/ANNIV.	08->17	A / P
VRSCF 1250 V-ROD MUSCLE	09->17	A / P
VRSCX 1250	07	A / P
FLHR 1584 ROAD KING	08->09	A / P
FLHRC 1584 ROAD KING CLASSIC	08->10	A / P
FLHT 1584 ELECTRA GLIDE STANDARD	08->10	A / P
FLHT 1584 ELECTRA GLIDE ULTRA LTD	10	A / P
FLHTC 1584 ELECTRA GLIDE CLASSIC	08->09	A / P
FLHTCU 1584 ULTRA CLASSIC ELECTRA GILDE	08->10	A / P
FLHX 1584 STREET GLIDE/TOURING	08->12	A / P
FLTR 1584 ROAD GLIDE	08->09	A / P
FLHR 1690 ROAD KING	11->16	A / P
FLHRC 1690 ROAD KING CLASSIC	11->16	A / P
FLHTC 1690 ELECTRA GLIDE CLASSIC	11	A / P

...segue

... FD0405

... segue *HARLEY DAVIDSON*	Year	A/P
FLHTCU 1690 ULTRA CLASSIC ELECTRA GLIDE	13->16	A / P
FLHTCUL 1690 ULTRA CLASSIC ELECTRA GLIDE LOW	15->16	A / P
FLHTCUTG 1690 TRI GLIDE ULTRA CLASSIC TRIKE	10->13	A
FLHTK 1690 ELECTRA GLIDE ULTRA LTD	11->16	A / P
FLHTK-ANV 1690 ELECTRA GLIDE ULTRA LTD /110TH ANN.	13	A / P
FLHTKL 1690 ELECTRA GLIDE ULTRA LTD LOW	11->16	A / P
FLHX 1690 STREET GLIDE	11->16	A / P
FLHXS 1690 STREET GLIDE SPECIAL	15->16	A / P
FLHXXX 1690 STREET GLIDE TRIKE	10->11	A
FLTRX 1690 ROAD GLIDE	15->16	A / P
FLTRXS 1690 ROAD GLIDE SPECIAL	15->16	A / P
FLHR 1745 ROAD KING	17->20	A / P
FLHRC 1745 ROAD KING CLASSIC	17->19	A / P
FLHTCU 1745 ELECTRA GLIDE ULTRA CLASSIC	17->19	A / P
FLHTK 1745 ULTRA LTD	17->20	A / P
FLHTKL 1745 ULTRA LTD LOW	17->19	A / P
FLHT 1745 ELECTRA GLIDE STANDARD	19->20	A / P
FLHX 1745 STREET GLIDE	17->19	A / P
FLHXS 1745 STREET GLIDE SPECIAL	17->19	A / P
FLTRU 1745 ROAD GLIDE ULTRA	17->19	A / P
FLTRX 1745 ROAD GLIDE	17->20	A / P
FLTRXS 1745 ROAD GLIDE /SPECIAL	15->20	A / P
FXSE 1800 CVO PRO STREET BREAKOUT	17	P
FLHTK 1868 ULTRA LTD	17->20	A / P
FLHTX 1868 ULTRA LIMITED	18->20	A / P
FLHXSE 1868 CVO STREET GLIDE	17->18	A / P
FLTRK 1868 ROAD GLIDE LIMITED	20	A / P
FLTRXS 1868 ROAD GLIDE SPECIAL	19->20	A / P
FLTR 1868 ROAD GLIDE ULTRA	19->20	A / P
FLHTKSE 1917 CVO ULTRALTD	18->20	A / P
FLHXES 1917 CVO STREET GLIDE	19->20	A / P
FLTRXSE 1917 CVO ROAD GLIDE CUSTOM	18->19	A / P

FD0406

BA | BE | BT | SE

D1 (mm): 102x39x10,3 (lxhxsp.)

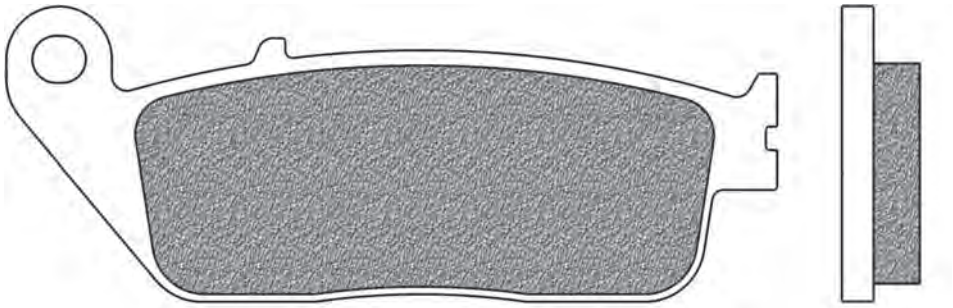

HONDA	Year	A/P
SH 125 i	13->18	A
SH 150 i	13->18	A
SH 300 i ABS	15->18	A

KYMCO	Year	A/P
XCITING 250	05	A
XCITING 250 i	06->	A
XCITING 300 I	08->	A
XCITING 300 I R	08->09	A
XCITING 500	05	A
XCITING 500 I	06->08	A
XCITING 500 I EVO ABS	12->	A
XCITING 500 I R	07->	A
XCITING 500 R	09->	A
MY ROAD 700	09->	A

YAMAHA	Year	A/P
SPORT EDITION 125 YP R	11->	A
X-MAX R 125 YP	10->17	A
X-MAX R 125 YP ABS	11	A
X-MAX RA 125 YP ABS	13->17	A
X-MAX R 250 YP	10->16	A
X-MAX R 250 YP BLACK	09	A
X-MAX R 250 YP SPORT	11->12	A
X-MAX RA 250 YP ABS	11->16	A
X-MAX R 400 YP	13->16	A
X-MAX R 400 YP MOMODESIGN	14	A
X-MAX RA 400 YP ABS	14->17	A
X-MAX RA 400 YP ABS MOMODESIGN	14	A
MT-01 1670	05->16	P
MT-01S 1670	09	P

FD0407 (4 pz.)

B4R | R01 | SP | TS

D1 (mm): 62x45x8,5 (lxhxsp.) D2 (mm): 31x48,5x8,5 (lxhxsp.)

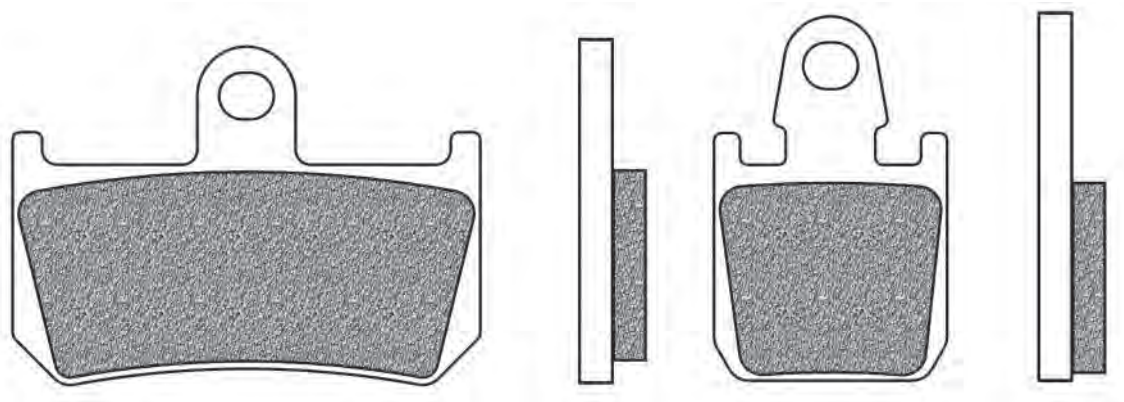

YAMAHA	Year	A/P
YZ-F 1000 R1	07->14	A
MT-01 1670	07->16	A
MT-01S 1670	09	A
V MAX 1700	09->18	A

FIGURATO PASTIGLIE CON APPLICAZIONI | BRAKE PADS DRAWINGS AND APPLICATIONS | DESSINS PLAQUETTES AVEC APPLICATIONS | DISEÑOS PASTILLAS CON RELACIÓN | ZEICHNUNGEN VON BREMSBELÄGE MIT VERWENDUNGSLISTE

l x h x sp.: Base x altezza x spessore | *width x height x thickness | largeur x hauteur x épaisseur | base x altura x espesor | Laenge x Höhe x Dicke*
Ø x sp.: Ø x spessore | *Ø x thickness | Ø x épaisseur | Ø x espesor | Ø x Dicke*

FD0411

BD | SD | X01

D1 (mm): 94,5x32x7,5 (lxhxsp.)

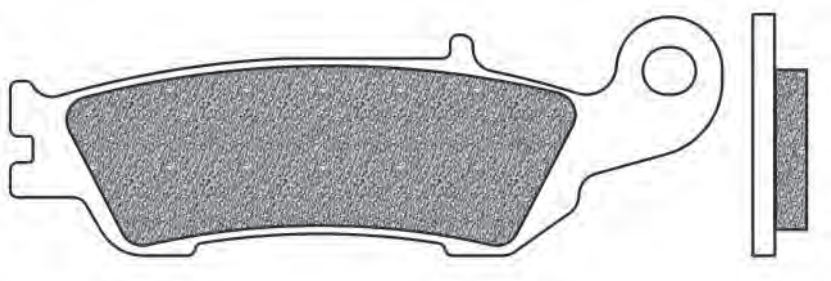

YAMAHA	Year	A/P
YZ 125	08->20	A
WR F 250	17->20	A
YZ 250	08->20	A
YZ-F 250	07->20	A
WR F 450	16->19	A

FD0412

BT | TS

D1 (mm): 77,5x42,1x9 (lxhxsp.)

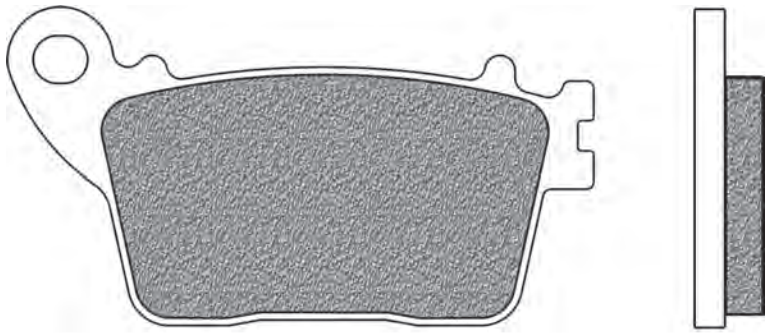

KAWASAKI	Year	A/P
ZX-6R 636 NINJA	13->20	P
ZX-10R 1000 NINJA	11->20	P
ZX-10R 1000 NINJA ABS	12->15	P
ZX-10R 1000 NINJA SE	18->20	P
ZX-10RR 1000 NINJA	17->20	P

SUZUKI	Year	A/P
GSX-R 600	11->19	P
GSX-R 750	11->19	P
GSX-R 1000	09->20	P
GSX-R 1000 R	17->20	P
GSX-S 1000	15->19	P
GSX-S 1000 F	15->19	P

HONDA	Year	A/P
CB 600 F HORNET	07->13	P
CBR 600 F	11->13	P
CBR 600 F ABS	11->13	P
CBR 600 RR	07->15	P
CBR 600 RR ABS	09->19	P
CBR 1000 RR FIREBLADE	06->19	P
CBR 1000 RR FIREBLADE ABS	09->16	P
CBR 1000 RR SP	14->19	P
CBR 1000 RR SP2	17->19	P

YAMAHA	Year	A/P
YZ-F 600 R6	17->20	P
YZ-F 1000 R1	15->20	P
YZ-F 1000 R1M	15->20	P
YZ-F 1000 R1S	16	P

FD0414

BA

D1 (mm): 77x41x9,4 (lxhxsp.)

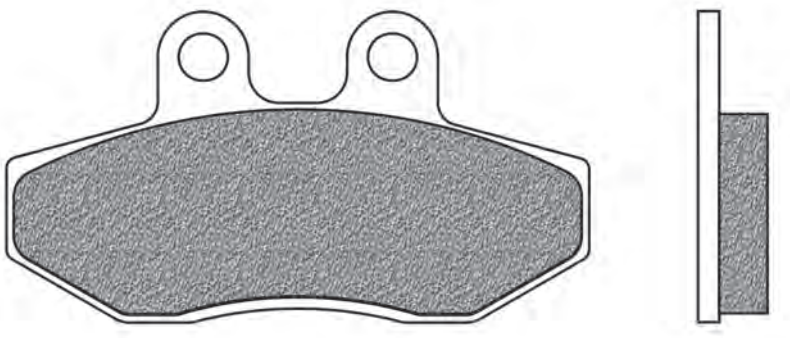

YAMAHA	Year	A/P
CYGNUS X 125 NXC	04->11	A

FD0415

R01 | SP | TS

D1 (mm): 102x42,5x7,6 (lxhxsp.)

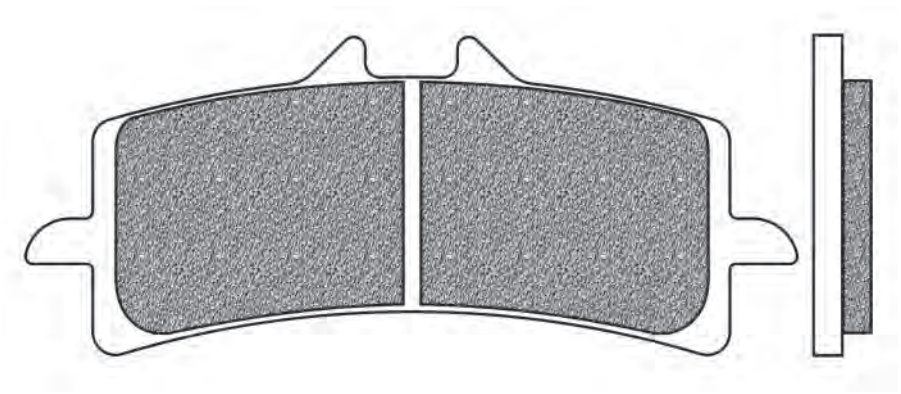

FIGURATO PASTIGLIE CON APPLICAZIONI | BRAKE PADS DRAWINGS AND APPLICATIONS | DESSINS PLAQUETTES AVEC APPLICATIONS | DISEÑOS PASTILLAS CON RELACIÓN | ZEICHNUNGEN VON BREMSBELÄGE MIT VERWENDUNGSLISTE

APRILIA	Year	A/P
RSV4 1000 FACTORY	09->10	A
RSV4 1000 FACTORY ABS	13	A
RSV4 1000 FACTORY APRC	11->12	A
RSV4 1000 FACTORY APRC R - ABS	11->13	A
RSV4 1000 SBK RACING	09->10	A
RSV4-R 1000	10	A
RSV4-R 1000 APRC - ABS	11->14	A
RSV4-RF 1000	15->20	A
RSV4-RR 1000	15->20	A
RSV 1100 TUONO V4 FACTORY	17->18	A
RSV 1100 TUONO V4 RR	17->18	A
RSV4 1100 FACTORY	19	A

BIMOTA	Year	A/P
BB3 1000	14->	A
DB7 1099	09->	A
DB8 1198	10->	A

BMW	Year	A/P
S 1000 RR HP4	13->14	A
HP2 1200 SPORT	08->11	A

BREMBO	Year	A/P
220988530 - P4 34 RADIAL MONOBLOCK 100mm		A
220A39710 - P4 34 RADIAL MONOBLOCK 108mm		A
220B47310 - P4 32 RADIAL 100mm		A
220B47310 - P4 32 RADIAL 108mm		A
GP4 RX 220B01010 RADIAL		A

DUCATI	Year	A/P
848 848 EVO	11->12	A
848 848 EVO CORSE SE	12	A
SUPERBIKE (848 cc) 848 EVO CORSE SE - EVO - USA	13	A
PANIGALE 955 V2	20	A
PANIGALE 998 V4 R	19->20	A
DESMOSEDICI 1000 RR	08	A
PANIGALE 1000 V4R (998)	19->20	A
1098 (1100cc)	07->08	A
1098 R (1200cc)	08->09	A
1098 R BAYLISS (1200cc)	09	A
1098 S (1100cc)	07->08	A
1098 S TRICOLORE (1100cc)	07->08	A
STREETFIGHTER 1098 S	13	A
HYPERMOTARD 1100 EVO SP	10->12	A
HYPERMOTARD 1100 S	07->09	A
PANIGALE 1100 V4	18->20	A
PANIGALE 1100 V4 CORSE	19->20	A
PANIGALE 1100 V4 S	18->20	A
PANIGALE 1100 V4 SPECIALE	18->19	A
STREETFIGHTER 1100	10->11	A
STREETFIGHTER 1100 S	10->12	A
1198 (1200cc)	09->11	A
1198 R CORSE (1200cc)	10	A
1198 S (1200cc)	09->10	A
1198 S CORSE (1200cc)	10	A
1198 SP (1200cc)	11	A
PANIGALE 1198 R	15	A
PANIGALE 1199 (1200cc)	12->14	A
PANIGALE 1199 R	17	A
PANIGALE 1199 R (1200cc)	13->14	A
PANIGALE 1199 S (1200cc)	12->14	A
PANIGALE 1199 TRICOLORE (1200cc)	12->13	A
DIAVEL 1200	11->13	A
DIAVEL 1200 AMG	13	A
DIAVEL 1200 CARBON	11->13	A
DIAVEL 1200 CARBON BRA	12->14	A
DIAVEL 1200 CARBON FL	15	A
DIAVEL 1200 CROMO	13->	A
DIAVEL 1200 STRADA	13->14	A
DIAVEL 1200 WHITE STRIPE	13->14	A
MONSTER 1200 R	16->19	A
MONSTER 1200 S	14->20	A
MULTISTRADA 1200 S	15->17	A
MULTISTRADA 1200 S D AIR	15->17	A
MULTISTRADA 1200 S PIKES PEAK	16->17	A
MULTISTRADA 1200 S TOURING	15->17	A
MULTISTRADA 1200 TOURING	15->17	A
PANIGALE 1200 R	16	A
XDIAVEL 1200	16->18	A
XDIAVEL 1200 S	16->18	A
DIAVEL 1260	19->20	A
DIAVEL 1260 S	19->20	A
MULTISTRADA 1262 S	18->20	A
MULTISTRADA 1262 S D-AIR	18->20	A
MULTISTRADA 1262 S GRAND TOUR	20	A
MULTISTRADA 1262 S PIKES PEAK	18->20	A
MULTISTRADA 1262 S TOURING	18->20	A
MULTISTRADA 1262 TOURING	18->20	A
XDIAVEL 1262	16->20	A
XDIAVEL 1262 S	16->20	A
XDIAVEL 1262 SPORT PACK	17->18	A
PANIGALE 1299 (1285-1299-1300CC)	15->17	A
PANIGALE 1299 R FINAL EDITION 1285cc	18	A
PANIGALE 1299 S (1285-1299-1300cc)	15->17	A
PANIGALE 1299 SUPER LEGGERA RACING	17	A

HONDA	Year	A/P
CBR 1000 FIREBLADE RR-R SP	20	A
CBR 1000 RR SP	14->19	A
CBR 1000 RR SP2	17->19	A
RC213V-S 1000	16->20	A

HUSQVARNA	Year	A/P
FS 450	15->17	A
NUDA R 900 ABS	11->13	A

KAWASAKI	Year	A/P
Z 1000 R	17->18	A
ZX 1000 H2 CARBON NINJA	17->20	A
ZX 1000 H2 NINJA	15->20	A
ZX 1000 H2 SX SE+	19->20	A
ZX 1000 H2R NINJA	15->20	A
ZX-10R 1000 NINJA	16->20	A
ZX-10R 1000 NINJA SE	18->20	A
ZX-10RR 1000 NINJA	17->20	A
ZZR 1400 PERFORMANCE SPORT	17->18	A
ZZR 1400 SE	16->18	A

KTM	Year	A/P
SMR 450	13->	A
LC4 690 DUKE R	14->17	A
LC8 990 SUPERMOTO R	09->13	A
RC8 1190	08->11	A
RC8 1190 R	09->15	A
RC8 1190 R TRACK	11->15	A
1290 SUPER DUKE GT	16->20	A
1290 SUPER DUKE R	14->20	A
1290 SUPERDUKE R BLACK	20	A

MV AGUSTA	Year	A/P
BRUTALE 675 S	15->17	A
F3 675	15->20	A
F3 675 RC	15->20	A
F3 800	13->20	A
F3 800 RC	15->20	A
SUPERVELOCE 800	19->20	A
BRUTALE 990 S	10->11	A
BRUTALE 1000 RR	20->	A
F4 1000 R CORSA CORTA	12->	A
F4 1000 R- RR- TRICOLORE - ECOLE DE CHASSE	10->13	A
F4 1000 RC	15->	A
F4 1000 RR CORSA CORTA	12->	A
BRUTALE 1078 R	08->09	A
BRUTALE 1078 RR	09	A
F4 1078 CC	08->11	A
F4 1078 RR	08->11	A
BRUTALE 1090 RR	12->13	A
BRUTALE 1090 RR Corsa	13->	A

SUZUKI	Year	A/P
GSX-R 600	11->19	A
GSX-R 750	11->19	A
GSX-R 1000	12->20	A
GSX-R 1000 R	17->20	A
GSX-S 1000	15->19	A
GSX-S 1000 F	15->19	A
GSX-S 1000 KATANA	19->20	A
GSX-R 1300 HAYABUSA	13->17	A

TRIUMPH	Year	A/P
DAYTONA TRIPLE R 675	11->18	A
DAYTONA 765 MOTO2	20	A
STREET TRIPLE RS 765	17->20	A
SPEED 94R 1050	15->16	A
SPEED TRIPLE R 1050	12->18	A
SPEED TRIPLE RS 1050	16->20	A
SPEED TRIPLE S 1050	16->20	A
SCRAMBLER XC 1200	19->20	A
SCRAMBLER XE 1200	19->20	A
THRUXTON R 1200	16->19	A
THRUXTON RS 1200	20	A

l x h x sp.: Base x altezza x spessore | *width x height x thickness | largeur x hauteur x épaisseur | base x altura x espesor | Laenge x Höhe x Dicke*
Ø x sp.: Ø x spessore | *Ø x thickness | Ø x épaisseur | Ø x espesor | Ø x Dicke*

FD0416

SH

D1 (mm): 98x63,8x8 (lxhxsp.)

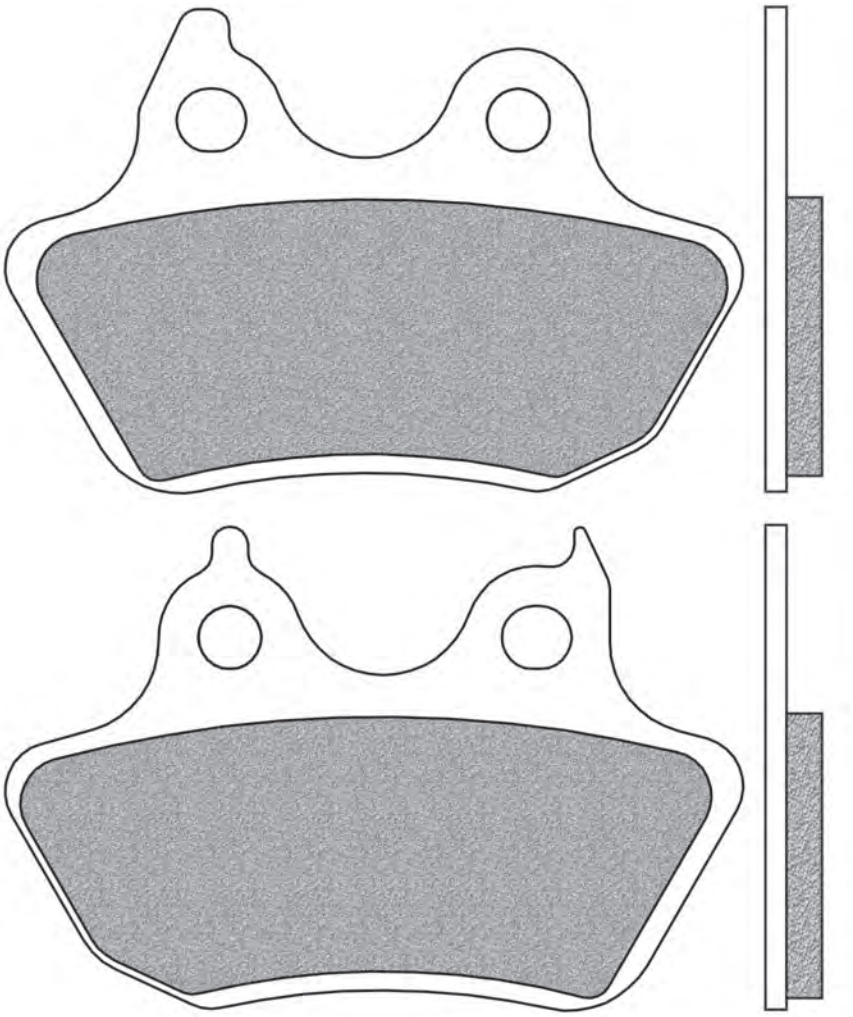

HARLEY DAVIDSON	Year	A/P
FXST/FXSTI 1450 SOFTAIL STANDARD	05->06	P
FLSTF 1584 FAT BOY	07	P
FXSTB 1584 NIGHT TRAIN	07	P
FXSTC 1584 SOFTAIL CUSTOM	07	P

FD0417

BA | BE

D1 (mm): 94,1x36,2x10,5 (lxhxsp.)

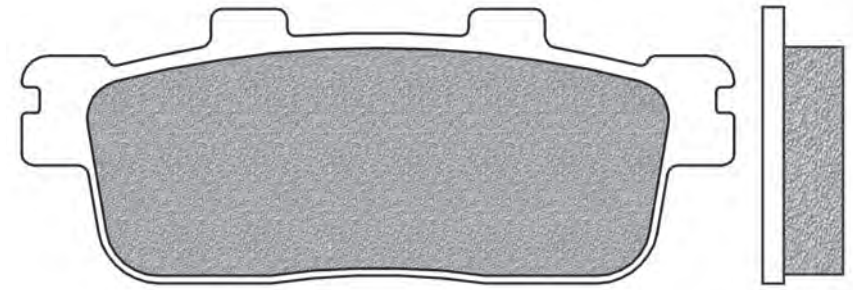

DAELIM	Year	A/P
ST 250 SECTOR QUAD	05->06	P

E-TON	Year	A/P
RXL 150 VIPER	07->	P
VXL 250 VECTOR - ST VECTOR	06->	P
VTL 300 VORTEX - ST VORTEX	07->	P

KYMCO	Year	A/P
PEOPLE S 50 4T	06->08	P

PEUGEOT	Year	A/P
LXR 125	10->	P
LXR 200	10->	P

SYM	Year	A/P
GTS 125	06->07	P
GTS 125 JOYMAX	06->07	P
HD 125	05->06	P
HD 125 EU 2	03->04	P
HD 125 EURO 3	07->08	P
HD EVO 125	05->06	P
HD EVO 125 EURO3	10	P
JOYMAX 125 SPORT	16	P
JOYRIDE 125 EURO 2	05->06	P
JOYRIDE 125 EURO 3	07->09	P
JOYRIDE 125 EVO	10->	P
JOYRIDE 125 S	16	P
TRACK RUNNER 180	06->07	P
HD EVO 200	11->	P
HD EVO 200 EURO 2	05->06	P
HD EVO 200 I EURO 3	07->10	P
HD2 EVO 200	13->	P
JOY RIDE 200 I EVO	09->10	P
JOYRIDE 200 S	16	P
GTS 250	06->08	P
JOYMAX 250	05->07	P
JOYMAX 250 I EURO 3	07->08	P
JOYMAX 250 SPORT	16	P
QUAD LANDER 250	06->07	P
CRUISYM 300 EURO4	17	P
JOYMAX 300 EVO	09	P
JOYMAX 300 EVO I	10	P
JOYMAX 300 SPORT	16->17	P
JOYRIDE 300 EVO i	10->	P

TGB	Year	A/P
X-LARGE 125	11->	P
X-MOTION 125	08->	P
X-MOTION 250	08->	P
X-MOTION 300	10->	P

FD0418 BV SV

D1 (mm): 94,5x45x7 (lxhxsp.)

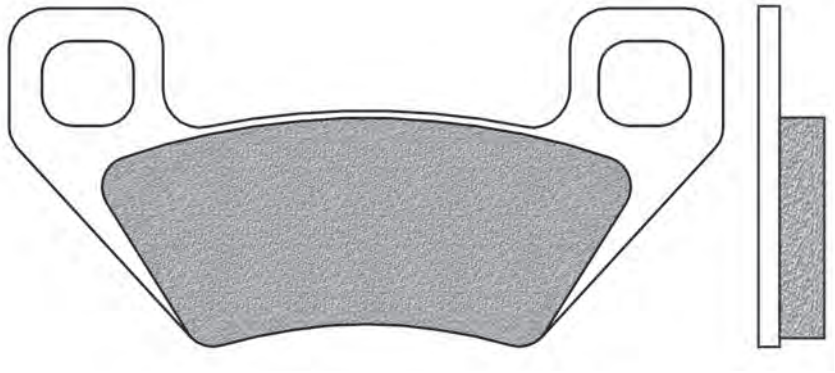

ARCTIC CAT	Year	A/P
ARCTIC CAT 250 2x4 - 4x4	05->	A / P
ARCTIC CAT 300 4x4	05	A / P

ARCTIC CAT 400 4x4 FIS (Automatic Transmission)	05->07	A / P
ARCTIC CAT 400 FIS (Manual Transmission)	05->07	A / P
ARCTIC CAT 500 TRV (Automatic Transmission)	05->07	A / P
ARCTIC CAT 650 H1 4x4 (Automatic Transmission)	05->07	A / P
ARCTIC CAT 650 HI AUTO	06	A / P
ARCTIC CAT 650 V-TWIN AUTO FIS	06	A / P
PROWLER 650 H1 XT	06->07	A / P
ARCTIC CAT 700 4x4 AUTO F15/EFI	06->07	A / P

KYMCO	Year	A/P
MAXXER 400	08->10	A / P
MXU 400	08->11	A / P
MAXXER 450 RI	12->15	A
MAXXER i 450	18->19	A / P
MXU 450 i	12->13	A
MXU 700 i EX	19	P
UXV 700 i	14->15	A

POLARIS	Year	A/P
HAWKEYE 300 2x4 / 4x4	06	P

FD0419 (4 pz.) R01 SP TS

D1 (mm): 38x50x7,5 (lxhxsp.)

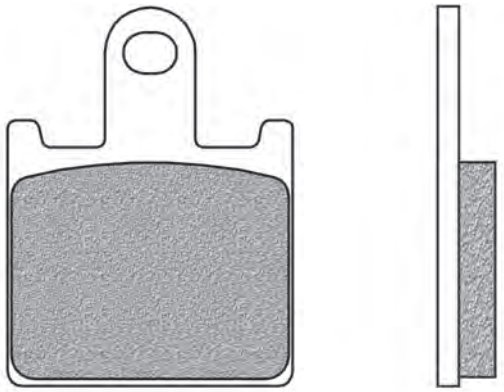

KAWASAKI	Year	A/P
ZX-6R 600 NINJA	07->17	A
Z 750 R	11->12	A
Z 1000	07->09	A
GTR 1400	08->14	A
GTR 1400 ABS	15->20	A
ZZR 1400	06->07	A
ZZR 1400 ABS	06->20	A

SUZUKI	Year	A/P
GSX 1300 B KING	07	A

FD0420 BD

D1 (mm): 31x35,5x5,7 (lxhxsp.)

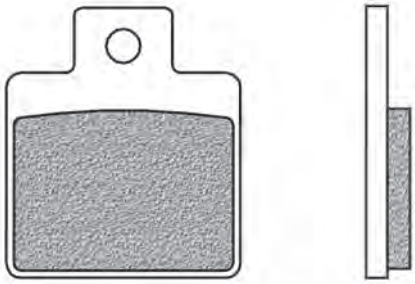

CS RACING	Year	A/P
Minimoto (31x35,5x5,7)		A

FD0421 BD TS

D1 (mm): 43,5x28,5x5 (lxhxsp.)

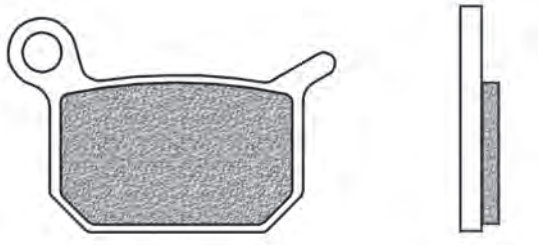

GRC	Year	A/P
Minimoto		A

FIGURATO PASTIGLIE CON APPLICAZIONI | BRAKE PADS DRAWINGS AND APPLICATIONS | DESSINS PLAQUETTES AVEC APPLICATIONS | DISEÑOS PASTILLAS CON RELACIÓN | ZEICHNUNGEN VON BREMSBELÄGE MIT VERWENDUNGSLISTE

l x h x sp.: Base x altezza x spessore | *width x height x thickness | largeur x hauteur x épaisseur | base x altura x espesor | Laenge x Höhe x Dicke*
Ø x sp.: Ø x spessore | *Ø x thickness | Ø x épaisseur | Ø x espesor | Ø x Dicke*

FD0422

BA | BE

D1 (mm): 102x39x9,8 (lxhxsp.)

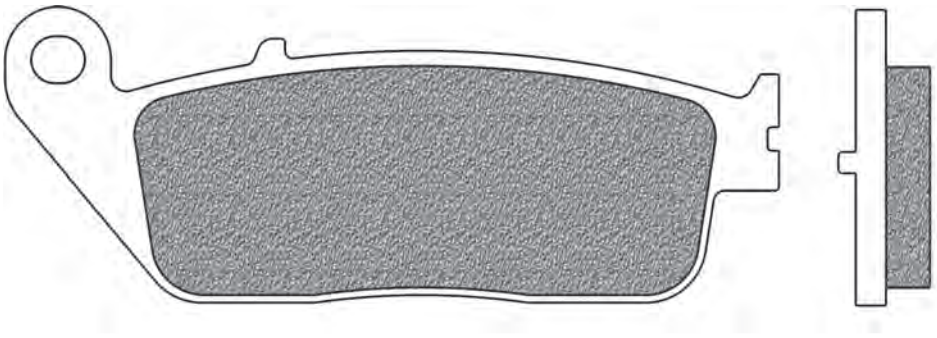

KYMCO	Year	A/P
XCITING 400 I	12->	P
XCITING 500	05	P
XCITING 500 I	06->08	P
XCITING 500 I EVO ABS	12->	P
XCITING 500 I R	07->	P
XCITING 500 R	09->	P
MY ROAD 700	09->	P

FD0423

BA | BE

D1 (mm): 97x42x9,2 (lxhxsp.)

D2 (mm): 76x42x9,2 (lxhxsp.)

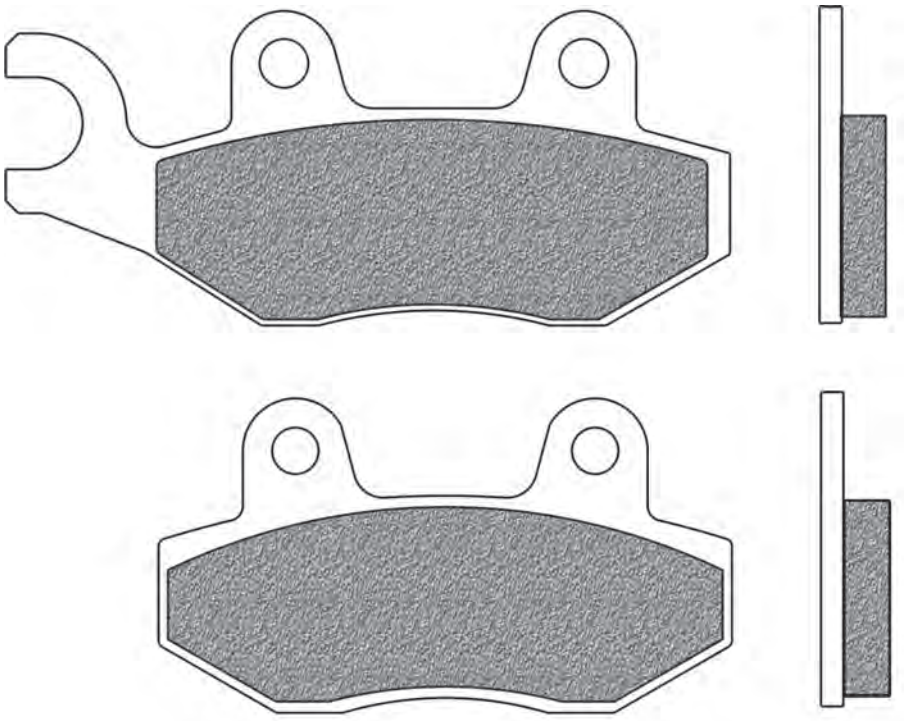

BENELLI	Year	A/P
CAFFE NERO 250	08->	A

DAELIM	Year	A/P
A FOUR 50	06->	A
DELFINO 125	08->	A

GENERIC	Year	A/P
ZION 125	08->	A

KEEWAY	Year	A/P
125 SUPERLIGHT	06->16	A
150 SUPERLIGHT	06->16	A
250 LAND CRUISER	06->14	A

KYMCO	Year	A/P
AGILITY 50 4T R 10	06->14	A
AGILITY 50 4T R 12	07->15	A
AGILITY 50 RS NAKED 2T	10->15	A
FILLY 50 LX	02->06	A
AGILITY 125 CITY	11->17	A
AGILITY 125 RS	09	A
MOVIE 125	99->00	A
STRYKER 125 ON / OFF	99->06	A
PEOPLE S 250	06->	A
PEOPLE S 250 i	07->	A
PEOPLE S 300 I	08->10	A

MALAGUTI	Year	A/P
BLOG 125	09->11	A
CENTRO 125 IE	08->09	A
CENTRO 125 SL	09->11	A
BLOG 160	09->11	A
CENTRO 160 IE	08->09	A
CENTRO 160 SL	09->11	A

FD0424

BV | SV

D1 (mm): 82x41x8,4 (lxhxsp.) D2 (mm): 62x41x8,4 (lxhxsp.)

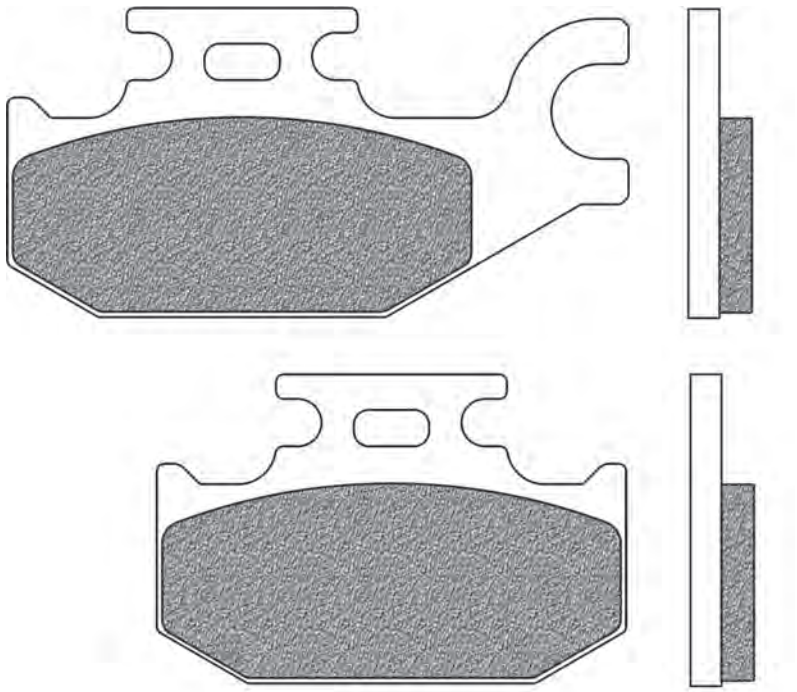

SUZUKI	Year	A/P
LT-A 400 KING QUAD 4WD	08->12	A
LT-A 450	07->10	A
LT-A 500 POWER STEERING	09->12	A
LT-A 700 KING QUAD	06->07	A

FD0425

BV | SV

D1 (mm): 82x41x8,4 (lxhxsp.) D2 (mm): 62x41x8,4 (lxhxsp.)

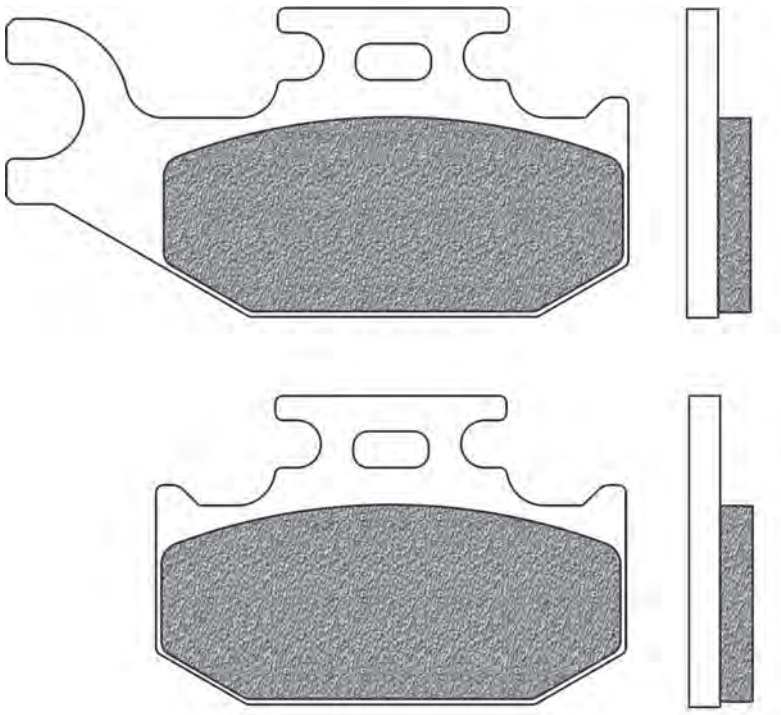

SUZUKI	Year	A/P
LT-A 400 KING QUAD 4WD	08->12	A
LT-A 450	07->10	A
LT-A 500 POWER STEERING	09->12	A
LT-A 700 KING QUAD	06->07	A

FIGURATO PASTIGLIE CON APPLICAZIONI | BRAKE PADS DRAWINGS AND APPLICATIONS | DESSINS PLAQUETTES AVEC APPLICATIONS | DISEÑOS PASTILLAS CON RELACIÓN | ZEICHNUNGEN VON BREMSBELÄGE MIT VERWENDUNGSLISTE

l x h x sp.: Base x altezza x spessore | *width x height x thickness | largeur x hauteur x épaisseur | base x altura x espesor | Laenge x Höhe x Dicke*
Ø x sp.: Ø x spessore | *Ø x thickness | Ø x épaisseur | Ø x espesor | Ø x Dicke*

FD0426

BV | SV

D1 (mm): 82x41x9,5 (lxhxsp.) D2 (mm): 62x41x9,5 (lxhxsp.)

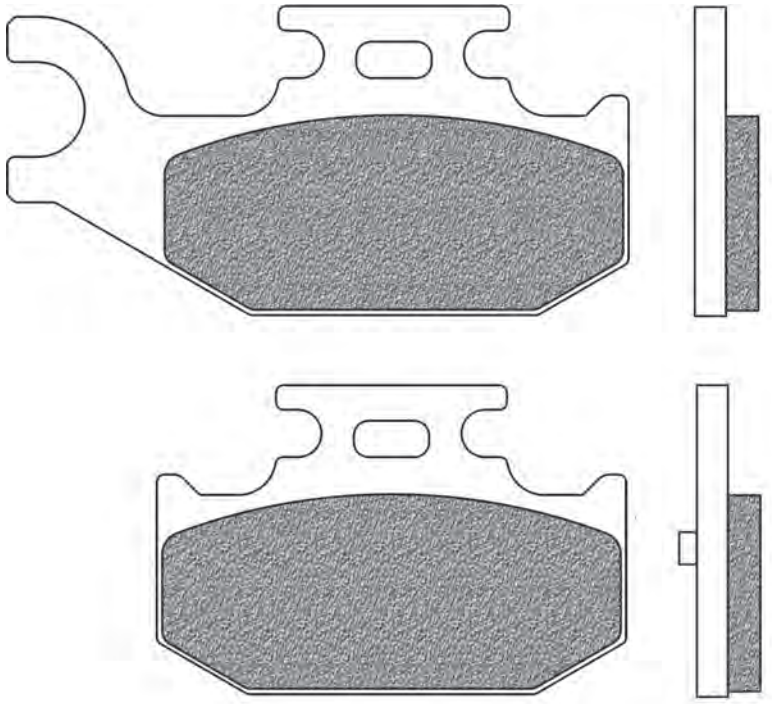

YAMAHA	Year	A/P
YXR 660 RHINO 4x4	04->09	P
YFM 700 R RAPTOR	06->12	P
YFM 700 RSEW / RSPX	07->12	P

FD0427

SV

D1 (mm): 107x36,5x7,8 (lxhxsp.) D2 (mm): 91,6x36,5x7,8 (lxhxsp.)

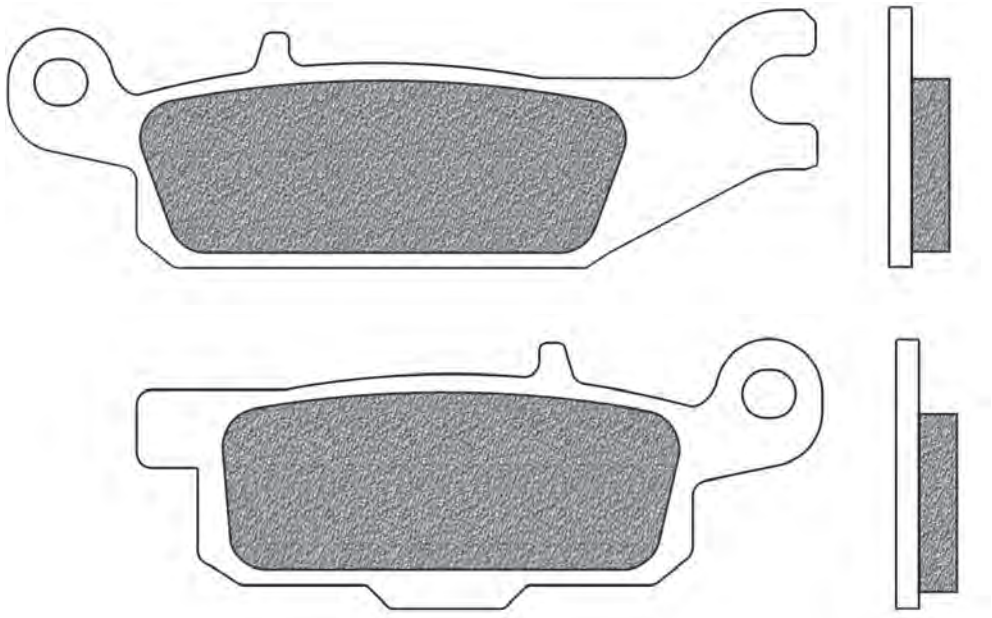

YAMAHA	Year	A/P
YFM 250 RX/RY Raptor	08->09	A
YFM 700 GRIZZLY (sx / left)	07->15	A
YFM 700 GRIZZLY FI (sx / left)	07->20	A
YFM 700 KODIAK 4WD / EPS (sx / left)	16->20	A

FD0428 SV

D1 (mm): 107x36,5x8,9 (lxhxsp.) D2 (mm): 91,6x36,5x8,9 (lxhxsp.)

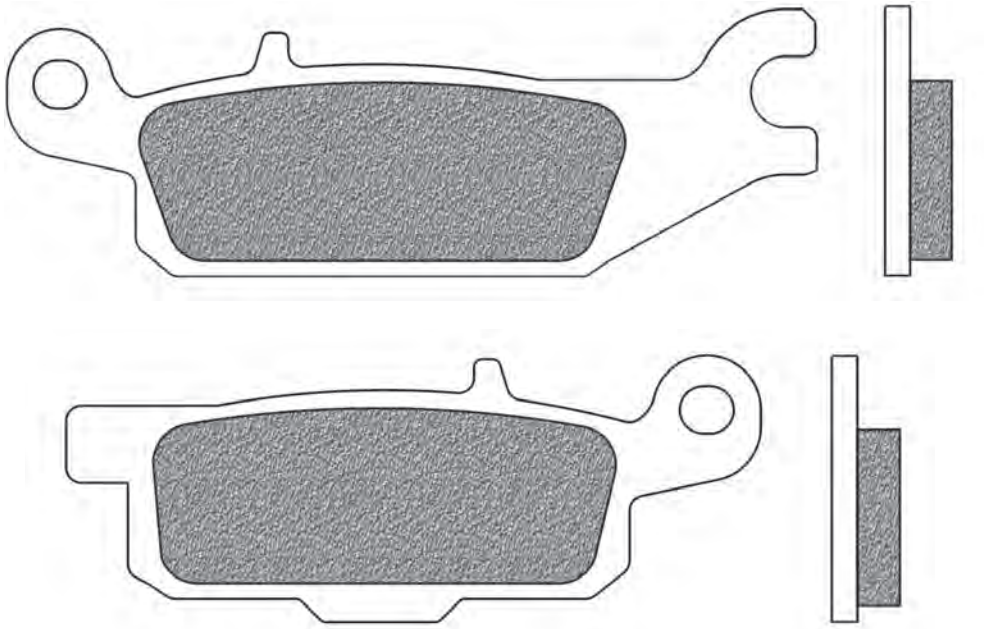

YAMAHA	Year	A/P
YFM 700 GRIZZLY (sx / left)	07->15	P
YFM 700 GRIZZLY FI (sx / left)	07->20	P

FD0429 SV

D1 (mm): 107x36,5x7,8 (lxhxsp.) D2 (mm): 91,6x36,5x7,8 (lxhxsp.)

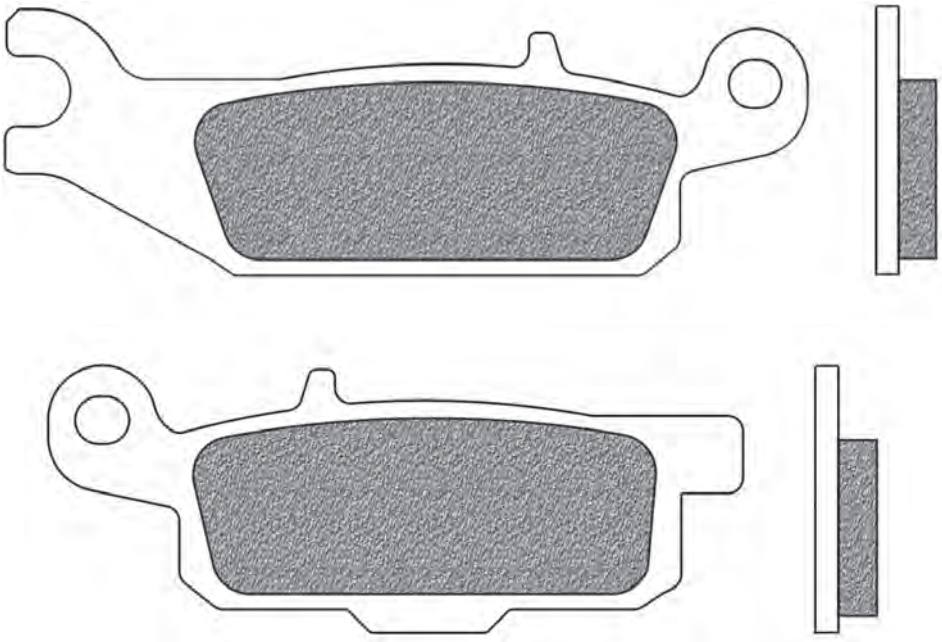

YAMAHA	Year	A/P
YFM 250 RX/RY Raptor	08->09	A
YFM 700 GRIZZLY (dx / right)	07->15	A
YFM 700 GRIZZLY FI (dx / right)	07->20	A
YFM 700 KODIAK 4WD / EPS (dx / right)	16->20	A

FIGURATO PASTIGLIE CON APPLICAZIONI | BRAKE PADS DRAWINGS AND APPLICATIONS | DESSINS PLAQUETTES AVEC APPLICATIONS | DISEÑOS PASTILLAS CON RELACIÓN | ZEICHNUNGEN VON BREMSBELÄGE MIT VERWENDUNGSLISTE

l x h x sp.: Base x altezza x spessore | *width x height x thickness | largeur x hauteur x épaisseur | base x altura x espesor | Laenge x Höhe x Dicke*
Ø x sp.: Ø x spessore | *Ø x thickness | Ø x épaisseur | Ø x espesor | Ø x Dicke*

FD0430

SV

D1 (mm): 107x36,5x8,9 (lxhxsp.) D2 (mm): 91,6x36,5x8,9 (lxhxsp.)

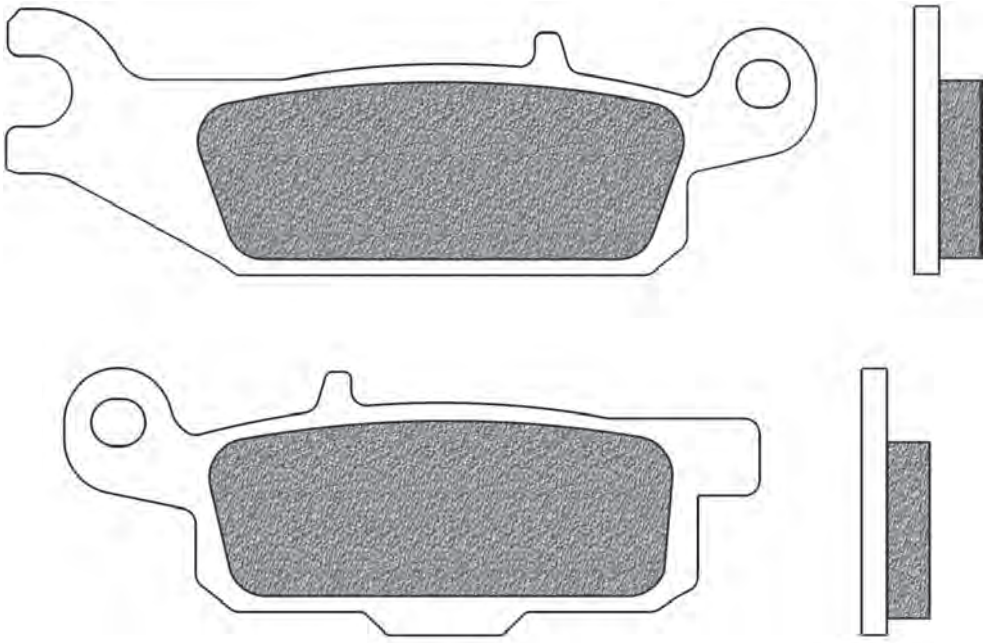

YAMAHA	Year	A/P
YFM 700 GRIZZLY (dx / right)	07->15	P
YFM 700 GRIZZLY FI (dx / right)	07->20	P

FD0433

BA

D1 (mm): 85x37x7,9 (lxhxsp.) D2 (mm): 48x32x10,2 (lxhxsp.)

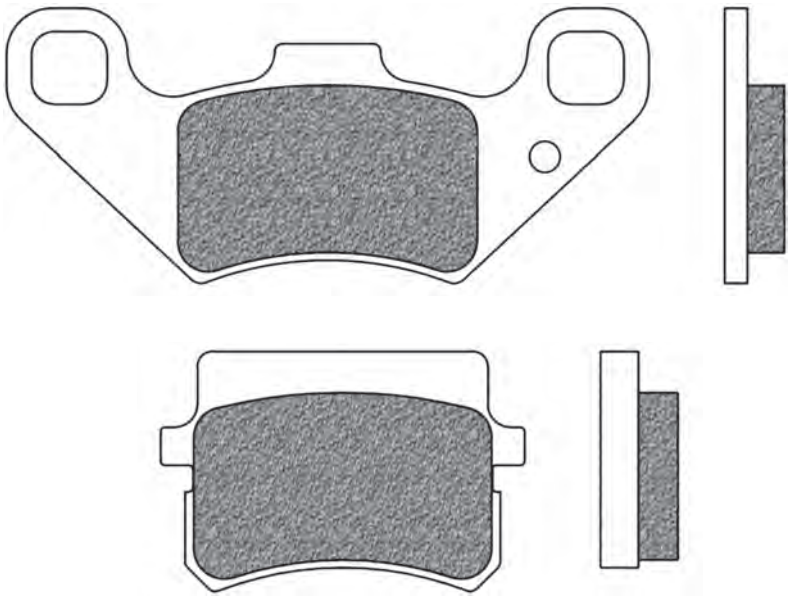

PGO	Year	A/P
50 BUGDRIDER	06	A
BR 150 BUXTER	05->	A
BR 150 E BUGDRIDER	04->07	A
BR 200 BUGDRIDER	07	A
BR 200 BUXTER	05->	A
BR 250 BUXTER	05->	A
BR 250 E BUGDRIDER	05->07	A

QUADZILLA	Year	A/P
XRV 250 E	06->07	A
XRV 250 OFF ROAD	06->07	A

FD0434

SV

D1 (mm): 103,5x42,5x9 (lxhxsp.) D2 (mm): 63x34,5x11 (lxhxsp.)

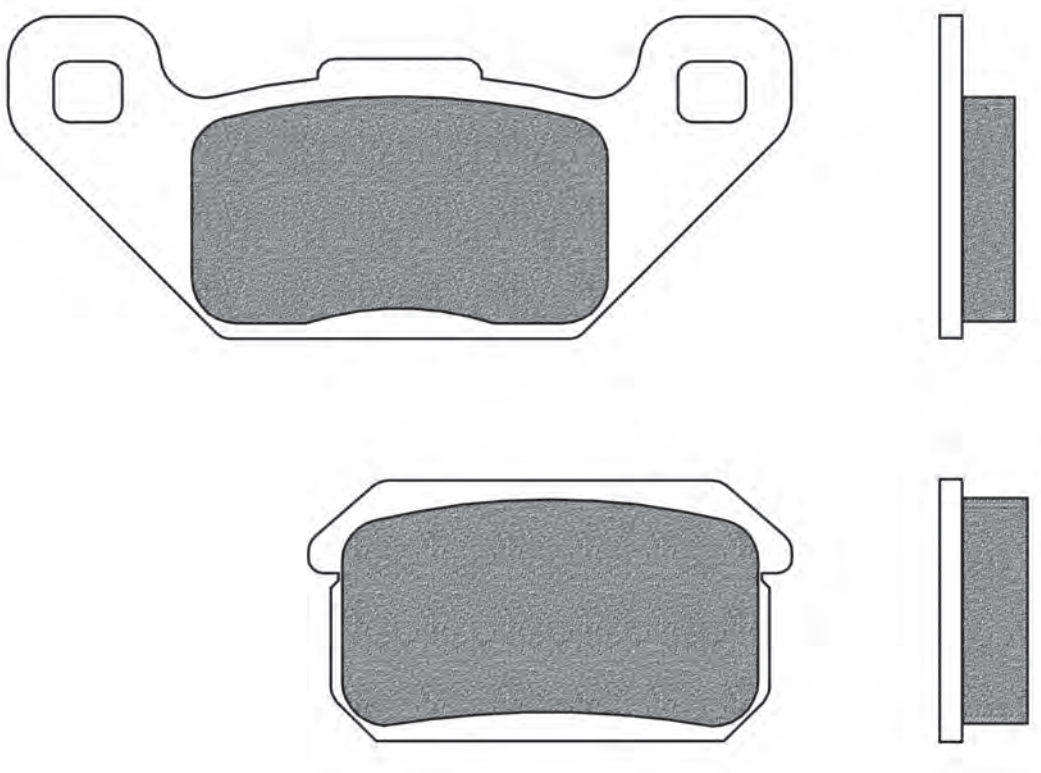

ADLY	Year	A/P
SPORT 300	07->	P

CPI	Year	A/P
XS 250 POWER QUAD	06->	P

PGO	Year	A/P
BR 200 BUGDRIDER	07	P
BR 200 BUXTER	05->	P
BR 250 BUXTER	05->	P
BR 250 E BUGDRIDER	05->07	P

QUADZILLA	Year	A/P
XRV 250 E	06->07	P
XRV 250 OFF ROAD	06->07	P

FD0435

BV SV

D1 (mm): 97,1x51,2x7,4 (lxhxsp.)

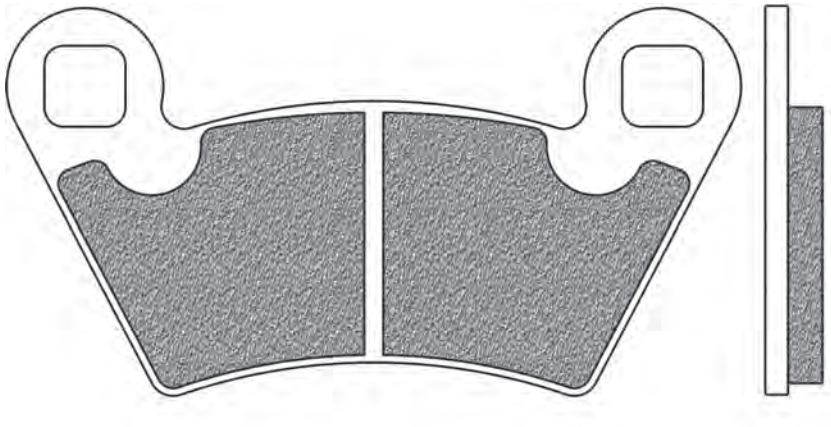

POLARIS	Year	A/P
RANGER 1 ELECTRIC	10->17	P
RANGER 1 EV	15	P
RANGER 11 2 (series 11)	90->12	P
RANGER 2X4, 4X6 2 (series 10)	90->12	P
RANGER 325 ETX	15	A / P
SPORTSMAN 325 ACE EFI / EURO / HD	15	P
SPORTSMAN ACE 325 EFI / EURO / HD / MD / EPS	15->18	P
RANGER 400 4x4	10->14	A / P

ACE 500	17->19	A
RANGER 500 2x4 (carb)	08->09	P
RANGER 500 2x4 / 4x4	06->07	A / P
RANGER 500 4x4 EFI	06->07	A / P
RANGER 500 EFI	10->20	A / P
RANGER 500 EFI CREW MIDSIZE	13->14	P
SPORTSMAN 500 H.O. TOURING	10->12	P
SPORTSMAN ACE 500	17	A
ACE 570 EPS	16->19	P

RANGER 570	15->20	A / P
RANGER 570 CREW EFI	14->20	P
RANGER 570 CREW FULL SIZE EPS	15->20	P
RANGER 570 FULL SIZE	18->20	P
SPORTSMAN 570 6x6 / 6x6 TRACTOR	18->19	A
SPORTSMAN 570 6x6 / 6x6 TRACTOR (MIDDLE BRAKE)	18->19	A
SPORTSMAN 570 ACE EFI / EURO	15->18	P
SPORTSMAN 570 EFI X2 EPS	15->19	A
SPORTSMAN ACE 570	14->16	P
RANGER 700 4x4 EFI	09	P
RANGER 700 6x6 EFI	08	A / P
RANGER XP 700 4x4	08	P
RANGER 800 4x4 EFI	10->13	P
RANGER 800 EFI MIDSIZE	13->14	A / P
RANGER XP 800	12	P
RZR 4 800 EFI / EPS	10->14	P
ACE 900 EPS XC	17->19	P
BRUTUS 900 HD	15->18	P
RANGER DIESEL 900	12->15	P
RANGER XP 900	13->14	P
RZR 4 900	15->18	P
RZR XP 900 (2 seat)	11->14	P
RANGER 1000 DIESEL/EU	15->18	P

FIGURATO PASTIGLIE CON APPLICAZIONI | BRAKE PADS DRAWINGS AND APPLICATIONS | DESSINS PLAQUETTES AVEC APPLICATIONS | DISEÑOS PASTILLAS CON RELACIÓN | ZEICHNUNGEN VON BREMSBELÄGE MIT VERWENDUNGSLISTE

l x h x sp.: Base x altezza x spessore | *width x height x thickness | largeur x hauteur x épaisseur | base x altura x espesor | Laenge x Höhe x Dicke*
Ø x sp.: Ø x spessore | *Ø x thickness | Ø x épaisseur | Ø x espesor | Ø x Dicke*

FD0436

SH

D1 (mm): 127,6x52,6x7,4 (lxhxsp.)

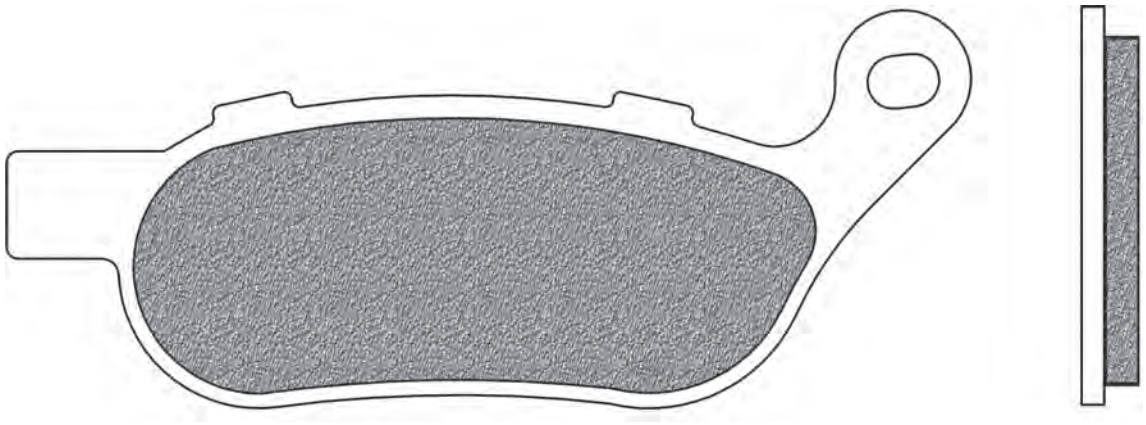

HARLEY DAVIDSON	Year	A/P
FLD 1584 SWITCHBACK	15	P
FLS 1584 SOFTAIL SLIM	15	P
FLSTB 1584 SOFTAIL CROSS BONES	09->11	P
FLSTC 1584 HERITAGE SOFTAIL CLASSIC	08->11	P
FLSTF 1584 FAT BOY	15	P
FLSTF 1584 FAT BOY /LO	08->11	P
FLSTFB 1584 FAT BOY LO	15	P
FLSTN 1584 SOFTAIL DELUXE	08->11	P
FLSTN 1584 SOTAIL DELUXE	15	P
FLSTSF 1584 SOTFAIL FAT BOY SPECIAL	10->11	P
FXCW 1584 ROCKER	08->09	P
FXCWC 1584 ROCKER C	08->11	P
FXD 1584 DYNA SUPER GLIDE	08->09	P
FXDB 1584 DYNA STREET BOB	08->13	P
FXDC 1584 DYNA SUPER GLIDE CUSTOM	08->12	P
FXDC 1584 DYNA SUPER GLIDE CUSTOM 110TH ANN	13	P
FXDF 1584 DYNA FAT BOB	08->12	P
FXDL 1584 DYNA LOW RIDER	08->15	P
FXDWG 1584 DYNA WIDE GLIDE	08->12	P
FXS 1584 BLACKLINE	12->13	P
FXSB 1584 BREAKOUT	15	P
FXSTB 1584 NIGHT TRAIN	08->09	P
FXSTC 1584 SOFTAIL CUSTOM	08->09	P
FLD 1690 SWITCHBACK	12->16	P
FLS 1690 SOFTAIL SLIM	13->17	P
FLSTC 1690 HERITAGE SOFTAIL CLASSIC	15->17	P
FLSTC 1690 HERITAGE SOFTAIL CLASSIC /110TH ANN.	13->14	P
FLSTF 1690 FAT BOY	12->17	P
FLSTFB 1690 FAT BOY LO	15->16	P
FLSTFB 1690 FAT BOY SPECIAL/LO	12->13	P
FLSTN 1690 SOFTAIL DELUXE	12->16	P
FXDB 1690 DYNA STREET BOB	13->17	P
FXDC 1690 SUPER GLIDE CUSTOM	14	P
FXDF 1690 DYNA FAT BOB	13->17	P
FXDL 1690 LOW RIDER	15->17	P
FXDWG 1690 DYNA WIDE GLIDE	13->17	P
FXSB 1690 BREAKOUT	13->17	P
FLSS 1800 SOFTAIL SLIM S	16->17	P
FLSTFBS 1800 FAT BOY S	16->17	P
FXDLS 1800 LOW RIDER S	16->17	P
FXSBSE 1800 CVO BREAKOUT	13	P
FXLRS 1868 LOW RIDER S	20	P

FD0437

BA | BT

D1 (mm): 109,8x51,5x8,4 (lxhxsp.)

D2 (mm): 95,8x36,9x8,4 (lxhxsp.)

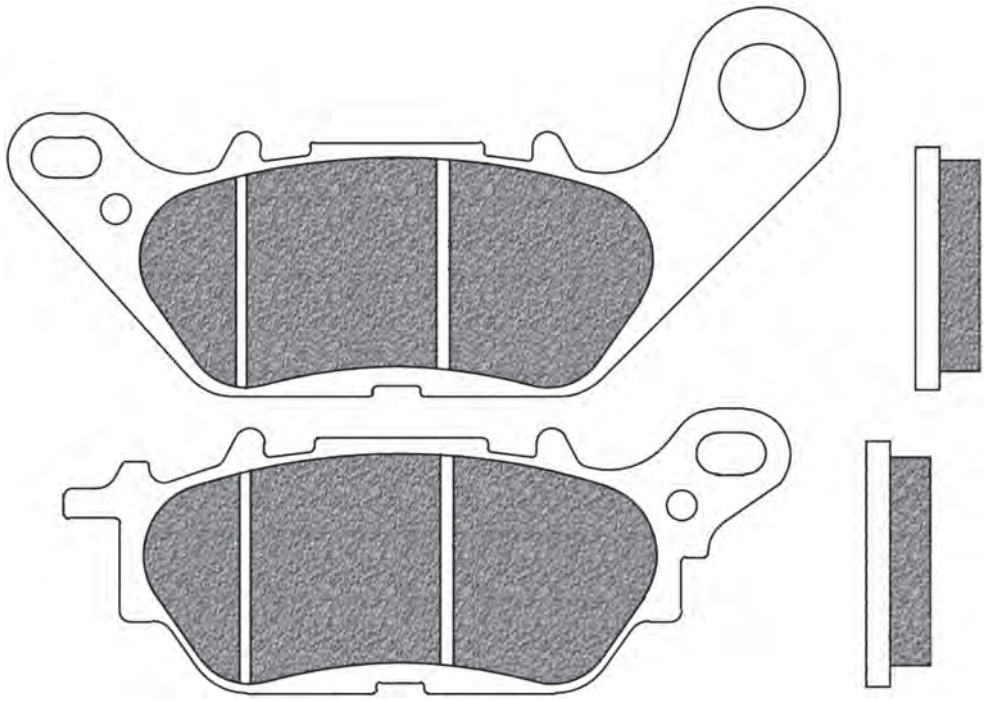

YAMAHA	Year	A/P
D'ELIGHT 115 XC S	14->	A
N-MAX 125 GPD-A	15->19	P
TRICITY 125 MWS	17->19	P
VITY 125 XC	08->13	A
YBR 125	06->12	A
YBR 125 ED	07->12	A
YS 125	17->19	A
CRYPTON 135 X	06->13	A
TRICITY 150 MWS-A	16->20	P
N-MAX 155 GPD-A (150CC)	17->19	P
TRICITY 300	20	P

FD0439 BA

D1 (mm): 41x43x5,5 (lxhxsp.)

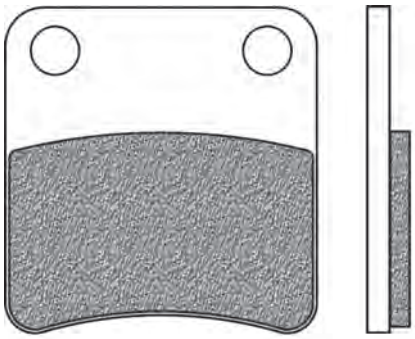

APRILIA	Year	A/P
NA 850 MANA GT	09->16	
SRV 850	12->19	

BMW	Year	A/P
C 1 EVOLUTION (ELECTRIC)	12->	
C 600 SPORT	12->15	
C 650 GT	12->20	
C 650 SPORT	16->20	

GILERA	Year	A/P
GP 800	08->	

HONDA	Year	A/P
SILVER WING 400 FJS	06->08	
SW-T 400	09->	
SW-T 400 ABS	09->	
SILVER WING 600 FSC	01->07	
SILVER WING 600 FSC ABS	03->08	
SW-T 600	11->18	
DN-01 680	08->11	
CTX 700 D ABS (w/DTC)	13->15	
CTX 700 ND ABS (w/DTC)	14->15	
NC 700 D INTEGRA	12->13	
NC 700 SD ABS (w/DTC)	12->13	
NC 700 XD ABS (w/DTC)	12->13	
NC 750 D INTEGRA (w/DTC)	14->19	
NC 750 S (w/DTC)	14->18	
NC 750 X (w/DTC)	14->19	
NM4 750 VULTUS ABS (w/DTC)	15->18	
X-ADV 750	17->19	
CRF 1000 L AFRICA TWIN	16->19	
CRF 1000 L AFRICA TWIN ADVENTURE SPORTS	18->19	
CRF 1100 L AFRICA TWIN	20	
CRF 1100 L AFRICA TWIN ADVENTURE SPORTS	20	
VFR 1200 F (w/DCT)	10->19	
VFR 1200 XDC CROSSTOURER (w/DCT)	12->19	

PIAGGIO	Year	A/P
LIBERTY 125	98->02	
LIBERTY 125 4T	06->07	
LIBERTY 125 4TS PORT EURO3	06->08	
LIBERTY 125 RST	04->05	
LIBERTY 125 RST PTT	05->11	
MP3 125	06->08	
MP3 125 IBRIDO	09->12	
MP3 125 IE	08->09	
MP3 125 IE TOURING	11->12	
MP3 125 YOURBAN ERL	11->13	
BEVERLY 250	06->07	
BEVERLY 250 EURO 3 IE	06->08	
BEVERLY 250 SPORT	06->08	
MP3 250	06->08	
MP3 250 LT	08->09	
MP3 250 MIC	08->09	
X EVO 250 EVO	07->13	
X7 250 EURO 3	08->	
X9 250	00->03	
X9 250 AMALFI	00->	
X9 250 EVOLUTION	04->06	
BEVERLY 300 TOURER EURO 3	09->10	
CARNABY 300 CRUISER	09->	
MP3 300 IE MIC	10->11	
MP3 300 IE TOURING	11->12	
MP3 300 LT BUSINESS ABS	14	
MP3 300 SPORT ABS	14	
MP3 300 YOURBAN ERL	11->15	
MP3 300 YOURBAN LT ERL	11->12	
VESPA 300 GTS SUPER	08->	
X10 350 4T 4V IE	12->	
MP3 400	07->08	
MP3 400 IE LT - IE LT SPORT	08->10	
MP3 400 IE LT TOURING	11	
MP3 400 LT	09->	
MP3 400 MIC	08->10	
MP3 400 RL TOURING	11	
X EVO 400 EURO 3	07->11	
X8 400 EURO 3	06->08	
MP3 500 LT BUSINESS ABS	14->	
MP3 500 LT SPORT - BUSINESS	11->13	
MP3 500 RL SPORT - BUSINESS	11->12	
MP3 500 SPORT ABS	14->	
X10 500 4T 4V IE	12->	

FD0440 B4W

D1 (mm): 82x42x7 (lxhxsp.)

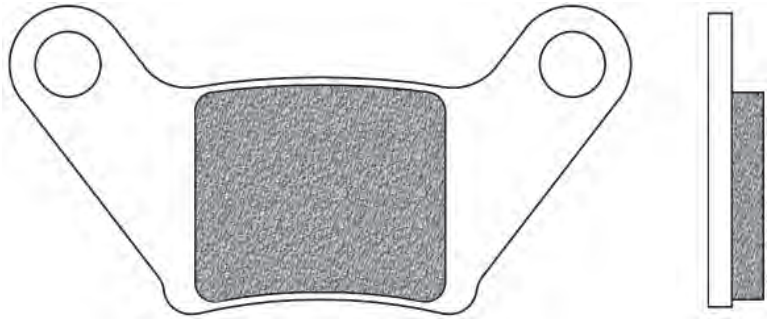

MINICAR	Year	A/P
CASALINI IDEA diesel 500 (pinza Comex)	00->	P
PIAGGIO M 500	06->08	P

PIAGGIO	Year	A/P
M 500 (vetturetta)	06->08	P

FD0441 SP

D1 (mm): 78,5x46,2x7,5 (lxhxsp.)

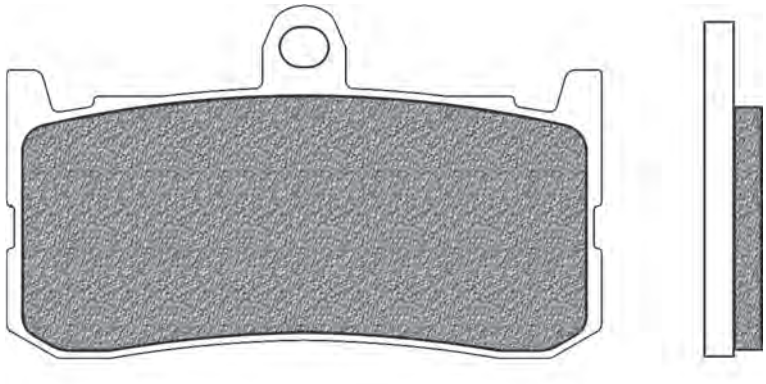

TRIUMPH	Year	A/P
DAYTONA TRIPLE 675	09->18	A

FIGURATO PASTIGLIE CON APPLICAZIONI | BRAKE PADS DRAWINGS AND APPLICATIONS | DESSINS PLAQUETTES AVEC APPLICATIONS | DISEÑOS PASTILLAS CON RELACIÓN | ZEICHNUNGEN VON BREMSBELÄGE MIT VERWENDUNGSLISTE

l x h x sp.: Base x altezza x spessore | *width x height x thickness | largeur x hauteur x épaisseur | base x altura x espesor | Laenge x Höhe x Dicke*
Ø x sp.: Ø x spessore | *Ø x thickness | Ø x épaisseur | Ø x espesor | Ø x Dicke*

FD0443

SH

D1 (mm): 89x62x8 (lxhxsp.)

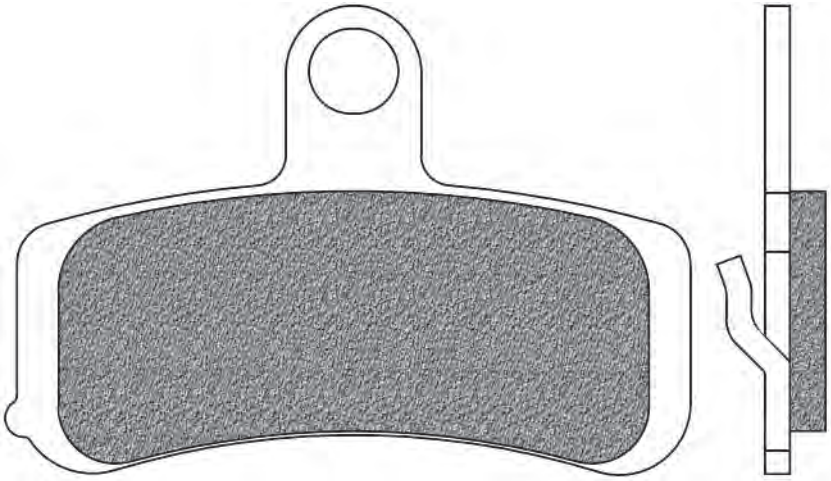

HARLEY DAVIDSON	Year	A/P
FLSTC 1584 HERITAGE SOFTAIL CLASSIC	08->11	A
FLSTF 1584 FAT BOY /LO	08->11	A
FLSTN 1584 SOFTAIL DELUXE	08->11	A
FLSTSF 1584 SOTFAIL FAT BOY SPECIAL	10->11	A
FXCW 1584 ROCKER	08->09	A
FXCWC 1584 ROCKER C	08->11	A
FXD 1584 DYNA SUPER GLIDE	08->09	A
FXDB 1584 DYNA STREET BOB	08->13	A
FXDC 1584 DYNA SUPER GLIDE CUSTOM	08->12	A
FXDC 1584 DYNA SUPER GLIDE CUSTOM 110TH ANN	13	A
FXDF 1584 DYNA FAT BOB	08->12	A
FXDL 1584 DYNA LOW RIDER	08->15	A
FXDWG 1584 DYNA WIDE GLIDE	08->12	A
FXS 1584 BLACKLINE	12->13	A
FXSTB 1584 NIGHT TRAIN	08->09	A
FXSTC 1584 SOFTAIL CUSTOM	08->09	A
FLD 1690 SWITCHBACK	12->16	A
FLS 1690 SOFTAIL SLIM	13->14	A
FLSTC 1690 HERITAGE SOFTAIL CLASSIC /110TH ANN.	13->14	A
FLSTF 1690 FAT BOY	12->14	A
FLSTFB 1690 FAT BOY SPECIAL/LO	12->13	A
FLSTN 1690 SOFTAIL DELUXE	12->14	A
FXDB 1690 DYNA STREET BOB	13->17	A
FXDC 1690 SUPER GLIDE CUSTOM	14	A
FXDF 1690 DYNA FAT BOB	13->17	A
FXDL 1690 LOW RIDER	15->17	A
FXDWG 1690 DYNA WIDE GLIDE	13->17	A
FXSB 1690 BREAKOUT	13->14	A
FXDLS 1800 LOW RIDER S	16->17	A
FXSBSE 1800 CVO BREAKOUT	13	A

FD0444

BA | BE | BT

D1 (mm): 111,4x36,3x7,6 (lxhxsp.) D2 (mm): 98,8x33,3x7,6 (lxhxsp.)

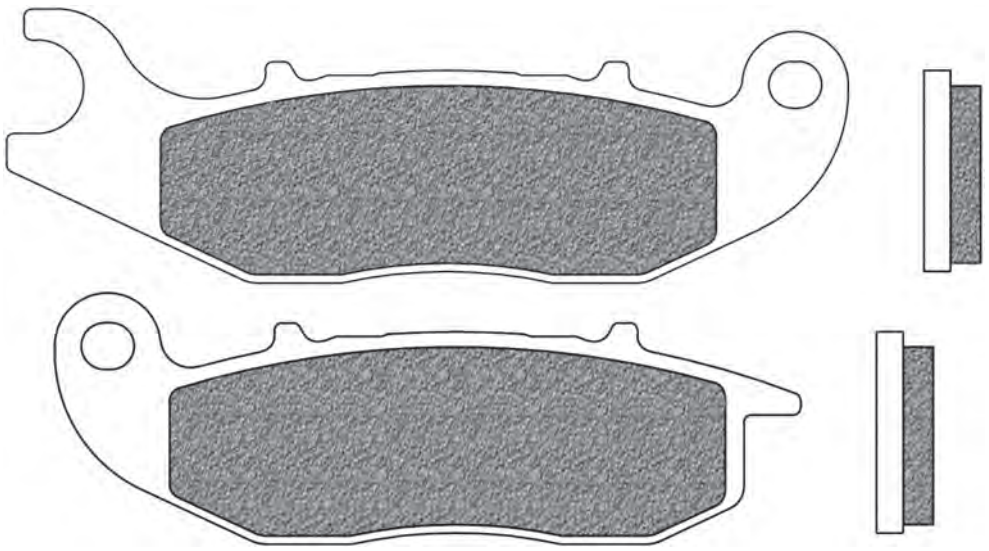

DERBI	Year	A/P
TERRA 125	07->08	A
TERRA 125 ADVENTURE	08->	A

HONDA	Year	A/P
CRE 125 RR	11->	A
CRF 250 LD	13->15	A
CRF 250 ME SUPERMOTO	14->15	A

PIAGGIO	Year	A/P
LIBERTY 50 IGET 4T 3V	16	A
LIBERTY 50 IGET 4T 3V IE	15->17	A
LIBERTY 125 IGET 4T 3V IE	15->18	A
MEDLEY 125 4T IE ABS	16->17	A
LIBERTY 150 IGET 4T 3V IE	15->18	A
MEDLEY 150 4T IE ABS	16->17	A

FD0445

BA | BE

D1 (mm): 94,1x36,2x10 (lxhxsp.)

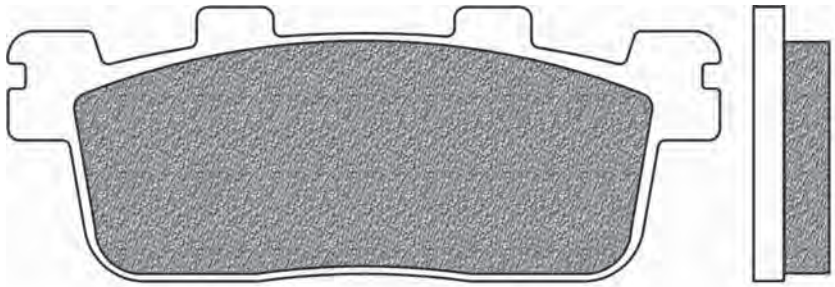

KYMCO	Year	A/P
DOWNTOWN 125	16->	P
G-DINK 125	12->	P
K-XCT 125 I	14->	P
NEW G-DINK 125	12->14	P
PEOPLE 125 EURO 3	07->	P
PEOPLE GTI 125	10->14	P
PEOPLE S 125 I	17->18	P
PEOPLE S 125 DD	07->08	P
X-TOWN 125	16->17	P
PEOPLE GTI 200	10->14	P
PEOPLE S 200 I	07->	P
PEOPLE S 250	06->	P
PEOPLE S 250 i	07->	P
XCITING 250	05	P
XCITING 250 i	06->	P
G-DINK 300	12->	P
K-XCT 300 I ABS	12->14	P
PEOPLE GTI 300	10->13	P
PEOPLE S 300 I	08->10	P
X-TOWN 300	16->17	P
XCITING 300 I	08->	P
XCITING 300 I R	08->09	P
DOWNTOWN 350	15->16	P

YAMAHA	Year	A/P
X-MAX R 400 YP	13->16	P
X-MAX R 400 YP MOMODESIGN	14	P
X-MAX RA 400 YP ABS	14->17	P
X-MAX RA 400 YP ABS MOMODESIGN	14	P

FD0446

BT | TS

D1 (mm): 99,5x38x9 (lxhxsp.)

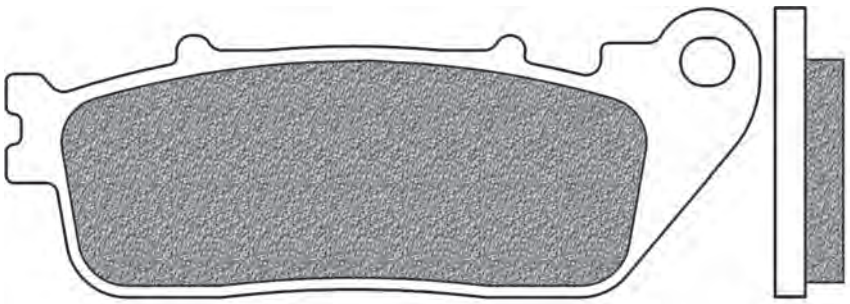

HONDA	Year	A/P
CROSSRUNNER 800 VFR	11->14	P
CROSSRUNNER 800 VFR X	15->18	P
VFR 800 F	14->19	P
CB 1000 R	08->20	P
CB 1000 R ABS	08->16	P
CB 1000 R+	18->	P
VFR 1200 F	10->19	P

FD0449

TS

D1 (mm): 55,5x41,4x7 (lxhxsp.)

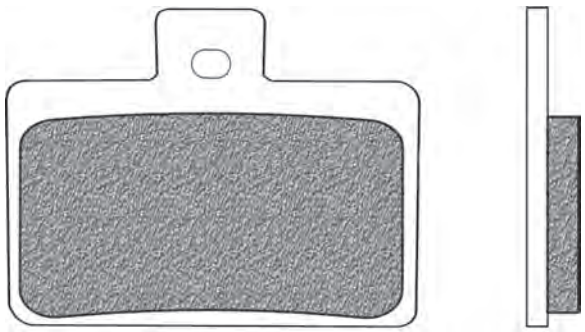

METRAKIT	Year	A/P
XL 08 80	08->	A

FIGURATO PASTIGLIE CON APPLICAZIONI | BRAKE PADS DRAWINGS AND APPLICATIONS | DESSINS PLAQUETTES AVEC APPLICATIONS | DISEÑOS PASTILLAS CON RELACIÓN | ZEICHNUNGEN VON BREMSBELÄGE MIT VERWENDUNGSLISTE

l x h x sp.: Base x altezza x spessore | *width x height x thickness | largeur x hauteur x épaisseur | base x altura x espesor | Laenge x Höhe x Dicke*
Ø x sp.: Ø x spessore | *Ø x thickness | Ø x épaisseur | Ø x espesor | Ø x Dicke*

FD0450

K1 | K5 | K6

D1 (mm): 89,7x49,5x12,8 (lxhxsp.)

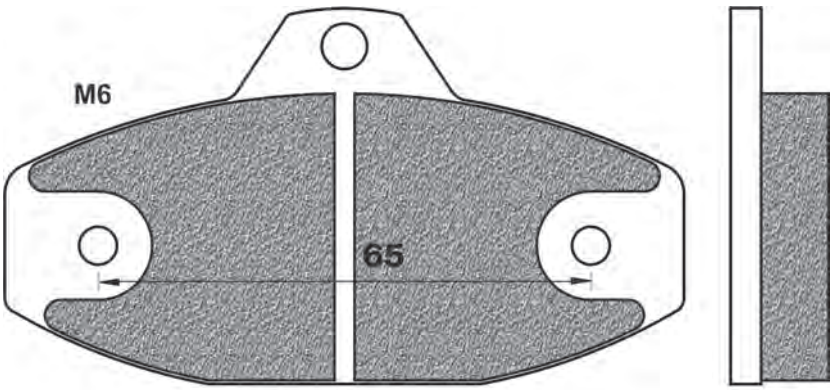

INTREPID	Year	A/P
interasse fori 65 mm diametro M6		P

SGUERZONI	Year	A/P
interasse fori 65 mm diametro M6		P

FD0451

K1 | K5 | K6

D1 (mm): 57,9x50,5x12 (lxhxsp.)

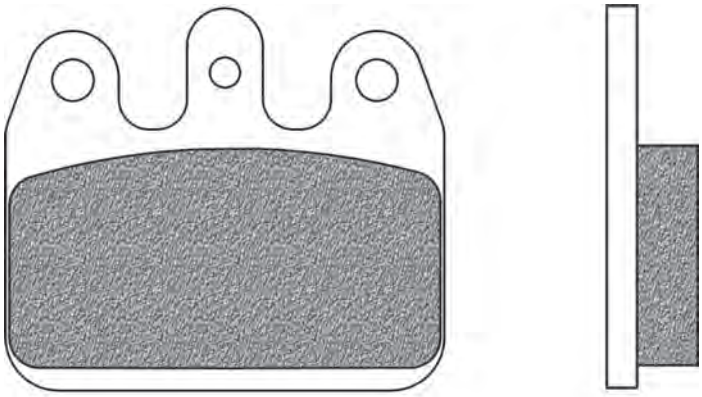

CRG	Year	A/P
VEN 05		P

FD0452

K1 | K5 | K6

D1 (mm): 80x46x13 (lxhxsp.)

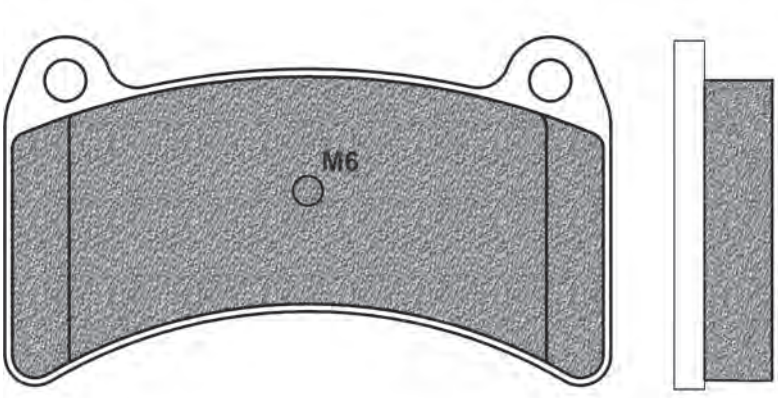

INTREPID	Year	A/P
EVO 3 foro centrato diametro M6		P

FD0453

K1 | K5 | K6

D1 (mm): 41x38x7 (lxhxsp.)

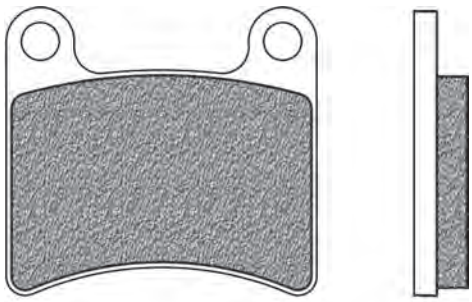

INTREPID	Year	A/P
KF (monomarcia)		A
R1 - 125 th 7		A

FD0454

K1 | K5 | K6

D1 (mm): 41x38x10 (lxhxsp.)

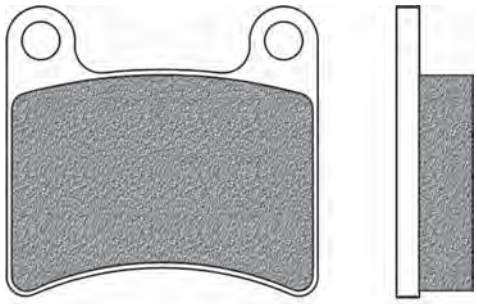

INTREPID	Year	A/P
KZ (con cambio)		A
R2 - 125 th 10		A

FD0455

K1 | K5 | K6

D1 (mm): 64x42x9 (lxhxsp.)

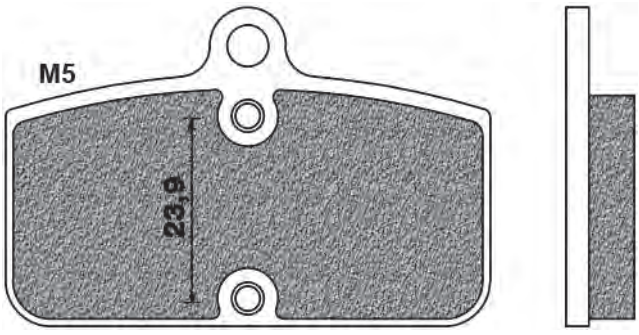

SODI	Year	A/P
interasse fori 23,9 mm diametro M5		P

FD0456

K1 | K5 | K6

D1 (mm): 48x30,2x6 (lxhxsp.)

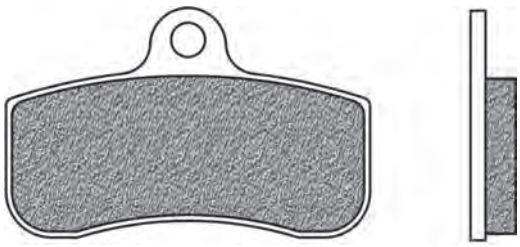

SODI	Year	A/P
KART		A

FIGURATO PASTIGLIE CON APPLICAZIONI | BRAKE PADS DRAWINGS AND APPLICATIONS | DESSINS PLAQUETTES AVEC APPLICATIONS | DISEÑOS PASTILLAS CON RELACIÓN | ZEICHNUNGEN VON BREMSBELÄGE MIT VERWENDUNGSLISTE

l x h x sp.: Base x altezza x spessore | *width x height x thickness | largeur x hauteur x épaisseur | base x altura x espesor | Laenge x Höhe x Dicke*
Ø x sp.: Ø x spessore | *Ø x thickness | Ø x épaisseur | Ø x espesor | Ø x Dicke*

FD0457 K1 K5 K6

D1 (mm): 44x57,4x9 (lxhxsp.)

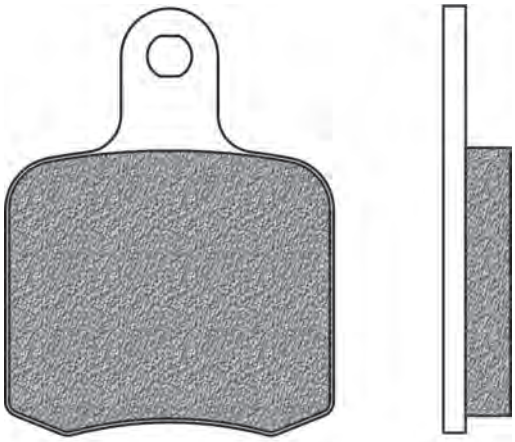

TONY KART	Year	A/P
KART th 9		A / P

FD0458 (4 pz.) B4W

D1 (mm): 72,8x30x10 (lxhxsp.)

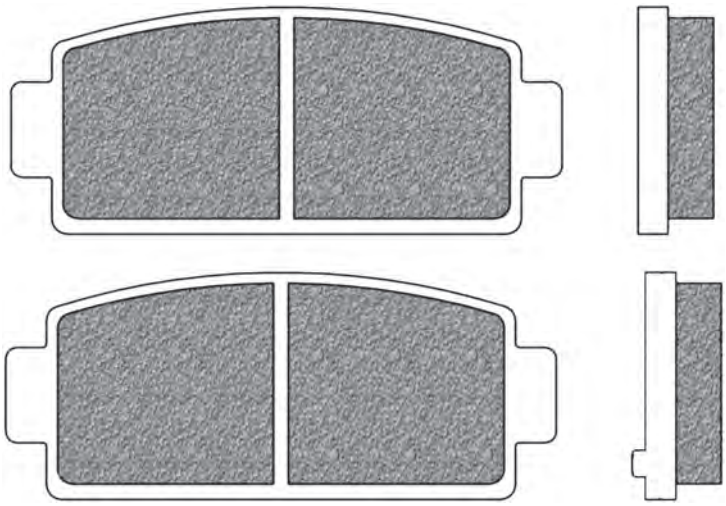

MINICAR	Year	A/P
MICROCAR 505 M.GO motore Lombardini	10->	P
MICROCAR 523 M.GO motore Yanmar	09->10	P

FD0459 (4 pz.) B4W

D1 (mm): 80,7x42x12,5 (lxhxsp.)

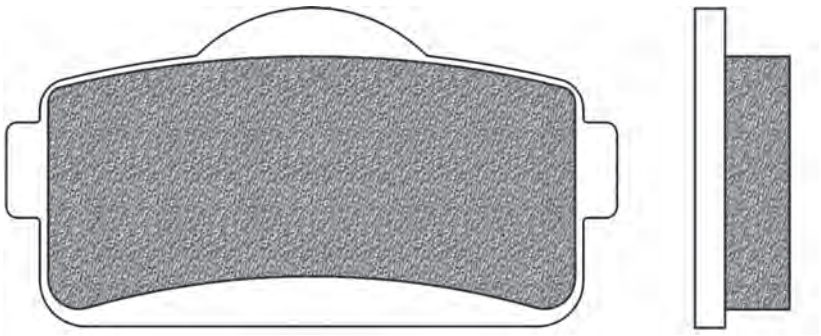

MINICAR	Year	A/P
MICROCAR 505 M.GO motore Lombardini	10->	A
MICROCAR 523 M.GO motore Yanmar	09->10	A

FD0460

BA | BE

D1 (mm): 90,1x33,3x9,8 (lxhxsp.)

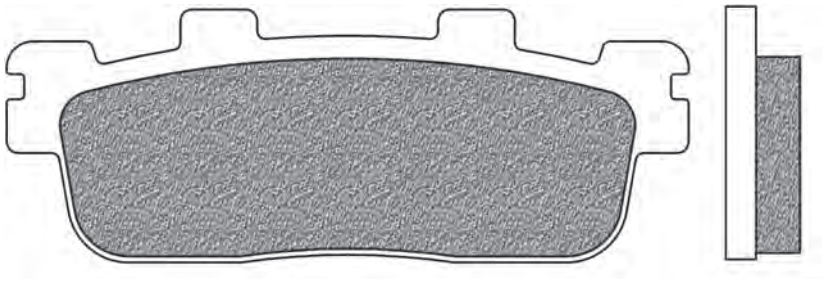

KAWASAKI	Year	A/P
J 125	16->19	P
J 300	14->18	P

KYMCO	Year	A/P
DOWNTOWN 125 I	09->15	P
NEW DOWNTOWN 125	16->17	P
SUPER DINK 125	10->15	P
X-TOWN 125 CT	20	P
DOWNTOWN 200 I	10->15	P
DOWNTOWN 300 ABS	10->11	P
DOWNTOWN 300 I	09->11	P
DOWNTOWN 300 I ABS	10->11	P
PEOPLE GTI 300 ABS	12->15	P
PEOPLE S 300	20	P
X-TOWN 300 CT	20	P
NEW DOWNTOWN 350	16->17	P

FD0461

K1 | K5 | K6

D1 (mm): 37,1x49,7x9,9 (lxhxsp.)

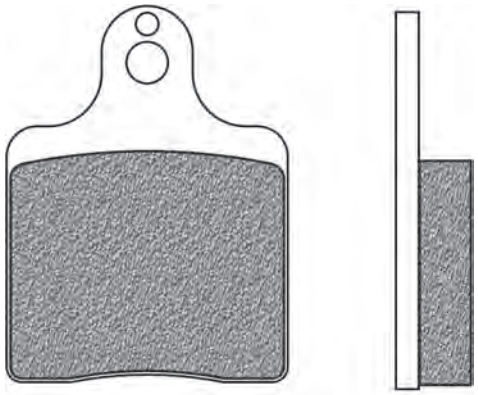

INTREPID	Year	A/P
EVO 3		A

FD0462

TS

D1 (mm): 77,5x50x8,1 (lxhxsp.)

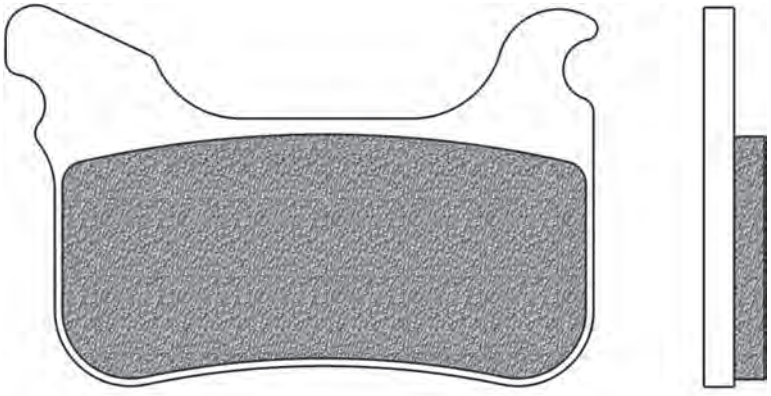

APRILIA	Year	A/P
SXV 450	05->	A
SXV 550	06->	A
PEGASO 660 FACTORY	07->09	A

FTE	Year	A/P
RADIALE		A

HUSABERG	Year	A/P
FS 450 C	06->08	A
FS 650 E - C	06->08	A

KTM	Year	A/P
SMR 450 (FTE caliper)	04->06	A
SX 525 SMR (FTE Caliper)	04->	A

FD0463

B4W

D1 (mm): 94,7x35x9 (lxhxsp.)

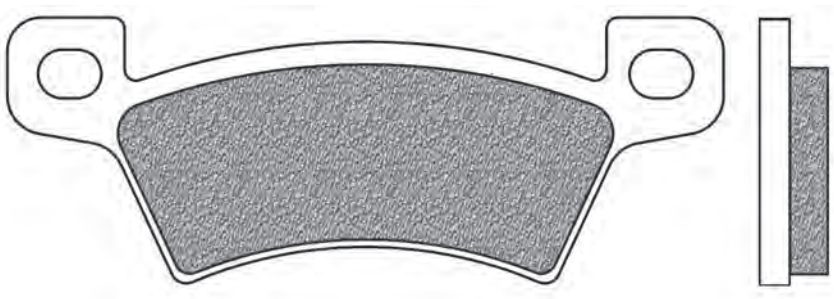

MINICAR	Year	A/P
MICROCAR 500 MC2	09->	P

FIGURATO PASTIGLIE CON APPLICAZIONI | BRAKE PADS DRAWINGS AND APPLICATIONS | DESSINS PLAQUETTES AVEC APPLICATIONS | DISEÑOS PASTILLAS CON RELACIÓN | ZEICHNUNGEN VON BREMSBELÄGE MIT VERWENDUNGSLISTE

l x h x sp.: Base x altezza x spessore | *width x height x thickness | largeur x hauteur x épaisseur | base x altura x espesor | Laenge x Höhe x Dicke*
Ø x sp.: Ø x spessore | *Ø x thickness | Ø x épaisseur | Ø x espesor | Ø x Dicke*

FD0464 SD

D1 (mm): 41x42,5x7,5 (lxhxsp.)

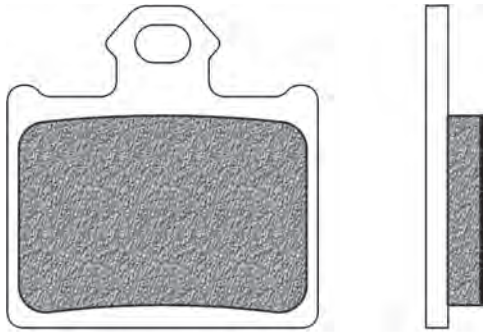

HUSQVARNA	Year	A/P
CR 65	12->14	P
TC 85	14->20	P

KTM	Year	A/P
FREERIDE 1 E-SM (E-RIDE)	15->16	P
FREERIDE 1 E-XC (E-RIDE)	18->20	P
SX 85	11->20	P
SXS 85	12->15	P
SX 105	11	P
FREERIDE 250 F	18->20	P
FREERIDE 250 R (2T)	14->17	P
FREERIDE 350 R	12->17	P

OHVALE	Year	A/P
GP-O 110 4 SPEED	17->19	P
GP-O 110 AUTOMATIC	17->19	P
GP-O 160 4 SPEED	17->19	P
GP-O 190 DAYTONA	17->19	P

FD0465 K1 K5 K6

D1 (mm): 74,9x54x15 (lxhxsp.)

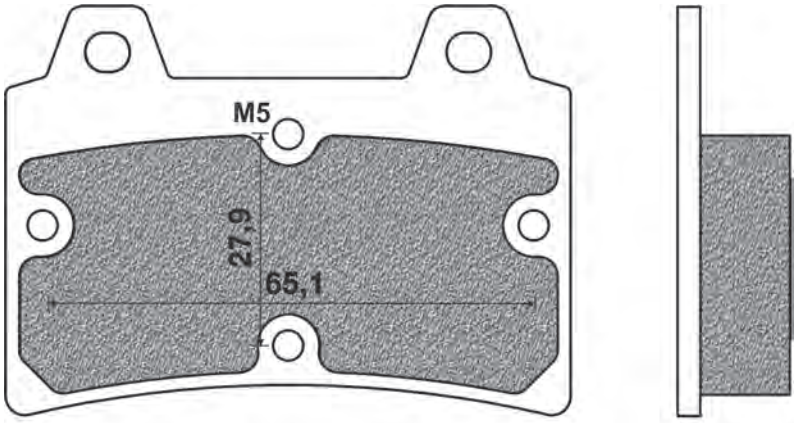

ARROW	Year	A/P
interasse fori 65,1/27,9mm diam M5 th 15		P

FD0466 R01 SP TS

D1 (mm): 35x40,5x9 (lxhxsp.)

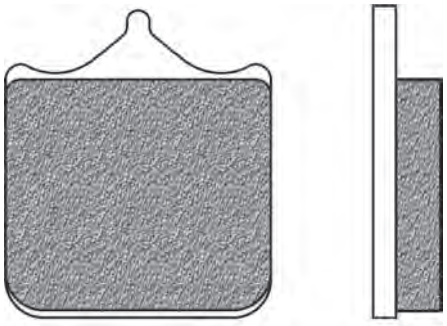

BENELLI	Year	A/P
TRE-K 1130 AMAZONAS	13->16	A

BMW	Year	A/P
S 1000 R	13->19	A
S 1000 RR	09->18	A

FD0467

BA | BE

D1 (mm): 109,5x42x8 (lxhxsp.) D2 (mm): 111x45x8

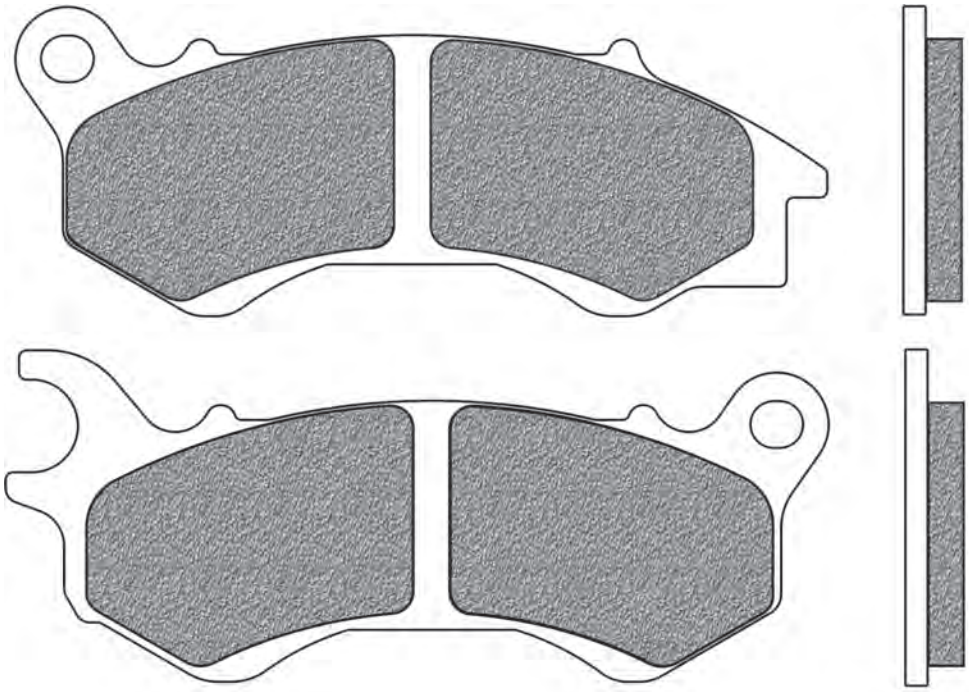

HONDA	Year	A/P
VISION 50 NSC	10->18	A
VISION 110	10->16	A
PCX 125	09->17	A
PCX 150	09->17	A

KYMCO	Year	A/P
AGILITY PLUS 125 E4	16	A
PEOPLE ONE 125 I DD	15	A
PEOPLE ONE 125 I E4	16->17	A
PEOPLE ONE 150 I E4	16->17	A

PEUGEOT	Year	A/P
DJANGO 50 ALLURE	14->	A
DJANGO 50 EVASION	14->	A
DJANGO 50 SPORT	14->	A
DJANGO 125 ALLURE	14->	A
DJANGO 125 EVASION	14->	A
DJANGO 125 SPORT	14->	A
DJANGO 150 ALLURE	14->	A
DJANGO 150 EVASION	14->	A
DJANGO 150 SPORT	14->	A

SWM	Year	A/P
ACE OF SPADES 125	19->20	A
OUTLAW 125 GRAN MILANO	19->20	A
RS 125 R	16->20	A
SM 125 R	16->20	A
VAREZ 125	20	A

FD0468

K1 | K5 | K6

D1 (mm): 73,8x44,5x7,2 (lxhxsp.)

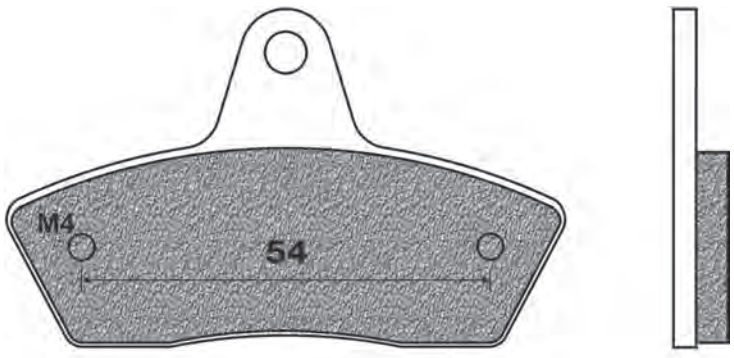

GP RACING	Year	A/P
interasse fori 54 mm diametro M4		P

FIGURATO PASTIGLIE CON APPLICAZIONI | BRAKE PADS DRAWINGS AND APPLICATIONS | DESSINS PLAQUETTES AVEC APPLICATIONS | DISEÑOS PASTILLAS CON RELACIÓN | ZEICHNUNGEN VON BREMSBELÄGE MIT VERWENDUNGSLISTE

l x h x sp.: Base x altezza x spessore | *width x height x thickness | largeur x hauteur x épaisseur | base x altura x espesor | Laenge x Höhe x Dicke*
Ø x sp.: Ø x spessore | *Ø x thickness | Ø x épaisseur | Ø x espesor | Ø x Dicke*

FD0469

K1 | K5

D1 (mm): 82x46,7x9,8 (lxhxsp.)

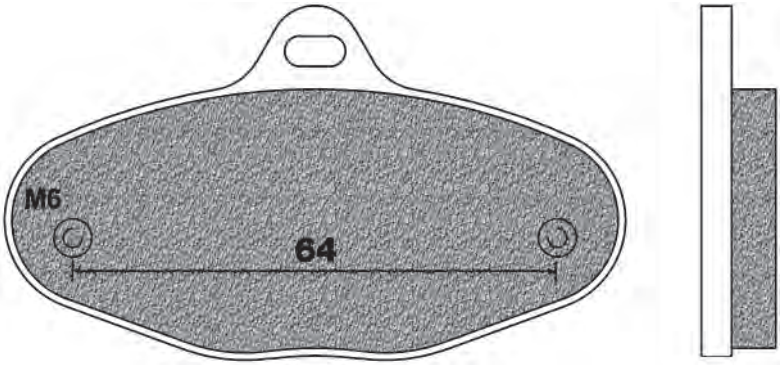

CRG	Year	A/P
VEN 99 interasse fori 64 mm diametro M6		A

FD0470

BT | SE | TS

D1 (mm): 86,5x40,5x8,9 (lxhxsp.)

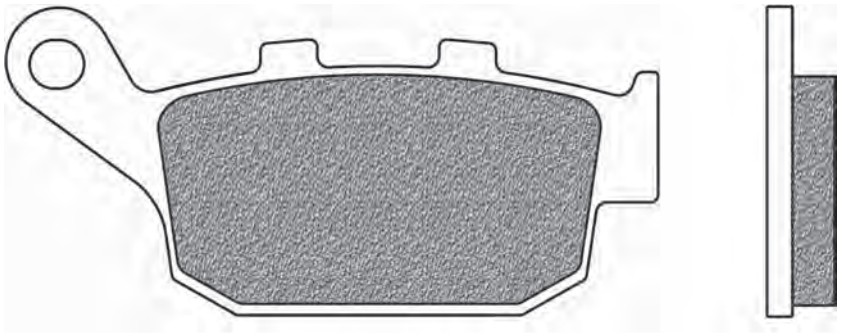

HONDA	Year	A/P
CBR 250 R (Nissin caliper)	11->13	P
CBR 250 R ABS	11->13	P
CBR 250 RR	17->18	P
CBR 300 F	14->16	P
CBR 300 F ABS	14->17	P
CBR 300 R	14->18	P
CMX 300 REBEL	17	P
CB 500 F	13->20	P
CB 500 X	13->19	P
CBR 500 R	13->20	P
CMX 500 REBEL	17->20	P
CB 650 F	14->19	P
CB 650 R	19	P
CBR 650 F	14->20	P
CBR 650 R	19->	P
CTX 700	14->18	P
CTX 700 D ABS (w/DTC)	13->15	P
CTX 700 N	14->18	P
CTX 700 ND ABS (w/DTC)	14->15	P
NC 750 D INTEGRA (w/DTC)	14->19	P
NC 750 S (w/DTC)	14->18	P
NC 750 X (w/DTC)	14->19	P
NM4 750 VULTUS ABS (w/DTC)	15->18	P
X-ADV 750	17->19	P

KAWASAKI	Year	A/P
KLE 650 VERSYS	15->19	P
VN 650 VULCAN S	15->	P
Z 750 R	11->12	P
Z 800	13->16	P
Z 800 ABS	13->16	P
Z 800 E	13->16	P
Z 800 E ABS	13->16	P
Z 800 E ABS SPECIAL EDITION	16	P
Z 800 E SPECIAL EDITION	16	P
Z 900	17->20	P

SUZUKI	Year	A/P
GW 250 INAZUMA F	15->19	P
SFV 650 GLADIUS	09->16	P
SV 650	16->18	P
SV 650 S	16->18	P
SV 650 X	18->19	P
XF 650 FREEWIND	97->02	P

FD0471

K1 | K5

D1 (mm): 64x28x10 (lxhxsp.)

KALI'	Year	A/P
interasse fori 47,5 mm diametro M5		A

FD0472

K1 | K5

D1 (mm): 90x55x10,5 (lxhxsp.)

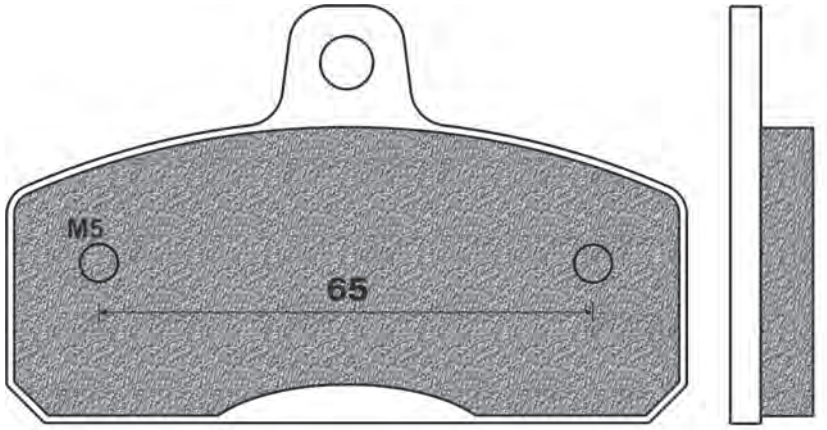

BIREL	Year	A/P
interasse fori 65 mm diametro M5 th 10,5		P

FD0473

K1

D1 (mm): 90x55x13 (lxhxsp.)

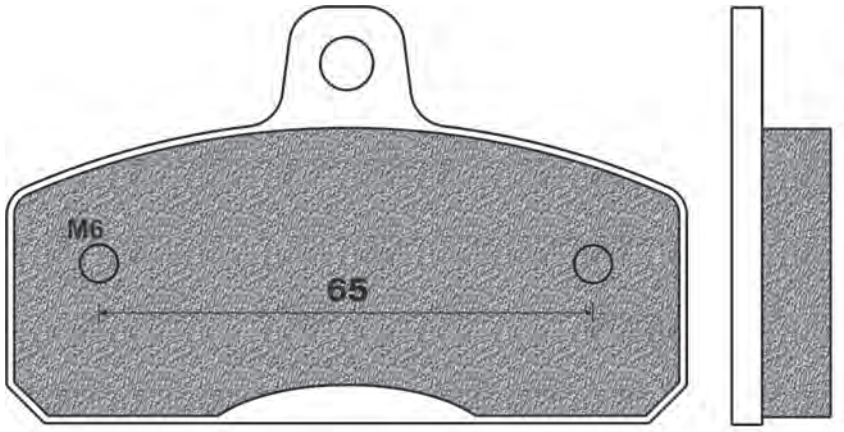

BIREL	Year	A/P
interasse fori 65 mm diametro M6 th 13lb		P

RIGHETTI & RIDOLFI	Year	A/P
interasse fori 65 mm diametro M6		P

FD0474

K1

D1 (mm): 90x55x11,5 (lxhxsp.)

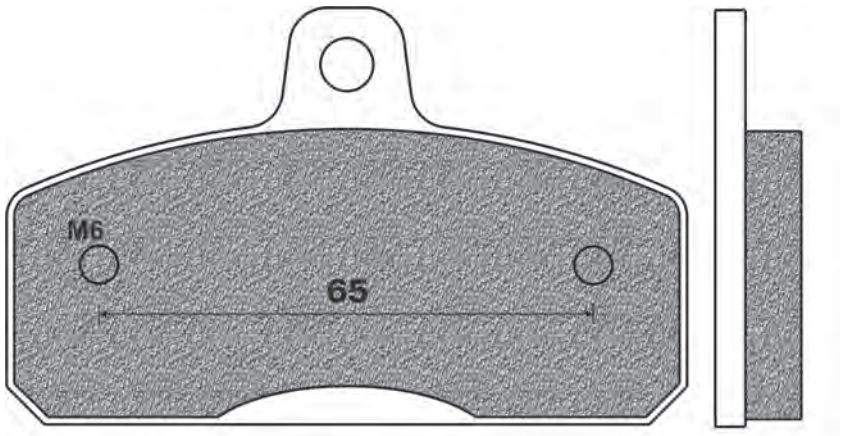

BIREL	Year	A/P
interasse fori 65 mm diametro M6 th 11,5		P

FIGURATO PASTIGLIE CON APPLICAZIONI | BRAKE PADS DRAWINGS AND APPLICATIONS | DESSINS PLAQUETTES AVEC APPLICATIONS | DISEÑOS PASTILLAS CON RELACIÓN | ZEICHNUNGEN VON BREMSBELÄGE MIT VERWENDUNGSLISTE

l x h x sp.: Base x altezza x spessore | *width x height x thickness | largeur x hauteur x épaisseur | base x altura x espesor | Laenge x Höhe x Dicke*
Ø x sp.: Ø x spessore | *Ø x thickness | Ø x épaisseur | Ø x espesor | Ø x Dicke*

FD0475

K6

D1 (mm): 97,5x40,5x11 (lxhxsp.)

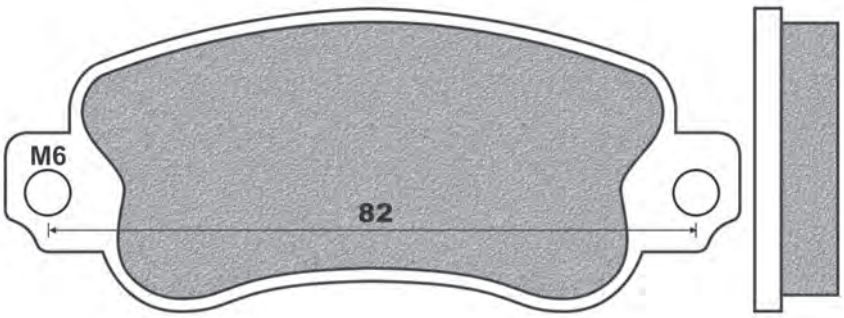

HEKA KART	Year	A/P
interasse fori 82 mm diametro M6 th 11		P

FD0476

K1 K6

D1 (mm): 99x39x16 (lxhxsp.)

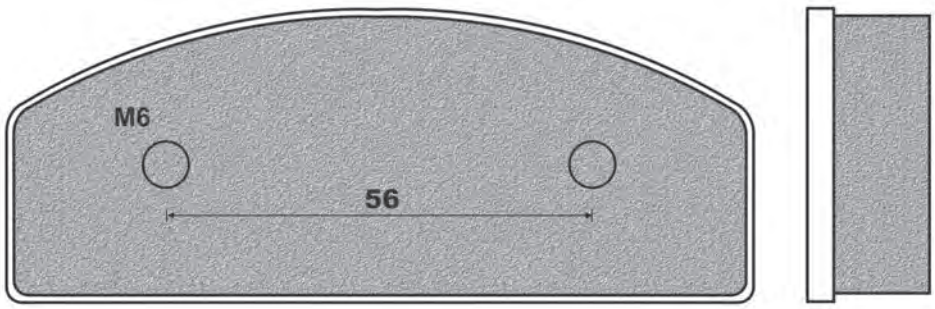

ENGLISH KART	Year	A/P
interasse fori 56 mm diametro M6 th 16		P

SWIFT	Year	A/P
interasse fori 56 mm diametro M6 th 16		P

FD0477

K1 K6

D1 (mm): 99x39x13 (lxhxsp.)

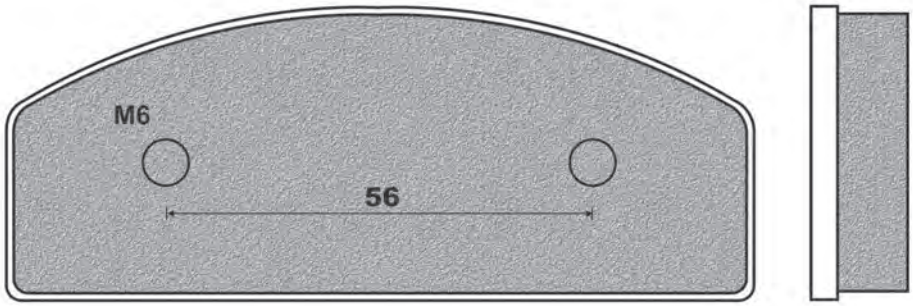

ENGLISH KART	Year	A/P
interasse fori 56 mm diametro M6 th 13		P

SWIFT	Year	A/P
interasse fori 56 mm diametro M6 th 13		P

FD0478

K1 | K5

D1 (mm): 82x46,7x10 (lxhxsp.)

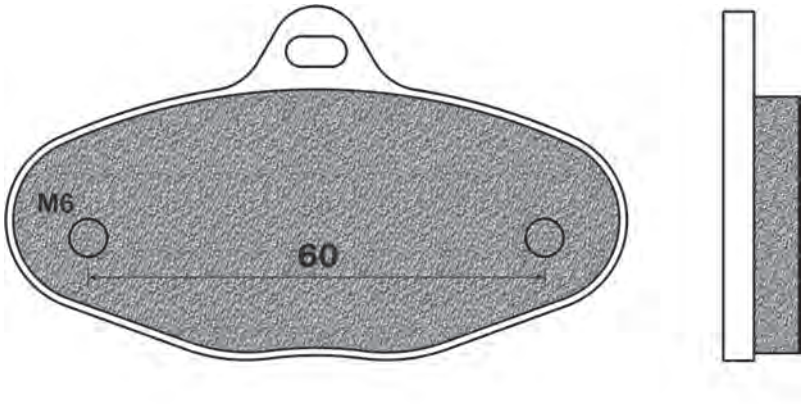

GP RACING	Year	A/P
interasse fori 60 mm diametro M6		A

FD0479

K1 | K5

D1 (mm): 82x46,7x10 (lxhxsp.)

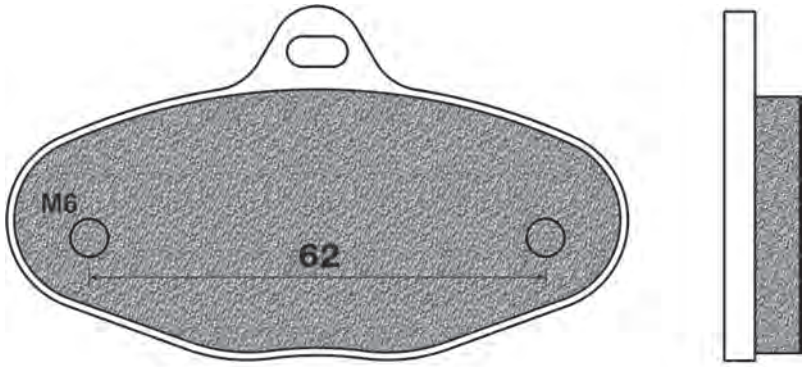

RED BARON	Year	A/P
interasse fori 62 mm diametro M6		A

FD0480

K1 | K5

D1 (mm): 98,7x38,7x12 (lxhxsp.)

PCR	Year	A/P
interasse fori 74 mm diametro M6 th 12		P

TOP KART	Year	A/P
interasse fori 74 mm diametro M6 th 12		P

FIGURATO PASTIGLIE CON APPLICAZIONI | BRAKE PADS DRAWINGS AND APPLICATIONS | DESSINS PLAQUETTES AVEC APPLICATIONS | DISEÑOS PASTILLAS CON RELACIÓN | ZEICHNUNGEN VON BREMSBELÄGE MIT VERWENDUNGSLISTE

l x h x sp.: Base x altezza x spessore | *width x height x thickness | largeur x hauteur x épaisseur | base x altura x espesor | Laenge x Höhe x Dicke*
Ø x sp.: Ø x spessore | *Ø x thickness | Ø x épaisseur | Ø x espesor | Ø x Dicke*

FD0481

BD | SD

D1 (mm): 59x40,2x7,5 (lxhxsp.)

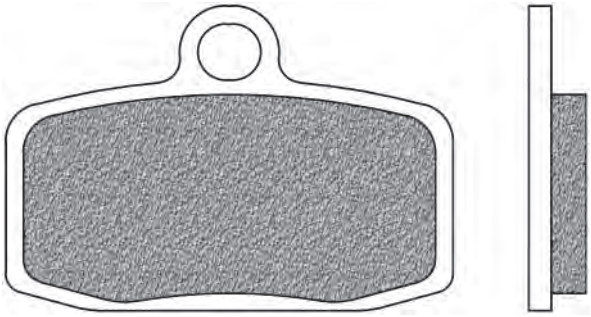

GAS GAS	Year	A/P
TXT 125 (Formula caliper)	12->13	A

HUSQVARNA	Year	A/P
TC 85	14->20	A

KTM	Year	A/P
FREERIDE 1 E-SM (E-RIDE)	15->16	A
FREERIDE 1 E-XC (E-RIDE)	18->20	A

SX 85	12->20	A
SXS 85	12->15	A
FREERIDE 250 F	18->20	A
FREERIDE 250 R (2T)	14->17	A
FREERIDE 350 R	12->17	A

OHVALE	Year	A/P
GP-O 110 4 SPEED	17->19	A
GP-O 110 AUTOMATIC	17->19	A

GP-O 160 4 SPEED	17->19	A
GP-O 190 DAYTONA	17->19	A

SHERCO	Year	A/P
ST 125 (FORMULA CALIPER)	13->14	A
ST 250 (FORMULA CALIPER)	13->14	A
ST 290 (FORMULA CALIPER)	13->14	A
ST 300 (FORMULA CALIPER)	13->14	A

FD0482

K1 | K5

D1 (mm): 100x40,4x8 (lxhxsp.)

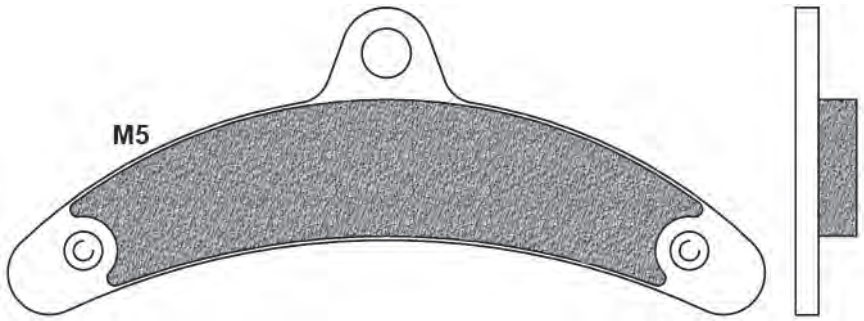

BIREL	Year	A/P
interasse fori 80 mm diametro M5 th 8	11->	A

FD0483

K1 | K5

D1 (mm): 135x53x10 (lxhxsp.)

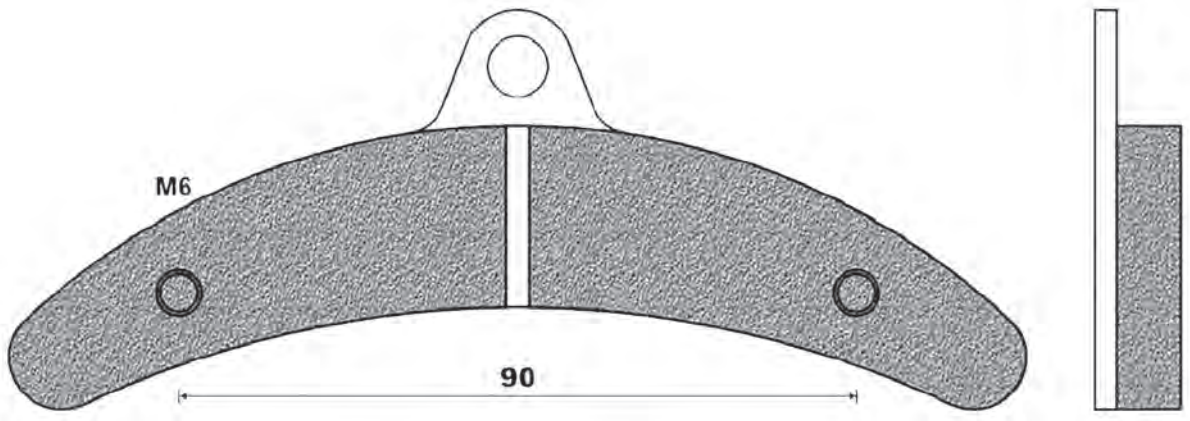

BIREL	Year	A/P
interasse fori 90 mm diametro M6 th 10	11->	P

FD0484

K1 | K5 | K6

D1 (mm): 44,6x36,4x9 (lxhxsp.)

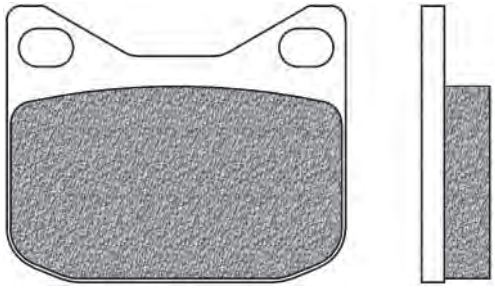

CRR	Year	A/P
KART	10->	A

MARANELLO	Year	A/P
KART		A

TIBIKART	Year	A/P
KART		A

FD0485

K1 | K5 | K6

D1 (mm): 55,7x44,4x10 (lxhxsp.)

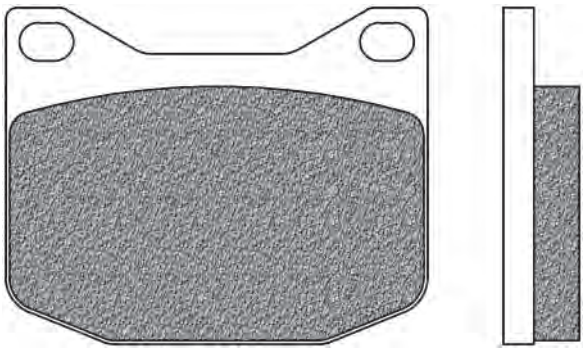

CRR	Year	A/P
KART	10->	P

MARANELLO	Year	A/P
KART		P

TIBIKART	Year	A/P
KART		P

FD0486

BA | BE

D1 (mm): 113,6x41,2x8,8 (lxhxsp.)

D2 (mm): 109,5x51x9,7 (lxhxsp.)

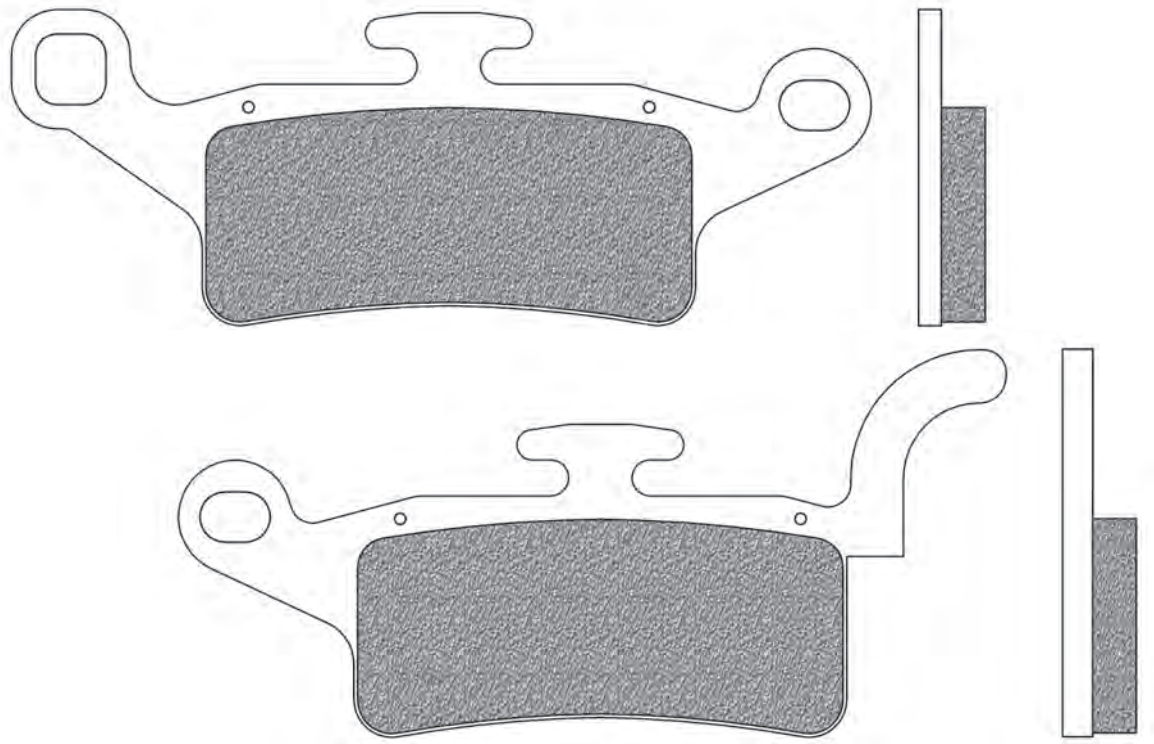

YAMAHA	Year	A/P
BWS 125 YW	10	A
XENTER 125 HW	12->16	A
XENTER 150 HW	12->18	A

FIGURATO PASTIGLIE CON APPLICAZIONI | BRAKE PADS DRAWINGS AND APPLICATIONS | DESSINS PLAQUETTES AVEC APPLICATIONS | DISEÑOS PASTILLAS CON RELACIÓN | ZEICHNUNGEN VON BREMSBELÄGE MIT VERWENDUNGSLISTE

l x h x sp.: Base x altezza x spessore | *width x height x thickness | largeur x hauteur x épaisseur | base x altura x espesor | Laenge x Höhe x Dicke*
Ø x sp.: Ø x spessore | *Ø x thickness | Ø x épaisseur | Ø x espesor | Ø x Dicke*

FD0487

BE

D1 (mm): 90,1x39,1x10,2 (lxhxsp.)

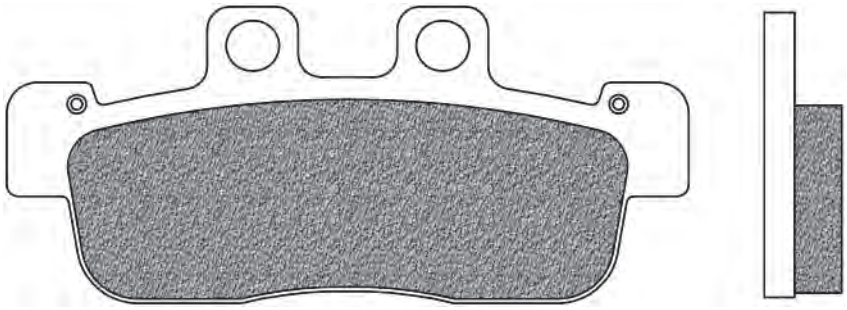

YAMAHA	Year	A/P
CYGNUS 125 NXC	10->	A

FD0488

BE

D1 (mm): 99,2x40,7x8 (lxhxsp.) D2 (mm): 77x40,5x8,8

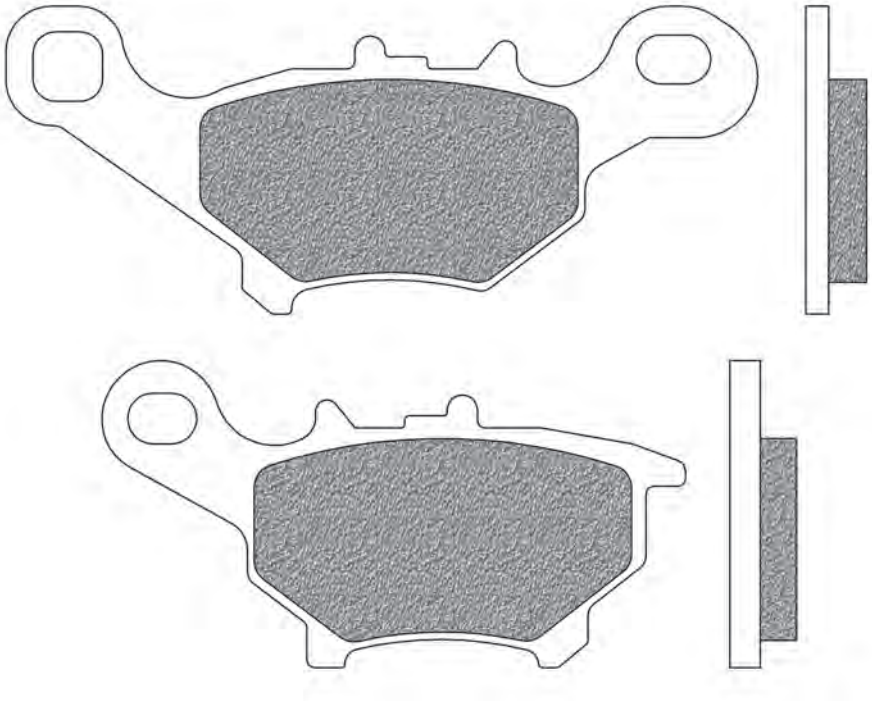

YAMAHA	Year	A/P
JOG 50 CV (A/R)	03->08	A

FD0489

BE

D1 (mm): 72,6x53,3x8 (lxhxsp.)

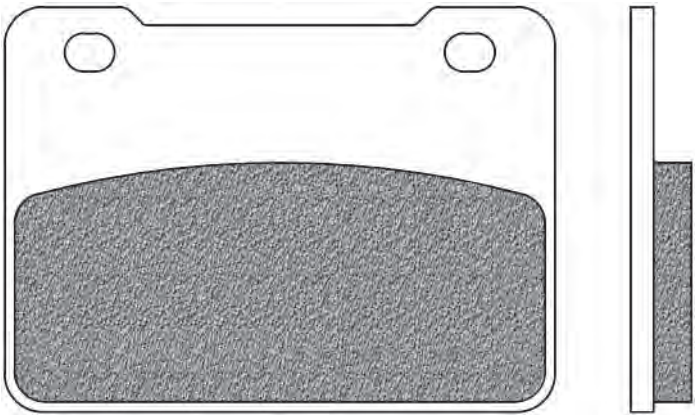

SYM	Year	A/P
SN 250 NI WOLF	14->	A
SB 300 CAFE RACER	16	A
WOLF 300 CAFE RACER	15->	A
WOLF 300 CLASSIC	15->	A
MAXYM 400 I	11	A
MAXYM 600 I	14->	A

FD0490 BE

D1 (mm): 83x47,7x11,8 (lxhxsp.)

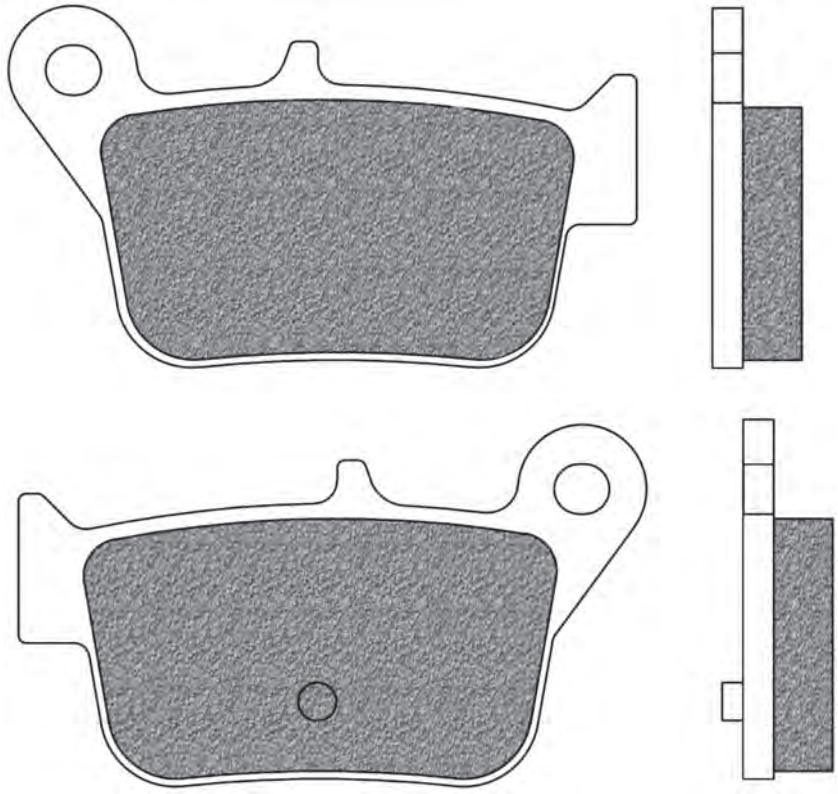

SYM	Year	A/P
MAXYM 400 I	11->	P
MAXYM 600 I	14->	P

FD0491 (4 pz.) SP TS

D1 (mm): 69,2x51,3x8,9 (lxhxsp.) D2 (mm): 33x51,5x8,9 (lxhxsp.) D3 (mm): 33x51,5x8,9 (lxhxsp.)

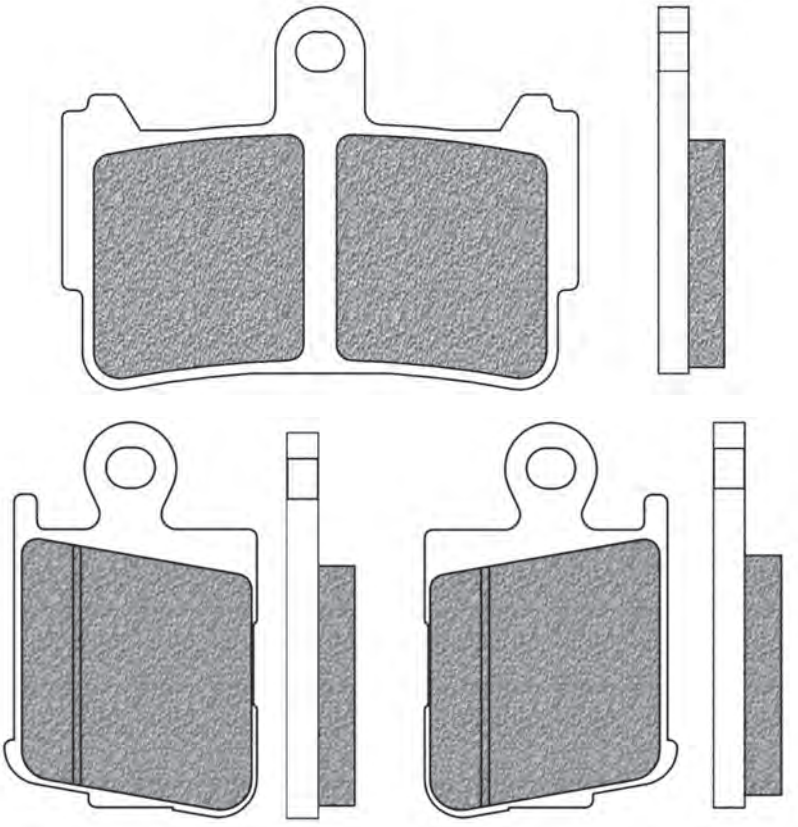

HONDA	Year	A/P
VFR 1200 F	10->19	A
VFR 1200 F (w/DCT)	10->19	A

FIGURATO PASTIGLIE CON APPLICAZIONI | BRAKE PADS DRAWINGS AND APPLICATIONS | DESSINS PLAQUETTES AVEC APPLICATIONS | DISEÑOS PASTILLAS CON RELACIÓN | ZEICHNUNGEN VON BREMSBELÄGE MIT VERWENDUNGSLISTE

l x h x sp.: Base x altezza x spessore | *width x height x thickness | largeur x hauteur x épaisseur | base x altura x espesor | Laenge x Höhe x Dicke*
Ø x sp.: Ø x spessore | *Ø x thickness | Ø x épaisseur | Ø x espesor | Ø x Dicke*

FD0492

SV

D1 (mm): 120,9x57,2x6,9 (lxhxsp.)

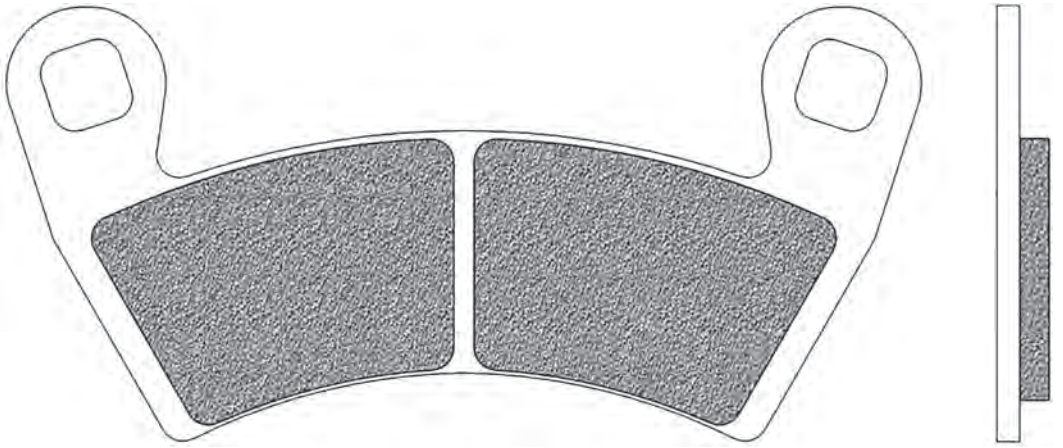

POLARIS	Year	A/P
RANGER 1 ELECTRIC	10->20	A
RANGER 1 ELECTRIC	18->20	P
RANGER 1 EV	15	A
SPORTSMAN 325 ACE EFI / EURO / HD	15	A
SPORTSMAN ACE 325 EFI / EURO / HD / MD / EPS	15->18	A
RANGER 500 2x4 (carb)	08->09	A
RANGER 500 4x4 EFI	10	A
RANGER 500 EFI CREW MIDSIZE	13->14	A
ACE 570 EPS	16->19	A
RANGER 570 CREW EFI	14->20	A
RANGER 570 CREW FULL SIZE EPS	15->20	A
RANGER 570 CREW FULL SIZE	15->20	A / P
RANGER 570 FULL SIZE	18->20	A
SPORTSMAN 570 ACE EFI / EURO	15->18	A
SPORTSMAN ACE 570	14->16	A
SPORTSMAN ACE 570 EFI /HD/SP	17->18	A
RANGER 700 4x4 EFI	09	A
RANGER 700 4x4 EFI CREW	09	A / P
RANGER 700 6x6 EFI	09	A
RANGER XP 700 4x4	08	A
RANGER 800 4x4 EFI	10->13	A
RANGER 800 6x6 EFI	10->16	A / P
RANGER 800 EFI CREW	10->14	A / P
RANGER XP 800	12	A
RZR 4 800 EFI / EPS	10->14	A
ACE 900 EPS XC	17->19	A
BRUTUS 900 HD	15->18	A
RANGER 900 CREW XP	18	A
RANGER DIESEL 900	12->15	A
RANGER DIESEL 900 CREW	14->16	A / P
RANGER XP 900	13->14	A
RZR 4 900	15->18	A
RZR XP 900 (2 seat)	11->14	A
RZR XP 4 900 (4 seat)	12->14	A / P
RZR XP 4 900 JAGGED X (2 seat)	12->13	A / P
RZR 925 TURBO PRO XP	20	P
RZR XP 925 TURBO / MD / TRACTOR / S	16->20	P
RZR XP 4 925 TURBO / MD	16->20	P
RZR XP 4 925 TURBO S / VELOCITY	19->20	A
RZR 925 TURBO S / VELOCITY	20	P
GENERAL 1000 all models / EPS	16->20	A
GENERAL 4 1000 all models / EPS	17->20	A
RANGER 1000 DIESEL CREW	15->18	A / P
RANGER 1000 DIESEL/EU	15->18	A
RANGER 1000 PETROL / all models	19->20	A
RANGER XP 1000 / CREW	17->18	P
RANGER XP 1000 / CREW	17->20	A
RANGER XP 1000 PETROL / all models	19->20	A
RZR 1000 RS1 (single seat)	18->20	A / P
RZR 4 1000 XP / MD	16->18	A / P
RZR S4 1000 (4 seat) / 60" WIDTH	19->20	A
RZR XP 1000 all models	14->20	A / P

FD0493

BA | BE

D1 (mm): 100x39x11,6 (lxhxsp.)

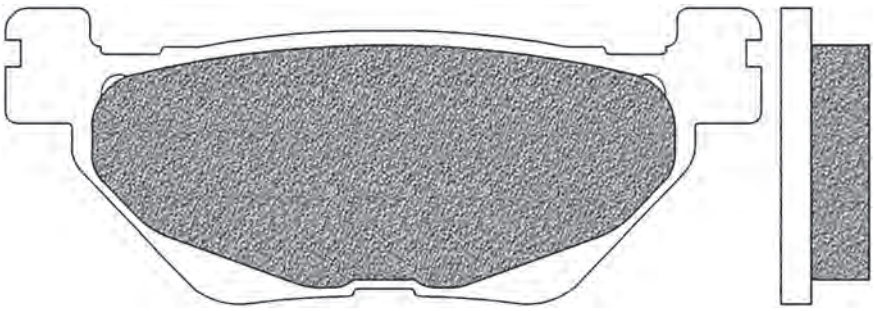

YAMAHA	Year	A/P
T MAX 530 XP	12->17	P
T MAX 530 XP ABS	15->16	P
T MAX DX 530 XP	17->19	P
T MAX SP 530 XP	15	P
T MAX SP 530 XP ABS	15->16	P
T MAX SX 530 XP	17->19	P

FD0494

BD

D1 (mm): 74,5x42x6,5 (lxhxsp.)

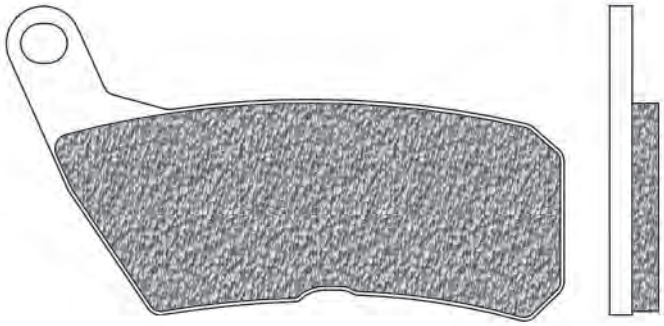

HM	Year	A/P
CRE 50 DERAPAGE COMPETITION	07->11	A
CRE 50 DERAPAGE RR	07->09	A
CRE 50 SIX COMPETITION	07->11	A
CRE F 125 X SIX	10->11	A
CRM B 125 2T DERAPAGE COMPETITION	11->12	A
CRM F 125 2T X DERAPAGE COMPETITION	10->11	A

FD0496

BD

D1 (mm): 35,9x42,2x5,8 (lxhxsp.)

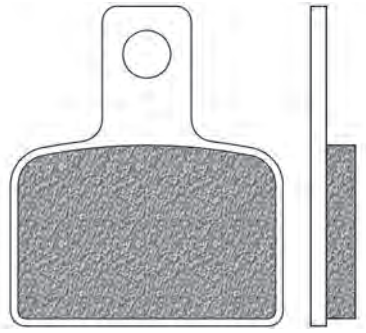

BETA	Year	A/P
EVO 125 2T	13->	P
EVO 200 2T	13->	P
EVO 250 2T	13->	P
EVO 250 4T	13->	P
EVO 300 2T	13->	P
EVO 300 4T	13->	P

FD0497

BT | R01 | TS

D1 (mm): 69,5x45,5x8,8 (lxhxsp.)

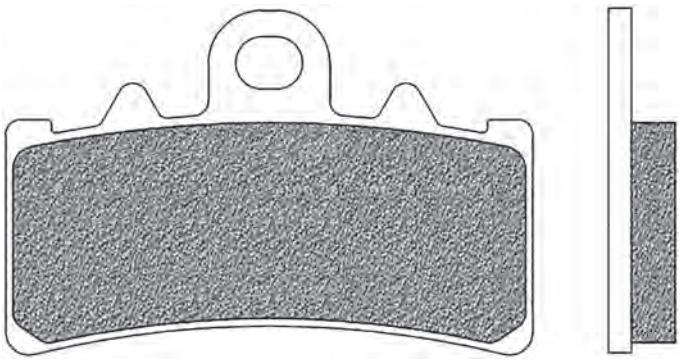

BMW	Year	A/P
G 310 GS	17->20	A
G 310 R	16->20	A
C 400 GT	19	A
C 400 X	18->20	A
HUSQVARNA	**Year**	**A/P**
SVARTPILEN 401	17->20	A
VITPILEN 401	17->20	A
KTM	**Year**	**A/P**
DUKE 125	11->20	A
RC 125	14->20	A
DUKE 200	12->20	A
RC 200	14->20	A
ADVENTURE 250	20	A
DUKE 250	20	A
ADVENTURE 390	20	A
DUKE 390	13->20	A
RC 390	14->20	A

FD0498

R01 | SP | TS

D1 (mm): 85x50,8x8 (lxhxsp.)

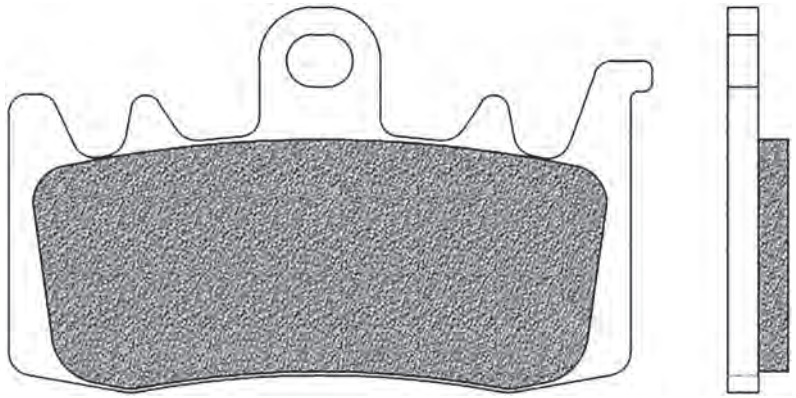

APRILIA	Year	A/P
RS 660	20	A
RSV 1000 TUONO V4R	14->	A
RSV 1100 TUONO V4	15	A
RSV 1100 TUONO V4 FACTORY	15->16	A
RSV 1100 TUONO V4 RR	15->16	A
CAPO NORD 1200	13->19	A
CAPO NORD 1200 RALLY	15->19	A
CAPO NORD 1200 TRAVEL PACK	16->19	A

BMW	Year	A/P
F 800 R	15->18	A
F 900 R	20	A
F 900 XR	20	A
S 1000 XR	15->19	A
R 1200 GS (W)	13->18	A
R 1200 GS (W) ADVENTURE	13->18	A
R 1200 NINE-T	13->20	A
R 1200 NINE-T PURE	17->19	A
R 1200 NINE-T RACER	17->20	A
R 1200 R	15->	A
R 1200 RS	14->18	A
R 1200 RT	14->18	A

CAN AM	Year	A/P
SPYDER 1000	13->15	A
SPYDER 1330	15->20	A

DUCATI	Year	A/P
MONSTER 797 (803 cc) (APTC clutch)	17->20	A
MONSTER 797 (803 cc) (FCC clutch)	19->20	A
MONSTER 797 PLUS (800 cc) (APTC clutch)	17->19	A
MONSTER 797 PLUS (800 cc) (FCC clutch)	19	A
SCRAMBLER 800 CAFE RACER (APTC clutch)	17->20	A
SCRAMBLER 800 CAFE RACER (FCC clutch)	17->20	A
SCRAMBLER 800 CLASSIC (APTC clutch)	15->18	A
SCRAMBLER 800 CLASSIC (FCC clutch)	16->18	A
SCRAMBLER 800 DESERT SLED (APTC clutch)	17->20	A
SCRAMBLER 800 DESERT SLED (FCC clutch)	17->20	A
SCRAMBLER 800 ENDURO	15->	A
SCRAMBLER 800 FLAT TRACK PRO (APTC clutch)	16	A
SCRAMBLER 800 FLAT TRACK PRO (FCC clutch)	16	A
SCRAMBLER 800 FULL THROTTLE (APTC clutch)	15->20	A
SCRAMBLER 800 FULL THROTTLE (FCC clutch)	16->20	A
SCRAMBLER 800 ICON (APTC clutch)	15->20	A
SCRAMBLER 800 ICON (FCC clutch)	16->20	A
SCRAMBLER 800 ICON DARK (APTC clutch)	20	A
SCRAMBLER 800 ICON DARK (FCC clutch)	20	A
SCRAMBLER 800 ITALIAN INDEPENDENT (APTC clutch)	16	A
SCRAMBLER 800 ITALIAN INDEPENDENT (FCC clutch)	16	A
SCRAMBLER 800 MACH 2.0 (APTC clutch)	18	A
SCRAMBLER 800 MACH 2.0 (FCC clutch)	18	A
SCRAMBLER 800 STREET CLASSIC (APTC clutch)	18	A
SCRAMBLER 800 STREET CLASSIC (FCC clutch)	18	A
SCRAMBLER 800 URBAN ENDURO (APTC clutch)	15->16	A
SCRAMBLER 800 URBAN ENDURO (FCC clutch)	16	A
HYPERMOTARD 821	13->15	A

FIGURATO PASTIGLIE CON APPLICAZIONI | BRAKE PADS DRAWINGS AND APPLICATIONS | DESSINS PLAQUETTES AVEC APPLICATIONS | DISEÑOS PASTILLAS CON RELACIÓN | ZEICHNUNGEN VON BREMSBELÄGE MIT VERWENDUNGSLISTE

l x h x sp.: Base x altezza x spessore | *width x height x thickness | largeur x hauteur x épaisseur | base x altura x espesor | Laenge x Höhe x Dicke*
Ø x sp.: Ø x spessore | *Ø x thickness | Ø x épaisseur | Ø x espesor | Ø x Dicke*

... FD0498

... segue *DUCATI*	Year	A/P
HYPERMOTARD 821 HYPERSTRADA	13->15	A
HYPERMOTARD 821 LOW SEAT	15	A
HYPERMOTARD 821 SP	13->15	A
MONSTER 821 (APTC clutch)	14->16	A
MONSTER 821 (FCCC clutch)	17->19	A
MONSTER 821 DARK (APTC clutch)	15->16	A
MONSTER 821 DARK (FCC clutch)	17	A
MONSTER 821 STEALTH	19->20	A
MONSTER 821 STRIPES (APTC clutch)	15->16	A
MONSTER 821 STRIPES (FCC clutch)	17	A
PANIGALE 899 ABS - USA	14->15	A
SUPERSPORT 936	17->19	A
SUPERSPORT 936 S	17->19	A
HYPERMOTARD 939	16->18	A
HYPERMOTARD 939 HYPERSTRADA	16	A
HYPERMOTARD 939 SP - SP U	16->18	A
HYPERMOTARD 950	19	A
HYPERMOTARD 950 SP - SP U	19	A
MULTISTRADA 950	17->20	A
MULTISTRADA 950 S - S TOURING	19->20	A
MULTISTRADA 950 SW - S SW	18->20	A
MULTISTRADA 950 TOURING	17->18	A
PANIGALE 955 959	16->19	A
PANIGALE 956 959	17	A
PANIGALE 959 959	18	A
PANIGALE 959 959 CORSE / CORSE U	18->19	A
SCRAMBLER 1100	18->19	A
SCRAMBLER 1100 SPECIAL	18->19	A
SCRAMBLER 1100 SPORT	18->19	A
MONSTER 1200	14->20	A
MULTISTRADA 1200	15->17	A
MULTISTRADA 1200 ENDURO	16->18	A
MULTISTRADA 1200 ENDURO PRO	18	A
MULTISTRADA 1200 ENDURO TOURING	16->18	A
MULTISTRADA 1200 SPORT PACK	17->18	A

HARLEY DAVIDSON	Year	A/P
LiveWire - ELW 1 LIVEWIRE	20	A

INDIAN	Year	A/P
FTR 1200	19->20	A
FTR 1200 S	19->20	A

KAWASAKI	Year	A/P
Z 1000 H2	20	A

KYMCO	Year	A/P
AK 550	17->20	A

MV AGUSTA	Year	A/P
RIVALE 800	13->17	A
STRADALE 800	15->16	A
TURISMO 800 VELOCE	14->19	A
TURISMO 800 VELOCE LUSSO	15->20	A
TURISMO 800 VELOCE RC	17->20	A

SWM	Year	A/P
VAREZ 400	20	A

TRIUMPH	Year	A/P
STREET TRIPLE R 765	17->20	A
STREET TRIPLE R 765 LOW	17->20	A
TIGER EXPLORER 1200	16->17	A
TIGER XCA 1200	18->20	A
TIGER XCX 1200	18->20	A
TIGER XR 1200	18->19	A
TIGER XRT 1200	18->20	A
TIGER XRX 1200	18->20	A
TIGER XRX 1200 LOW	18->20	A

FD0499

K1 | K6

D1 (mm): 74,9x54x11 (lxhxsp.)

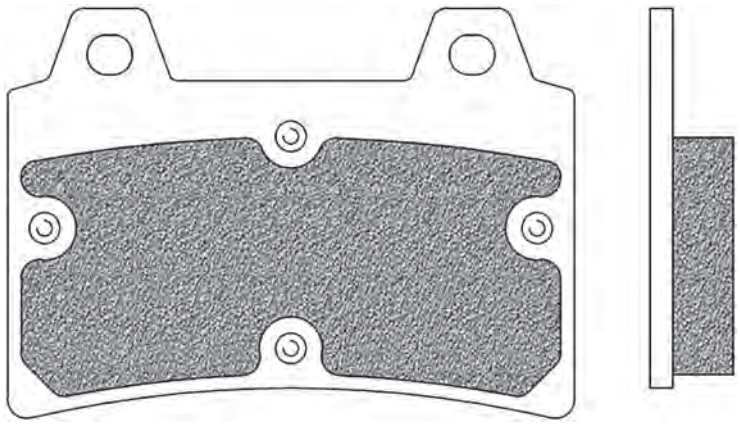

ARROW	Year	A/P
interasse fori 65,1/27,9mm diam M5 th 11		P

FD0500

BT

D1 (mm): 102x40x9,4 (lxhxsp.)

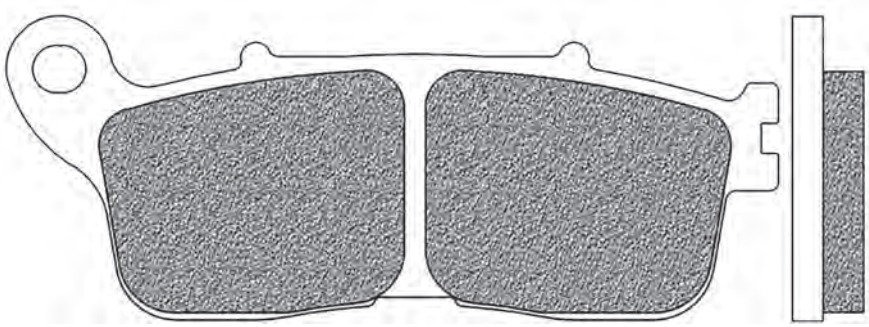

HONDA	Year	A/P
VFR 1200 CROSSTOURER LE	12->19	P
VFR 1200 F (w/DCT)	10->19	P
VFR 1200 XC CROSSTOURER	12->19	P
VFR 1200 XDC CROSSTOURER (w/DCT)	12->19	P

FD0501 BE

D1 (mm): 70,6x59,5x8,8 (lxhxsp.)

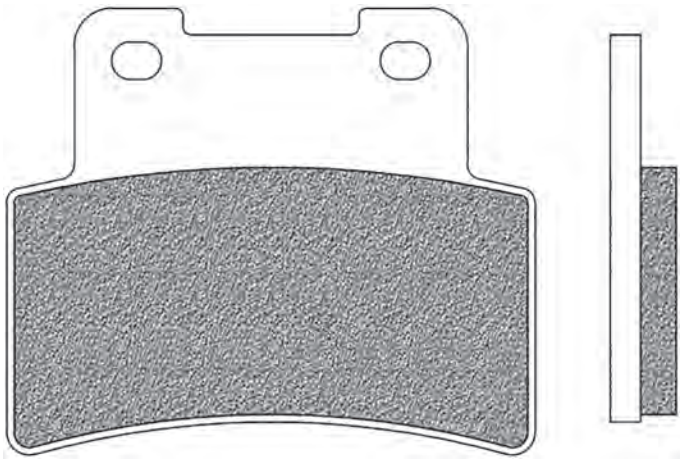

KYMCO	Year	A/P
XCITING 400 I	12->	A

SYM	Year	A/P
MAXYM 400 I	12->	A

FD0502 BT TS

D1 (mm): 88x40x10 (lxhxsp.)

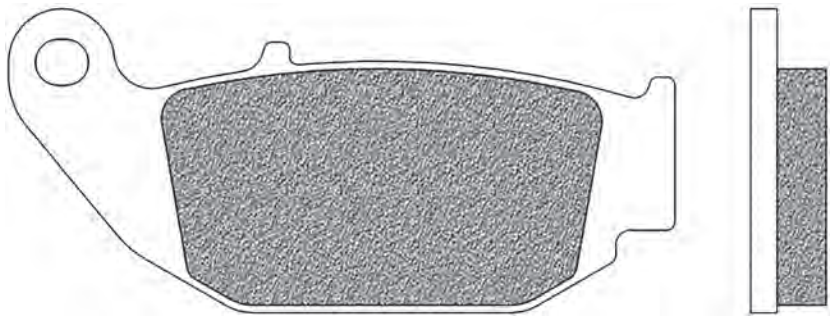

BENELLI	Year	A/P
TNT 125	18->19	P
TNT 135	18->19	P

HONDA	Year	A/P
CB 125 R	18->20	P
CBR 125 R	11->18	P
MSX 125	14->19	P
MSX 125 GROM	13->20	P
Z 125 MONKEY	14->18	P
CRF 250 LD	13->15	P
CRF 250 ME SUPERMOTO	14->15	P
CB 300 R	18->20	P
CB 300 R NEO SPORTS CAFE	19	P

SUZUKI	Year	A/P
GSX-R 125	17->20	P
GSX-S 125	17->20	P

FD0503 SV

D1 (mm): 97x39,7x6,7 (lxhxsp.)

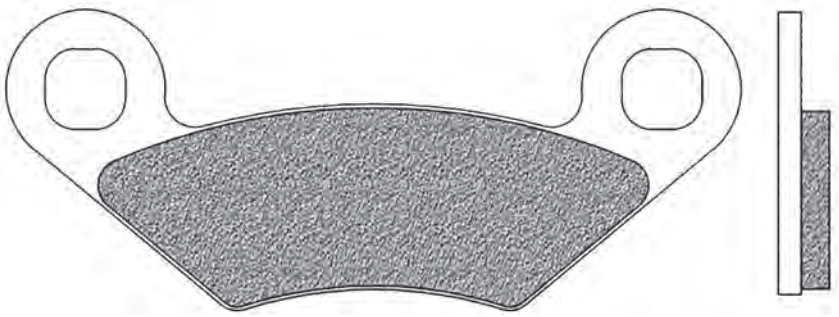

CAN AM	Year	A/P
COMMANDER 1 2x4 LSV / LSVE	13->15	P
COMMANDER 1 4x4 STD / XT / SLV	13->15	P
DS 450 EFI / X / XC all models	08->15	P
COMMANDER 800 (model with locking rear diff)	14->15	P
COMMANDER 800 IS MARKET	13	P
COMMANDER 1000 R (model with locking rear diff)	14->15	P
COMMANDER 1000 X / IS MARKET	13	P

l x h x sp.: Base x altezza x spessore | *width x height x thickness | largeur x hauteur x épaisseur | base x altura x espesor | Laenge x Höhe x Dicke*
Ø x sp.: Ø x spessore | *Ø x thickness | Ø x épaisseur | Ø x espesor | Ø x Dicke*

FD0504

SV

D1 (mm): 67,3x51,8x7,5 (lxhxsp.)

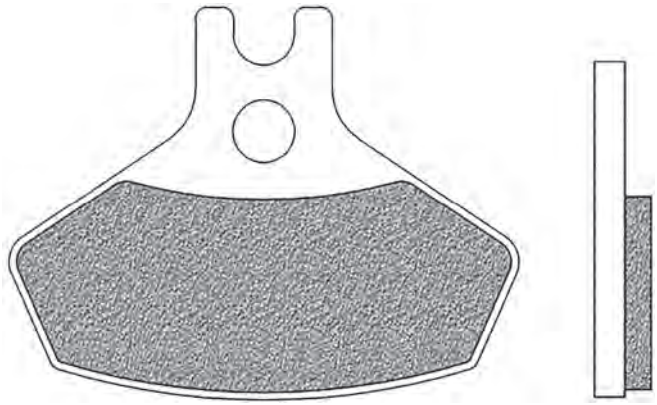

CAN AM	Year	A/P
DS 450 EFI / X / XC all models	08->15	A

FD0505

SV

D1 (mm): 109x39,3x7,6 (lxhxsp.)

D2 (mm): 95,4x36,3x7,6 (lxhxsp.)

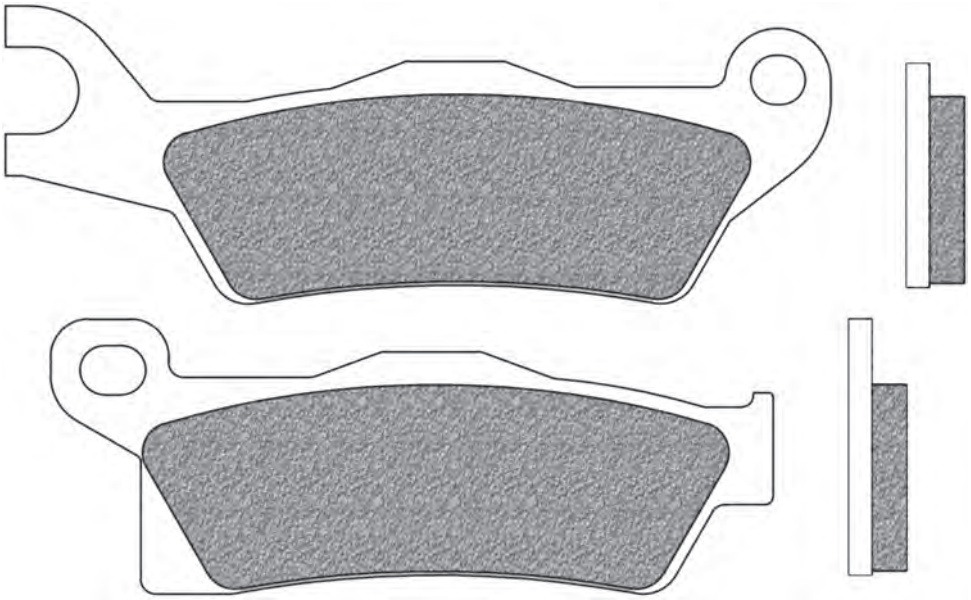

CAN AM	Year	A/P
OUTLANDER 450 6x6 MAX / PRO (dx / right)	19->20	A / P
OUTLANDER 450 DPS / PRO / PRP +	19->20	A / P
OUTLANDER 450 L / L MAX EFI	15->18	A / P
OUTLANDER 500 EFI STD / DPS / XT	13->14	A / P
OUTLANDER 500 L / L MAX EFI	15	A / P
RENEGADE 500 EFI (dx / right)	13->15	A / P
RENEGADE 500 EFI EU model	13	A / P
OUTLANDER 570 L / L MAX EFI	15->20	A / P
OUTLANDER 570 XMR (dx / right)	16->19	A / P
RENEGADE 570 EFI / XMR (dx / right)	16->19	A / P
OUTLANDER 650 6x6 DPS / MAX (dx / right)	18->20	A / P
OUTLANDER 650 6x6 EFI INTERNATIONAL	19->20	A / P
OUTLANDER 650 EFI STD / DPS / XT / XMR	13->20	A / P
OUTLANDER 650 MAX EFI STD / DPS / XT / X	13->20	A / P
RENEGADE 650 XXC	18->20	A / P
OUTLANDER 800 R MAX EFI / DPS / XT / XT-P	12->15	A / P
RENEGADE 800 STD / XXC / EFI EUROPE	12->14	A / P
OUTLANDER 850 EFI / MAX EFI / DPS / XT / XT-P / XMR	16->20	A / P
RENEGADE 850 EFI X XC (dx / right)	16->19	A / P
RENEGADE 850 STD / XXC	20	A / P
OUTLANDER 1000 6x6 EFI / MAX / DPS (dx/right)	15->20	A / P
OUTLANDER 1000 MAX EFI / LTD / XMR / DPS / XT / XTP	13->20	A / P
OUTLANDER 1000 STD / EFI / DPS / XT / XTP / XMR	13->20	A / P
RENEGADE 1000 R EFI / XMR	20	A / P
RENEGADE 1000 R EFI / XMR (dx/right)	16->19	A / P
RENEGADE 1000 STD / XXC / EFI (dx/right)	12->19	A / P
RENEGADE 1000 STD / XXC / EFI EUROPE	12->20	A / P

FD0506 SV

D1 (mm): 109x39,3x7,6 (lxhxsp.) D2 (mm): 95,4x36,3x7,6 (lxhxsp.)

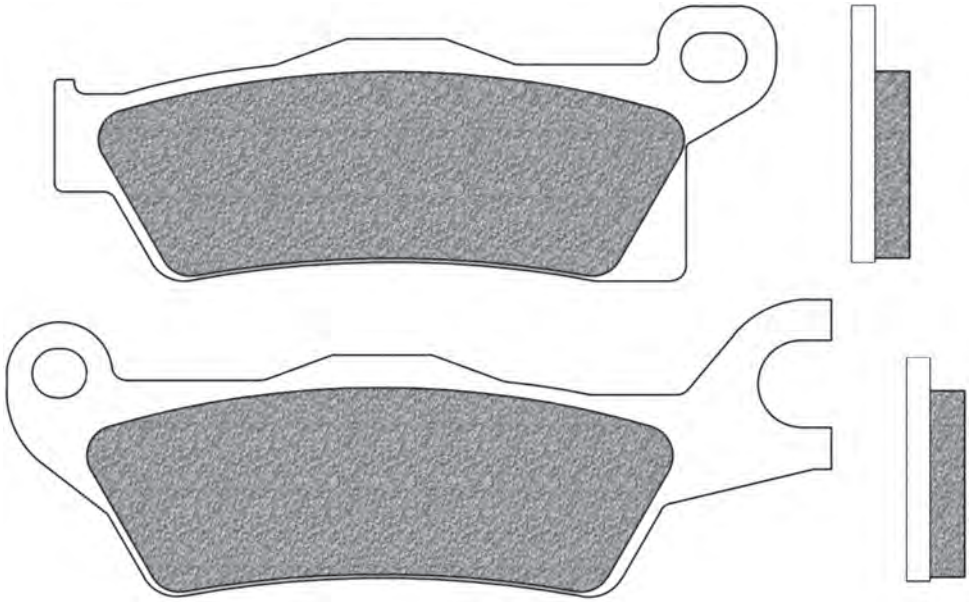

CAN AM	Year	A/P
OUTLANDER 450 6x6 MAX / PRO (sx / left)	19->20	A / P
OUTLANDER 450 DPS / PRO / PRP +	19->20	A
OUTLANDER 450 L / L MAX EFI	15->18	A
OUTLANDER 500 EFI STD / DPS / XT	13->14	A
OUTLANDER 500 L / L MAX EFI	15	A
RENEGADE 500 EFI (sx / left)	13->15	A / P
RENEGADE 500 EFI EU model	13	A
OUTLANDER 570 L / L MAX EFI	15->20	A
OUTLANDER 570 XMR (sx / left)	16->19	A / P
RENEGADE 570 EFI / XMR (sx / left)	16->19	A / P
OUTLANDER 650 6x6 DPS / MAX (sx / left)	18->20	A / P
OUTLANDER 650 6x6 EFI INTERNATIONAL	19->20	A
OUTLANDER 650 EFI STD / DPS / XT / XMR	13->20	A
OUTLANDER 650 MAX EFI STD / DPS / XT / X	13->20	A
RENEGADE 650 XXC	18->20	A
OUTLANDER 800 R MAX EFI / DPS / XT / XT-P	12->15	A
RENEGADE 800 STD / XXC / EFI EUROPE	12->14	A
OUTLANDER 850 EFI / MAX EFI / DPS / XT / XT-P / XMR	16->20	A
RENEGADE 850 EFI X XC (sx / left)	16->19	A / P
RENEGADE 850 STD / XXC	20	A
OUTLANDER 1000 6x6 EFI / MAX / DPS (sx/left)	15->20	A / P
OUTLANDER 1000 MAX EFI / LTD / XMR / DPS / XT / XTP	13->20	A
OUTLANDER 1000 STD / EFI / DPS / XT / XTP / XMR	13->20	A
RENEGADE 1000 R EFI / XMR	20	A
RENEGADE 1000 R EFI / XMR (sx/left)	16->19	A / P
RENEGADE 1000 STD / XXC / EFI (sx/left)	12->19	A / P
RENEGADE 1000 STD / XXC / EFI EUROPE	12->20	A

FD0509 R01

D1 (mm): 82,1x28,8x9,6 (lxhxsp.)

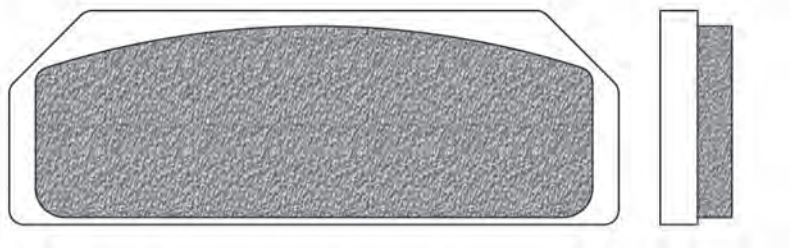

ACCOSSATO	Year	A/P
AGPZ05 100mm CNC monoblock 4 piston 2 pad		A
AGPZ07 100mm FORGED monoblock 4 piston 2 pad		A

BREMBO	Year	A/P
XA8Y310/11 RADIAL MONOBLOCK		A

FD0510 BE

D1 (mm): 55,5x49,5x6,8 (lxhxsp.)

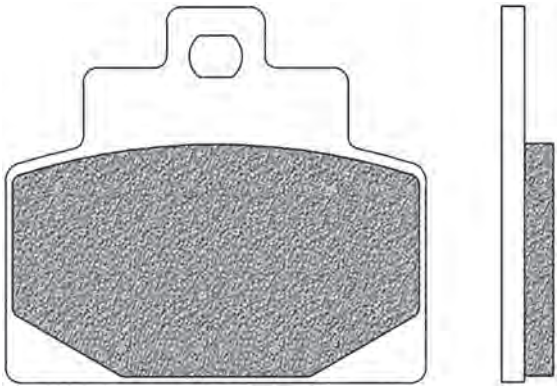

PIAGGIO	Year	A/P
MP3 300 LT BUSINESS ABS	14	A
MP3 300 SPORT ABS	14	A
MP3 500 LT BUSINESS ABS	14->	A
MP3 500 SPORT ABS	14->	A

FIGURATO PASTIGLIE CON APPLICAZIONI | BRAKE PADS DRAWINGS AND APPLICATIONS | DESSINS PLAQUETTES AVEC APPLICATIONS | DISEÑOS PASTILLAS CON RELACIÓN | ZEICHNUNGEN VON BREMSBELÄGE MIT VERWENDUNGSLISTE

l x h x sp.: Base x altezza x spessore | *width x height x thickness | largeur x hauteur x épaisseur | base x altura x espesor | Laenge x Höhe x Dicke*
Ø x sp.: Ø x spessore | *Ø x thickness | Ø x épaisseur | Ø x espesor | Ø x Dicke*

FD0511

BD

D1 (mm): 94,2x33,1x8,1 (lxhxsp.)

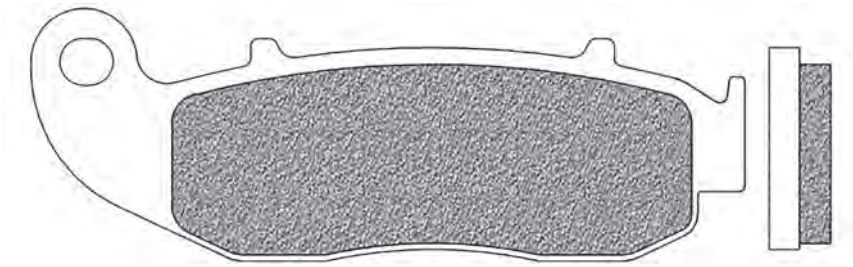

FANTIC	Year	A/P
CABALLERO 50 MOTARD	10->	A
CABALLERO 50 REGOLARITA	10->	A
CABALLERO 125 MOTARD 4T	10->	A
CABALLERO 125 REGOLARITA 4T	10->	A
REGOLARITA 125 COMPETIZIONE	08->	A
CABALLERO 200 MOTARD 4T	10->	A
CABALLERO 200 REGOLARITA 4T	10->	A

SWM	Year	A/P
SILVER VASE 440 SV	18->19	A
SIX DAYS 440	18->20	A

VALENTI	Year	A/P
RME 50	15->	A
SM 50	15->	A

FD0512

BD

D1 (mm): 56,2x31,7x5 (lxhxsp.)

JOTAGAS	Year	A/P
JT 125	14->19	A
JT 250	14->19	A
JT 280	14->19	A
JT 300	14->19	A

MONTESA	Year	A/P
COTA 260 4RIDE	16->19	A
COTA 260 4RT RACE REPLICA	15->19	A
COTA 300 RR	16->19	A

GAS GAS	Year	A/P
TXT 125 PRO RACING	14	A
TXT 125 PRO REPLICA	13	A
TXT 250 PRO RACING	14->19	A
TXT 250 PRO REPLICA	13->14	A
TXT 280 PRO RACING	14->19	A
TXT 280 PRO REPLICA	13	A
TXT 300 PRO RACING	14->19	A
TXT 300 PRO REPLICA	13	A

HONDA	Year	A/P
COTA 260 4RIDE	16->19	A
COTA 260 4RT RACE REPLICA	15->19	A
COTA 300 RR	16->18	A

OSSA	Year	A/P
TR 300 FACTORY R	15->	A

VERTIGO	Year	A/P
COMBAT 300 CAMO	15->	A
COMBAT 300 ICE HELL	15->	A

FD0513

SV

D1 (mm): 96,9x43,3x6,9 (lxhxsp.)

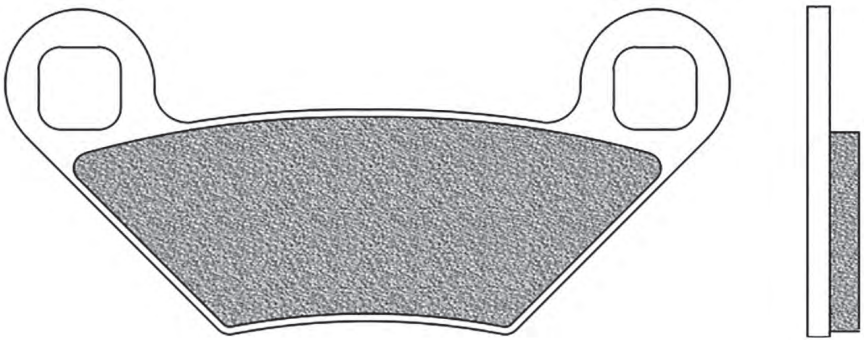

POLARIS	Year	A/P
HAWKEYE 325 2x4	15	P
SPORTSMAN 325 ETX EFI	15	P
HAWKEYE 400 2x4 HO	11->15	P
SPORTSMAN 400	11->14	P
SPORTSMAN 450 HO / EFI / MD / TRACTOR	16->20	P
SPORTSMAN 500 FOREST TRACTOR	11->14	P
SPORTSMAN 500 H.O. / EFI	10->12	P
SPORTSMAN 500 X2	10	A / P
SPORTSMAN XP 500	09->10	A / P
SPORTSMAN 550 EPS / INTL / X2 / XP / HD	10->14	A / P
SPORTSMAN 550 EPS TOURING	10->14	A / P
SPORTSMAN 550 FOREST	11->14	A / P
SPORTSMAN 570 6x6 / 6x6 TRACTOR	18->19	P
SPORTSMAN 570 6x6 / 6x6 TRACTOR (MIDDLE BRAKE)	18->19	P
SPORTSMAN 570 EFI / XP EPS / MD / UTE HD	14->20	P
SPORTSMAN 570 EFI X2 EPS	15->19	P
SPORTSMAN 570 SP / SP TOURING	14->20	P
SPORTSMAN 570 TOURING EFI / INTL	14	A / P
SPORTSMAN 570 TRACTOR / PREMIUM	14->20	P
SPORTSMAN 800 EFI	12	A / P
SPORTSMAN 800 EFI /HO	12->14	P
SPORTSMAN 800 FOREST	12	P
SCRAMBLER 850 HO EPS/INT/MD/EU	13->19	A / P
SPORTSMAN 850 EPS TOURING	10->15	A / P
SPORTSMAN 850 FOREST	11->15	A / P
SPORTSMAN 850 HIGH LIFTER	16->20	A / P
SPORTSMAN 850 SP	16->19	A / P
SPORTSMAN XP 850 EPS	09->15	A / P
SPORTSMAN XP 850 EPS INTL	09->12	A / P
SPORTSMAN XP 850 X2 EFI / SP / SP TOURING / MD	09->19	A / P
SCRAMBLER 1000 MD/XP/EU/TRACTOR	15->19	A / P
SCRAMBLER 1000 XP 55"	20	P
SPORTSMAN 1000 HIGH LIFTER	16->20	A / P
SPORTSMAN 1000 MD/TOURING/XP/TRACTOR	15->19	A / P
SPORTSMAN 1000 XP 55"	20	P
SPORTSMAN 1000 XP	16->19	P

FD0514

BE

D1 (mm): 80x43,7x8,6 (lxhxsp.)

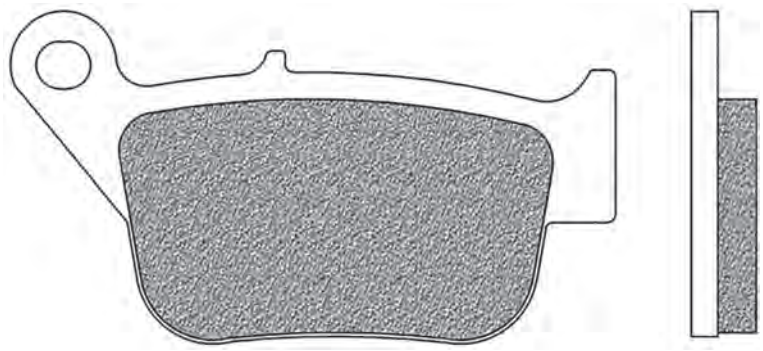

YAMAHA	Year	A/P
X-MAX R 125 YP	14->17	P
X-MAX R 250 YP	14->16	P

FD0515

BE | BT | R01 | SE | SP | TS

D1 (mm): 113,2x55x8,4 (lxhxsp.)

D2 (mm): 98,6x44,6x8,4 (lxhxsp.)

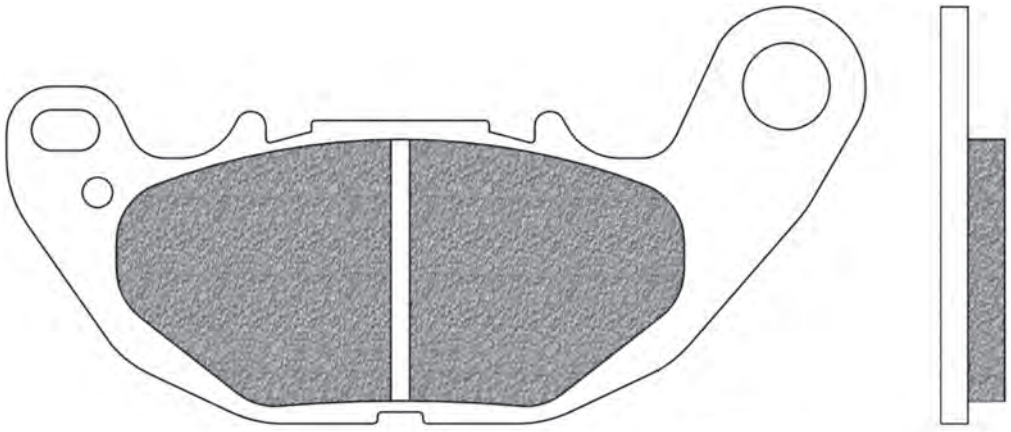

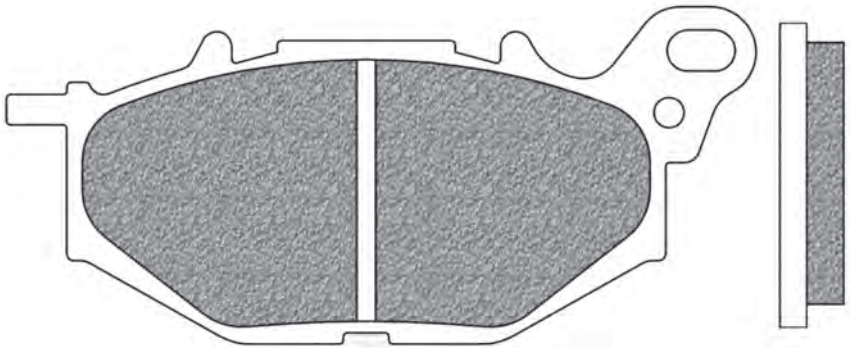

YAMAHA	Year	A/P
X-MAX RA 125 YP ABS	18->20	A
MT-25 250	16->16	A
YZF R25 250	15->16	A
X-MAX 300 ABS (CZD300A)	17->20	A
MT-03 320	16->20	A
YZF R3 320	15->20	A

FIGURATO PASTIGLIE CON APPLICAZIONI | BRAKE PADS DRAWINGS AND APPLICATIONS | DESSINS PLAQUETTES AVEC APPLICATIONS | DISEÑOS PASTILLAS CON RELACIÓN | ZEICHNUNGEN VON BREMSBELÄGE MIT VERWENDUNGSLISTE

l x h x sp.: Base x altezza x spessore | *width x height x thickness | largeur x hauteur x épaisseur | base x altura x espesor | Laenge x Höhe x Dicke*
Ø x sp.: Ø x spessore | *Ø x thickness | Ø x épaisseur | Ø x espesor | Ø x Dicke*

FD0516

BE | BT | TS

D1 (mm): 113,3x52,4x10,7 (lxhxsp.) D2 (mm): 97x40x10,7 (lxhxsp.)

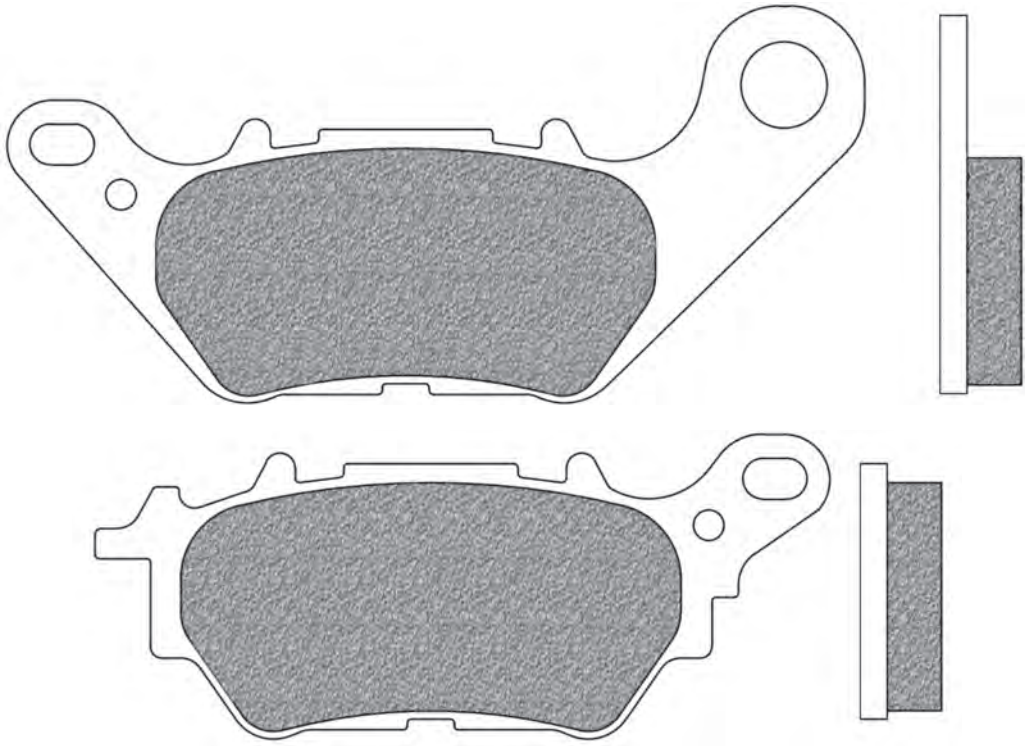

YAMAHA	Year	A/P
X-MAX RA 125 YP ABS	18->20	P
MT-25 250	16->16	P
YZF R25 250	15->16	P
X-MAX 300 ABS (CZD300A)	17->20	P
MT-03 320	16->20	P
YZF R3 320	15->20	P

FD0517

BE

D1 (mm): 85x43,7x9 (lxhxsp.) D2 (mm): 74,5x41x9 (lxhxsp.)

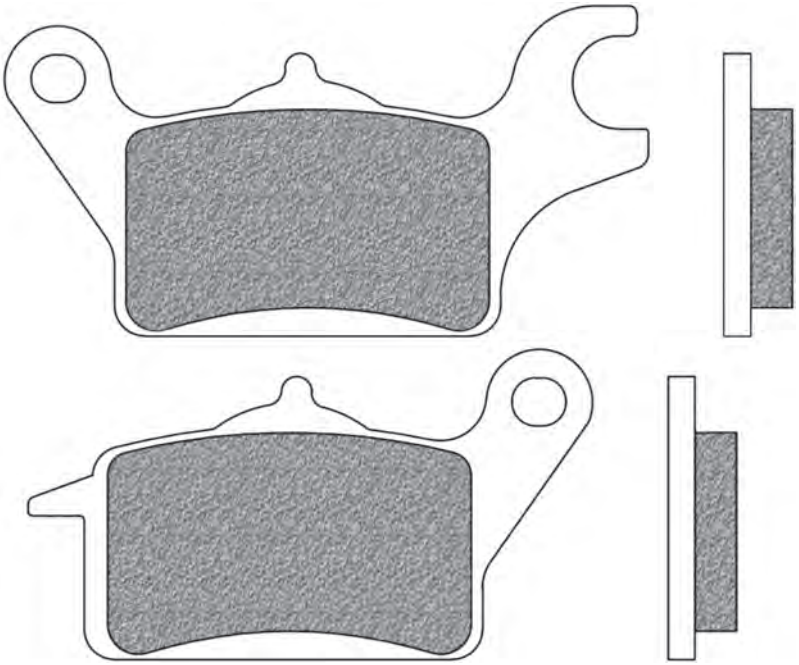

YAMAHA	Year	A/P
TRICITY 125 MW	14->16	A
TRICITY 125 MWS	17->19	A
TRICITY 150 MWS-A	16->20	A
TRICITY 300	20	A

FD0518

BE

D1 (mm): 85x43,7x9 (lxhxsp.) D2 (mm): 74,5x41x9 (lxhxsp.)

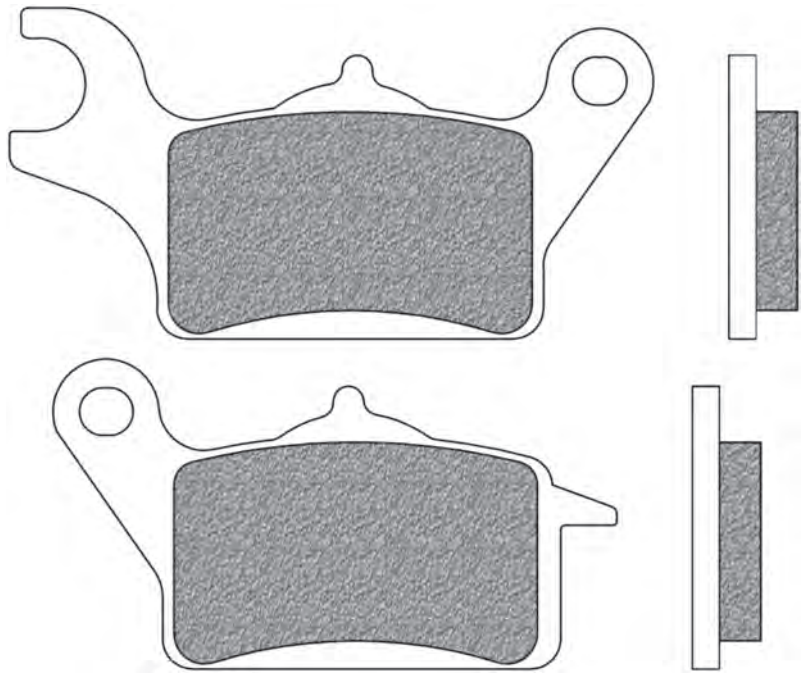

YAMAHA	Year	A/P
TRICITY 125 MW	14->16	A
TRICITY 125 MWS	17->19	A
TRICITY 150 MWS-A	16->20	A
TRICITY 300	20	A

FD0519

BE

D1 (mm): 85x43,7x7 (lxhxsp.) D2 (mm): 74,5x41x7 (lxhxsp.)

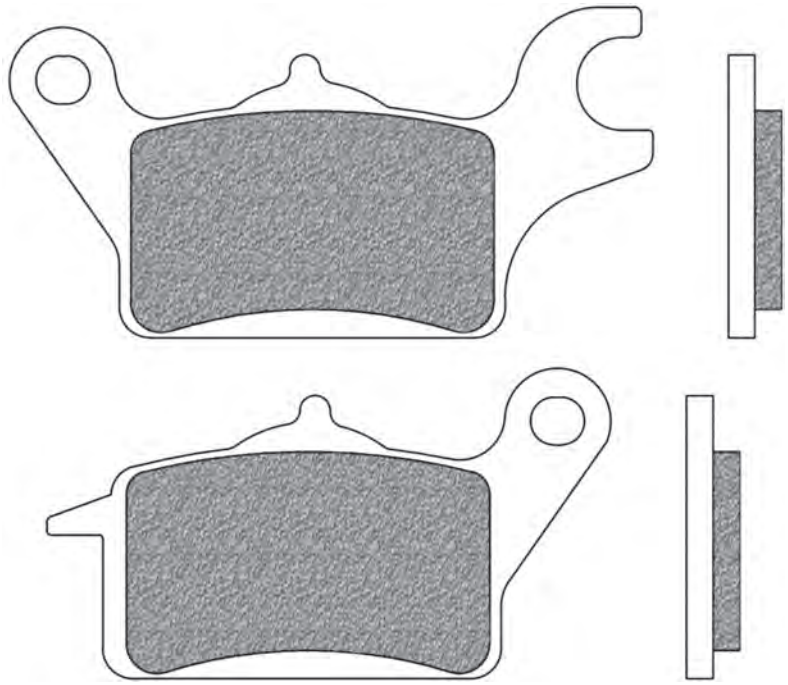

HONDA	Year	A/P
WAWE 110 AFS	12->19	A
C 125 SUPER CUB	19->20	A
WAWE 125	12->15	A

KAWASAKI	Year	A/P
Z 125 PRO	17->18	A

SUZUKI	Year	A/P
ADDRESS 110 UK	18->19	A

FIGURATO PASTIGLIE CON APPLICAZIONI | BRAKE PADS DRAWINGS AND APPLICATIONS | DESSINS PLAQUETTES AVEC APPLICATIONS | DISEÑOS PASTILLAS CON RELACIÓN | ZEICHNUNGEN VON BREMSBELÄGE MIT VERWENDUNGSLISTE

l x h x sp.: Base x altezza x spessore | *width x height x thickness | largeur x hauteur x épaisseur | base x altura x espesor | Laenge x Höhe x Dicke*
Ø x sp.: Ø x spessore | *Ø x thickness | Ø x épaisseur | Ø x espesor | Ø x Dicke*

FD0520 K6

D1 (mm): 57,5x45x10 (lxhxsp.)

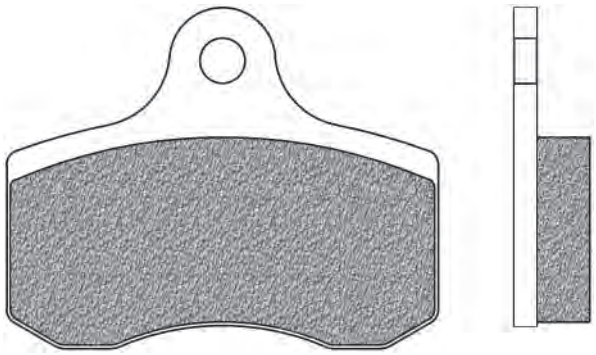

TONY KART	Year	A/P
interasse fori 46 mm diametro M4 (fascia bassa)		A

FD0521 SE SP TS

D1 (mm): 82,8x39,6x7,9 (lxhxsp.)

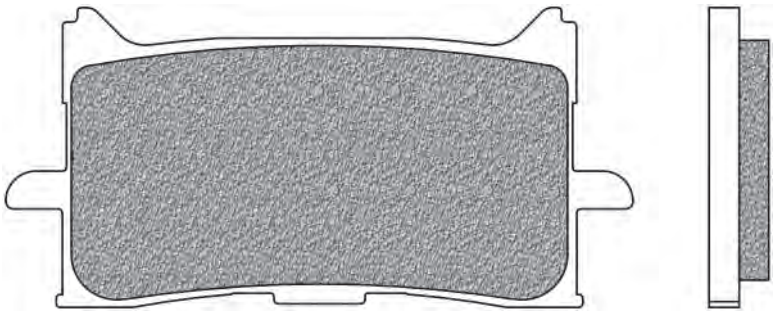

HONDA	Year	A/P
CB 125 R	18->20	A
CB 300 R	18->20	A
CB 300 R NEO SPORTS CAFE	19	A
CBR 650 R	19->	A
X-ADV 750	17->19	A
CRF 1000 L AFRICA TWIN	16->19	A
CRF 1000 L AFRICA TWIN ADVENTURE SPORTS	18->19	A
CRF 1100 L AFRICA TWIN	20	A
CRF 1100 L AFRICA TWIN ADVENTURE SPORTS	20	A

FD0522 BT

D1 (mm): 57,8x33,3x6,1 (lxhxsp.)

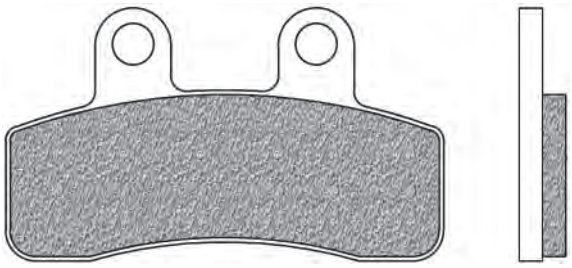

ELSTARS	Year	A/P
BLADE 125 S	10->	A / P

GENERIC	Year	A/P
SM 50 MINI TRIGGER	08->09	A / P
X 50 MINI TRIGGER	08->09	A / P

ITALJET	Year	A/P
PIT JET 50	07->09	A / P
PIT JET 125	07->09	A / P

LAMBRETTA	Year	A/P
PATO 50	08->09	A

LIFAN	Year	A/P
LF 125 OFF ROAD	07->	A

MOTOM	Year	A/P
SPASSO 50	08->09	A

QUADZILLA	Year	A/P
WK 140	06->08	A

STOMP	Year	A/P
ELITE 125	07->09	A

FD0523

BE

D1 (mm): 77x42x9,3 (lxhxsp.) D2 (mm): 116,4x42x9,3 (lxhxsp.)

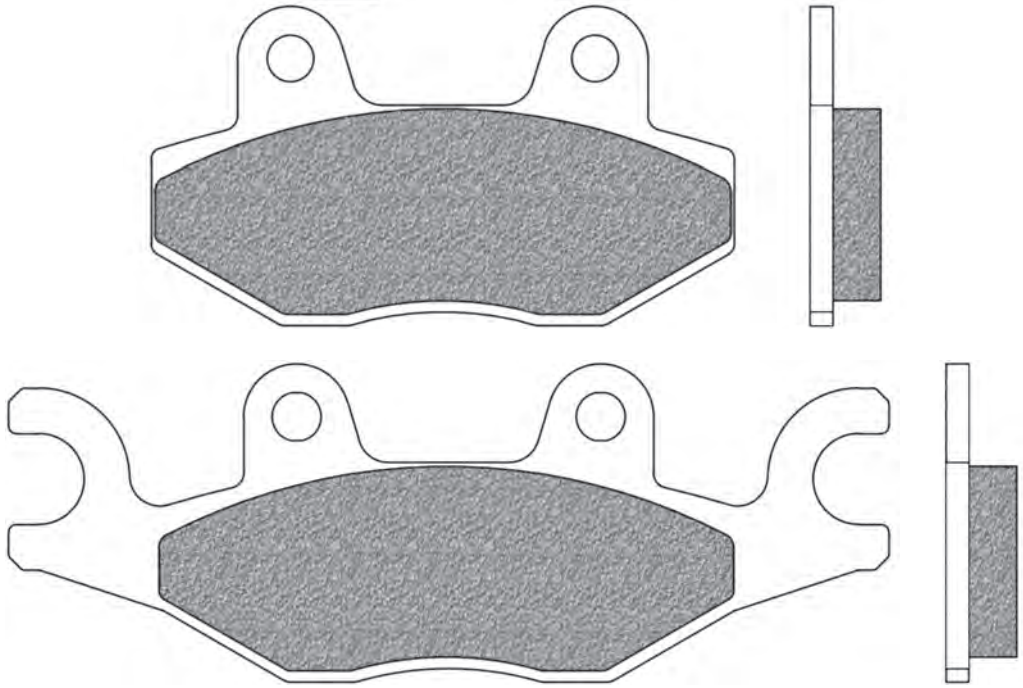

CECTEK	Year	A/P
I ESTOC 500	10->	A
KING COBRA 500 EFI	09->	A
QUADRIFT 500 EFI	09->	A

PGO	Year	A/P
BR 500 i RACER	07->	A
BUG 500	08->	A

TGB	Year	A/P
X-LARGE 125	11->	A
X-MOTION 125	08->	A
X-MOTION 250	08->	A
X-MOTION 300	10->	A

FD0524

BD

D1 (mm): 74x36,8x7 (lxhxsp.) D2 (mm): 37,8x28,5x9 (lxhxsp.)

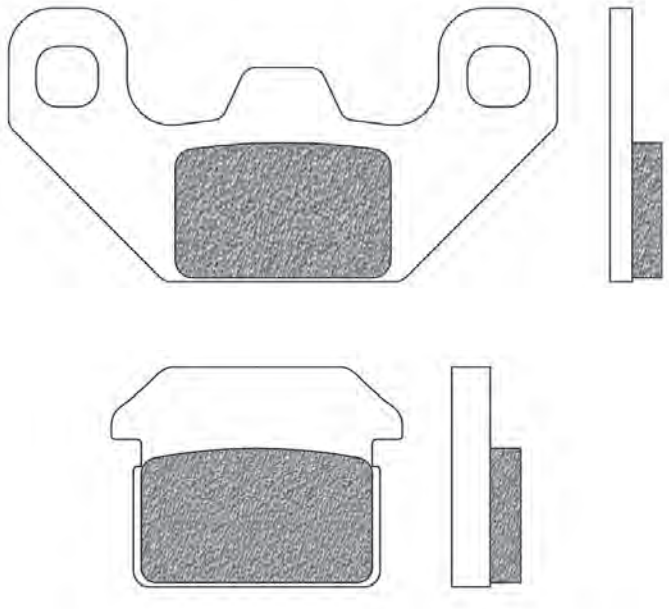

BETA	Year	A/P
MINICROSS 50 R10	11->	P
MINICROSS 50 R12	11->	P

LIFAN	Year	A/P
LF 125 OFF ROAD	07->	P

QUADZILLA	Year	A/P
WK 140	06->08	P

STOMP	Year	A/P
ELITE 125	07->09	P

FIGURATO PASTIGLIE CON APPLICAZIONI | BRAKE PADS DRAWINGS AND APPLICATIONS | DESSINS PLAQUETTES AVEC APPLICATIONS | DISEÑOS PASTILLAS CON RELACIÓN | ZEICHNUNGEN VON BREMSBELÄGE MIT VERWENDUNGSLISTE

l x h x sp.: Base x altezza x spessore | *width x height x thickness | largeur x hauteur x épaisseur | base x altura x espesor | Laenge x Höhe x Dicke*
Ø x sp.: Ø x spessore | *Ø x thickness | Ø x épaisseur | Ø x espesor | Ø x Dicke*

FD0525

SH

D1 (mm): 118x49,1x9,2 (lxhxsp.)

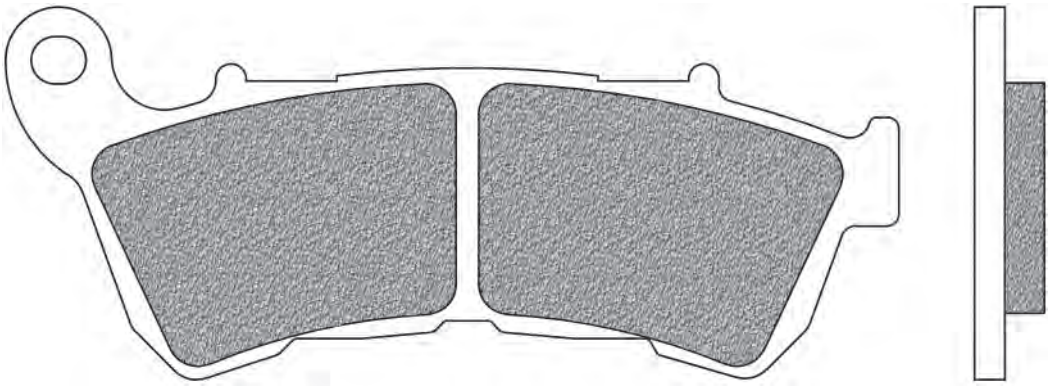

HARLEY DAVIDSON	Year	A/P
XL 883 L SUPER LOW	14->19	A
XL 883 N IRON	14->20	A
XL 883 R ROADSTER	14->15	A
XL 1200 C SPORTSTER CUSTOM CA/CB	14->19	A
XL 1200 CX ROADSTER	16->20	A
XL 1200 NS IRON	19->20	A
XL 1200 R SPORTSTER ROADSTER	18	A
XL 1200 SPORTSTER	14->17	A
XL 1200 T SUPER LOW	15->19	A
XL 1200 V SEVENTY TWO	14->16	A
XL 1200 X FORTY EIGHT 115TH ANNIVERSARY	18	A
XL 1200 X FORTY EIGHT	14->20	A
XL 1200 XS FORTY EIGHT SPECIAL	18->19	A

FD0526

SH

D1 (mm): 114,4x38,8x9,5 (lxhxsp.)

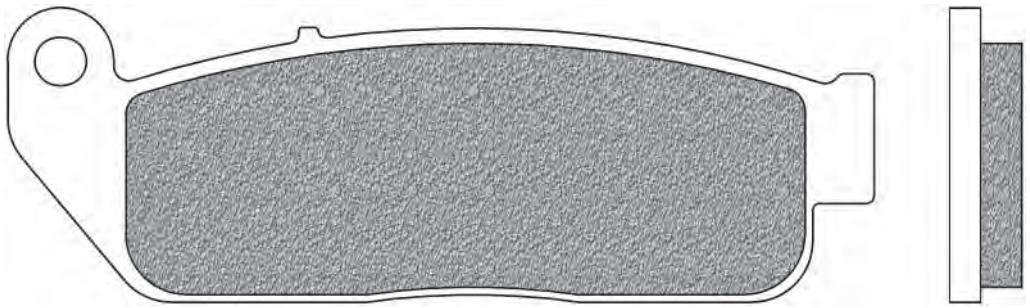

INDIAN	Year	A/P
SCOUT 1000 SIXSTY	16	A
SCOUT 1130	15->16	A

FD0527 SH

D1 (mm): 94x45,6x8,4 (lxhxsp.) D2 (mm): 73x45,6x10,7 (lxhxsp.)

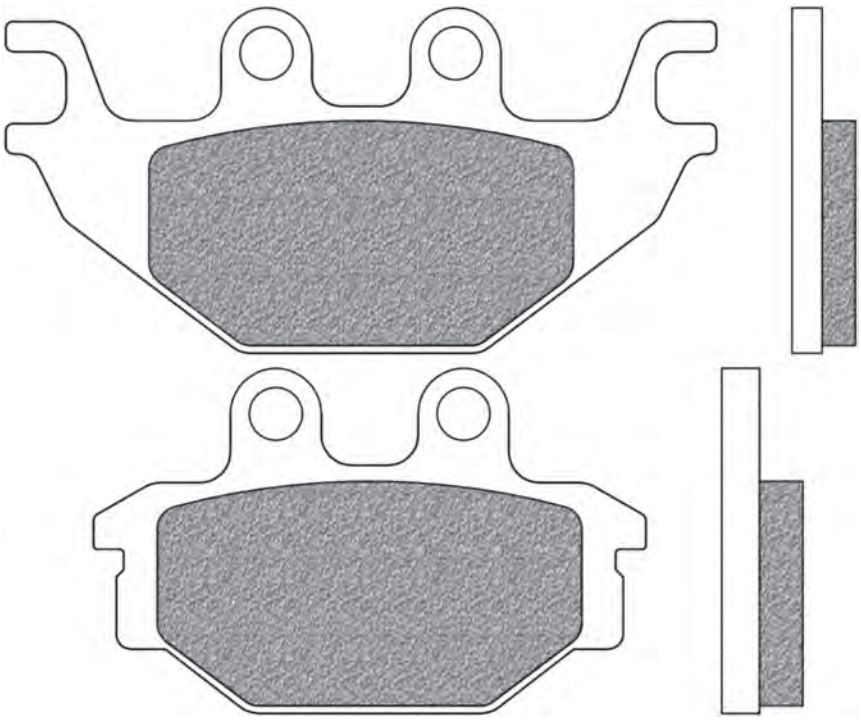

INDIAN	Year	A/P
SCOUT 1000 SIXSTY	16	P
SCOUT 1130	15->16	P

FD0528 SH

D1 (mm): 94,3x36,8x9 (lxhxsp.)

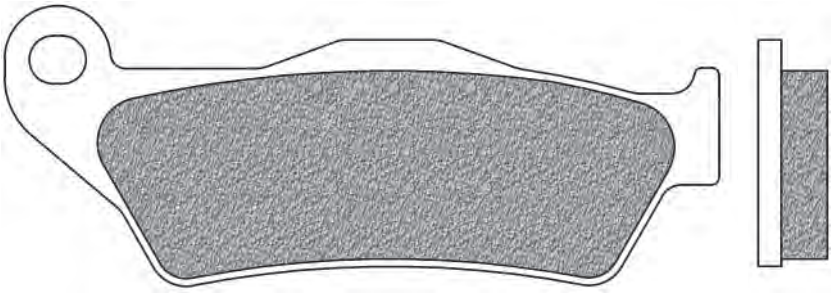

HARLEY DAVIDSON	Year	A/P
XG 500 STREET	14->15	A
XG 500 STREET	14->20	P
XG 750 STREET	14->15	A
XG 750 STREET	14->20	P
XG-A 750 STREET ROD	17->20	P

FD0529 SH

D1 (mm): 97,7x46,8x7 (lxhxsp.)

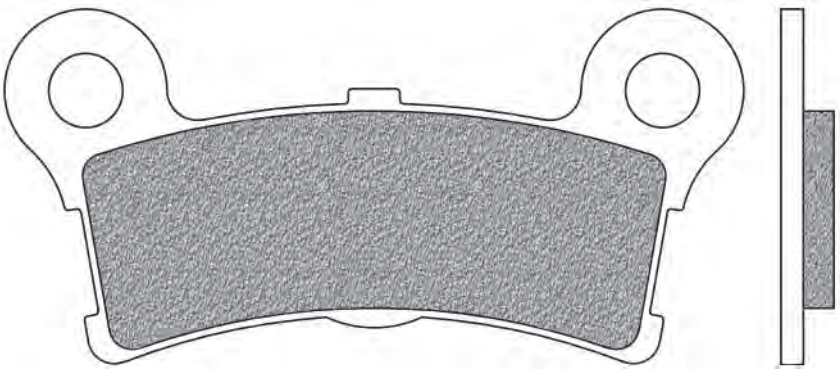

HARLEY DAVIDSON	Year	A/P
FLHTCUTG 1690 TRI GLIDE ULTRA CLASSIC TRIKE	10->13	P
FLHXXX 1690 STREET GLIDE TRIKE	10->11	P

FIGURATO PASTIGLIE CON APPLICAZIONI | BRAKE PADS DRAWINGS AND APPLICATIONS | DESSINS PLAQUETTES AVEC APPLICATIONS | DISEÑOS PASTILLAS CON RELACIÓN | ZEICHNUNGEN VON BREMSBELÄGE MIT VERWENDUNGSLISTE

l x h x sp.: Base x altezza x spessore | *width x height x thickness | largeur x hauteur x épaisseur | base x altura x espesor | Laenge x Höhe x Dicke*
Ø x sp.: Ø x spessore | *Ø x thickness | Ø x épaisseur | Ø x espesor | Ø x Dicke*

FD0530 SV

D1 (mm): 97,2x46,5x7,6 (lxhxsp.)

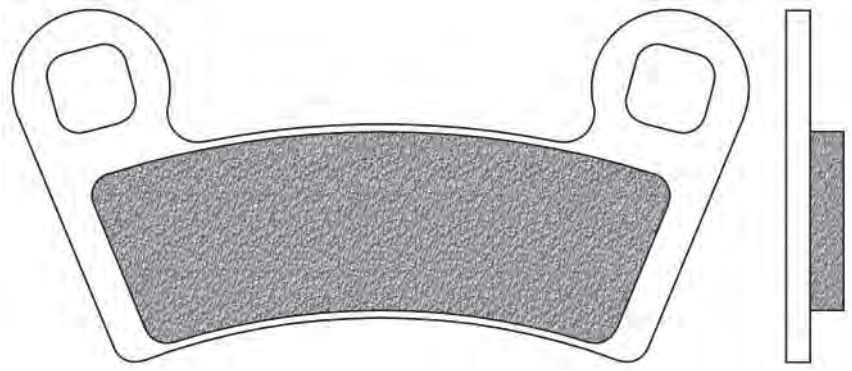

POLARIS	Year	A/P
OUTLAW 450 MXR	09	A
OUTLAW 450 S	08->09	A
OUTLAW 525 IRS	07->11	A
OUTLAW 525 S	07->11	A
RZR 570 EFI	12->20	A
RZR 800 EFI / INTL	08->12	A
RZR S 800 EFI	09->14	A
RZR 900 50"	15->20	P
RZR S 900 60"	15->20	P
RZR XP 4 925 TURBO S / VELOCITY	19->20	P
RZR 925 XP TURBO S VELOCITY	20	P
GENERAL 1000 all models / EPS	16->20	P
GENERAL 4 1000 all models / EPS	17->20	P
RANGER 1000 PETROL / all models	19->20	P
RANGER XP 1000 / CREW	19->20	P
RANGER XP 1000 PETROL / all models	19->20	P
RZR 1000 60" all options	16->20	P
RZR S 1000 (2 seat) / 60" WIDTH	19->20	P
RZR S4 1000 (4 seat) / 60" WIDTH	19->20	P
SCRAMBLER 1000 XP 55"	20	A
SPORTSMAN 1000 XP 55"	20	A

FD0531 BT

D1 (mm): 134x38x10,9 (lxhxsp.) D2 (mm): 110x42,5x10,9 (lxhxsp.)

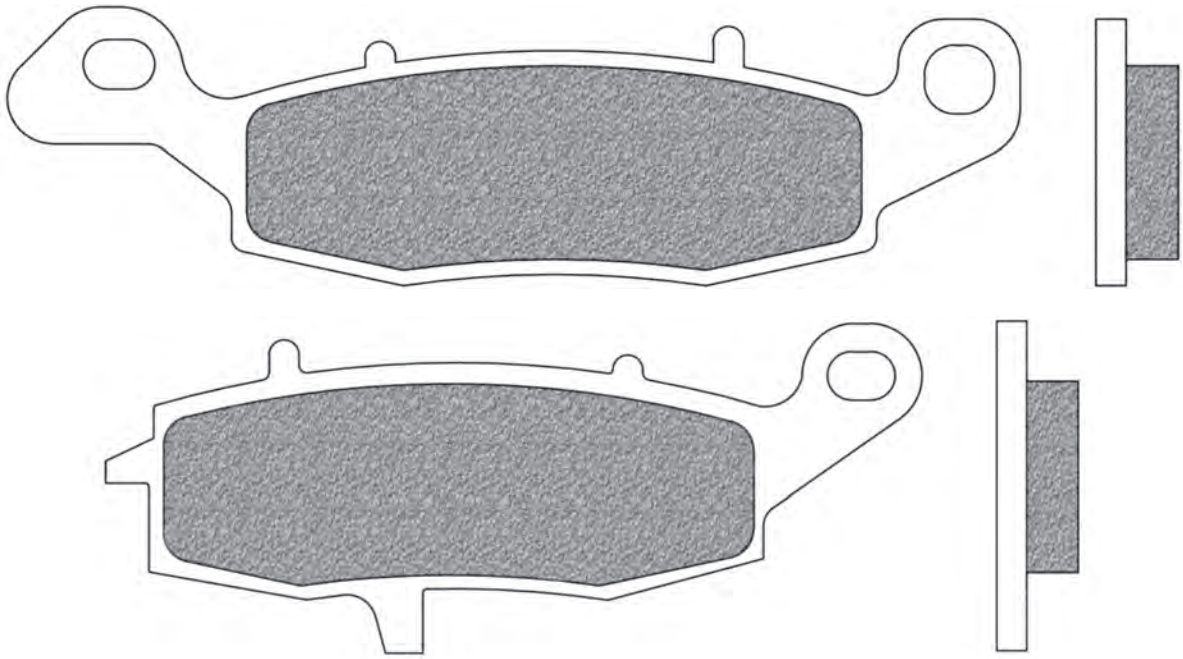

KAWASAKI	Year	A/P
VN 900 CLASSIC	06->16	P
VN 900 CLASSIC SE	11->19	P
VN 900 CUSTOM	07->20	P
VN 1500 CLASSIC FI	00->	P
VN 1500 CLASSIC TOURER FI	00->04	P
VN 1500 MEAN STREAK	02->04	P
VN 1600 CLASSIC	03->08	P
VN 1600 MEAN STREAK	04->08	P
VN 1700 CLASSIC	09->	P
VN 1700 CLASSIC TOURER	09->12	P
VN 1700 VOYAGER	09->11	P
VN 2000	04->07	P

SUZUKI	Year	A/P
C 1500 T INTRUDER	13->18	P
M 1500 INTRUDER	09->18	P
M 1600 INTRUDER	05	P
VZ 1600 MARAUDER	04	P

FD0532

BT

D1 (mm): 134x38x9,8 (lxhxsp.) D2 (mm): 110x42,5x9,8 (lxhxsp.)

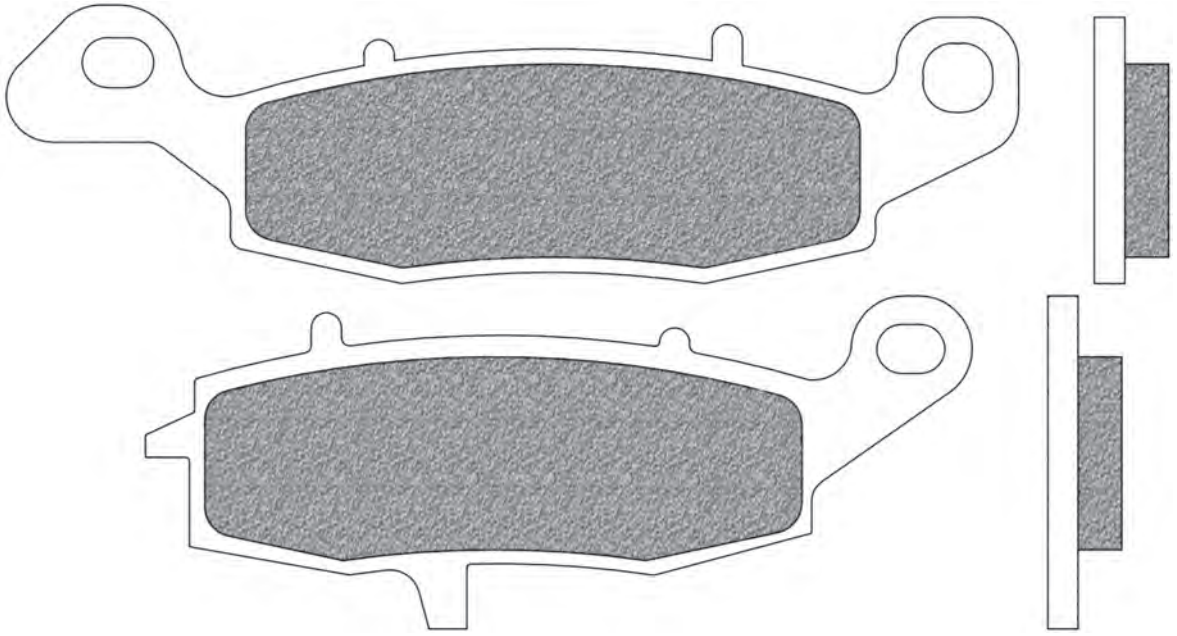

SUZUKI	Year	A/P
C 1800 R INTRUDER	08->12	P
C 1800 RT INTRUDER	08->09	P
M 1800 R INTRUDER	06->16	P
M 1800 R2 INTRUDER	08->10	P
M 1800 RBZ INTRUDER	14->17	P

FD0533

SH

D1 (mm): 73,9x55x9,2 (lxhxsp.)

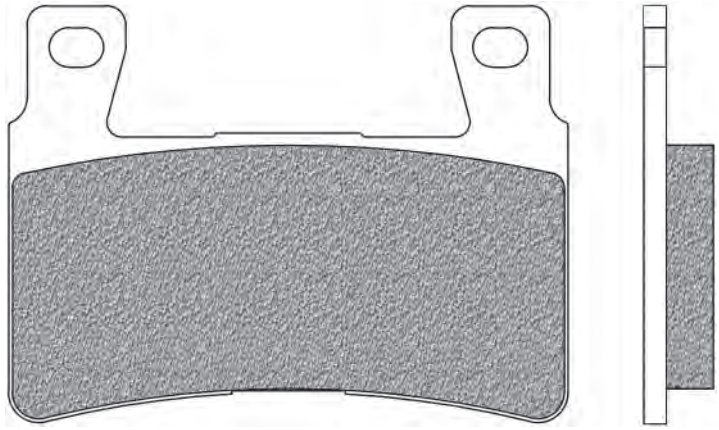

HARLEY DAVIDSON	Year	A/P
XR 1200 SPORTSTER /X	09->12	A
FLD 1584 SWITCHBACK	15	A
FLS 1584 SOFTAIL SLIM	15	A
FLSTC 1584 HERITAGE SOFTAIL CLASSIC	15	A
FLSTF 1584 FAT BOY	15	A
FLSTFB 1584 FAT BOY LO	15	A
FLSTN 1584 SOTAIL DELUXE	15	A
FXSB 1584 BREAKOUT	15	A
FLS 1690 SOFTAIL SLIM	15->17	A
FLSTC 1690 HERITAGE SOFTAIL CLASSIC	15->17	A
FLSTF 1690 FAT BOY	15->17	A
FLSTFB 1690 FAT BOY LO	15->16	A
FLSTN 1690 SOFTAIL DELUXE	15->16	A
FXSB 1690 BREAKOUT	15->17	A
FLDE 1745 SOFTAIL DELUXE	18->20	A
FLFB 1745 FAT BOY	18->19	A
FLHC 1745 HERITAGE CLASSIC	18->20	A
FLSB 1745 SPORT GLIDE	18->20	A
FLSL 1745 SOFTAIL SLIM	18->20	A
FXBB 1745 STREET BOB	18->20	A
FXBR 1745 BREAKOUT	18->19	A
FXFB 1745 FAT BOB	18->19	A
FXLR 1745 LOW RIDER	18->20	A
FLSS 1800 SOFTAIL SLIM S	16->17	A
FLSTFBS 1800 FAT BOY S	16->17	A
FXSE 1800 CVO PRO STREET BREAKOUT	17	A
FLFBS 1868 FAT BOY	18->20	A
FLHCS 1868 HERITAGE CLASSIC	18->20	A
FXBRS 1868 BREAKOUT	18->20	A
FXDRS 1868 SOFTAIL FXDR	19->20	A
FXFBS 1868 FAT BOB	18->20	A
FXLRS 1868 LOW RIDER S	20	A

l x h x sp.: Base x altezza x spessore | *width x height x thickness | largeur x hauteur x épaisseur | base x altura x espesor | Laenge x Höhe x Dicke*
Ø x sp.: Ø x spessore | *Ø x thickness | Ø x épaisseur | Ø x espesor | Ø x Dicke*

FD0534

K1 | K6

D1 (mm): 70x44,5x15,4 (lxhxsp.)

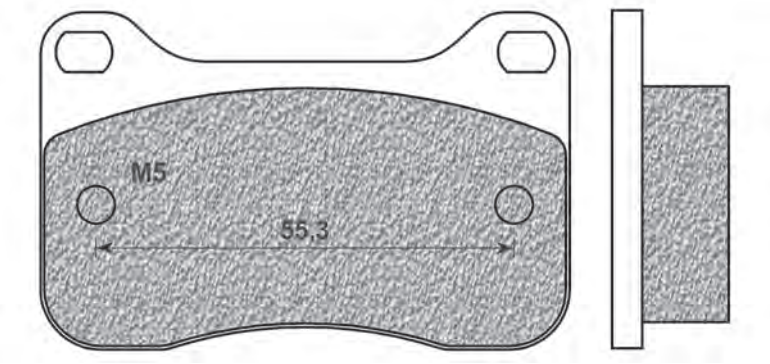

OTK	Year	A/P
BSM interasse fori 55,3 mm diametro M5		A

FD0535

BA

D1 (mm): 84,2x38,5x7,2 (lxhxsp.)

D2 (mm): 97,9x47,9x7,2 (lxhxsp.)

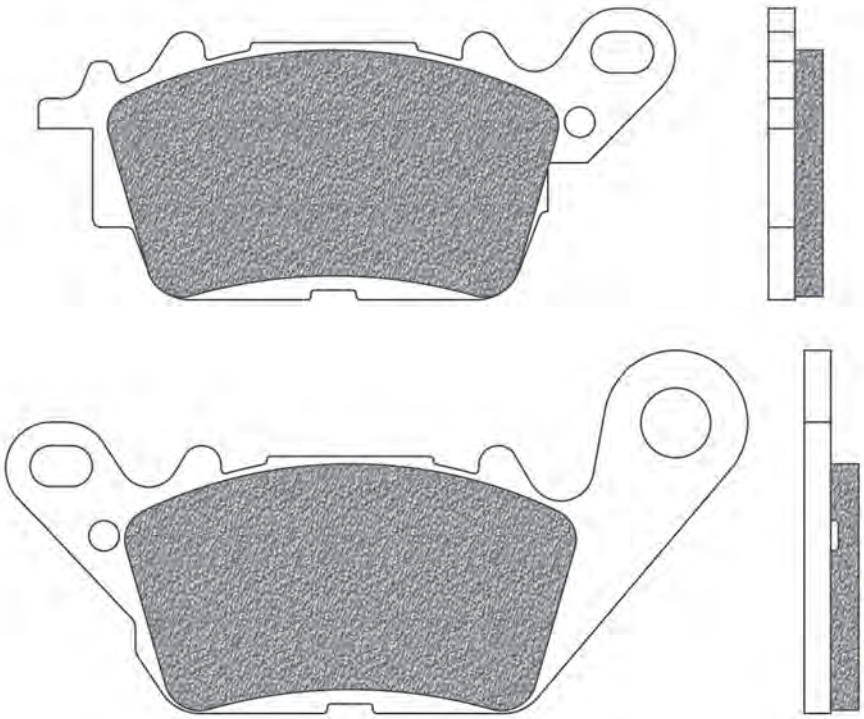

YAMAHA	Year	A/P
N-MAX 125 GPD-A	15->19	A
N-MAX 155 GPD-A (150CC)	17->19	A

FD0536

BE

D1 (mm): 96,8x38,4x7 (lxhxsp.)

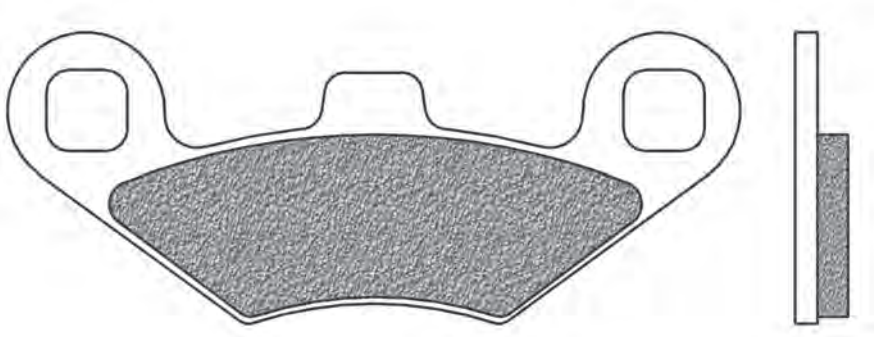

PEUGEOT	Year	A/P
METROPOLIS 400	14->	A / P

FD0537 R01 SP

D1 (mm): 78x42,5x7,9 (lxhxsp.)

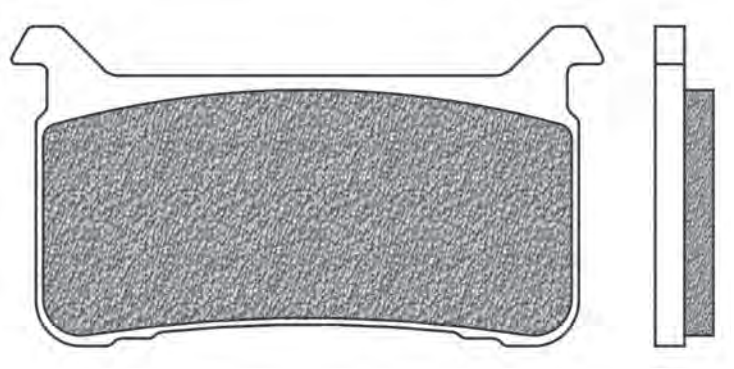

HONDA	Year	A/P
CROSSRUNNER 800 VFR X	17->18	A
VFR 800 F	17->19	A
CB 1000 R	18->20	A
CB 1000 R+	18->	A
CBR 1000 FIREBLADE RR-R	20	A
CBR 1000 RR FIREBLADE	17->19	A
CB 1100 RS ABS	17->19	A

FD0538 K1

D1 (mm): 95,2x37,7x13 (lxhxsp.)

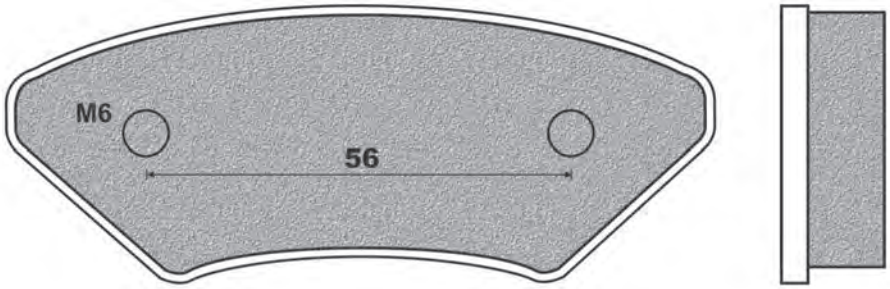

ALL KART	Year	A/P
interasse fori 56 mm diametro M6 th 13		P

FD0539 BE

D1 (mm): 85x43,7x7 (lxhxsp.) D2 (mm): 74,5x41x7 (lxhxsp.)

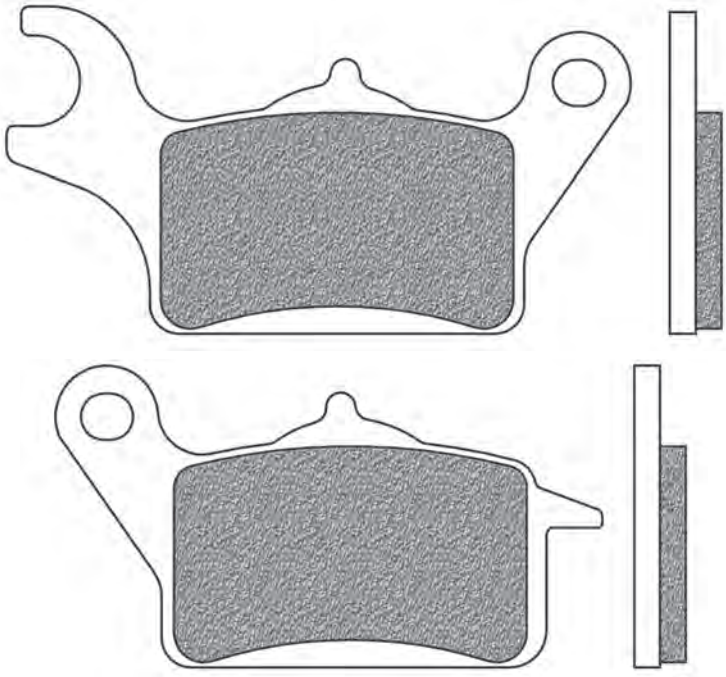

HONDA	Year	A/P
VISION 110	17->19	A

FIGURATO PASTIGLIE CON APPLICAZIONI | BRAKE PADS DRAWINGS AND APPLICATIONS | DESSINS PLAQUETTES AVEC APPLICATIONS | DISEÑOS PASTILLAS CON RELACIÓN | ZEICHNUNGEN VON BREMSBELÄGE MIT VERWENDUNGSLISTE

l x h x sp.: Base x altezza x spessore | *width x height x thickness | largeur x hauteur x épaisseur | base x altura x espesor | Laenge x Höhe x Dicke*
Ø x sp.: Ø x spessore | *Ø x thickness | Ø x épaisseur | Ø x espesor | Ø x Dicke*

FD0540

R01 | SP

D1 (mm): 73,1x54,7x8 (lxhxsp.)

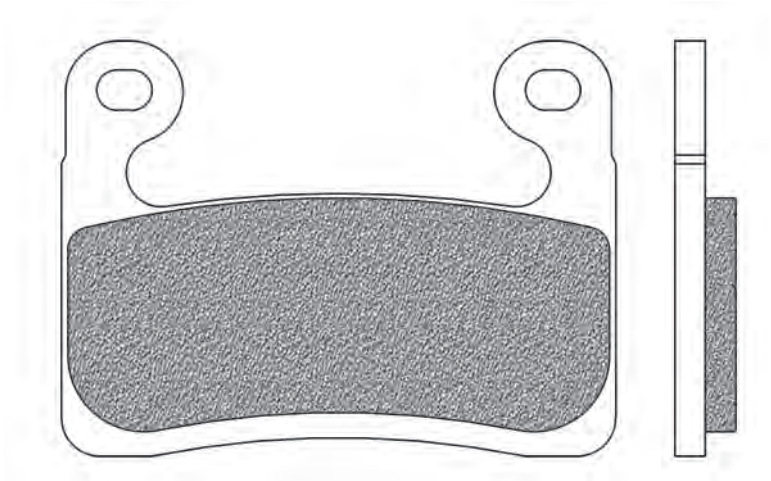

BMW	Year	A/P
S 1000 RR	19->20	A
S 1000 XR	20	A
R 1250 GS	19->20	A
R 1250 GS ADVENTURE	19->20	A
R 1250 R	19->20	A
R 1250 RS	19->20	A
R 1250 RT	19->20	A
R 1250 RT SPORT	19->20	A

FD0541

SH

D1 (mm): 60x57x8,6 (lxhxsp.)

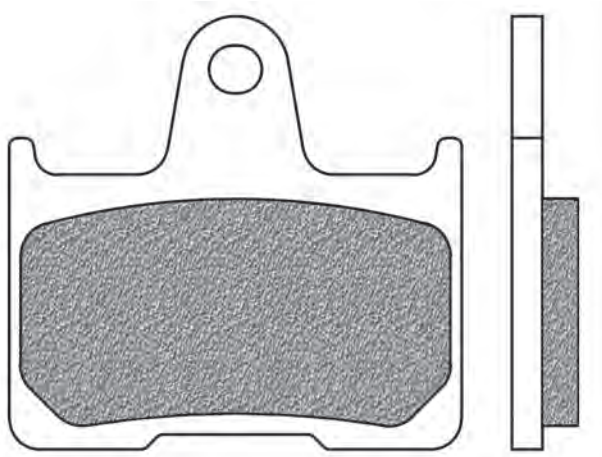

HARLEY DAVIDSON	Year	A/P
XL 883 L SUPER LOW	14->19	P
XL 883 N IRON	14->20	P
XL 883 R ROADSTER	14->15	P
XL 1200 C SPORTSTER CUSTOM CA/CB	14->19	P
XL 1200 CX ROADSTER	16->20	P
XL 1200 NS IRON	19->20	P
XL 1200 R SPORTSTER ROADSTER	18	P
XL 1200 SPORTSTER	14->17	P
XL 1200 T SUPER LOW	15->19	P
XL 1200 V SEVENTY TWO	14->16	P
XL 1200 X FORTY EIGHT 115TH ANNIVERSARY	18	P
XL 1200 X FORTY EIGHT	14->20	P
XL 1200 XS FORTY EIGHT SPECIAL	18->19	P

FD0542 SH

D1 (mm): 82x42x9,9 (lxhxsp.)

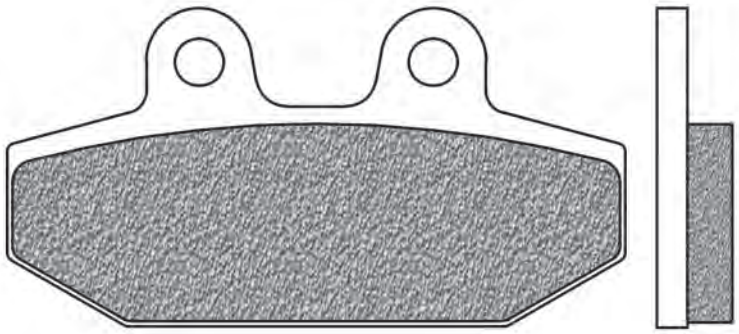

HARLEY DAVIDSON	Year	A/P
FLDE 1745 SOFTAIL DELUXE	18->20	P
FLFB 1745 FAT BOY	18->19	P
FLHC 1745 HERITAGE CLASSIC	18->20	P
FLSB 1745 SPORT GLIDE	18->20	P
FLSL 1745 SOFTAIL SLIM	18->20	P
FXBB 1745 STREET BOB	18->20	P
FXBR 1745 BREAKOUT	18->19	P
FXFB 1745 FAT BOB	18->19	P
FXLR 1745 LOW RIDER	18->20	P
FLFBS 1868 FAT BOY	18->20	P
FLHCS 1868 HERITAGE CLASSIC	18->20	P
FXBRS 1868 BREAKOUT	18->20	P
FXDRS 1868 SOFTAIL FXDR	19->20	P
FXFBS 1868 FAT BOB	18->20	P

FD0543 SD X01

D1 (mm): 94x33x7,5 (lxhxsp.)

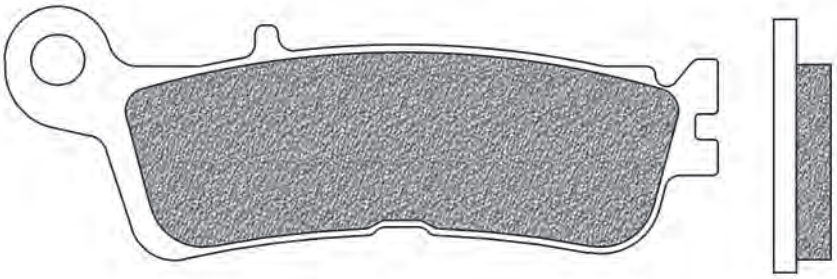

YAMAHA	Year	A/P
YZ-F 450	20	A

FD0544 TS

D1 (mm): 129,3x40x8,9 (lxhxsp.)

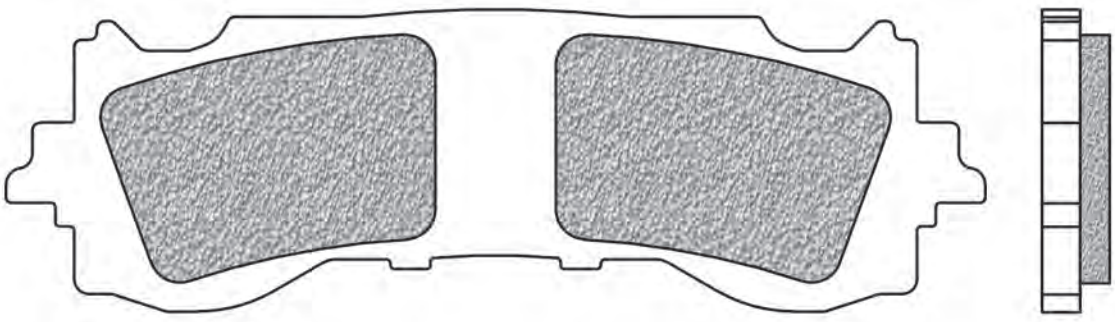

HONDA	Year	A/P
GL 1800 GOLDWING	18->20	A
GL 1800 GOLDWING F6B	18->19	A

l x h x sp.: Base x altezza x spessore | *width x height x thickness | largeur x hauteur x épaisseur | base x altura x espesor | Laenge x Höhe x Dicke*
Ø x sp.: Ø x spessore | *Ø x thickness | Ø x épaisseur | Ø x espesor | Ø x Dicke*

FD0545 TS

D1 (mm): 118x45x10,3 (lxhxsp.)

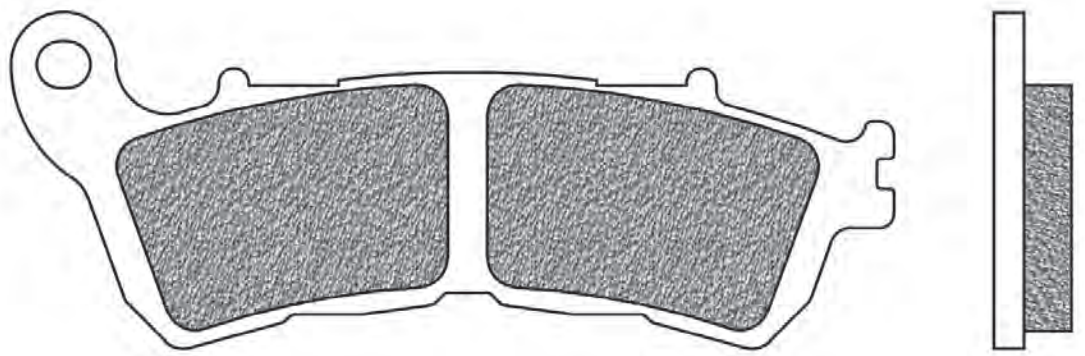

HONDA	Year	A/P
GL 1800 GOLDWING	18->20	P
GL 1800 GOLDWING F6B	18->19	P

FD0546 SV

D1 (mm): 96,8x42x7,7 (lxhxsp.) D2 (mm): 77x42x8,1 (lxhxsp.)

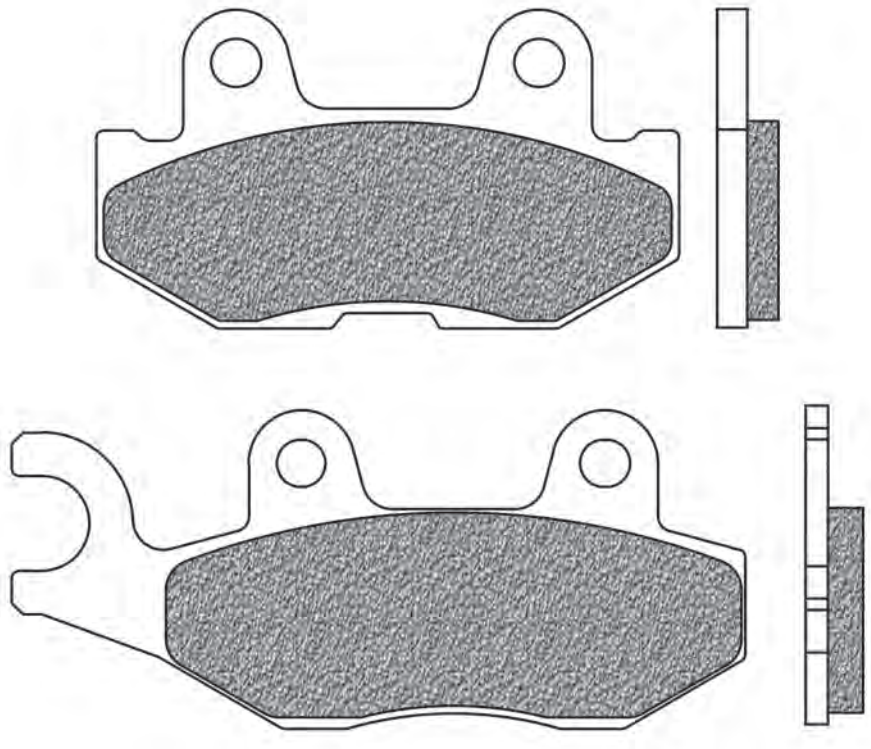

YAMAHA	Year	A/P
YXC 700 V1 EPS (dx / right)	15->17	P
YXE 700 WOLVERINE R SPEC WD/WP (dx / right)	16->19	P
YXM 700 VIKING / VI / EPS (dx / right)	14->19	P
YXF 850 WOLVERINE X2 (dx / right)	19	P
YXF 850 WOLVERINE X2 R SPEC (dx / right)	19	P
YXF 850 WOLVERINE X4 / HUNTER (dx / right)	18->20	P

FD0547 SV

D1 (mm): 96,8x42x7,6 (lxhxsp.) D2 (mm): 77x42x8,1 (lxhxsp.)

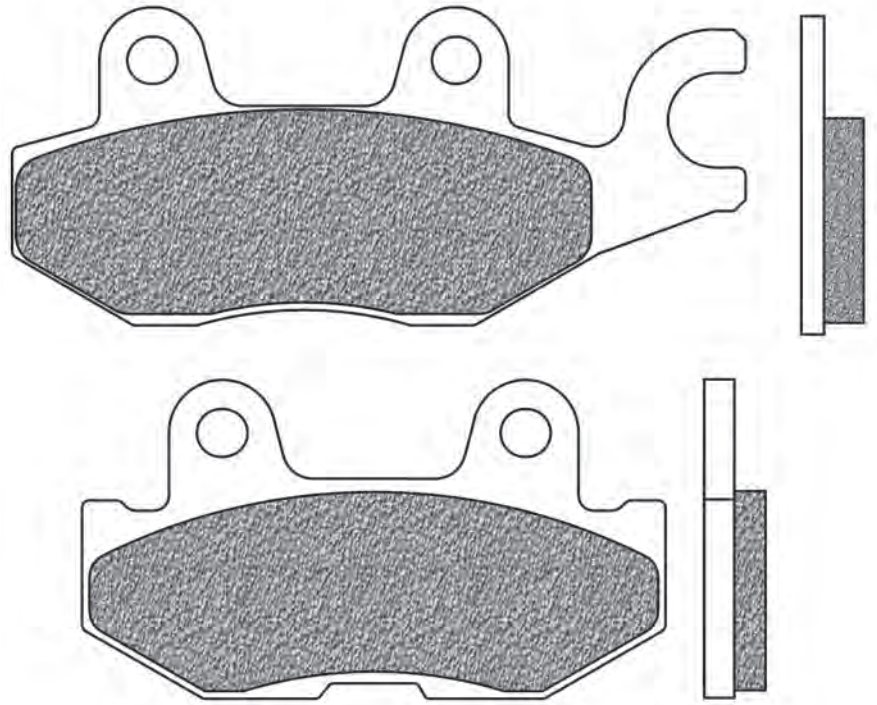

YAMAHA	Year	A/P
YXC 700 V1 EPS (sx / left)	15->17	P
YXE 700 WOLVERINE R SPEC WD/WP (sx / left)	16->19	P
YXM 700 VIKING / VI / EPS (sx / left)	14->19	P
YXF 850 WOLVERINE X2 (sx / left)	19	P
YXF 850 WOLVERINE X2 R SPEC (sx / left)	19	P
YXF 850 WOLVERINE X4 / HUNTER (sx / left)	18->20	P

FD0548 SV

D1 (mm): 104,2x46x8,2 (lxhxsp.) D2 (mm): 88,1x46x8,2 (lxhxsp.)

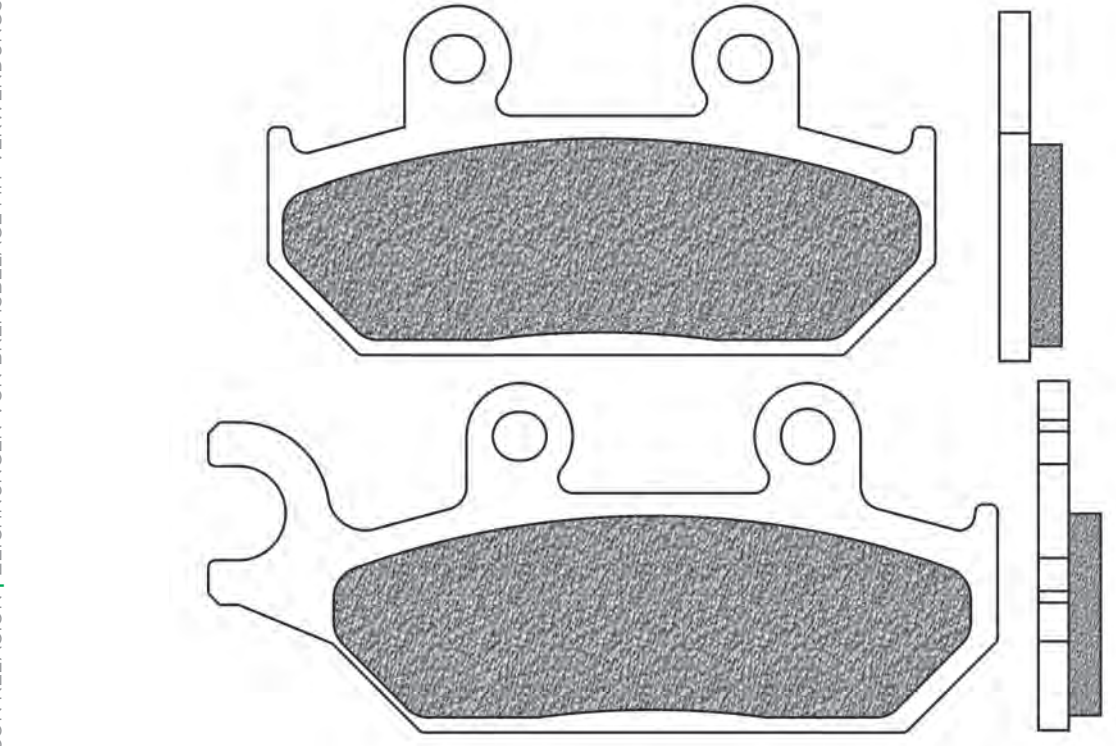

CAN AM	Year	A/P
COMMANDER 800 MAX R DPS (dx / right)	16->20	A
COMMANDER 1000 MAX R DPS / XT / LTD (dx / right)	14->20	A
COMMANDER 1000 R DPS / XT	20	A
MAVERICK 1000 MAX STD (dx/right)	14->15	A
MAVERICK 1000 XDS-DPS (dx / right)	15	A

YAMAHA	Year	A/P
YXC 700 V1 EPS (dx / right)	15->17	A
YXE 700 WOLVERINE R SPEC WD/WP (dx / right)	16->19	A
YXM 700 VIKING / VI / EPS (dx / right)	14->19	A
YXF 850 WOLVERINE X2 (dx / right)	19	A
YXF 850 WOLVERINE X2 R SPEC (dx / right)	19	A
YXF 850 WOLVERINE X4 / HUNTER (dx / right)	18->20	A

FIGURATO PASTIGLIE CON APPLICAZIONI | BRAKE PADS DRAWINGS AND APPLICATIONS | DESSINS PLAQUETTES AVEC APPLICATIONS | DISEÑOS PASTILLAS CON RELACIÓN | ZEICHNUNGEN VON BREMSBELÄGE MIT VERWENDUNGSLISTE

l x h x sp.: Base x altezza x spessore | *width x height x thickness | largeur x hauteur x épaisseur | base x altura x espesor | Laenge x Höhe x Dicke*
Ø x sp.: Ø x spessore | *Ø x thickness | Ø x épaisseur | Ø x espesor | Ø x Dicke*

FD0549

SV

D1 (mm): 104,2x46x8,2 (lxhxsp.) D2 (mm): 88,1x46x8,2 (lxhxsp.)

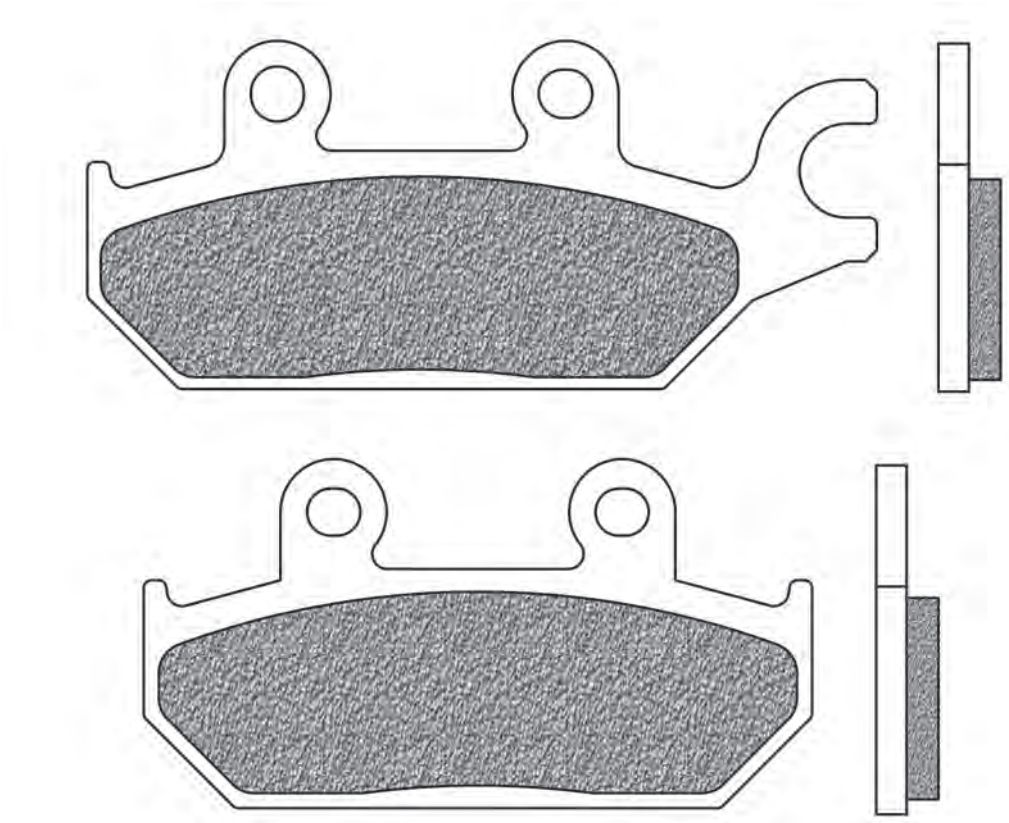

CAN AM	Year	A/P
COMMANDER 800 MAX R DPS (sx / left)	16->20	A
COMMANDER 1000 MAX R DPS / XT / LTD (sx / left)	14->20	A
COMMANDER 1000 R DPS / XT	20	A
MAVERICK 1000 MAX STD (sx/left)	14->15	A
MAVERICK 1000 XDS-DPS (sx/left)	15	A

YAMAHA	Year	A/P
YXC 700 V1 EPS (sx / left)	15->17	A
YXE 700 WOLVERINE R SPEC WD/WP (sx / left)	16->19	A
YXM 700 VIKING / VI / EPS (sx / left)	14->19	A
YXF 850 WOLVERINE X2 (sx / left)	19	A
YXF 850 WOLVERINE X2 R SPEC (sx / left)	19	A
YXF 850 WOLVERINE X4 / HUNTER (sx / left)	18->20	A

FD0550

SV

D1 (mm): 62x41x7 (lxhxsp.)

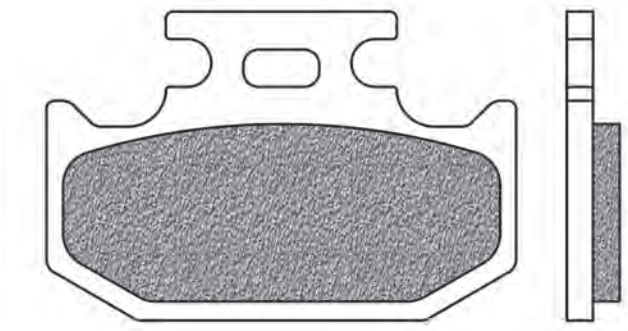

YAMAHA	Year	A/P
YXC 700 V1 EPS (dx / right)	15->17	
YXE 700 WOLVERINE R SPEC WD/WP (dx / right)	16->19	
YXM 700 VIKING / VI / EPS (dx / right)	14->19	
YXR 700 F RHINO	08->14	
YXF 850 WOLVERINE X2 (dx / right)	19	
YXF 850 WOLVERINE X2 R SPEC (dx / right)	19	
YXF 850 WOLVERINE X4 / HUNTER (dx / right)	18->20	

FD0551 TS

D1 (mm): 109x39,4x7,6 (lxhxsp.) D2 (mm): 94,3x37x7,6 (lxhxsp.)

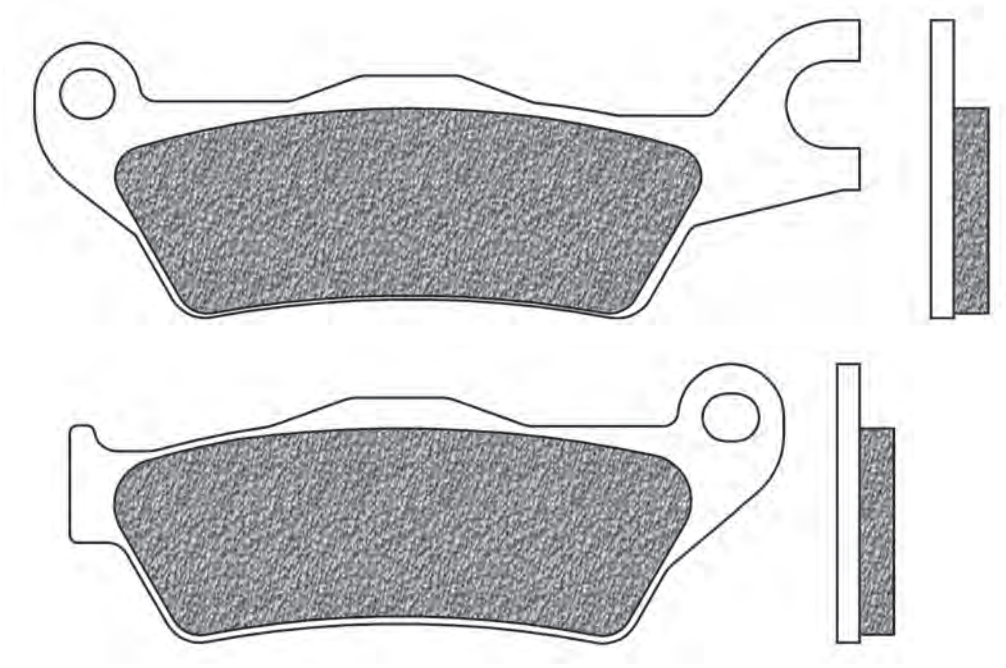

SUZUKI	Year	A/P
GSX-R 125	17->20	A
GSX-S 125	17->20	A

FD0552 SD

D1 (mm): 57,5x41x5 (lxhxsp.)

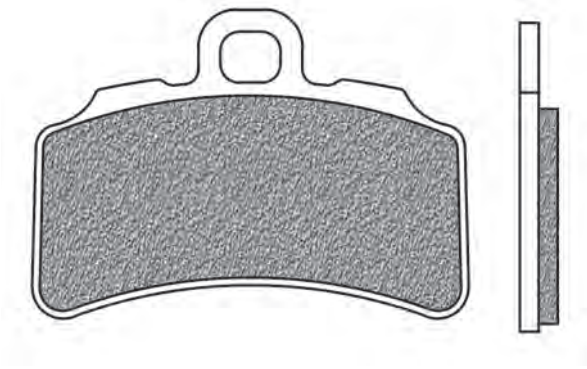

GAS GAS	Year	A/P
TXT 125 GP	19->20	A
TXT 125 RACING	19->20	A
TXT 250 GP	19->20	A
TXT 250 RACING	19->20	A
TXT 280 GP	19->20	A
TXT 280 RACING	19->20	A
TXT 300 GP	19->20	A
TXT 300 RACING	19->20	A

TRS	Year	A/P
TRRS 125 ONE	19->20	A
TRRS 125 ONE RR	19->20	A
TRRS 250 ONE RR	19->20	A
TRRS 280 ONE RR	19->20	A
TRRS 300 ONE RR	19->20	A

FIGURATO PASTIGLIE CON APPLICAZIONI | BRAKE PADS DRAWINGS AND APPLICATIONS | DESSINS PLAQUETTES AVEC APPLICATIONS | DISEÑOS PASTILLAS CON RELACIÓN | ZEICHNUNGEN VON BREMSBELÄGE MIT VERWENDUNGSLISTE

l x h x sp.: Base x altezza x spessore | *width x height x thickness | largeur x hauteur x épaisseur | base x altura x espesor | Laenge x Höhe x Dicke*
Ø x sp.: Ø x spessore | *Ø x thickness | Ø x épaisseur | Ø x espesor | Ø x Dicke*

FD0553

SV

D1 (mm): 101,5x43x8 (lxhxsp.) D2 (mm): 83x43x8 (lxhxsp.)

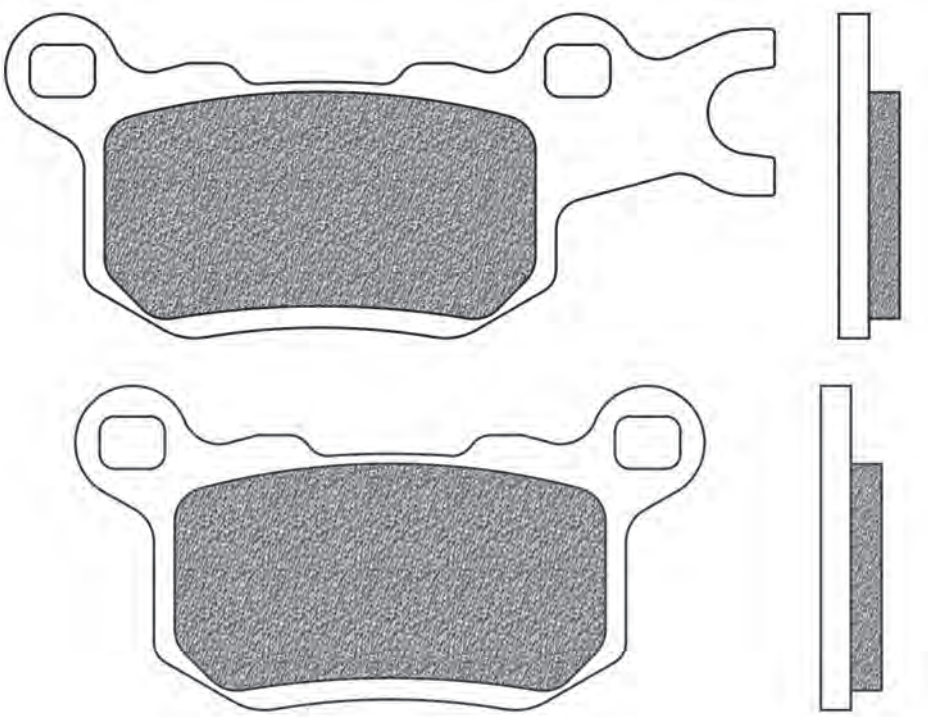

CAN AM	Year	A/P
DEFENDER 800 HD8 all models (sx / left)	16->20	P
TRAXTER 800 HD8 (sx / left)	16->20	P
TRAXTER 800 HD8 T (sx / left)	17	P
TRAXTER MAX 800 HD8 MAX (sx / left)	17	P
DEFENDER 1000 HD10 all models (sx/left)	16->20	P
TRAXTER 1000 HD10 (sx/left)	17->20	P
TRAXTER 1000 HD10 XMR (sx/left)	18	P

FD0554

SV

D1 (mm): 101,5x43x8 (lxhxsp.) D2 (mm): 83x43x8 (lxhxsp.)

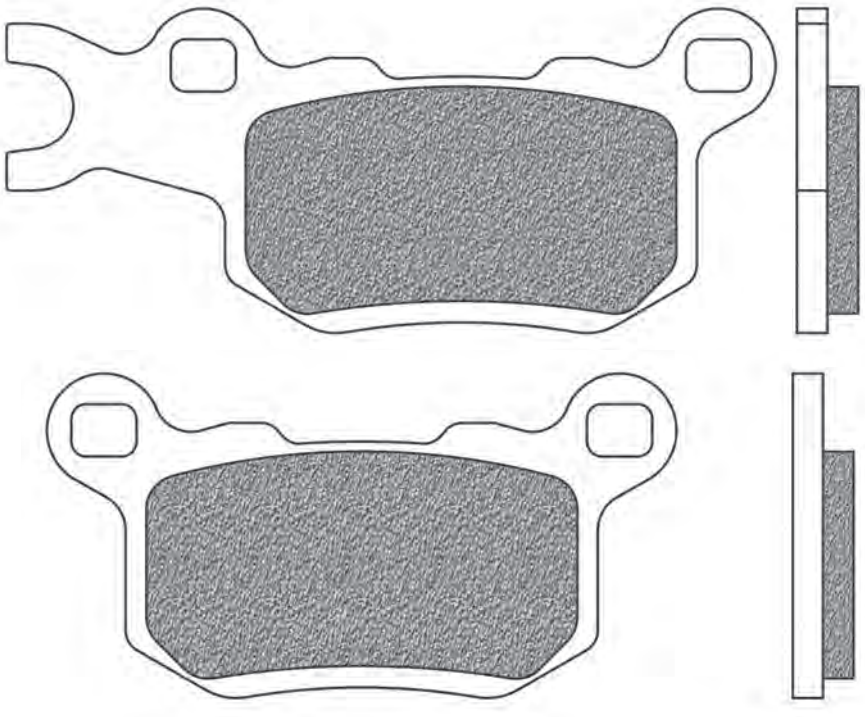

CAN AM	Year	A/P
DEFENDER 800 HD8 all models (dx / right)	16->20	P
TRAXTER 800 HD8 (dx / right)	16->20	P
TRAXTER 800 HD8 T (dx / right)	17	P
TRAXTER MAX 800 HD8 MAX (dx / right)	17	P
DEFENDER 1000 HD10 all models (dx/right)	16->20	P
TRAXTER 1000 HD10 (dx/right)	17->20	P
TRAXTER 1000 HD10 XMR (dx/right)	18	P

FD0555 SV

D1 (mm): 101,5x36x10,8 (lxhxsp.)

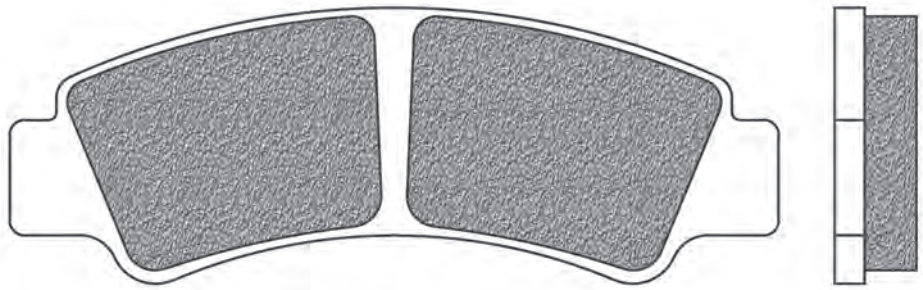

CF MOTO	Year	A/P
C FORCE 400 S	18->20	A
C FORCE 500 H0 2 UP	18	A
C FORCE 500 S SWB	18->19	A
U FORCE 500	18->19	A
Z FORCE 500 TRIAL	18->20	A
C FORCE 600 EPS	19->20	A
C FORCE 800 XC SPS	19	A
U FORCE 800	18->20	A
Z FORCE 800 EX	18->20	A
Z FORCE 800 TRIAL	18->19	A
C FORCE 1000	18->20	A
U FORCE 1000	18->20	A
Z FORCE 1000	18->20	A

FD0556 SV

D1 (mm): 88,8x36,9x10,8 (lxhxsp.)

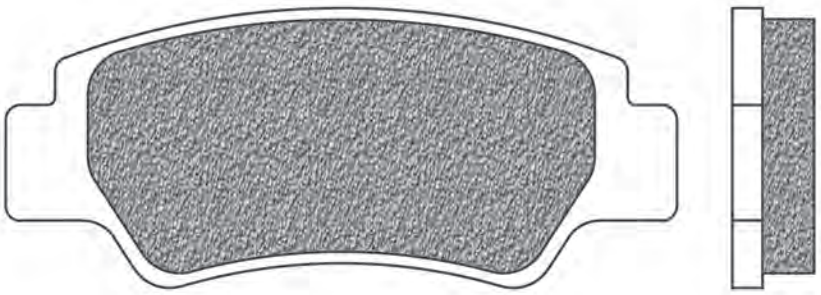

CF MOTO	Year	A/P
U FORCE 500	18->19	P
Z FORCE 500 TRIAL	18->20	P
C FORCE 800 XC SPS	19	P
U FORCE 800	18->20	P
Z FORCE 800 EX	18->20	P
Z FORCE 800 TRIAL	18->19	P
C FORCE 1000	18->20	P
U FORCE 1000	18->20	P
Z FORCE 1000	18->20	P

l x h x sp.: Base x altezza x spessore | *width x height x thickness | largeur x hauteur x épaisseur | base x altura x espesor | Laenge x Höhe x Dicke*
Ø x sp.: Ø x spessore | *Ø x thickness | Ø x épaisseur | Ø x espesor | Ø x Dicke*

FD0557

SV

D1 (mm): 117,4x50,3x8 (lxhxsp.) D2 (mm): 95,3x50,3x8 (lxhxsp.)

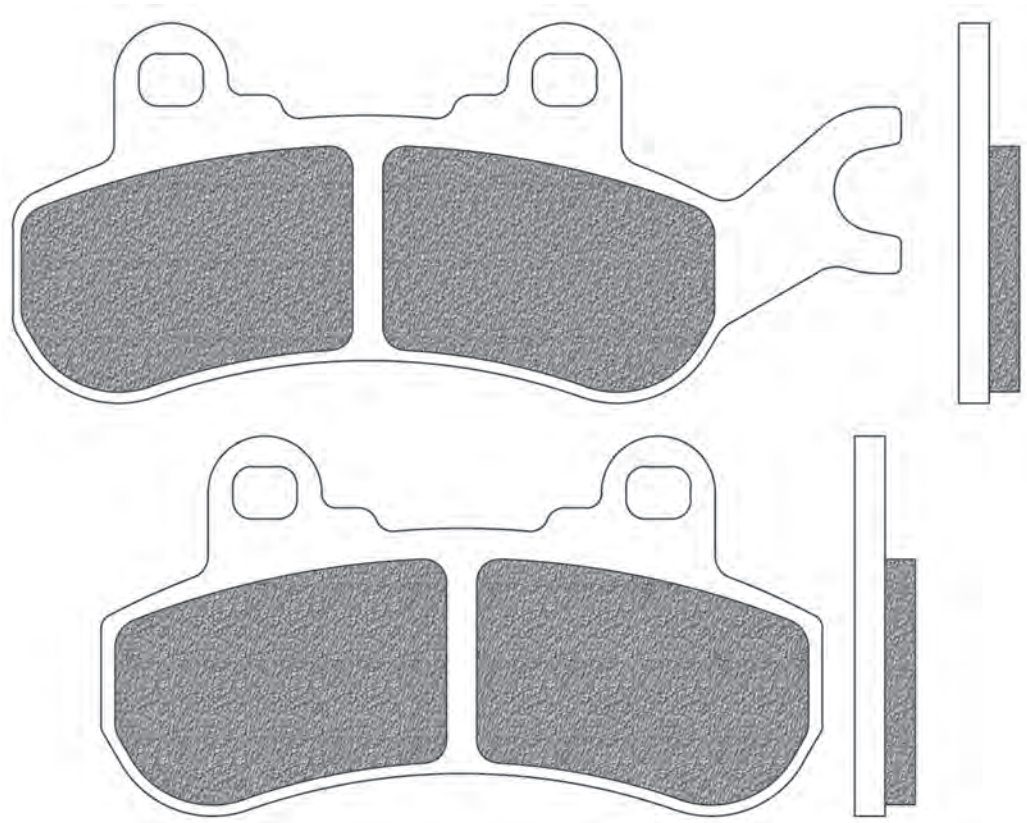

CAN AM	Year	A/P
DEFENDER 800 HD8 all models (sx / left)	16->20	A
TRAXTER 800 HD8 (sx / left)	16->20	A
TRAXTER 800 HD8 T (sx / left)	17	A
TRAXTER MAX 800 HD8 MAX (sx / left)	17	A
X3 900 all models (sx / left)	17->19	A
DEFENDER 1000 HD10 all models (sx/left)	16->20	A
TRAXTER 1000 HD10 (sx/left)	17->20	A
TRAXTER 1000 HD10 XMR (sx/left)	18	A

FD0558

SV

D1 (mm): 117,4x50,3x8 (lxhxsp.) D2 (mm): 95,3x50,3x8 (lxhxsp.)

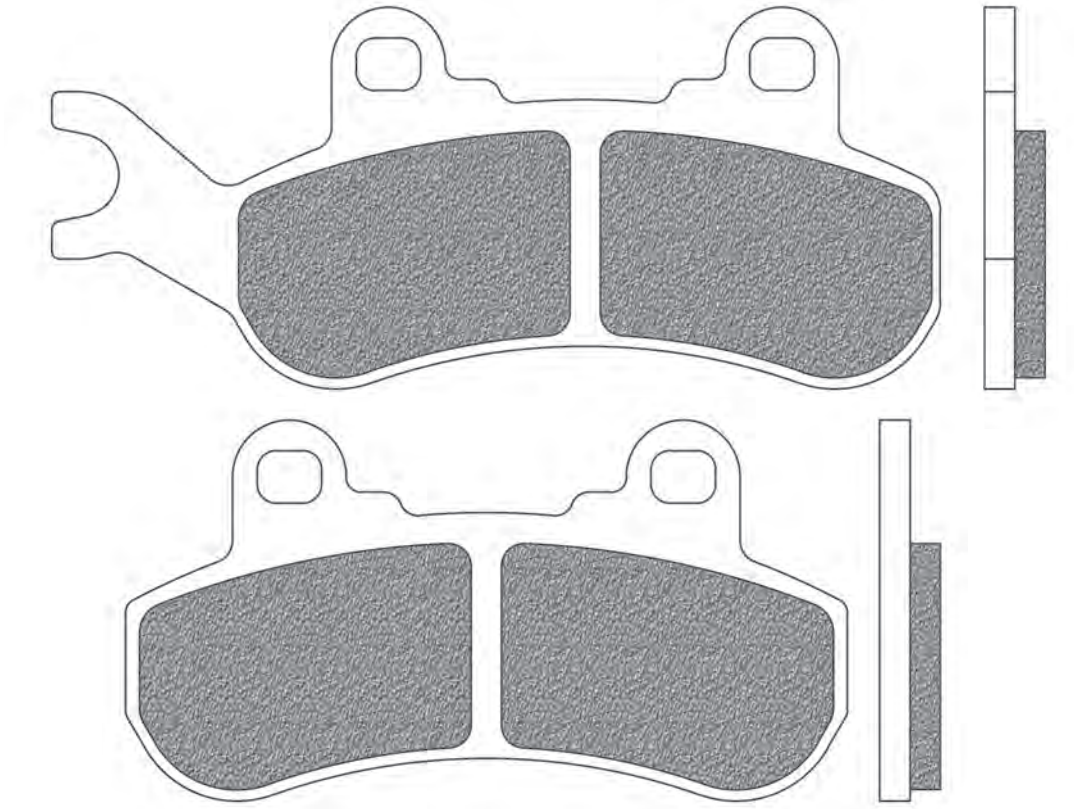

CAN AM	Year	A/P
DEFENDER 800 HD8 all models (dx / right)	16->20	A
TRAXTER 800 HD8 (dx / right)	16->20	A
TRAXTER 800 HD8 T (dx / right)	17	A
TRAXTER MAX 800 HD8 MAX (dx / right)	17	A
X3 900 all models (dx / right)	17->19	A
DEFENDER 1000 HD10 all models (dx/right)	16->20	A
TRAXTER 1000 HD10 (dx/right)	17->20	A
TRAXTER 1000 HD10 XMR (dx/right)	18	A

FD0559

SV

D1 (mm): 102x43x7,8 (lxhxsp.)

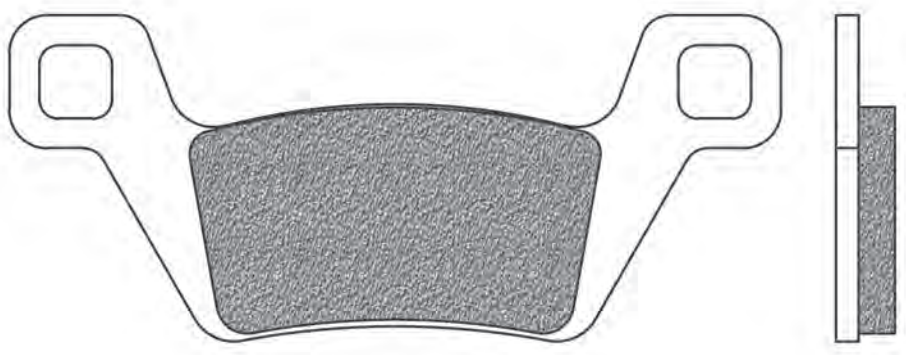

KYMCO	Year	A/P
MXU 500 i DX	12->13	A
MXU 550 i	12->20	A
MXU 700	19	A
MXU 700 i	13->18	A
MXU 700 i EX	19	A

l x h x sp.: Base x altezza x spessore | *width x height x thickness | largeur x hauteur x épaisseur | base x altura x espesor | Laenge x Höhe x Dicke*
Ø x sp.: Ø x spessore | *Ø x thickness | Ø x épaisseur | Ø x espesor | Ø x Dicke*

FD0560 SV

D1 (mm): 102x43x7 (lxhxsp.)

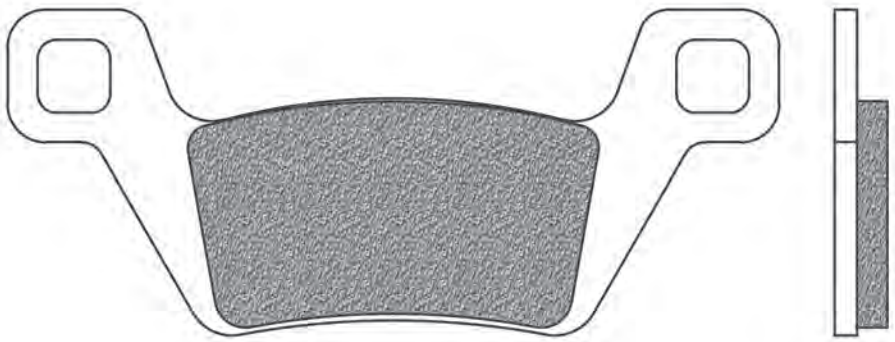

KYMCO	Year	A/P
MAXXER 450 RI	12->15	P
MXU 450 i	12->13	P
MXU 550 i	12->20	P
MXU 700 i	13->18	P
UXV 700 i	14->15	P

FD0561 SV

D1 (mm): 97x52,2x7,5 (lxhxsp.)

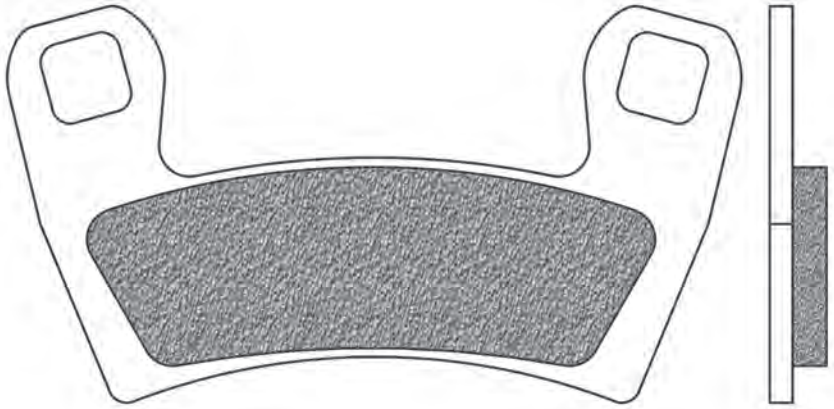

POLARIS	Year	A/P
RZR 900 50"	15->20	A
RZR S 900 60"	15->20	A
RZR 1000 60" all options	16->20	A
RZR S 1000 (2 seat) / 60" WIDTH	19->20	A

FD0562 SV

D1 (mm): 155x53x6,9 (lxhxsp.)

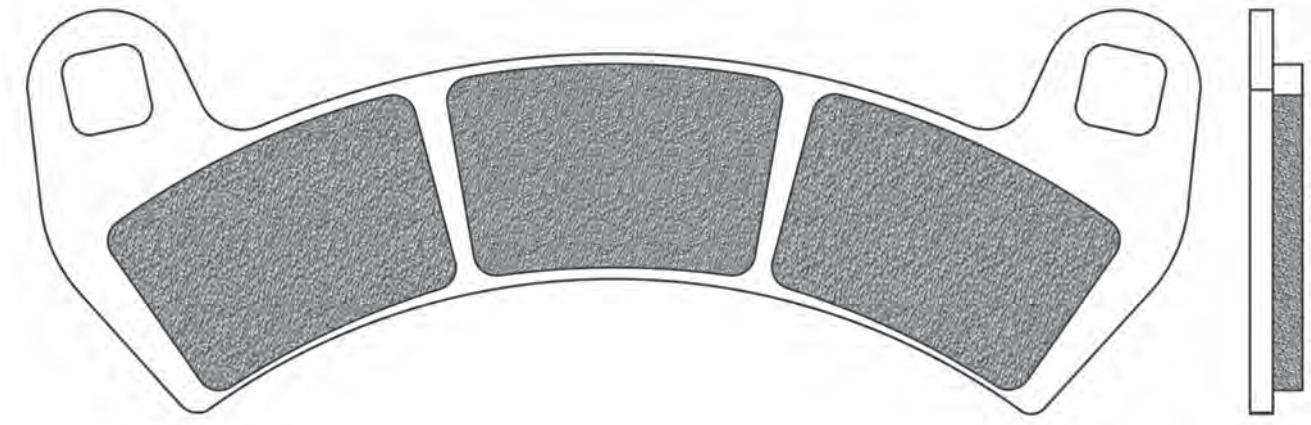

POLARIS	Year	A/P
RZR 925 TURBO PRO XP	20	A
RZR XP 925 TURBO / MD / TRACTOR / S	16->20	A
RZR XP 4 925 TURBO / MD	16->20	A
RZR 925 XP TURBO S VELOCITY	20	A

FD0563 SV

D1 (mm): 115,2x42,2x10,9 (lxhxsp.)

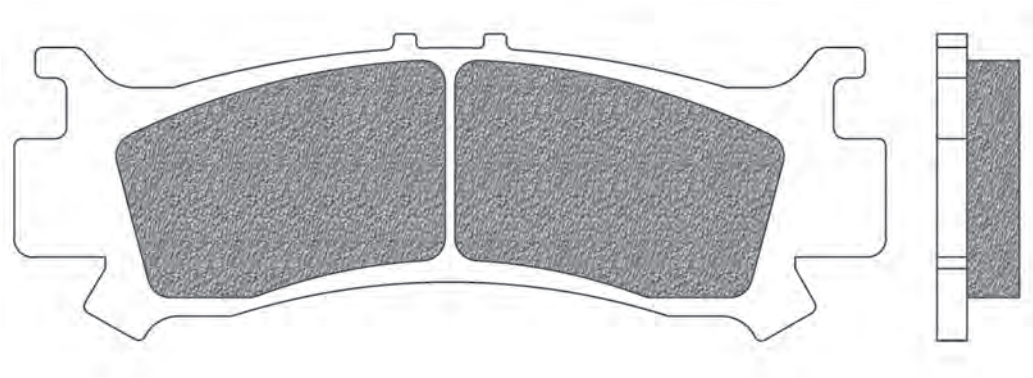

HONDA	Year	A/P
SXS 1000 PIONEER (all models)	16->20	A
SXS 1000 TALON R/X (2 seater)	19->20	A
SXS 1000 TALON X-4 (4 seater)	20	A

FD0564 SV

D1 (mm): 113,8x36,9x9,8 (lxhxsp.)

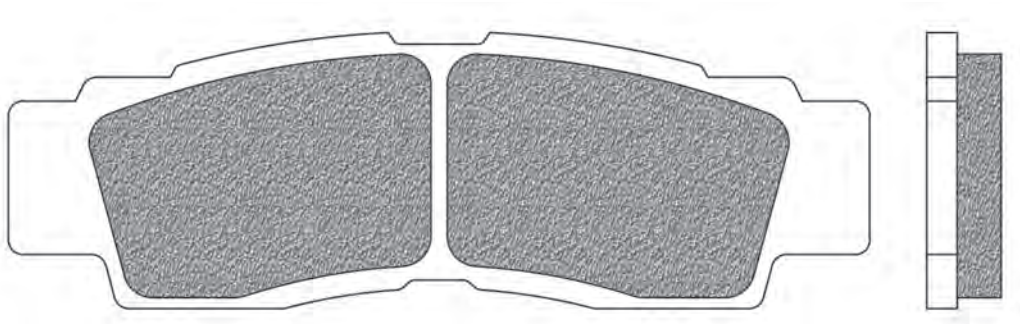

YAMAHA	Year	A/P
YXZ 1000 R (all models)	16->20	A

l x h x sp.: Base x altezza x spessore | *width x height x thickness | largeur x hauteur x épaisseur | base x altura x espesor | Laenge x Höhe x Dicke*
Ø x sp.: Ø x spessore | *Ø x thickness | Ø x épaisseur | Ø x espesor | Ø x Dicke*

FD0565

SV

D1 (mm): 103,9x34,2x8,9 (lxhxsp.)

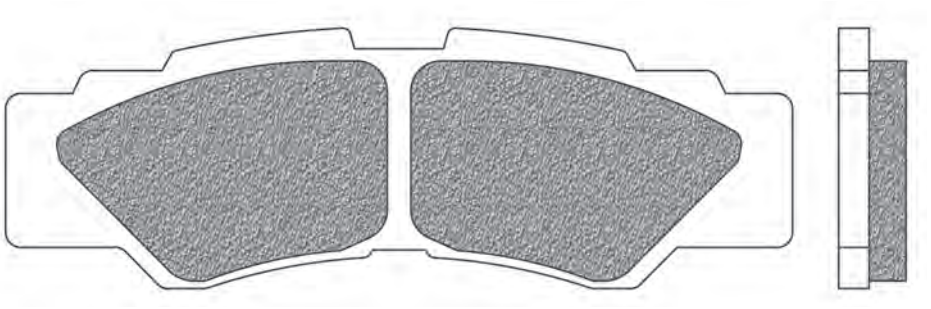

YAMAHA	Year	A/P
YXZ 1000 R (all models)	16->20	P

FD0566

SV

D1 (mm): 97x39,4x7 (lxhxsp.)

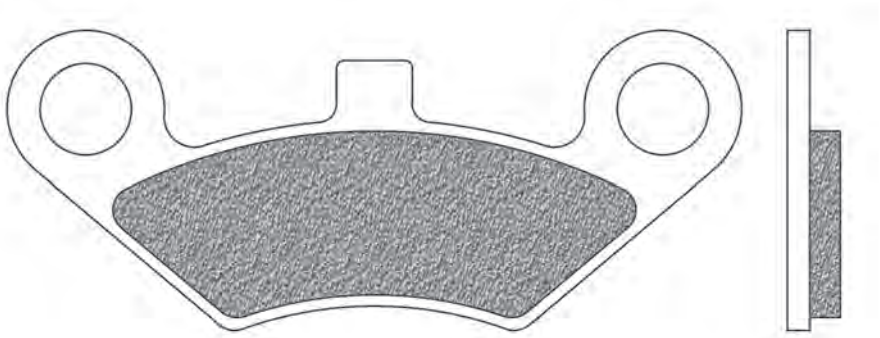

CF MOTO	Year	A/P
C FORCE 400	14->17	A
C FORCE 450 L	16	A
TERRALANDER 450	12->13	A
C FORCE 500	14->16	A
TERRALANDER 600	12	A
C FORCE 800	14->16	A
TERRALANDER 800	12->13	A

LAFRANCONI NICOLA - TEAM MILLECHIODI

FIGURATO GANASCE

BRAKE SHOES DRAWINGS AND APPLICATIONS
DESSINS MÂCHOIRES DE FREIN AVEC APPLICATIONS
DISEÑOS MORDAZAS CON RELACIÓN
ZEICHNUNGEN VON BREMSBACKEN MIT VERWENDUNGSLISTE

GF0024 STD | FTR | PRO

øt (mm): 150 (mm): 25

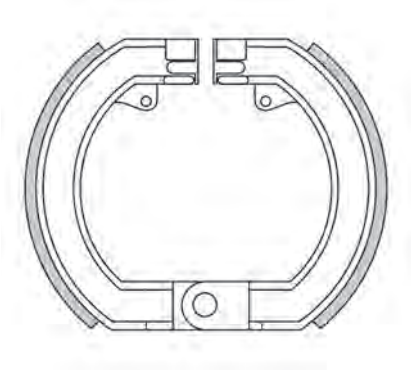

PIAGGIO	Year	A/P
VESPA 125	75->76	A
VESPA 150 SPRINT VELOCE (VLB1)	65->74	A
VESPA 160 GS	75->	A
VESPA 180 SS	75->	A
VESPA 200 RALLY	75->	A

GF0035 STD

øt (mm): 105 (mm): 20

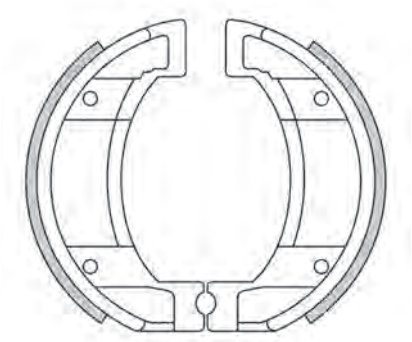

MOTOM	Year	A/P
MOTOM 50		A / P

GF0071 STD

øt (mm): 116 (mm): 20

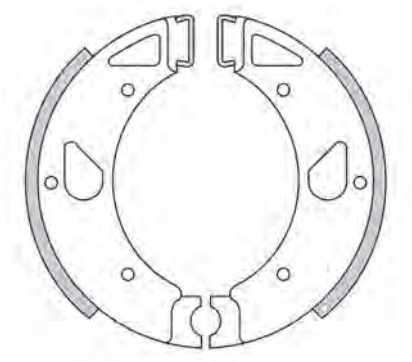

KREIDLER	Year	A/P
FLORETT 80	80->	A / P

GF0084 STD

øt (mm): 136 (mm): 25

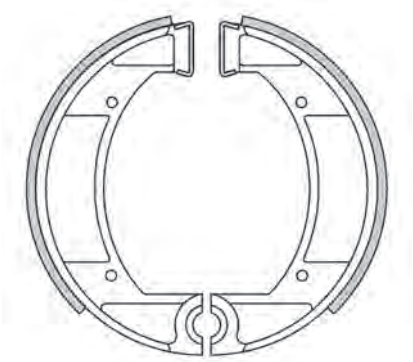

FANTIC	Year	A/P
RSX 125	81->	A / P
TRIAL 125 7 DAYS(mozzi centrali)		P

GILERA	Year	A/P
GIUBILEO 98		A
GIUBILEO 124		A

MAICO	Year	A/P
GSE 250 ALPHA-E	->83	A
LINK 250	->83	A
MX 250 TWIN	->83	A
400	->83	A
MX 490 LINK	->83	A
MX 490 TWIN	->83	A

MOTO GUZZI	Year	A/P
CROSS 50	75->82	A / P
NIBBIO 50	75->76	A / P

MOTO MORINI	Year	A/P
KJ 125	84->	P
MONOCILINDRO 125	79->	P
SPORT 250	->70	P
TURISMO 250	->70	P

GF0087 STD | FTR | PRO

øt (mm): 127 (mm): 23

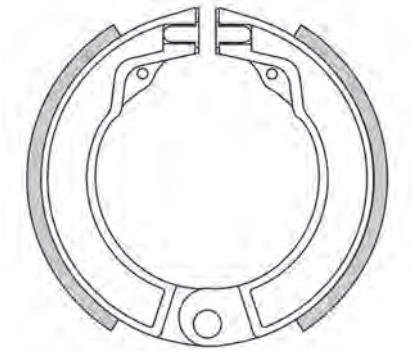

PIAGGIO	Year	A/P
VESPA 125	58->62	P
VESPA 125 (da V1T a V15T - da V30T a V33T)	46->52	P
VESPA 125 (VM1/2T - VU1T)	53->54	P
VESPA 125 (VN1/2T)	55->57	P
VESPA 150 (VL1/2/3T)	55->57	P
VESPA 150 GS (VS1)	55	P
VESPA 150 GS (VS2/3/4)	56->58	P
VESPA 150 GS (VS5 da tel 47351 a tel 63168)	59->61	P

GF0089 STD | FTR | PRO

øt (mm): 152 (mm): 25

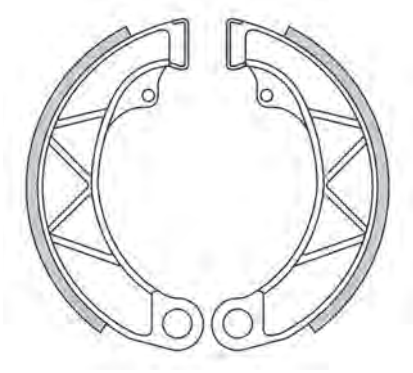

INNOCENTI	Year	A/P
LAMBRETTA 125 LI	58->59	A / P
LAMBRETTA 125 LI II	59->61	A / P
LAMBRETTA 125 LI III	61->69	A / P
LAMBRETTA 150 LI I	58->59	A / P
LAMBRETTA 150 LI II	59->61	A / P
LAMBRETTA 150 LI III	61->69	A / P
LAMBRETTA 150 SX	66->69	A / P
LAMBRETTA 175 TV I	57->59	A / P
LAMBRETTA 175 TV II	59->61	A / P
LAMBRETTA 175 TV III	62->67	P
LAMBRETTA 200 GT (UK)	63->65	P
LAMBRETTA 200 SX	66->68	P
LAMBRETTA 200 TV III	63->65	P

GF0093 STD

øt (mm): 135 (mm): 30

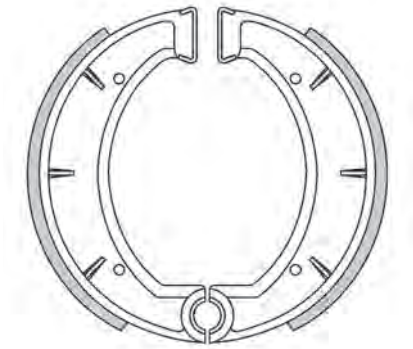

MOTO MORINI	Year	A/P
CORSARO 125	->70	A / P
MONELLO 125	->70	A / P
SETTEBELLO 175	->70	A / P
TURISMO 175	->70	A / P

FIGURATO GANASCE CON APPLICAZIONI | BRAKE SHOES DRAWINGS AND APPLICATIONS | DESSINS MÂCHOIRES DE FREIN AVEC APPLICATIONS | DISEÑOS MORDAZAS CON RELACIÓN | ZEICHNUNGEN VON BREMSBACKEN MIT VERWENDUNGSLISTE

ØT: Diametro tamburo | *drum diameter | diametre du tambour | diametro tambor | trommeldurchmesser*
(mm): Larghezza Ganascia | *brake shoe width | largeur de la machoire | ancho mordaza | bremsbackenbreite*

GF0097 STD | FTR

øt (mm): 123 (mm): 25

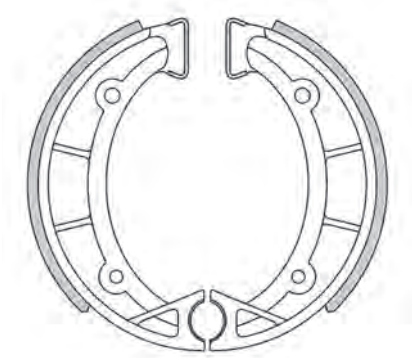

BETA	Year	A/P
MX6 50 EXPORT	77->	A / P
TR 50	80->86	P
TR 80	80->	P
CR 125	->81	A
RC 125	76->	A

FANTIC	Year	A/P
CABALLERO 50 REG. SUPER 6 M	->83	A / P
ENDURO 50	83->	A / P
R 6 50 SUPER		A / P
TRIAL 50 I SERIE (mozzi centrali)	->83	P
TRIAL 80	->83	A / P
TRIAL 125 7 DAYS(mozzi centrali)		A
TRIAL 125 I SERIE. (tEL. grig. m. cen)		P
TRIAL 125 II SERIE (tel.rosso, m.cen)		A / P

GILERA	Year	A/P
GIUBILEO 98		P
GIUBILEO 124		P
ARCORE 125		P

MALAGUTI	Year	A/P
MDX GOLD 50 ENDURO	87->	P
MEX 50 ENDURO	85->	P
MGX 50 ENDURO	87->	A / P
MLX 50 ENDURO	87->	P
RGT 50 SPORT	85->	P

MOTO GUZZI	Year	A/P
TURISMO 125	74->81	P
TUTTOTERRENO 125	74->81	A / P

GF0113 STD

øt (mm): 140 (mm): 25

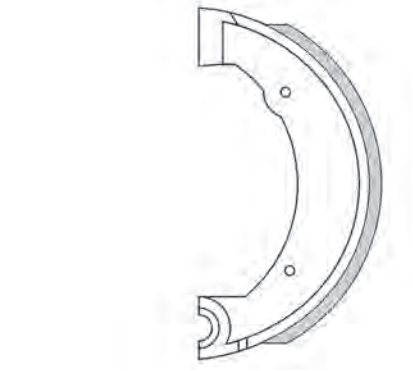

MOTO GUZZI	Year	A/P
SCRAMBLER 50	71->74	A / P
SPORT 125	60->68	A / P
STORNELLO 125	60->68	A / P
STORNELLO 125 5 marce		A / P
STORNELLO 160 4 marce	68->70	A / P
STORNELLO 160 5 marce	71->74	P

GF0127 STD | PRO

øt (mm): 135 (mm): 23

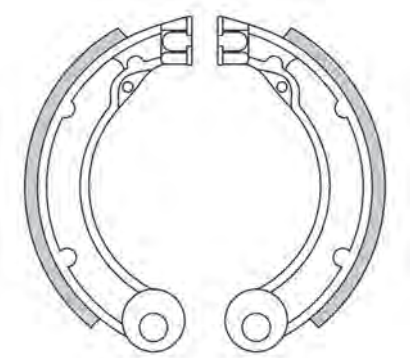

PIAGGIO	Year	A/P
VESPA 125	63->72	P
VESPA 125 PRIMAVERA (1 serie)	66	P
VESPA 150	63->72	P

GF0128 STD | FTR | PRO

øt (mm): 150 (mm): 24

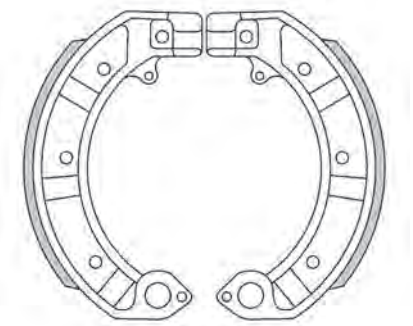

PIAGGIO	Year	A/P
VESPA 50 FL2 AUTOMATICA	90->91	A
VESPA 50 HP FL2	92->	A / P
VESPA 50 PK	83->	P
VESPA 50 PK AUTOMATICA (VAM1T)	84->89	A
VESPA 50 PK SPECIAL - XL	86->	P
VESPA 50 PK XL 2	86->	A / P
VESPA 50 V FL 2	90->	A / P
VESPA 80		P
VESPA 80 PX		P
VESPA 80 SPECIAL		P
VESPA 125	75->76	P
VESPA 125	77->	A
VESPA 125 FL	89->90	A / P
VESPA 125 PK AUTOMATICA	84->	A
VESPA 125 PK SPECIAL - XL	86->89	A / P
VESPA 125 PK XL 2	84->	A / P
VESPA 125 PX	78->81	A
VESPA 125 PX	78->17	P
VESPA 125 PX ARCOBALENO	81->97	A / P
VESPA 125 V FL2	91->	A / P
VESPA 150 PX	78->91	A
VESPA 150 PX	78->17	P
VESPA 150 PX ARCOBALENO	83->97	A / P
VESPA 150 SPRINT VELOCE (VLB1)	65->74	P
VESPA 150 TS (VNL3T)	75->78	A / P
VESPA 160 GS	75->	P
VESPA 180 SS	75->	P
VESPA 200 PE	83->	A / P
VESPA 200 PX	98->	P
VESPA 200 PX ARCOBALENO	83->	A / P
VESPA 200 PX E	78->	A / P
VESPA 200 RALLY	75->	P

GF0130 STD | FTR | PRO

øt (mm): 135 (mm): 20

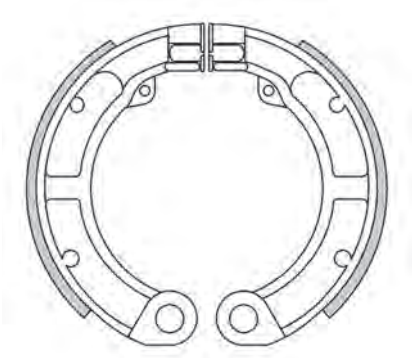

PIAGGIO	Year	A/P
VESPA 50 L - N	63->	P

GF0150 STD

øt (mm): 150 (mm): 22

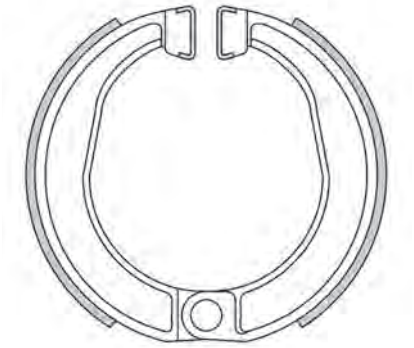

INNOCENTI	Year	A/P
LAMBRETTA 100 2T (CENTO)	64->65	A / P
LAMBRETTA J 125 2T JUNIOR	64->69	A / P

GF0151 STD | PRO

øt (mm): 90 (mm): 18

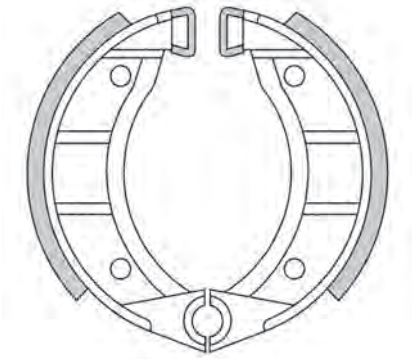

BENELLI	Year	A/P
BOBO 50	78->	A / P
EXPORT 3 V 50	79->	A / P
G 2 50	79->	A / P
MOTORELLA 50	79->	A / P

BETA	Year	A/P
ANDY 50 ruote lega	78->	A / P
ANDY 50 ruote raggi	78->	A / P
B12 50	73->	A / P
MIO 50	79->	A / P

FANTIC	Year	A/P
ISSIMO 50 (ruote raggi)		A / P

GARELLI	Year	A/P
BASIC 50 (ruota raggi)		A / P
EUREKA 50		A / P
GULP 50		A / P
NOI 50 (ruota raggi)		A / P
NOI 50 MATIC		A / P
SUPER VIP 50		A / P
VIP 50 (ruota raggi)		A / P

GILERA	Year	A/P
CB 1 50		A
CBA 50		A
CBA variatore 50	86->	A
ECO 50		A

MALAGUTI	Year	A/P
CHOPPER 25	->82	P
ciclomotori 50 all models	->83	P
LX 50 SPORT	->82	P
RCW 50 RONCO	->82	P
VA 50 OLYMPIQUE	->82	P
CHOPPER 80	->82	P

MOTO GUZZI	Year	A/P
CHIU 50	74->76	A / P
DINGO 50 3 V	75->76	A / P
DINGO 50 3M	66->74	A / P
DINGO 50 M	69->73	A / P
DINGO 50 MM	75->76	A / P
MAGNUM 50	75->76	A / P
TROTTER 50	66->70	A / P
TROTTER 50 MARK M - V	71->73	A / P
TROTTER 50 SPECIAL M - V	71->73	A / P
TROTTER 50 SUPER	66->70	A / P

PIAGGIO	Year	A/P
BOXER 50		A
BOXER variatore 50		A
BRAVO 50		A
BRAVO variatore 50		A
CIAO 50		A
CIAO variatore 50		A
FREE 50	93->95	A
SI 50		A

...GF0151

... segue PIAGGIO	Year	A/P
SUPER BRAVO 50	85->	A
VESPINO 50	->79	A

RIZZATO	Year	A/P
ATALA UNO 50 (ruota raggi)		A / P

TOMOS	Year	A/P
K 83		A / P
M 83		A / P

GF0152 STD | FTR | PRO

øt (mm): 105 (mm): 20

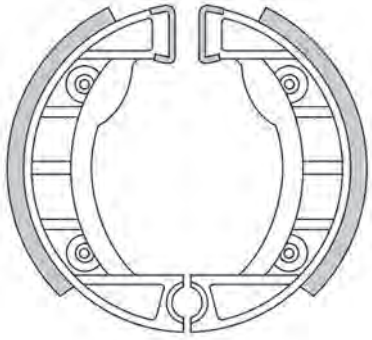

BETA	Year	A/P
PULMAN 50	70->	A / P

FANTIC	Year	A/P
SPRINTER 50	84->	A / P
SPRINTER 50 3V. R (FM. 248)	83->	A / P

GARELLI	Year	A/P
JUNIOR 50 TURISMO (ruota raggi)		A / P

GILERA	Year	A/P
TREND 50	89->	A

ITALJET	Year	A/P
SHOPPING 50	90->	A

PIAGGIO	Year	A/P
BRAVO 50 (ruote in lega)	87->	A
BRAVO variatore 50 (ruote in lega)	87->	A
CIAO 50 (ruote in lega)	87->	A
CIAO variatore 50 (ruote in lega)	87->	A
GRILLO 50	89->	A
GRILLO variatore 50	89->	A
SI variatore 50 (ruote in lega)	80->	A
SUPERBRAVO 50 3 Marce	87->	A
VESPINO 50	80->	A

RIZZATO	Year	A/P
ATALA CALIFFONE 50 (ruota raggi)		A / P

GF0153 STD

øt (mm): 118 (mm): 20

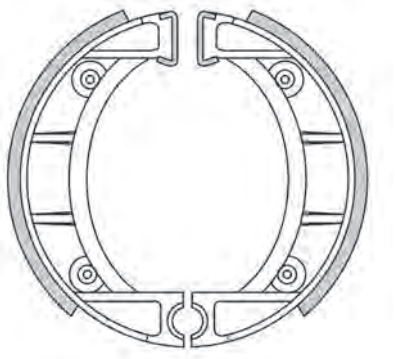

ACCOSSATO	Year	A/P
50 CROSS MINI	82->	A / P

APRILIA	Year	A/P
ET 50	84->86	A
RC 50	->83	A / P
RED ROSE 50	88->91	P
TUAREG 50	84->86	A

ASPES	Year	A/P
CS 50 NAVAHO	76->	A / P

BETA	Year	A/P
FOUR 50 AE	87->	P
FOUR 50 S	87->	P
FOUR TWIN 50	88->	P
M4 50	83->	P
M6 50	83->	P
MS 50	80->	P
MX4 50 Special	70->	A / P
SCRAMBLER 50 4 M	82->	A / P
SQUIRREL 50	83->	P
TR 50	80->86	A
TR 80	80->	A

FANTIC	Year	A/P
TRIAL 50 I SERIE (mozzi centrali)	->83	A
TRIAL 125 I SERIE. (Tel. grig. m. cen)		A

GARELLI	Year	A/P
CICLONE 50 I SERIE (ruota raggi)		A / P
CICLONE 50 II SERIE (ruota lega)		A / P
CICLONE 50 N DE LUXE SELF MIX L.C		P
CICLONE 50 N/N DE LUXE SELF MIX L		A / P
GRAN TURISMO 50 (ruota lega)		A / P
KL 50 SV		A / P

MALAGUTI	Year	A/P
CENTRO 50	93->94	A
FIFTY 50 4 MARCE	87->	A / P
FIFTY 50 FULL all models	83->93	P
FIFTY 50 HF	87->	A / P
FIFTY 50 HF (freno a disco)	->82	P
FIFTY 50 NL	87->	A / P
FIFTY 50 TOP	85->	P
WC 50 WATER COOLED	->82	P

MOTO GUZZI	Year	A/P
DINGO 50 CROSS	66->74	A / P
DINGO 50 GT	66->74	A / P
DINGO 50 SPORT	66->74	A / P
DINGO 50 SUPER	66->74	A / P
DINGO 50 TURISMO	66->74	A / P

RIZZATO	Year	A/P
ATALA CALIFFONE 50 (ruota in lega)		A / P
ATALA MASTER 50 (ruota in lega)		A / P

SWM	Year	A/P
TL 50 TRIAL	->83	A / P
TR 50	->83	A / P
TL 80 TRIAL	->83	A / P
TR 80	->83	A / P

FIGURATO GANASCE CON APPLICAZIONI | BRAKE SHOES DRAWINGS AND APPLICATIONS | DESSINS MÂCHOIRES DE FREIN AVEC APPLICATIONS | DISEÑOS MORDAZAS CON RELACIÓN | ZEICHNUNGEN VON BREMSBACKEN MIT VERWENDUNGSLISTE

ØT: Diametro tamburo | *drum diameter* | *diametre du tambour* | *diametro tambor* | *trommeldurchmesser*
(mm): Larghezza Ganascia | *brake shoe width* | *largeur de la machoire* | *ancho mordaza* | *bremsbackenbreite*

GF0155 STD

ø t (mm): 180 (mm): 30

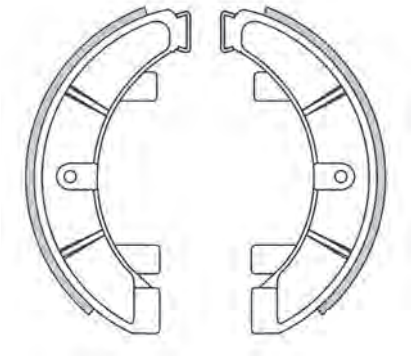

INNOCENTI	Year	A/P
LAMBRO 450 MOTOCARRO		P
LAMBRO 500 MOTOCARRO		P

GF0159 STD FTR PRO

ø t (mm): 150 (mm): 24

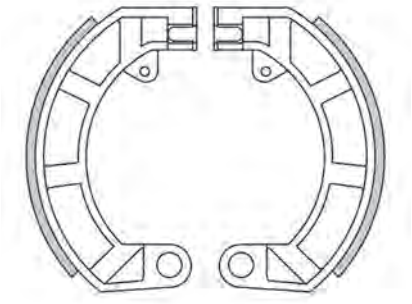

PIAGGIO	Year	A/P
VESPA 50 SPECIAL	63->	P
VESPA 90 PRIMAVERA	58->	P
VESPA 125 ET3		P
VESPA 125 ETS	84->	P
VESPA 125 PRIMAVERA	67->73	P

GF0160 STD FTR PRO

ø t (mm): 127 (mm): 28

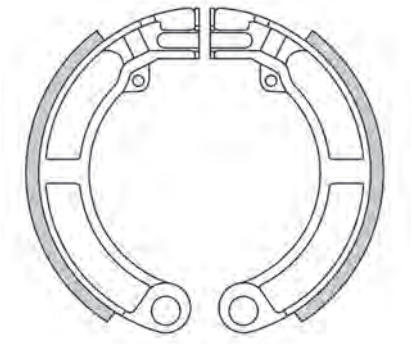

PIAGGIO	Year	A/P
VESPA 150 SUPER (VBC1T)	65->66	P

GF0162 STD FTR PRO

ø t (mm): 125 (mm): 17

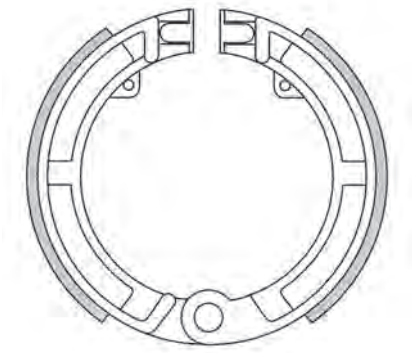

PIAGGIO	Year	A/P
APE 50 EURO 2	03->16	A
APE 50 FL / FL2	89->95	A
APE 50 FL3 EUROPA	96->99	A
APE 50 MIX 2T	98->08	A
APE 50 P	80->85	A
APE 50 RST MIX	99->05	A
APE 50 TM P	85->89	A
VESPA 50 L - N	63->	A
VESPA 50 PK	83->	A
VESPA 50 PK AUTOMATICA (VA51T)	84->89	A
VESPA 50 PK SPECIAL - XL	86->	A
VESPA 50 PK XL PLURIMATIC	85->90	A
VESPA 50 SPECIAL	63->	A
VESPA 80		A
VESPA 80 PX		A
VESPA 80 SPECIAL		A
VESPA 90 PRIMAVERA	58->	A
VESPA 98	46->47	A
VESPA 125	58->72	A
VESPA 125 (da V1T a V15T - da V30T a V33T)	46->52	A
VESPA 125 (VM1/2T - VU1T)	53->54	A
VESPA 125 (VN1/2T)	55->57	A
VESPA 125 ET3		A
VESPA 125 ETS	84->	A
VESPA 125 PRIMAVERA	67->73	A
VESPA 125 PRIMAVERA (1 serie)	66	A
APE 150 C 1/2/3		A
APE 150 C4		A
VESPA 150	63->72	A
VESPA 150 (VL1/2/3T)	55->57	A
VESPA 150 GS (VS1)	55	A
VESPA 150 GS (VS2/3/4)	56->58	A
VESPA 150 GS (VS5 da tel 47351 a tel 63168)	59->61	A
VESPA 150 SUPER (VBC1T)	65->66	A
APE PENTARO 175 con scodellino		A
APE PENTARO 175 senza scodellino		A

GF0165 STD

ø t (mm): 180 (mm): 30

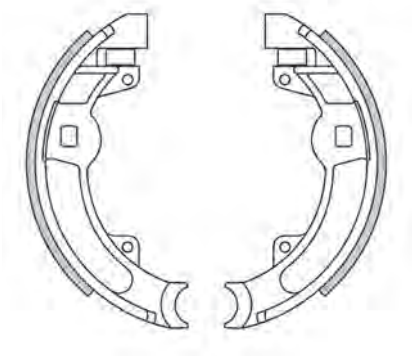

INNOCENTI	Year	A/P
M 500		P
ML 500		P
V 500 MOTOCARRO		P
A 550		P

GF0166/7 (6 pz) STD

ø t (mm): 180 (mm): 41

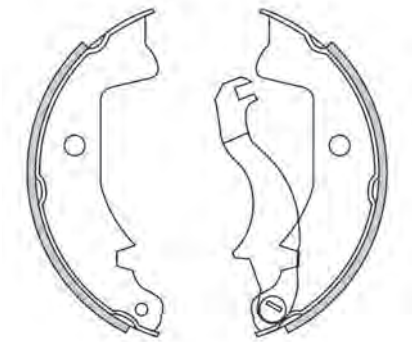

PIAGGIO	Year	A/P
APE MP 220 P 501 (I SERIE) con scodellino		A
APE MP 220 P 501 (I SERIE) senza scodellino		A
APE MP 220 P 601 (I SERIE)	78->	A
APE MP 220 P 601 (I SERIE) senza mozzo	78->	A

GF0170 STD FTR

ø t (mm): 152 (mm): 25

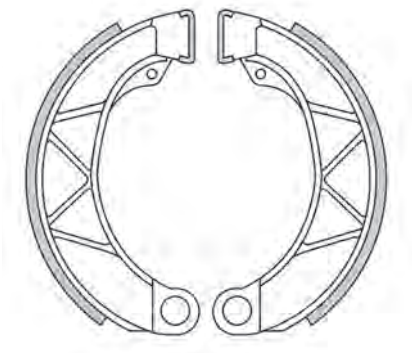

INNOCENTI	Year	A/P
LAMBRETTA 125 DL	69->71	A / P
LAMBRETTA 125 GP (UK)	69->71	A / P
LAMBRETTA 150 DL	69->71	A / P
LAMBRETTA 150 GP (UK)	69->71	A / P
LAMBRETTA 200 DL	69->71	P
LAMBRETTA 200 GP (UK)	69->71	P
SIL	**Year**	**A/P**
LAMBRETTA 125 GP	75->00	A / P
LAMBRETTA 150 GP	75->00	A / P
LAMBRETTA 200 GP	75->00	A / P

GF0174 (4 pz) STD

øt (mm): 160 (mm): 32

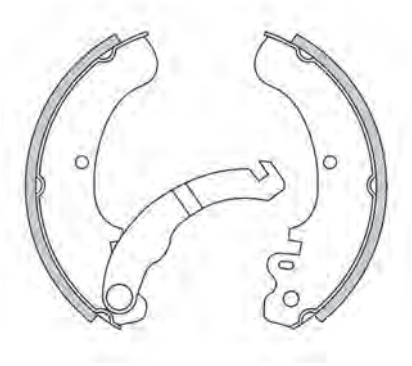

PIAGGIO	Year	A/P
APE 50 EURO 2	03->16	P
APE 50 FL / FL2	89->95	P
APE 50 FL3 EUROPA	96->99	P
APE 50 MIX 2T	98->08	P
APE 50 P	80->85	P
APE 50 RST MIX	99->05	P
APE 50 TM P	85->89	P

GF0176 STD

øt (mm): 220 (mm): 40

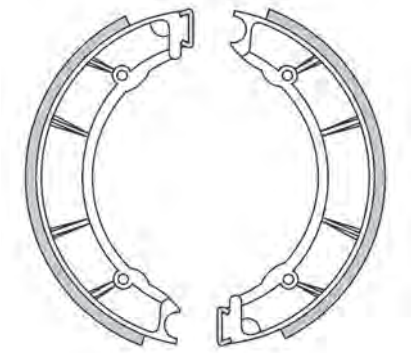

MOTO GUZZI	Year	A/P
V 7 700	67->76	A

GF0177 STD

øt (mm): 220 (mm): 40

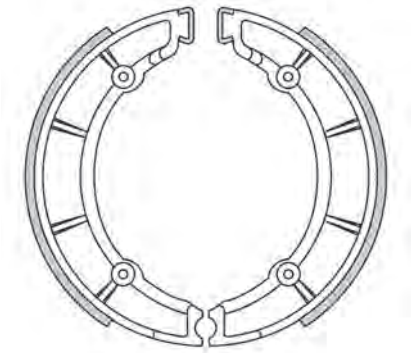

MOTO GUZZI	Year	A/P
V 7 700	67->76	P
V 7 700 SPECIAL	69->71	P

GF0178 STD

øt (mm): 200 (mm): 30

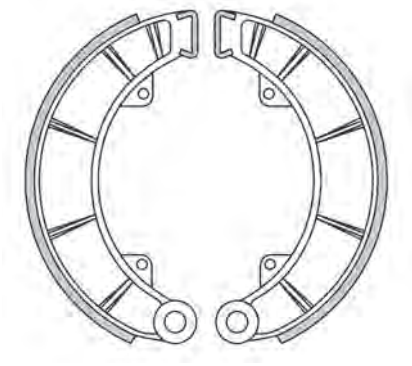

BENELLI	Year	A/P
650	->76	P

LAVERDA	Year	A/P
750 (mozzi Grimeca)	->76	P

GF0179 STD

øt (mm): 220 (mm): 25

MOTO GUZZI	Year	A/P
V 7 700 SPECIAL	69->71	A
V 750 750 SPORT	72->74	A
CALIFORNIA 850 GT	72->74	A
GT 850	72->74	A
T 850	74->75	P

GF0180 STD

øt (mm): 200 (mm): 30

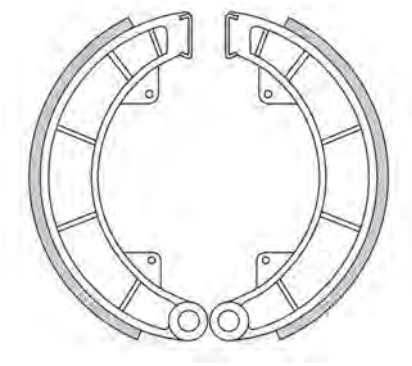

MOTO GUZZI	Year	A/P
FALCONE 500 N	69->76	A

GF0181 STD

øt (mm): 200 (mm): 30

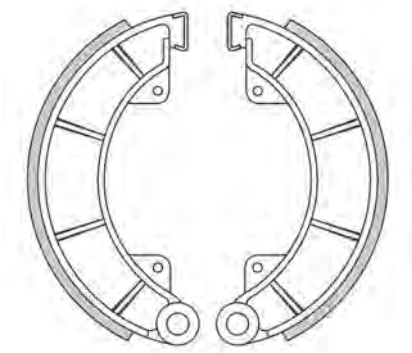

MOTO GUZZI	Year	A/P
FALCONE 500 N	69->76	P

GF0182 STD

øt (mm): 220 (mm): 30

LAVERDA	Year	A/P
750 (mozzi Laverda)	->76	A / P
1000	->76	A / P

ØT: Diametro tamburo | *drum diameter | diametre du tambour | diametro tambor | trommeldurchmesser*
(mm): Larghezza Ganascia | *brake shoe width | largeur de la machoire | ancho mordaza | bremsbackenbreite*

GF0183 STD

øt (mm): 158 (mm): 30

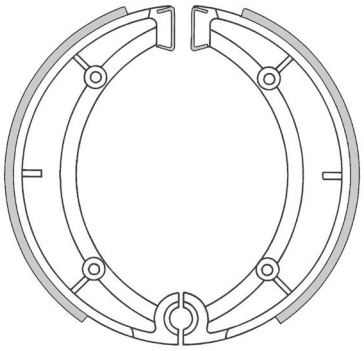

BENELLI	Year	A/P
125	76->	P
125 2 C	76->78	P
125 2T - 2 CSE	76->78	P
2C 125 doppia frenata	->76	P
250 4	76->	P
250 C	76->78	P
250 TS	76->78	P
254	79->	P
350 4 CIL.	78->	P
500 QUATTRO	76->	P

DUCATI	Year	A/P
250	->76	P
350	->76	P
450	->76	P

MOTO GUZZI	Year	A/P
2C 125 4T	79->	P
STORNELLO 160 5 marce	71->74	A
TS 250	74->75	P
254	77->81	P
GTS 350	74->75	P

GF0184 STD

øt (mm): 182 (mm): 35

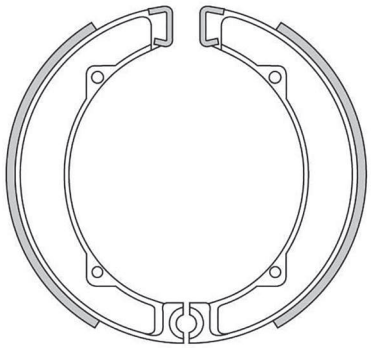

DUCATI	Year	A/P
250	->76	A
350	->76	A
450	->76	A

GF0186 STD

øt (mm): 90 (mm): 18

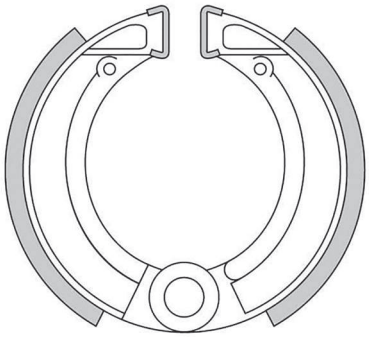

MALANCA	Year	A/P
MALANCA 90 mozzi M.M. 90x18		A

GF0190 (2 pz) STD PRO

øt (mm): 135 (mm): 16

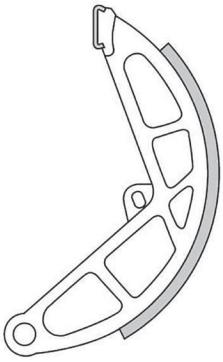

GILERA	Year	A/P
CB 1 50		P
CBA 50		P
CBA variatore 50	86->	P
ECO 50		P
TREND 50	89->	P

ITALJET	Year	A/P
SHOPPING 50	90->	P

PIAGGIO	Year	A/P
BOSS 50	88->	P
BOXER 50		P
BOXER variatore 50		P
BRAVO 50		P
BRAVO 50 (ruote in lega mozzo 90mm)	87->	P
BRAVO 50 (ruote in lega)	87->	P
BRAVO variatore 50		P
BRAVO variatore 50 (ruote in lega mozzo 90mm)	87->	P
CIAO 50		P
CIAO 50 (ruote in lega)	87->	P
CIAO 50 MIX	97->	P
CIAO variatore 50		P
CIAO variatore 50 (ruote in lega)	87->	P
GRILLO 50	89->	P
GRILLO variatore 50	89->	P
SI 50		P
SI 50 MIX	97->	P
SI variatore 50 (ruote in lega)	80->	P
SUPER BRAVO 50	85->	P

GF0197/8 (6 pz) STD

øt (mm): 180 (mm): 41

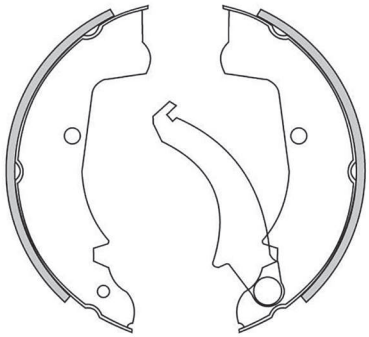

PIAGGIO	Year	A/P
APE CAR 220 P2 / P3	78->85	A
APE MP 220 P 501 (II SERIE)	78->96	A
APE MP 220 P 601 (II SERIE)	78->96	A

GF0200 STD FTR

øt (mm): 125 (mm): 25

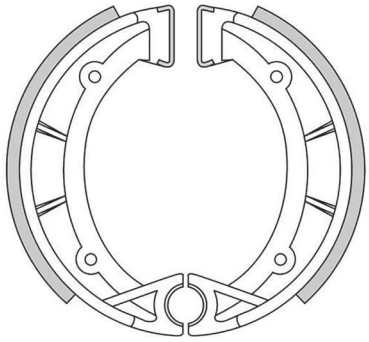

ACCOSSATO	Year	A/P
50 CROSS	->83	A / P
50 ENDURO	->83	A / P
CR 50 CROSS COMPETIZIONE	84->	A / P
CR 50 ENDURO	84->	A / P
CR 50 ENDURO COMPETIZIONE	84->	A / P
80 CROSS	->83	A / P
CE 80 CROSS H20	84->	P
CE 80 ENDURO H20	84->	P
CE 125 CROSS H20	84->	P
CE 125 ENDURO H20	84->	P

ANCILLOTTI	Year	A/P
PS 80 MX	83->	A / P
PST 125 MX	83->	A / P
PSV 250 MX	83->	A

APRILIA	Year	A/P
MX 50	->83	A / P
RC 50 SPECIAL	->83	A / P
MX 125	83->88	A
RX 125	->83	A
RX 125 (mozzi Rimoldi)	84->85	A
TX 125	85	A / P
TX 125 M	86->	P
TX 240	85->	A / P
TX 300	85	A / P
TX 311	87	P
TRIAL 320	81->	A / P

ASPES	Year	A/P
CS 75 50 NAVAHO	76->	A
CM1 80	00	A / P
HOPI 125	00	A
JUMA 125	76->	A

...GF0200

BETA	Year	A/P
MX6 50	82->	A / P
TR 50	87->88	A / P
TR 50 (SPAIN)	89->	P
RX 125	83	P
TR 125	80->85	A / P
TR 32 125	86	P
TR 33 125	87	P
TR 240	80->83	A / P
TR 32 240	84->85	A / P
TR 32 240 (mozzo ant autocentrante)	84->85	P
TR 33 240	86->88	P
TREKKING 240	87->	A / P

CAGIVA	Year	A/P
SXT 125	82->	P
WMX 125	->82	A / P
WMX 125 (mozzi Rimoldi)	84->	P
WMX 125 /3	->83	A / P
WRX 125	82	A / P
WRX 125 /1	83->	A / P
XRX 125	80->	A / P
XWMX 125	81->	A / P
WMX 250	82->86	P
WRX 250	->82	A / P

FANTIC	Year	A/P
CASA 50	75->	A / P
COMPETIZIONE 50	75->	A / P
ENDURO 50 COMPETITION	->82	A / P
ENDURO 50 REPLICA	80->	A / P
FAST 50	88->	P
GRAN TURISMO 50 FOUR (FM. 200)	->82	A / P
REPLICA 50	->80	A / P
STRADA 50 (FM. 240)	82->	P
STRADA 50 SUPER SIX	73->	P
CROSS 80 COMPETITION	->80	A / P
ENDURO 80	80->	A
CABALLERO 125 REGOLARITA	81->84	A
CROSS 125 COMPETITION	80->	A
ENDURO 125	80->	A
TRIAL 125 .1 Progress 1	87->88	P
TRIAL 125 .1 Progress 2	85->86	P
TRIAL 125 7 DAYS mozzi conici		A / P
TRIAL 125 III SERIE (mozzi conici)		A / P
TRIAL 125 PROFESSIONAL (FM.237)	83->84	A / P
TRIAL 200	85->86	P
TRIAL 200 (FM. 350)	78->	A / P
TRIAL 200 Progress 1	86->	P
TRIAL 201 Progress2	86->	P
TRIAL 240 (FM. 450)	->83	A / P
TRIAL 240 SEVEN DAYS (FM. 289)	86	P
TRIAL 241 PROFESSIONAL	86	P
COACH 250	91->	P
TRIAL 300 (FM. 403)	84	P
TRIAL 301 Progress 1 (FM. 266)	85	P
TRIAL 301 Progress 2	86	P

GARELLI	Year	A/P
TRIAL 320	->85	A / P

GILERA	Year	A/P
E1 125		A
E1 125 COMPETIZIONE		A

MALANCA	Year	A/P
MARK 125	85->	P

PUCH	Year	A/P
GS 80 V	83->	A / P
FS 125 REGOLARITA	83->	A / P
F5 250	84->	A

SWM	Year	A/P
GS 50 RBS ENDURO	83->	A / P
MC 50 CROSS	83->	A / P

...GF0200

... segue SWM	Year	A/P
MK 50	83->	A / P
GS 80 RBS ENDURO	83->	A / P
MC 80 CROSS	83->	A / P
MK 80	83->	A / P
HW 125	->83	A / P
MW 125 TRIAL	->83	A / P
TL 125	->83	A / P
HW 240	->83	A / P
MW 240 TRIAL	->83	A / P
TL 240	->83	A / P
TRIAL 240	->83	A / P
HW 320	->83	A / P
MW 320 TRIAL	->83	A / P
TL 320	->83	A / P
TRIAL 320	->83	A / P
HW 350	->83	A / P
MW 350 TRIAL	->83	A / P
TL 350	->83	A / P

GF0200A STD

ø t (mm): 125 (mm): 25

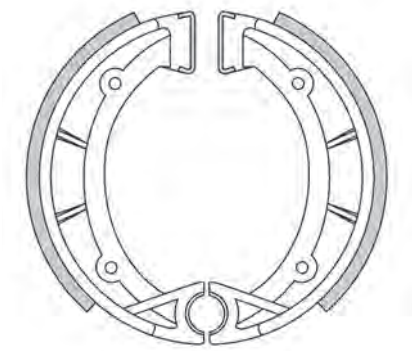

APRILIA	Year	A/P
TUAREG 250	84->85	P

GARELLI	Year	A/P
TIGER 125 XR		P
TIGER 125 XRD		P

GILERA	Year	A/P
HX 125 LC	83->	P

MALAGUTI	Year	A/P
RUNNER 125 RALLY	87	P
RUNNER 125 YLC	85->	P
RUNNER 125 YPVS	86->	P

MOTO GUZZI	Year	A/P
TT 125	85->	P

TRE SOLDI	Year	A/P
REGOLARITA 80	86->	A

GF0201 STD

ø t (mm): 160 (mm): 30

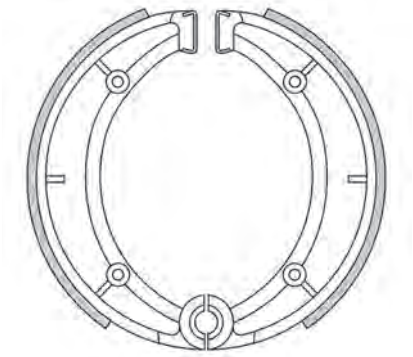

APRILIA	Year	A/P
ETX 125	84	P

...GF0201

... segue APRILIA	Year	A/P
RED ROSE 125	87->94	P
ST 125	87->	P
STX 125	84->85	P

BETA	Year	A/P
125 SCRAMBLER	82->	P
CUSTOM 125	82->	P
CUSTOM 250	82->	P

DUCATI	Year	A/P
250 DESMO	->77	P
350 DESMO	->77	P

FANTIC	Year	A/P
SPORT 125	->84	P
SPORT 125 MK II	->84	P
STRADA 125 (FM. 4000-A)	83->	P

GARELLI	Year	A/P
TSR 125		P
TSR 125 SELF MIX		P

GILERA	Year	A/P
RV 125	83->	P
RV 125 ES	87->	P
TG1 125		P
TG2 125		P
TG3 125		P
T4 200		P
T4C 200		P
T4S 200		P

LAVERDA	Year	A/P
125	->82	P
125 (pinza Brembo)	82->	P
125 (pinza Grimeca)	82->	P
LB 125 CUSTOM		P
LB 125 STRADA		P
LB 125 UNO		P

MOTO MORINI	Year	A/P
BICILINDRO 250	79->	P
MONOCILINDRO 250	->81	P
GT 350 TURISMO	80->	P
GT (freni a tamburo) 350	79	P
SPORT 350	80	P

PUCH	Year	A/P
F5 250 REGOLARITA	83->	P
HFE 250	86->	P
MC 250 VHS W	83->	P
FS 347 REGOLARITA	->83	P
MC 496	->83	P

GF0202 STD

ø t (mm): 162 (mm): 30

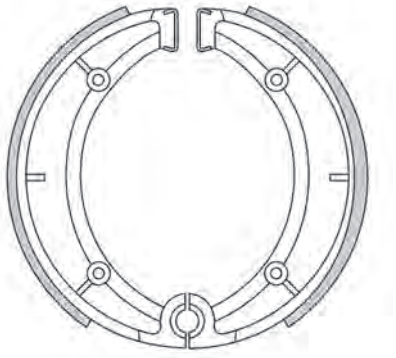

MOTO MORINI	Year	A/P
MORINI 350		P

ØT: Diametro tamburo | *drum diameter | diametre du tambour | diametro tambor | trommeldurchmesser*
(mm): Larghezza Ganascia | *brake shoe width | largeur de la machoire | ancho mordaza | bremsbackenbreite*

GF0203 STD

øt (mm): 135 (mm): 25

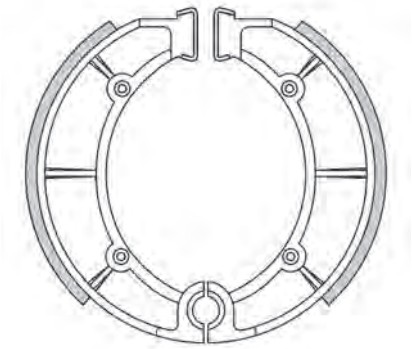

CAGIVA	Year	A/P
SST 125 LOW RIDER	83->	P
SST 125 ruota raggi	81->	P
XSST 125	->80	P
XSST 250	->80	P

GF0204 STD

øt (mm): 140 (mm): 25

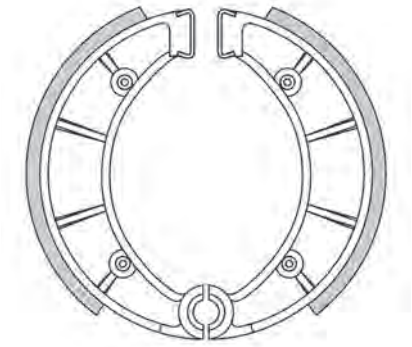

ANCILLOTTI	Year	A/P
PSV 250 MX	83->	P

APRILIA	Year	A/P
MX 125	83->88	P
RX 125	->83	P
MX 250	->82	A / P
RX 250	->82	A / P

ASPES	Year	A/P
CS 75 50 NAVAHO	76->	P
DUMA 125	00	P
HOPI 125	00	P
JUMA 125	76->	P

BETA	Year	A/P
125 6V	74->	A / P
125 SCRAMBLER	82->	A
CR 125	->81	P
CR 125	82->	A
RC 125	76->	P
RC 125 EXPORT ASPIRATO	80->	A / P
RC 125 raffreddamento ad acqua	81->	A / P
CR 250	83->	P
CR - RV 250	81->	A
GS-RV 250	->80	A / P
CR - RV 350	80->	A
GS -RV 350	80->	A

CAGIVA	Year	A/P
ALETTA 125 ELECTRA ruota integrale	88->	P
SST 125 ruota integrale	81->	P
XSST 125 ruota integrale	78->	P
MXR 250	81->	A / P

...GF0204

... segue CAGIVA	Year	A/P
RX 250	81->	A / P
MXR 400	->81	A / P
MXR 500	->81	A / P

FANTIC	Year	A/P
CROSS 80 COMPETITION	81->	P
ENDURO 80	80->	P
CABALLERO 125 REGOLARITA	81->84	P
CROSS 125 COMPETITION	80->	P
ENDURO 125	80->	P

GILERA	Year	A/P
TG1 80		P
TG2 80		P
TG3 80		P
ARCORE 125		A
E1 125		P
E1 125 COMPETIZIONE		P
GR1 125		P
ARCORE 150		P

KRAMER	Year	A/P
250		P

MOTO MORINI	Year	A/P
KANGURO 350	->83	A
CAMEL 500	->80	A
CAMEL 500	81->	P

PUCH	Year	A/P
F5 250 REGOLARITA	83->	A
MC 250 VHS W	83->	A
CROSS 347	->81	A
FS 347 REGOLARITA	->83	A
MC 496	->83	A

SWM	Year	A/P
CROSS 125	->83	A / P
ENDURO 125	->83	A / P
ENDURO 175	->83	A / P
CROSS 250	->83	A / P
ENDURO 347	->83	A / P
CROSS 440	->83	A / P
ENDURO 440	->83	A / P

GF0206 STD

øt (mm): 180 (mm): 25

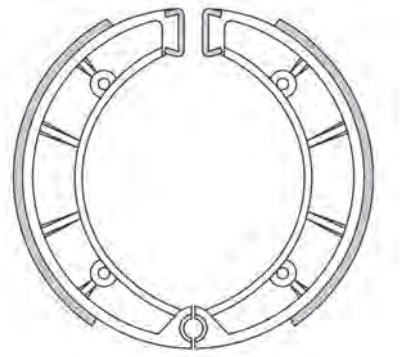

BENELLI	Year	A/P
2C 125 doppia frenata	->76	A

MOTO GUZZI	Year	A/P
TS 250	74->75	A
GTS 350	74->75	A

GF0207 STD

øt (mm): 160 (mm): 30

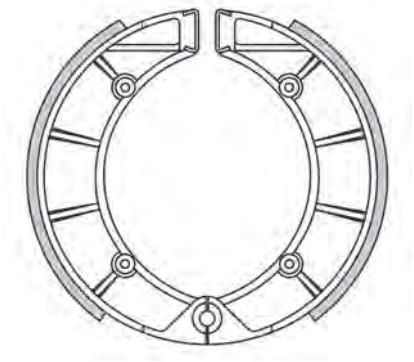

GILERA	Year	A/P
ARCORE 150		A

GF0208 STD

øt (mm): 150 (mm): 25

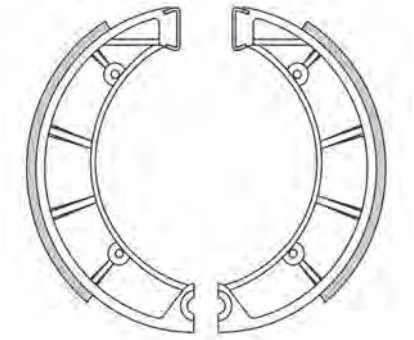

BETA	Year	A/P
CR - RV 250	81->	P
CR - RV 350	80->	P
GS -RV 350	80->	P
GS - RV 500	84->	P

MOTO MORINI	Year	A/P
KANGURO 350	->86	P
XE 350	85->	P
CAMEL 500	->80	P

PUCH	Year	A/P
CROSS 347	->81	P

GF0209 STD

øt (mm): 140 (mm): 25

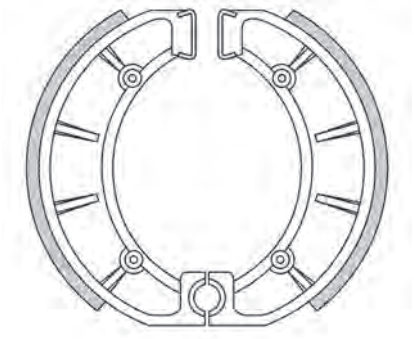

CAGIVA	Year	A/P
SST 250	->78	P

GF0210 STD | FTR | PRO

øt (mm): 90 (mm): 18

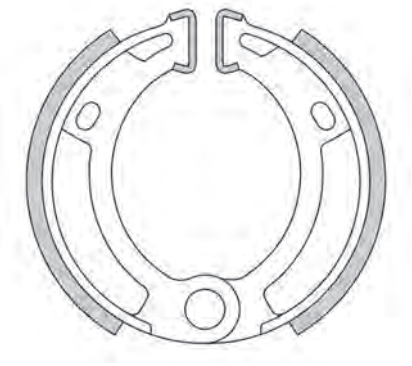

BENELLI	Year	A/P
G 2 50 ELLE	79->	A / P

GARELLI	Year	A/P
BASIC 50 (ruota lega grimeca)		A / P
FORMUNO 50 (a tel.n. 2701551)	87->	P
FORMUNO 50 (da tel. n 2701552)	87->	P
FORMUNO 50 F1 RAID	87->	P
NOI 50 (ruota lega grimeca)		A / P
TEAM MATIC 50	88->	P
VIP 50 (ruota lega grimeca)		A / P

MALAGUTI	Year	A/P
DRIBBLING 50 all models	87->	A / P
FIFTY 50 RV	87->	A / P
FIFTY 50 RV VARIATORE / KICK	87->	A / P
FOX 50 CUSTOM	88->	A / P
GRIZZLY 50 all models	87->	A / P
GRIZZLY 50 RCX / 12	87->	P
RANOCCHIO 50 3 RUOTE	88->	A / P
RGT 50 STRADA	83->	P

PIAGGIO	Year	A/P
BOSS 50	88->	A
BRAVO 50 (ruote in lega mozzo 90mm)	87->	A
BRAVO variatore 50 (ruote in lega mozzo 90mm)	87->	A

PUCH	Year	A/P
MAXI 80 EXECUTIVE	88->	A

GF0211 STD

øt (mm): 220 (mm): 30

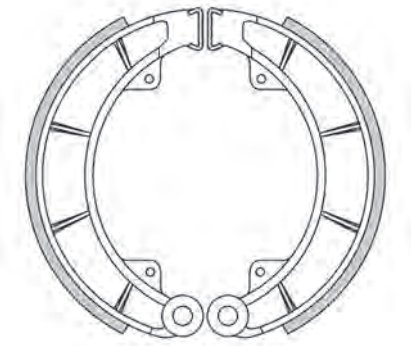

MOTO MORINI	Year	A/P
GT (freni a tamburo) 350	79	A
SPORT 350	80	A

GF0212 STD

øt (mm): 180 (mm): 35

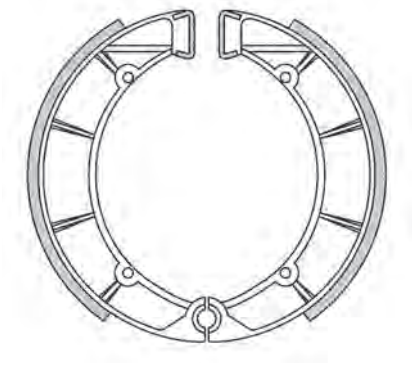

CAGIVA	Year	A/P
ALA VERDE 250	83->	P
SSX 250	82->	P
ST 250	82->	P
ALA AZZURRA 350	83->	P
ALA VERDE 350	83->	P
SX 350	83->	P

MOTO MORINI	Year	A/P
GT 350	76->81	P
SPORT 350	81	P

GF0213 STD

øt (mm): 160 (mm): 25

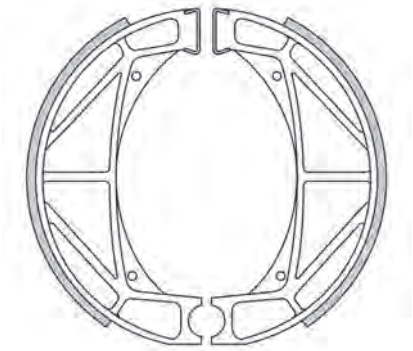

CAGIVA	Year	A/P
ALA BLU 250	83->	P
ALA ROSSA 250	83->	P
SST 250	80->	P
SST 250 ruota integrale	->82	P
SX 250	->81	A / P
ALA BLU 350	83->	P
ALA ROSSA 350	83->	P
SST 350	->78	A / P
SX 350	->82	A / P

GF0214 STD

øt (mm): 140 (mm): 25

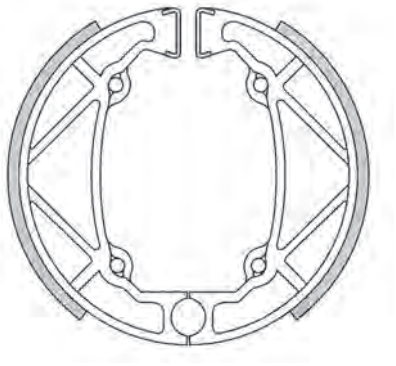

GILERA	Year	A/P
ARIZONA 125	83->	P
ER 125	87->	P
RC 125 RALLY	87->88	P
RRT 125 NEBRASKA	87->	P
RTX 125		P
RX 125	84->	P
RX 125 ARIZONA HAWK	86->	P
ARIZONA HAWK 200	86->	P
ER 200	87->	P
RTX 200	86->	P
RX 200	85->	P
RX 200 ARIZONA HAWK	86->	P

GF0215 (2 pz) STD

øt (mm): 150 (mm): 18

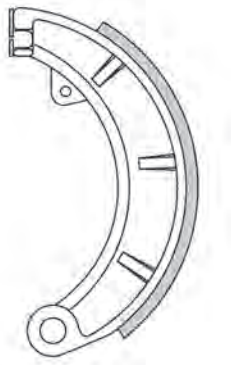

PIAGGIO	Year	A/P
VESPINO 50	->79	P

GF0218 STD

øt (mm): 124 (mm): 25

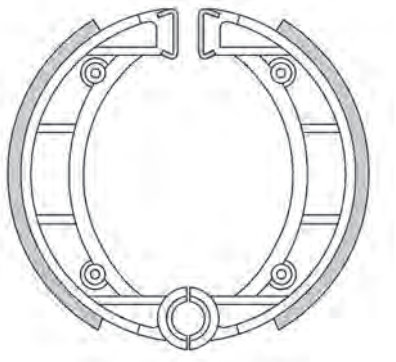

BENELLI	Year	A/P
S 50	81->87	P
S 50 (tutti i modelli)	87->	P
S 50 LUSSO	81->87	P

ØT: Diametro tamburo | *drum diameter | diametre du tambour | diametro tambor | trommeldurchmesser*
(mm): Larghezza Ganascia | *brake shoe width | largeur de la machoire | ancho mordaza | bremsbackenbreite*

...GF0218

ITALJET	Year	A/P
T 50		A / P
T 100		A / P
RANGER 125	85->	A / P
SKIPPER 125	85->	A / P
T 125		A / P
T 250		A / P
T 250 PIUMA	85->	A / P
BOSS 350 4 T		A / P
BOSS 350 ENDURO		P
CUSTOM 350	85->	A
CX 350	85->	P
EXPLORER 350	85->	A / P
H&H 350 2 T		A / P
SCOTT 350 4 T		A / P
T 350 PIUMA	85->	A / P

GF0219 STD

øt (mm): 125 (mm): 22

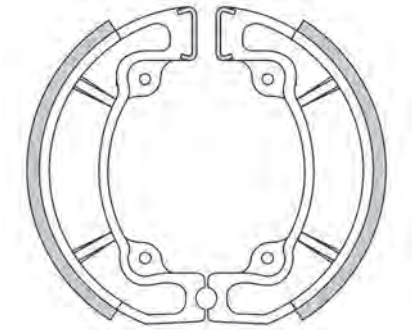

CAGIVA	Year	A/P
ALETTA 125 ELECTRA	->83	P
ELEFANT 125	->83	P
WSXT 125 ALETTA ROSSA	83->	P

GILERA	Year	A/P
RALLY 50	87->	P
RRT 125 NEBRASKA (ruote tubles)	87->	P

GF0220 STD

øt (mm): 118 (mm): 24

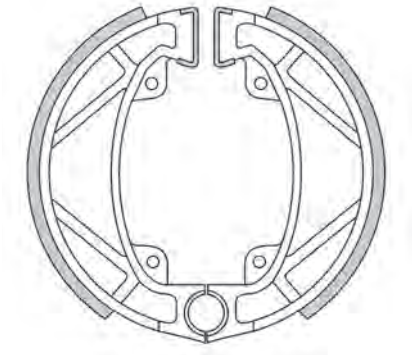

APRILIA	Year	A/P
ET 50	84->86	P
ETX 50	86->	P
TUAREG 50	84->86	P
TUAREG 50 (freno a disco)	84->86	P

FANTIC	Year	A/P
OASIS 50 .1 K.S.	87->	P
OASIS 50 .1 RALLY	86->	P
RAIDER 50	81->85	P
RAIDER 50 0,1	86->	P
TRAILMATIC 50 (FM. 283)	83->	A / P

...GF0220

... segue FANTIC	Year	A/P
TRIAL 50 .1 (FM.268)	86	P
TRIAL 50 II mozzi conici	83->84	A / P
TRIAL 50 JUNIOR	87	A

MALAGUTI	Year	A/P
RCX-W 50 ENDURO	83->	P
SAHIB 50 ENDURO	83->	P

TM	Year	A/P
all models 80	->85	P
all models 125	->89	P

GF0221 STD FTR

øt (mm): 125 (mm): 25

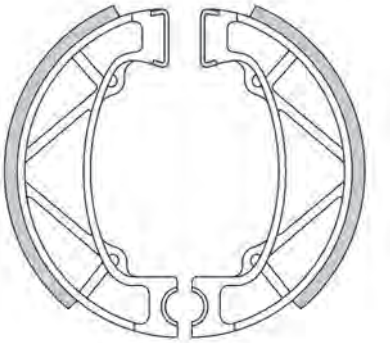

BETA	Year	A/P
TR 32 240 (mozzo ant autocentrante)	84->85	A

FANTIC	Year	A/P
RAIDER 125	83->	P
RAIDER 125 LC	83->	P
TRIAL 240 SEVEN DAYS (FM. 289)	86	A
TRIAL 300 (FM. 403)	84	A

GF0222 STD FTR

øt (mm): 125 (mm): 25

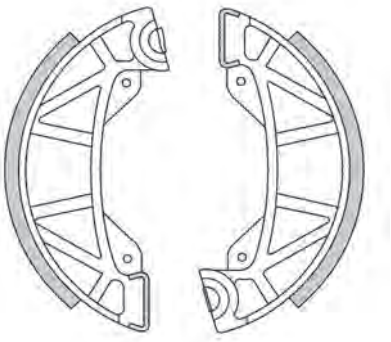

ACCOSSATO	Year	A/P
CE 80 CROSS H20	84->	A
CE 80 ENDURO H20	84->	A
CE 125 CROSS H20	84->	A
CE 125 ENDURO H20	84->	A

APRILIA	Year	A/P
TUAREG 125	84->85	A
MX 250	84->	A / P
RX 250	84->85	A / P

TRE SOLDI	Year	A/P
REGOLARITA 80	86->	P

GF0223 STD

øt (mm): 118 (mm): 24

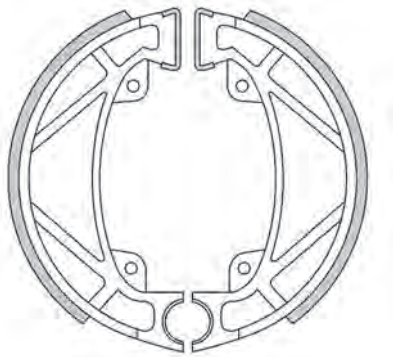

BETA	Year	A/P
RX 50	84->	P
RX 125	84->	P

GF0224 STD

øt (mm): 150 (mm): 24

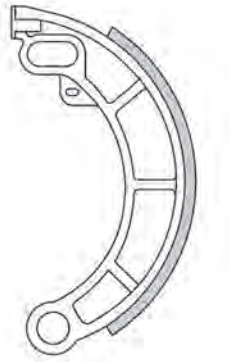

FANTIC	Year	A/P
TRIAL 50 JUNIOR	87	P

PIAGGIO	Year	A/P
VESPA 50 FL2 AUTOMATICA	90->91	P
VESPA 50 PK AUTOMATICA (VA51T)	84->89	P
VESPA 50 PK AUTOMATICA (VAM1T)	84->89	P
VESPA 50 PK XL PLURIMATIC	85->90	P
VESPA 125 PK AUTOMATICA	84->	P

GF0225 STD FTR

øt (mm): 125 (mm): 26

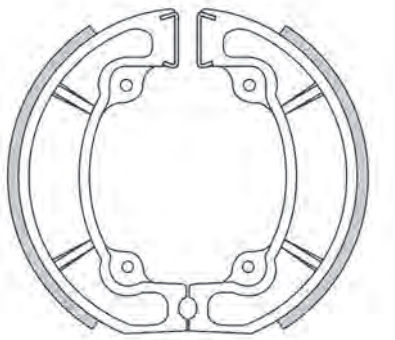

CAGIVA	Year	A/P
ALETTA 125 ELECTRA	84->	P
ELEFANT 125	84	P

GF0226 STD

øt (mm): 130 (mm): 30

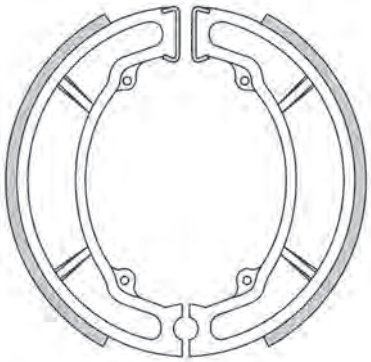

CAGIVA	Year	A/P
DAKAR 125	85->	P
ELEFANT 125	85->86	P
ELEFANTRE 125	87->	P
ELEFANT 200	85	P
ELEFANT 200 A.E.	86->	P
T4 350 R - ER	87->	P
T4 500 E - ER	87->	P

GF0227 STD

øt (mm): 140 (mm): 25

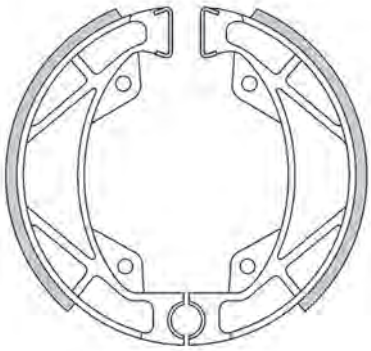

FANTIC	Year	A/P
RAIDER 250 (FM. 259)	85->	P

GILERA	Year	A/P
DAKOTA 350	86->	P
ER 350	87->	P
ER 500	87->	P

GF0228 STD

øt (mm): 104 (mm): 22

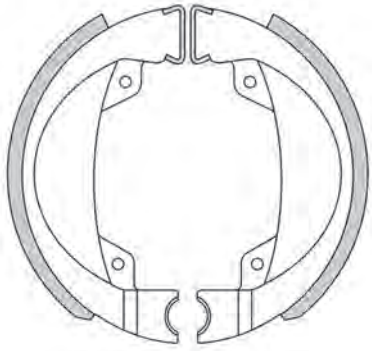

GARELLI	Year	A/P
FORMUNO 50 (a tel.n. 2701551)	87->	A

GF0229 STD

øt (mm): 160 (mm): 30

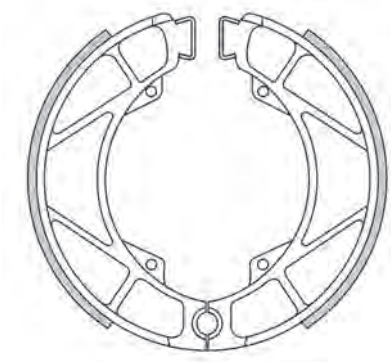

FANTIC	Year	A/P
SPORT 125 HP1 (FM.265)	85->	P
SPORT 125 MK II (f.a.tel.1706338)	85->	P

GF0232 STD

øt (mm): 130 (mm): 25

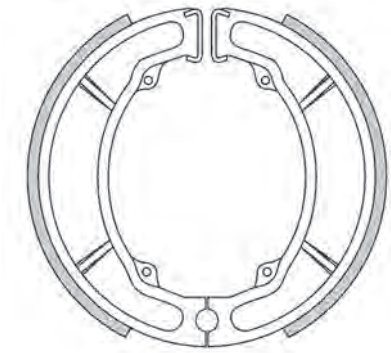

CAGIVA	Year	A/P
WMX 125 CROSS	86->	P
WMX 250 CROSS	87->	P

GF0233 STD

øt (mm): 125 (mm): 25

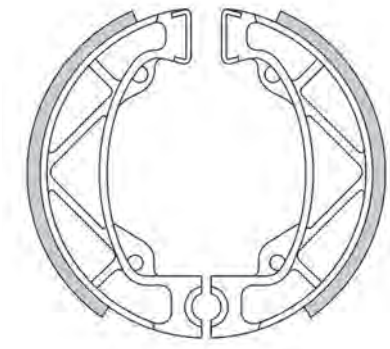

APRILIA	Year	A/P
ETX 125	85->97	P
RX 125	86->89	P
TREND GO WEST 125	87->	P
TUAREG 125	84->85	P
TUAREG 125 RALLY	86->88	P
RX 250	86->	P
TUAREG 250 RALLY	86->	P

GF0234 STD FTR

øt (mm): 190 (mm): 18

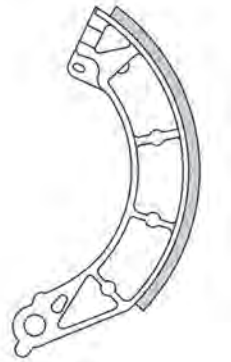

PIAGGIO	Year	A/P
SUPERBRAVO 50 3 Marce	87->	P

GF0235 STD FTR

øt (mm): 130 (mm): 30

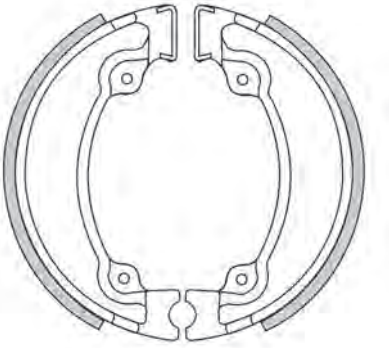

CAGIVA	Year	A/P
WMX 500	84->	P

GF0236 STD

øt (mm): 140 (mm): 25

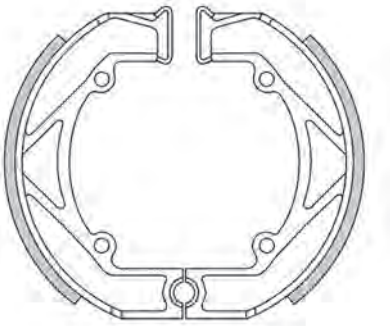

BENELLI	Year	A/P
S 125 SCOOTER		A / P

ØT: Diametro tamburo | *drum diameter | diametre du tambour | diametro tambor | trommeldurchmesser*
(mm): Larghezza Ganascia | *brake shoe width | largeur de la machoire | ancho mordaza | bremsbackenbreite*

GF0242/3 (6 pz) STD

øt (mm): 190 (mm): 47

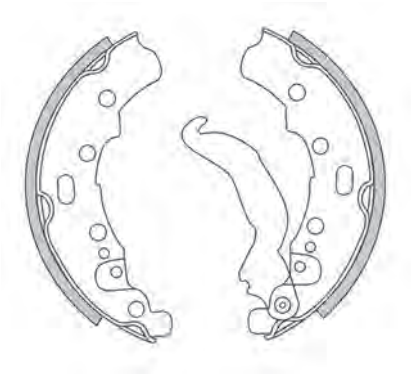

PIAGGIO	Year	A/P
APE TM 220	09->16	A
APE TM 220 P 602	82->83	A
APE TM 220 P 703 / P 703 V / FL2	84->07	A
APE CAR 420 DIESEL	86->96	A
APE CAR 420 MAX DIESEL 9 q.li	86->96	A
APE MP 420 601 CLASSIC	06->07	A
APE TM 420 DIESEL LCS	05->12	A
APE TM 420 P 703 / P 703 V DIESEL	87->04	A

GF0244 STD

øt (mm): 118 (mm): 24

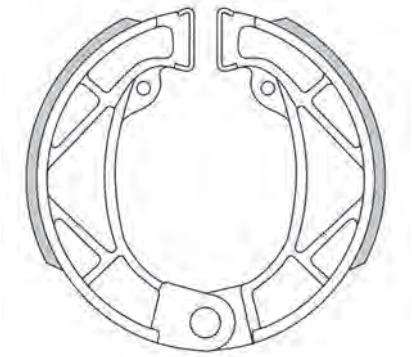

APRILIA	Year	A/P
CLASSIC 50	92->01	P
RED ROSE 50	92->	P
CLASSIC 80	93	P
FANTIC	**Year**	**A/P**
OASIS 50 .1 KICK	87->	P
TRIAL 50 .1 H2O	87	P

GF0245 STD FTR

øt (mm): 104 (mm): 22

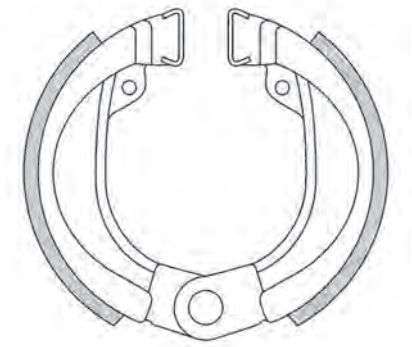

GARELLI	Year	A/P
FORMUNO 50 (da tel. n 2701552)	87->	A
PEUGEOT	**Year**	**A/P**
FOX 50	96->	A

GF0246 STD FTR

øt (mm): 90 (mm): 20

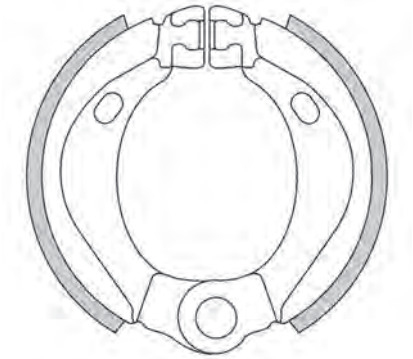

GARELLI	Year	A/P
TEAM MATIC 50	88->	A

GF0247 STD

øt (mm): 140 (mm): 20

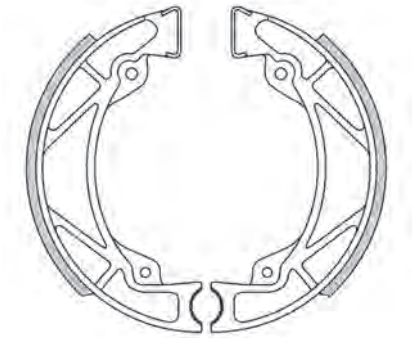

GILERA	Year	A/P
BULLIT 50	90->	P

GF0249 STD FTR

øt (mm): 170 (mm): 25

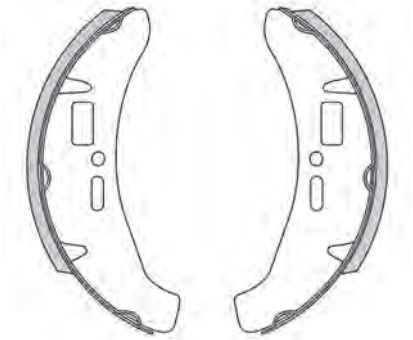

PIAGGIO	Year	A/P
COSA 125 CL / CL2	88->91	P
COSA 2 125	91->97	P
COSA 150 CL / CLX	88->91	P
COSA 2 150	91->97	P
COSA 200	89->91	P
COSA 1 200	89->91	P
COSA 2 200	91->97	P

GF0250 STD FTR

øt (mm): 170 (mm): 25

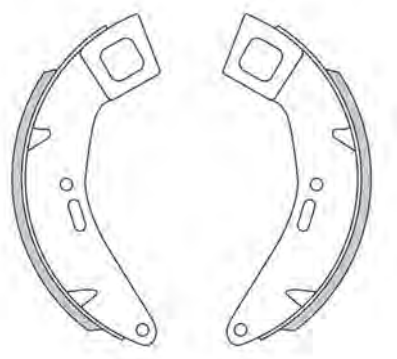

PIAGGIO	Year	A/P
COSA 125 CL / CL2	88->91	A
COSA 2 125	91->97	A
COSA 150 CL / CLX	88->91	A
COSA 2 150	91->97	A
COSA 200	89->91	A
COSA 1 200	89->91	A
COSA 2 200	91->97	A

GF0251 STD

øt (mm): 110 (mm): 25

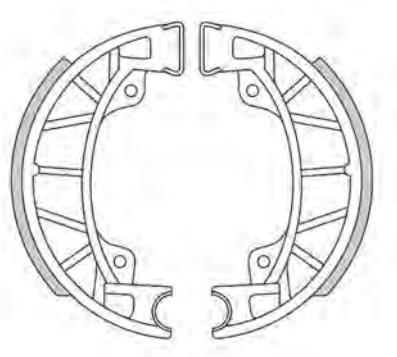

PIAGGIO	Year	A/P
SFERA 50	91->94	A
SFERA 80	94->	A

GF0252 STD PRO

øt (mm): 100 (mm): 20

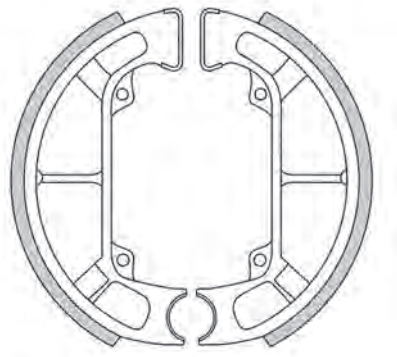

GILERA	Year	A/P
EASY MOVING 50	95->	P
STORM 50	94->95	P
TYPHOON 50	93->95	P
TYPHOON 80	93->	P
PIAGGIO	**Year**	**A/P**
FREE 50 (ruote in lega)	96->	P
NRG 50	94->95	P

...GF0252

... segue *PIAGGIO*	Year	A/P
NTT 50	->95	P
QUARTZ 50	92->	P
SFERA 50	91->94	P
ZIP 50	92->93	P
SFERA 80	94->	P

GF0253 STD

øt (mm): 110 (mm): 25

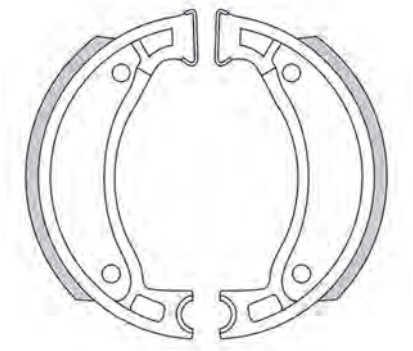

ITALJET	Year	A/P
BAZOOKA 1 50	91	P
BAZOOKA 2 50	92->	P
PISTA 50	92->	P
REPORTER 50	90->	P
SCOOP 50	93->	P
YANKEE 8 50	94->	P

GF0254 STD

øt (mm): 110 (mm): 22

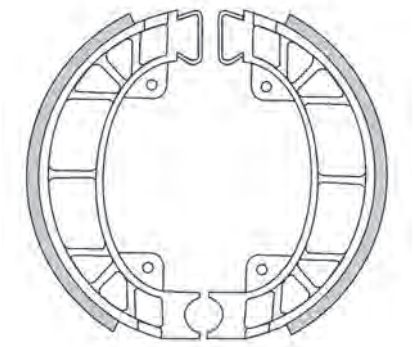

PIAGGIO	Year	A/P
SCATTO 50	90->	A / P
ZUM 50	91->	A / P

GF0255 STD PRO

øt (mm): 110 (mm): 25

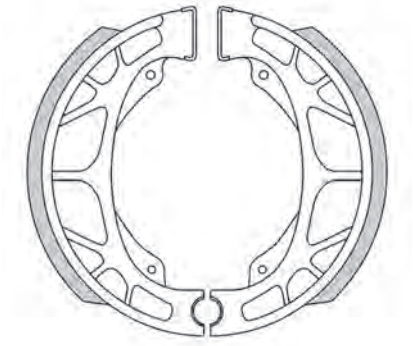

APRILIA	Year	A/P
AMICO 50	90->91	A / P
AMICO 50 all models	92->96	P

...GF0255

... segue *APRILIA*	Year	A/P
GULLIVER 50	95->98	P
RALLY 50	95	P
SCARABEO 50	93->97	P
SONIC 50 GP	97->	P
SONIC 50 SPICE	97->	P
SR 50 all models	93->95	P
SCARABEO 70	94	P
ATALA	Year	A/P
CAROSELLO 50	97->	P
BENELLI	Year	A/P
491 50 all models	97->	P
PEPE 50	99->04	P
BETA	Year	A/P
ARK 50	->95	P
CH 50	96->	P
CHRONO 50	92->94	P
CHRONO 50 ruota da 13	94->	P
CRONO 50 502	97->	P
QUADRA 50	95->96	P
TEMPO 50	92->98	P
TEMPO 50 13	00	P
TEMPO 50 16	00	P
BS VILLA	Year	A/P
AX 50	93->	P
DIO GP 50	93->	P
DIO SP 50	93->	P
GZ 50	93->	P
CAGIVA	Year	A/P
CITY 50	92->94	P
DAELIM	Year	A/P
NS 125 II	00->	P
KTM	Year	A/P
CHRONO 50 SCOOTER	94->	P
GO 50 SCOOTER	94->	P
MALAGUTI	Year	A/P
CENTRO 50	93->94	P
CENTRO 50 SL	94->98	P
CIAK 50	99->00	P
CIAK 50 MASTER	04->05	P
CIAK 50 MASTER EURO 2	06	P
CIAK 50 MONO EURO 2,3	03	P
F 10 50	92->98	P
F 10 50 RESTYLING	01->06	P
F 12 50 PHANTOM	94->98	P
F 12 50 PHANTOM LC	94->98	P
F 15 50 FIREFOX	96->97	P
YESTERDAY 50	98->	P
PEUGEOT	Year	A/P
SV 50 T (forcella telescopica)	93->	P
SYM	Year	A/P
CINDERELLA 50	99->00	P
CITY HOPPER 50	99->	P
FANCY 50	95->	P
FIDDLE 50	99->	A
JUNGLE 50	96->	P
MASK 50	00->	P
MASK 50 LC	00->	P
RED DEVIL 50	99->	P
SUPER FANCY 50	95->00	P
CINDERELLA 100	99->00	P
SUPER FANCY 100	95->98	P
SUPER DUKE 125	99->02	P
YAMAHA	Year	A/P
AXIS 50 PROFOOT	94->	P
AXIS 50 YA	93->	P
JOG 50 Z (Italia)	93->	P
TRUNK 50	94->	P

GF0256 STD

øt (mm): 110 (mm): 25

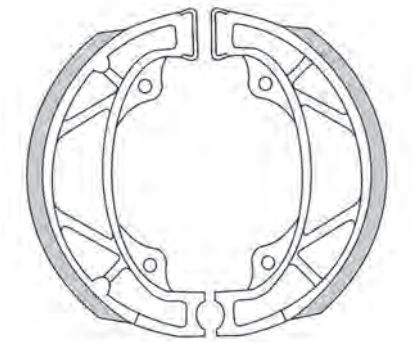

ITALJET	Year	A/P
BAZOOKA 1 50	91	A
REPORTER 50	90->	A

RAPIDO	Year	A/P
SCRENNA 50		A

GF0257 STD

øt (mm): 104 (mm): 20

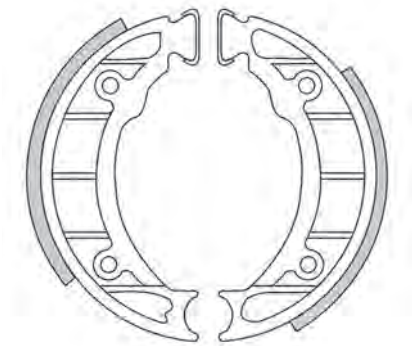

PIAGGIO	Year	A/P
FREE 50	93->95	P
FREE 50 (ruote in lega)	96->	A
ZIP 50	92->93	A

GF0258 (4 pz) STD

øt (mm): 190 (mm): 47

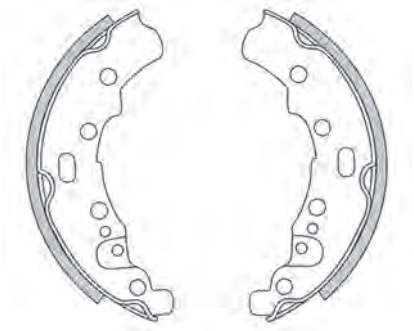

PIAGGIO	Year	A/P
APE POKER 420 BENZINA	93	A
APE POKER 420 DIESEL	93->97	A
QUARGO 750 DIESEL	04->06	A

ØT: Diametro tamburo | *drum diameter | diametre du tambour | diametro tambor | trommeldurchmesser*
(mm): Larghezza Ganascia | *brake shoe width | largeur de la machoire | ancho mordaza | bremsbackenbreite*

GF0259 (4 pz) STD

øt (mm): 190 (mm): 47

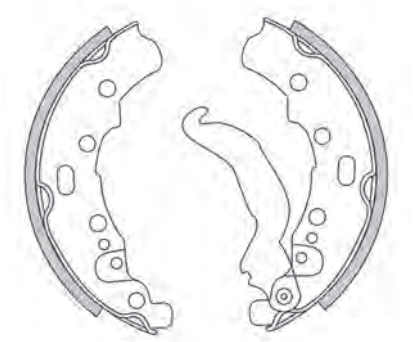

PIAGGIO	Year	A/P
APE POKER 420 BENZINA	93	P
APE POKER 420 DIESEL	93->97	P
QUARGO 500	05->17	P
QUARGO 750 DIESEL	04->06	P

GF0260 STD

øt (mm): 80 (mm): 16

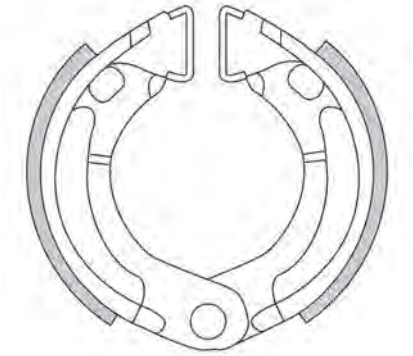

PIAGGIO	Year	A/P
P1 50	94->	A / P

PUCH	Year	A/P
RADICAL 50	94->	A / P

GF0261 STD FTR PRO

øt (mm): 110 (mm): 25

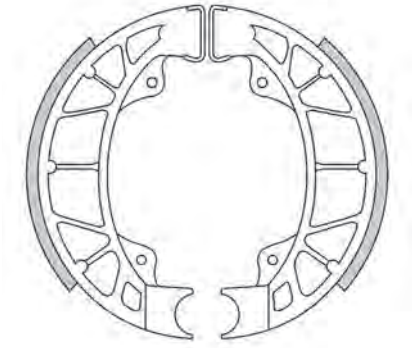

APRILIA	Year	A/P
SPORT CITY 50 ONE 2T	08->10	P
SPORT CITY 50 ONE 4T	08->10	P

GILERA	Year	A/P
RUNNER 50	96->	P
STALKER 50	05->08	P
STALKER 50 (post freno a disco)	97->04	P
STALKER 50 NAKED	08->	P

...GF0261

... segue GILERA	Year	A/P
STALKER 50 SPECIAL EDITION	07->08	P
STORM 50 EURO 2	07	P
TYPHOON 125	95->98	P
TYPHOON 125 X - XR	99->00	P

PIAGGIO	Year	A/P
VELOFAX 50	96->	A
VESPA 50 ET2	97->	P
VESPA 50 ET2 4T	00->01	P
VESPA 50 ET2 INIEZIONE	99->	P
VESPA 50 ET4	99->	P
VESPA 50 LX 2T	05->	P
VESPA 50 LX 2T TOURING	10	P
VESPA 50 LX 4T	05->	P
VESPA 50 LX 4T 4V TOURING	10	P
VESPA 50 PRIMAVERA 2T	13->16	P
VESPA 50 PRIMAVERA 4T 4V	13->	P
VESPA 50 SPRINT 2T	14->16	P
VESPA 50 SPRINT 4T 4V	14->	P
ZIP 50	99->	P
ZIP 50 4T	00->04	P
ZIP 50 CATALYZED	00->	P
ZIP 50 FAST RIDER	95->	P
ZIP 50 HT	00->	P
ZIP 50 RST	96->97	P
ZIP 50 SP	96->	P
ZIP 100 4T	06->10	P
HEXAGON 125	94->97	P
SFERA 125	95->	P
SFERA 125 4T	95->97	P
SKIPPER 125	93->99	P
VESPA 125 ET4	96->02	P
VESPA 125 LX	05->06	P
VESPA 125 LX EURO 3	06->07	P
VESPA 125 LX IE EURO3	09->10	P
VESPA 125 LX TOURING	10->	P
VESPA 125 LXV 4T EURO 3	06->09	P
VESPA 125 LXV 4T NAVY EURO 3	07->08	P
VESPA 125 LXV IE 4T	10->13	P
VESPA 125 S 4T IE & COLLEGE	09->10	P
ZIP 125 4T	00->02	P
HEXAGON 150	94->99	P
HEXAGON 150 LX	98->	P
SKIPPER 150	93->99	P
VESPA 150 ET4	96->02	P
VESPA 150 LX	05->06	P
VESPA 150 LX EURO 3	06->07	P
VESPA 150 LX IE EURO 3	09->11	P
VESPA 150 LX TOURING	10->	P
VESPA 150 S 4T IE & COLLEGE	09->10	P

GF0262 STD

øt (mm): 125 (mm): 25

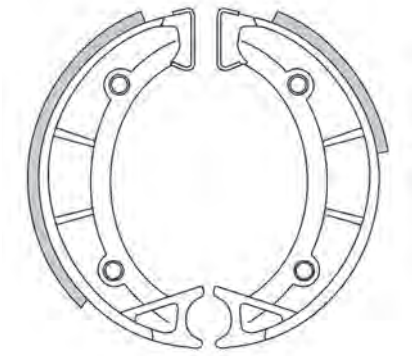

APRILIA	Year	A/P
SCARABEO 50	93	A

GF0263 STD PRO

øt (mm): 100 (mm): 20

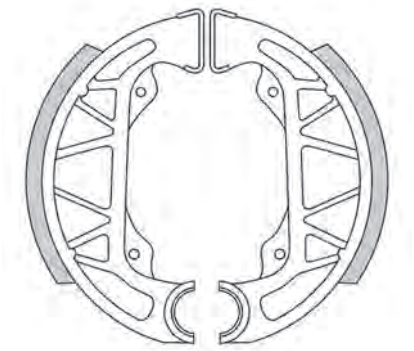

GILERA	Year	A/P
TYPHOON 50	96->	P

PIAGGIO	Year	A/P
FREE 50	96->	P
NRG 50	96->	P
NRG 50 MC2	96->	P
NTT 50	96->	P
SFERA 50 RST	95->	P
ZIP 50 FAST RIDER	93->94	P

GF0264 STD

øt (mm): 110 (mm): 25

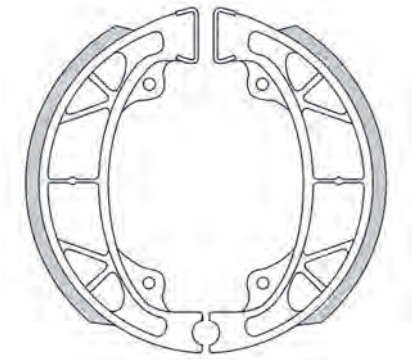

MALAGUTI	Year	A/P
CR1 50 CROSSER	95->98	P

GF0265 STD

øt (mm): 150 (mm): 18

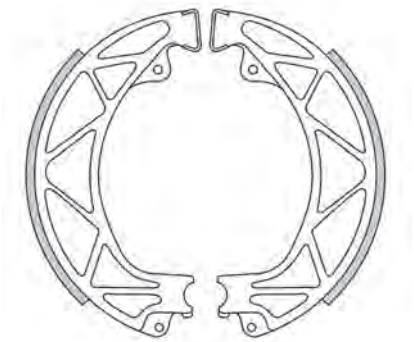

PIAGGIO	Year	A/P
VELOFAX 50	96->	P

GF0266 STD

øt (mm): 105 (mm): 22

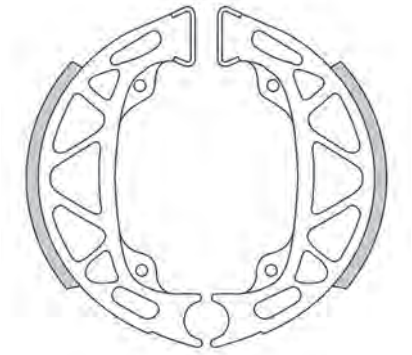

PIAGGIO	Year	A/P
CIAO 50 MIX	97->	A
SI 50 MIX	97->	A
ZIP 50	99->	A
ZIP 50 RST	98->99	P

GF0268 STD | PRO

øt (mm): 140 (mm): 25

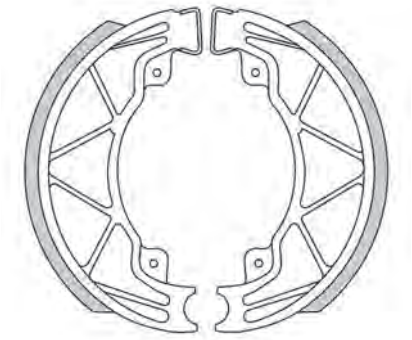

APRILIA	Year	A/P
SCARABEO 50 2T	10->12	P
SCARABEO 50 4T 4V	10->12	P
SCARABEO 100 4T	01->04	P
SCARABEO 100 4T RESTYLING	06->12	P
SCARABEO 100 NET	10->	P
HABANA 125	98->	P
MOJTO 125 all models	99->04	P
SPORT CITY 125 ONE 4T EURO 3	08->10	P
SR 125	99->	P
SR 150	99->	P
DERBI	**Year**	**A/P**
BOULEVARD 125	02->04	P
BOULEVARD 125 S	07->	P
BOULEVARD 150	02->04	P
BOULEVARD 200	05->	P
GILERA	**Year**	**A/P**
RUNNER 125	97->99	P
RUNNER 180	97->98	P
MALAGUTI	**Year**	**A/P**
CENTRO 50 4T	08	P
CENTRO 50 SL 4T	10	P
CIAK 50 MASTER 4T	05->06	P
PIAGGIO	**Year**	**A/P**
FLY 50 2T	05->	P
FLY 50 4T	05->10	P
LIBERTY 50 2T	97->	P
LIBERTY 50 4T	00->01	P
LIBERTY 50 IGET 4T 3V	16	P
LIBERTY 50 IGET 4T 3V IE	15->17	P
FLY 100 4T	06->08	P
FREE 100	01->	P
FLY 125	05->08	P
HEXAGON 125 LX	98->	P

...GF0268

... segue *PIAGGIO*	Year	A/P
LIBERTY 125	98->02	P
LIBERTY 125 4T	06->07	P
LIBERTY 125 4T EURO3	07->08	P
LIBERTY 125 4TS PORT EURO3	06->08	P
LIBERTY 125 IGET 4T 3V IE	15->18	P
LIBERTY 125 RST	04->05	P
LIBERTY 125 RST PTT	05->11	P
LIBERTY 125 SPORT	06	P
SKIPPER 125 4T	98->	P
VESPA 125 LX PRIMAVERA 4T 3V IGET ABS	13->16	P
VESPA 125 PRIMAVERA 4T 3V IE	13->16	P
VESPA 125 SPRINT IGET 4T 3V ABS	16->17	P
X8 125 STREET EURO 3	06->	P
FLY 150	05->07	P
FLY 150 EURO 3	08->10	P
LIBERTY 150 4T	08	P
LIBERTY 150 4T SPORT	08	P
LIBERTY 150 IGET 4T 3V IE	15->18	P
LIBERTY 150 LE	00->02	P
SKIPPER 150 4T	00->02	P
VESPA 150 PRIMAVERA 4T 3V	13->16	P
VESPA 150 PRIMAVERA 4T 3V IGET ABS	16	P
X8 150 STREET EURO 3	06->	P
HEXAGON 180 LX	98->	P
LIBERTY 200	06	P
LIBERTY 200 4T EURO3	07->08	P
LIBERTY 200 4T SPORT EURO 3	06->07	P
LIBERTY 200 RST	04->05	P
LIBERTY 200 SPORT	06	P

GF1002 STD

øt (mm): 90 (mm): 20

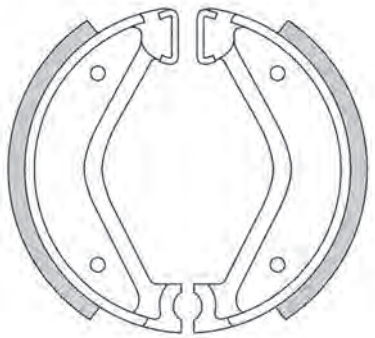

PUCH	Year	A/P
MS 50		A / P
MS 50 L	88->	A / P

GF1022 STD

øt (mm): 105 (mm): 25

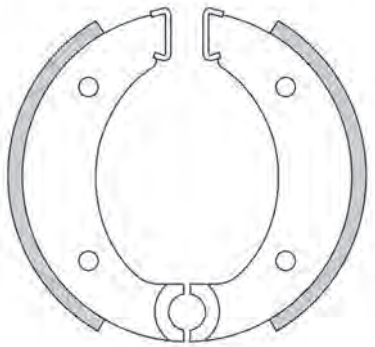

PUCH	Year	A/P
DS 50		A / P
DZS 50		A / P
ROLLER DS 50 K		A / P
VS 50		A / P

...GF1022

TOMOS	Year	A/P
MOFAS 50 MOPEDS		A / P

GF1043 STD | FTR | PRO

øt (mm): 110 (mm): 25

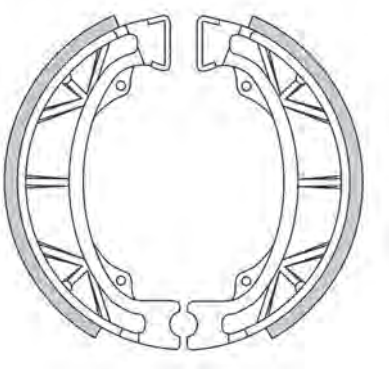

BENELLI	Year	A/P
CHRONO 50	92->93	P
E-TON	**Year**	**A/P**
LXL / CLX 150 CHALLENGER	03->05	A
RXL 150 VIPER	05->06	A
ST EXL 150 YUKON	05->	A
HERCULES	**Year**	**A/P**
GIPSY 50	93->	P
LIMBO 50	93->	P
SAMBA SR 50	93->	A / P
SAMBA SR 80	93->	P
SAMBA SR 125	93->	P
HONDA	**Year**	**A/P**
C 50	75->02	A / P
CB 50 J all models	81->	A / P
CF 50 CHALY	79->	A / P
DAX 50	93->	A / P
MONKEY 50	88->	P
NH 50 LEAD	->93	A
PK 50 WALLAROO DX - STD	90->	P
QA 50 K1/3	87->	A / P
SFX 50	95->	P
SH 50	84->87	A
SH 50 FIFTY	96->	P
SJ 50 BALI	93->	P
SKY 50	97->	P
SKY 50 VETRO	00->	P
SS 50 ZB2	77->80	P
SS 50 ZK2	75->77	A / P
ST 50	78->93	A / P
VT 50 SHADOW	98->	P
C 70 all models	75->85	A / P
CF 70 C	77->78	A / P
DAX ST 70	78->	A / P
NF 75	79->	A / P
SA 75 VISION	88->	A
SH 75 SCOOPY	88->	A
XR 75	79->	A
YUPY 75	91->	P
CH 80 ELITE	85->90	A
MBX 80 (ESPANA)	84->	P
NH 80 LEAD	83->84	A
SH 80	84->	A
SH 80 SCOOPY	88->	A
C 90	75->81	A / P
EZ 90 CUB	90	A / P
LEAD 90 A		A
LEAD 90 L - M		A
SRX 90 SHADOW	99->	P
TRX 90	93->11	A
VT 90 SHADOW	98->	P
H 100	84->92	A / P
SH 100	97->	P
SJ 100 BALI - EX	98->	P

ØT: Diametro tamburo | *drum diameter | diametre du tambour | diametro tambor | trommeldurchmesser*
(mm): Larghezza Ganascia | *brake shoe width | largeur de la machoire | ancho mordaza | bremsbackenbreite*

...GF1043

... segue *HONDA*	Year	A/P
SUPRA 100	97->98	A / P
CT 110	80->88	A
ANF 125 I INNOVA	07->	P
ANF 125 INNOVA	03->11	P
ATC 125 M	84->85	A
CG 125	85->97	P
CG 125 all models	77->84	A / P
CH 125 SPACY	83	A / P
MTX 125 R	87->95	P
NH 125 H	83	A / P
NH 125 LEAD	83->87	A / P
NS 125 F all models	86->87	P
NSR 125	88	P
NX 125 (ITALY)	90->	P
TRX 125 FOURTRAX	85->87	A
TRX 125 J	88	A
XL 125	79	A
ATC 185	80->83	A
ATC 200	81->83	A
ATC 200 M	84->85	A
ATC 200 S	84->86	A / P
MTX 200 R	87->	P
XL 200 R	85->	P
XLR 250 R	85->88	P
HONDA ITALIA	Year	A/P
CB 125	79->	P
DT 125	87->	P
MTX 125 R	86->	P
MTX 125 RALLY SPORT	88->	P
NS 125 F	85->	P
NS 125 R SUPER SPORT	87->	P
XL 125	79->	A / P
XL 125 L PARIS DAKAR	85->	P
XL 125 PARIS DAKAR	84->85	A / P
XL 125 R2	87->	P
XL 200 L	85->	P
XL 200 L PARIS DAKAR	87->	P
XL 200 R	83->	A / P
XL 200 R PARIS DAKAR	84->	A / P
XL 200 R2	87->	P
KYMCO	Year	A/P
AGILITY 50	05->08	P
AGILITY 50 4T R 10	06->14	P
AGILITY 50 4T R 12	07->15	P
AGILITY 50 RS NAKED 2T	10->15	P
CALYPSO 50	97->99	P
COBRA 50 CROSS	99->06	P
COBRA 50 EXCLUSIVE	01->04	P
COBRA 50 RACER	99->06	P
CX 50	94->97	A
DINK 50	97	P
DJ 50	94->02	A / P
DJ 50 REFINED	99->02	A / P
DJW 50	94->97	A
DJX 50	91->92	A
DJY 50	93->06	A
FILLY 50	98->03	A / P
FILLY 50 LX	01->06	P
HEROISM 50	95->99	P
K 12 50	95->00	P
KB 50	94->00	P
LIKE 50 2T	09->	P
LIKE 50 4T	09->	P
MANBOY 50	95->00	P
MXER 50	03->07	A
MXU 50	05->10	A
MXU 50 SR	06->	A
SENTO 50	08->10	P
SPACER 50	99->06	P
TB 50	00->	P
TOP BOY 50 ON / OFF ROAD	96->05	P
TOP BOY 50 RACER / CROSS	01->05	P
VITALITY 50	04->09	P
VITALITY 50 4T	04->09	P
YAGER 50	01->07	P

...GF1043

... segue *KYMCO*	Year	A/P
YUP 50	01	P
FILLY 80	99->02	A / P
MANBOY 90	96->01	P
COBRA 100 RACER	99->03	P
KB 100	99->00	P
TOP BOY 100	97->	P
TOP BOY 100 ON / OFF ROAD	99->00	P
B 125 FREEWAY	93->95	P
D2 125 FREEWAY	95->	A / P
FREEWAY 125	97->	A / P
HEROISM 125	95->97	P
MXER 125	03->07	A
FREEWAY 150	95->96	P
FREEWAY 150	97->	A
MXER 150	03->	A
MXU 150	05->	A
PEUGEOT	Year	A/P
BUXY 50	94->	P
BUXY 50 RS	94->	P
ELYSEO 50	98->01	P
FOX 50	96->	P
LOOXOR 50	01->05	P
LUDIX 50	04->	A / P
LUDIX 50 (disk)	04->	P
METROPOLIS 50		A
SC 50		A
SPEEDAKE 50	95->	P
SPEEDFIGHT 50 (Pinza Brembo)	96->	P
SPEEDFIGHT 50 M (Pinza AJP)	97->98	P
SPEEDFIGHT 50 M (Pinza Heng-Tong)	97->	P
SPEEDFIGHT 3 50 AC	10->14	P
SPEEDFIGHT 4 50 AC	15->	P
SQUAB 50	96->	P
SV 50 APS SYSTEM	91	A / P
SV 50 GEO	92	P
SV 50 GEO (all models)	93->	P
SV 50 ROLLAND GARROS	93->	P
SV 50 SPORT	93->	P
SX 50		A
TREKKER 50 ROAD	97->	P
TWEET 50	10->13	P
V-CLICK 50	08->	P
VIVACITY 50	98->	P
VIVACITY 50 (forcelle Paioli)	98->07	P
X FIGHT 50 M	00->	P
ZENITH 50	94->95	P
SC 75		A
SX 75		A
METROPOLIS 80		A
SC 80		A
SV 80 EXECUTIVE	96->	P
SX 80		A
ELYSEO 100	98->01	P
TREKKER 100	98->	P
VIVACITY 100	98->01	P
X FIGHT 100 M	00->	P
LUDIX 125	04->	P
SV 125 C EXECUTIVE	96->	P
SV 125 EXECUTIVE	94->	P
SV 125 GEO	91->92	P
TWEET 125	10->13	P
TWEET 150	10->13	P
PGO	Year	A/P
STAR 50	->93	A
STAR 2 50	94->	A
BIG MAX 80		A
STAR 80	90->	A
SYM	Year	A/P
ALPHA 50	95->	P
JET 50	95->	P
ATTILA 125	95->98	P
SUPER DUKE 150	96->98	P
YAMAHA	Year	A/P
FLY ONE 50	92->	P
FLY ONE 150 XC	90->95	P

GF1044 STD FTR

øt (mm): 160 (mm): 30

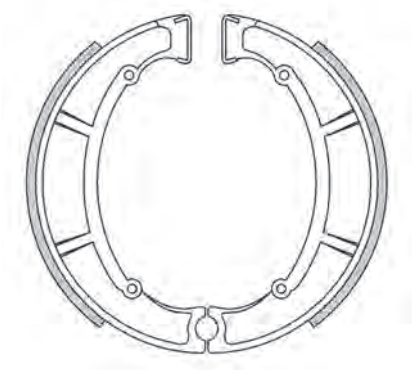

MAICO	Year	A/P
GSE 250 ALPHA-E	->83	P
LINK 250	->83	P
MX 250 TWIN	->83	P
400	->83	P
MX 490 LINK	->83	P
MX 490 TWIN	->83	P

GF1075 STD FTR

øt (mm): 138 (mm): 25

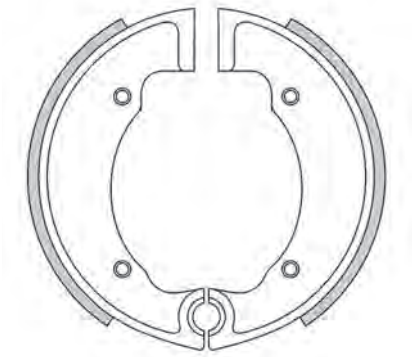

BSA	Year	A/P
BANTAM D7 175		A / P

TRIUMPH	Year	A/P
CUB 500		A / P

GF1076 STD

øt (mm): 127 (mm): 16

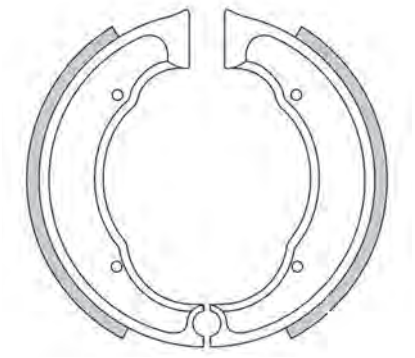

BSA	Year	A/P
BANTAM D1 125		A / P

GF1081 STD

øt (mm): 150 (mm): 22

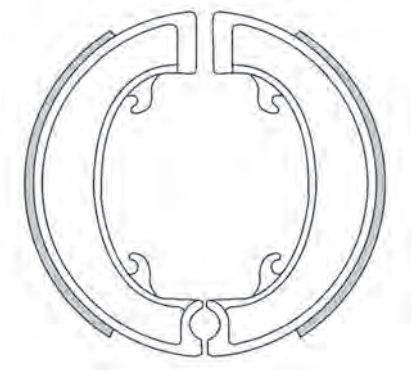

BSA	Year	A/P
C15 250		A / P

GF1084 STD FTR

øt (mm): 150 (mm): 25

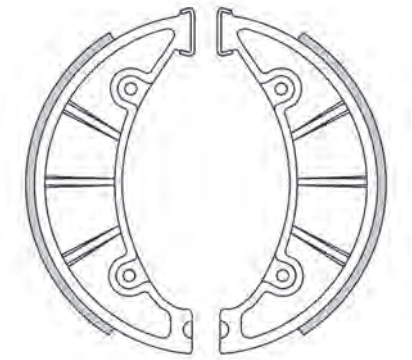

ZUNDAPP	Year	A/P
KS 50 SPORT		P
KS 50 SUPER SPORT		P
KS 100		P

GF1088 STD

øt (mm): 120 (mm): 25

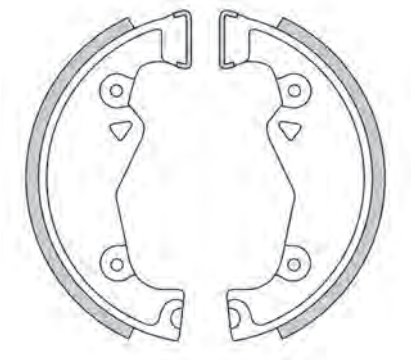

ZUNDAPP	Year	A/P
SUPER COMBINETTE 429		A / P
SUPER COMBINETTE 433		A / P
FALCONETTE 435		A / P
KS 50 500		A / P
KS 75 500		A / P

GF1090 STD

øt (mm): 180 (mm): 25

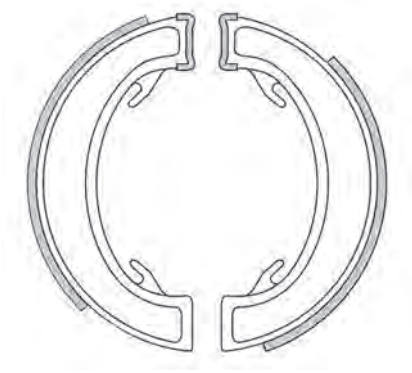

TRIUMPH	Year	A/P
BONNEVILLE 650 T 120	66->	A
T 100 750	70->	A
T 150 750	69->	A
T 140 850	70->	A

GF1092 STD

øt (mm): 200 (mm): 40

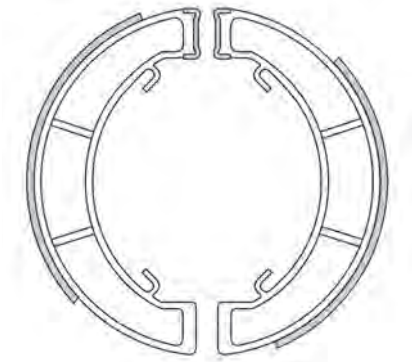

TRIUMPH	Year	A/P
BONNEVILLE 650 T 120	66->	P
T 100 750	70->	P
T 150 750	69->	P
TIGER 750 TR7V	73->75	P
TIGER TRAIL 750 TR7T	81->83	P
T 140 850	70->	P

GF1093 STD

øt (mm): 80 (mm): 18

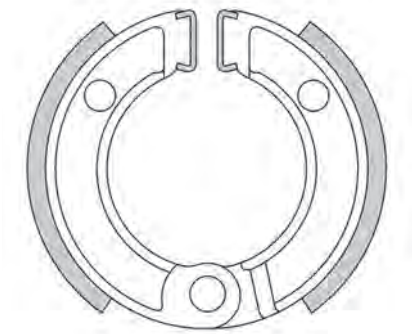

HONDA	Year	A/P
CRF 50	04->11	A / P
NB 50	85->	A
NB 50 DELUX	82->	A
NB 50 MELODY	82->	A
NB 50 MSB	82->	A
NC 50 all models	79->	A / P

...GF1093

... segue HONDA	Year	A/P
NC 50 EXPRESS 2/3	82->	A / P
ND 50	82->	A
ND 50 MELODY 2 all models	82->	A
NE 50 VISION	85->	A
NP 50 D MELODY MINI	83->	A
NX 50 A	82->	A
NX 50 B	82->	A
NX 50 MB CAREN	82->	A
OR 50	93->	A
PC 50 KI	79->	A / P
QR 50	93->	A
QR 50 ED	82->	A
SA 50 ELITE LX	88->90	A
Z 50 all models	79->91	A / P
PEUGEOT	**Year**	**A/P**
ST 50		A
STL 2 50		A
SUZUKI	**Year**	**A/P**
DR Z 70	08->20	A / P
YAMAHA	**Year**	**A/P**
TT 50 EV/EW	06->12	A / P
TT R 50	06->20	A / P

GF1098 STD

øt (mm): 125 (mm): 25

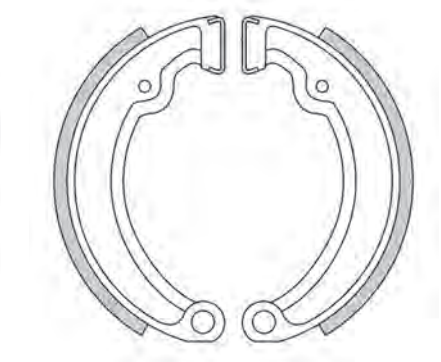

MZ	Year	A/P
SIMSON 50		A / P
SIMSON 80		A / P
SIMSON	**Year**	**A/P**
SCWALBE 50		A / P
SR 50 /1 GAMMA	94->	P
SR 50 CC/CCE/XG/XGE		A / P
SR 50 GAMMA E	94->	P
SR 50 XC/XCE		P
SR 80 /1 GAMMA	94->	P
SR 80 CC/CCE		A / P
SR 80 XCE		P

GF1105 STD FTR

øt (mm): 130 (mm): 28

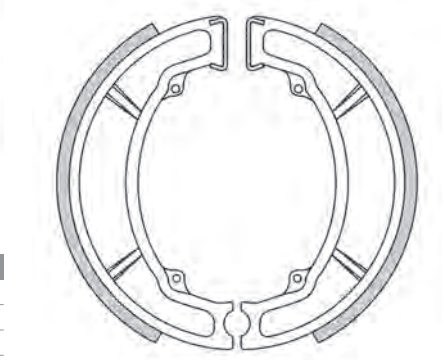

APRILIA	Year	A/P
SCARABEO 100 (motore Minarelli)	00	P

ØT: Diametro tamburo | *drum diameter | diametre du tambour | diametro tambor | trommeldurchmesser*
(mm): Larghezza Ganascia | *brake shoe width | largeur de la machoire | ancho mordaza | bremsbackenbreite*

...GF1105

MBK	Year	A/P
YN R 100 OVETTO	00->	P
YQ 100 NITRO	00->02	P
YAMAHA	**Year**	**A/P**
DT 80 LC1 (37A)	81->84	P
DT 80 LC2 (53A)	85->92	P
RD 80 LC1	82	P
TZR 80	->91	P
YFM 80	85->88	P
DT 100	76->80	P
YFM 100 CHAMP	87->91	P
YZ 100	78->83	P
125 ACTIVE	90->	A / P
BELUGA 125 BL	85->87	A
BELUGA 125 BL	85->92	P
BELUGA 125 XC	93->	P
CYGNUS F 125 XC	00->	P
DT 125	74->77	A / P
DT 125 (Italia)	86->87	P
DT 125 CHESTERFIELD SCOUT	88->	P
DT 125 E	78->79	A / P
DT 125 LC	82->85	A
DT 125 LC	82->87	P
DT 125 LC TENERE	88->	P
DT 125 MX	80->81	A / P
DT 125 TENERE (Italia)	87->	P
IT 125 G - H - J	80->82	P
RD 125 DX	75->76	P
RD 125 LC	82->87	P
RS 125	75	P
RS 125 DX	76->80	P
RZ 125 (1GV 030101-)	85	P
SR 125	82->91	A
TY 125	80->82	P
TZR 125	87->89	P
TZR 125 (versione Spagna)	87->	P
XT 125	76->81	P
XT 125	82->83	A
XV 125 VIRAGO	97->01	P
YBA 125 ENTICER	05->06	P
YFA 1 125 BREEZE	89->91	P
YZ 125	76->82	P
CRYPTON 135 X	06->13	P
RX 135	81	P
DT 175	74->96	A / P
IT 175	80->82	P
TY 175	77->80	P
CYGNUS 180 XC	83->85	A
RT 180	90->92	P
DT 200 R	87	P
TW 200	87->00	A
XV 240 VIRAGO	91->92	P
SR 250	87->90	P
SR 250 E (Espana)	90->	P
SR 250 SE	80->82	P
SR 250 US CUSTOM	80->81	P
TT S 250	87->92	P
TY 250	77->80	P
XL 250 G	80->	P
XT 250	80->	A / P
XV 250 VIRAGO	89->94	P
YZ 250	80->87	P
TT 350	85->89	P
XT 350	85->90	P
YZ 490	83->84	P
TT 600	89->92	P
TT 600 L	83->84	P
TT 600 N	85->88	P

GF1107 STD

ø t (mm): 200 (mm): 35

KAWASAKI	Year	A/P
H1 500 Mach 111	69->72	A
H1 500 S Mach 111	71	A

GF1108 STD

ø t (mm): 180 (mm): 35

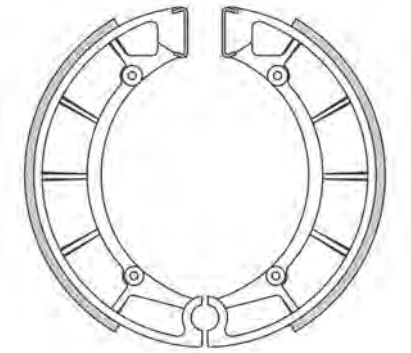

KAWASAKI	Year	A/P
H1 500 Mach 111	69->72	P
H1 500 S Mach 111	71	P

GF1109 STD

ø t (mm): 180 (mm): 38

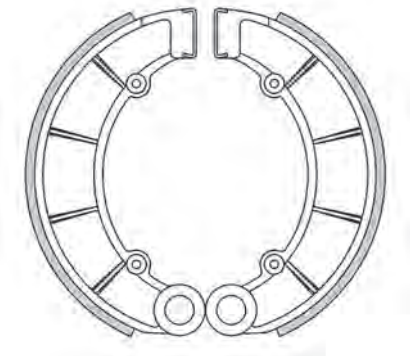

HONDA	Year	A/P
CB 650 A - Z	79->81	P
CB 750	69->79	P
CB 750	80	P

GF1110 STD

ø t (mm): 162 (mm): 25

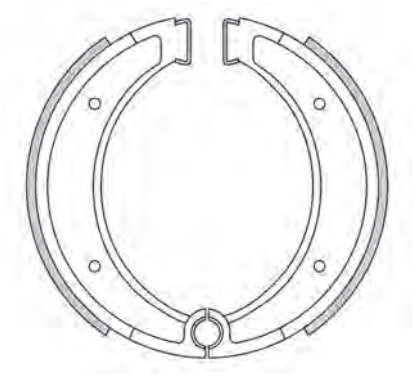

HUSQVARNA	Year	A/P
CR 125	81->82	A
CR 125	81->84	P
RC 125	81->82	A / P
WR 125	->85	P
WRE 125	->87	P
CR 240	->80	A
CR 240	->86	P
RC 240	->80	A
RC 240	->82	P
WR 240	83->84	P
WRE 240	83->	P
CR 250	->80	A
CR 250	->84	P
RC 250	->80	A
RC 250	->82	P
WR 250	83->86	P
WRE 250	83->	P
CR 390	->80	A / P
RC 390	->80	A / P
CR 430	81->82	P
OR 430	81->82	P
RC 430	81->82	P
WR 430	81->82	P
WRE 430	81->82	P
XC 430	81->82	P
CR 490	83->	P
AE 500	84->	P
TC 500	84->	P
TE 510	84->87	P
TX 510	84->	P

GF1112 STD

ø t (mm): 180 (mm): 28

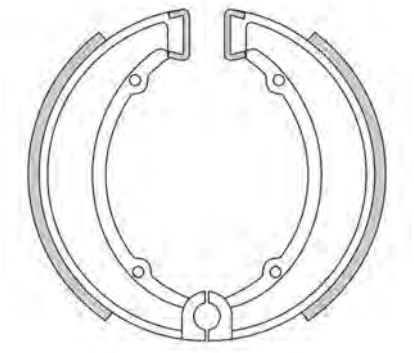

BSA	Year	A/P
A 7 - A 10 125		P

GF1120 STD FTR

øt (mm): 180 (mm): 40

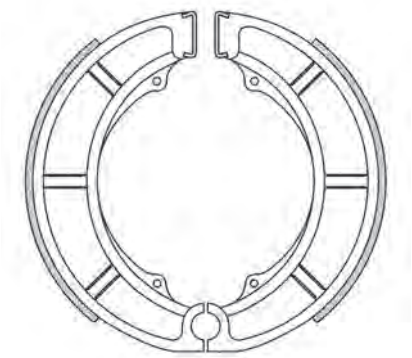

SUZUKI	Year	A/P
LT 250 EFF/EFG	85->86	P
LT-F 250 4WD QUADRUNNER	97->98	P
LT-F 300	88->89	P
LT-F 300 F KING QUAD	99->01	P
LT-F 300 QUADRUNNER 4WD	91->98	P
LT-A 500 F QUADRUNNER	00->01	P
LT-F 500 F QUADRUNNER	98->00	P
RE 500	75->76	P
GV 700 GL	85->	P
GT 750	72->77	P

GF1121 STD

øt (mm): 180 (mm): 28

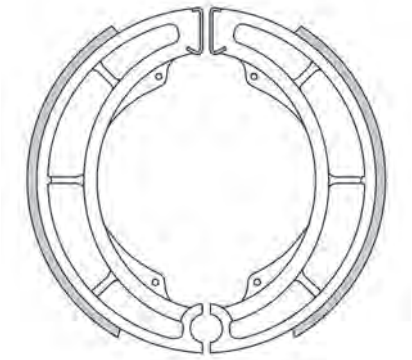

SUZUKI	Year	A/P
GT 250 K - L - M	73->78	P
T 250	70->72	P
T 250 SUPER SIX	66->68	P
T 350 all models	69->72	P
GT 380 A - B - K	73->77	P
GT 380 J	72	P
GS 400	77->78	P
GT 500	76->77	P
T 500 all models	68->75	P
GT 550 J	72->	P
GT 550 K - L - M	73->75	P

GF1124 STD

øt (mm): 130 (mm): 30

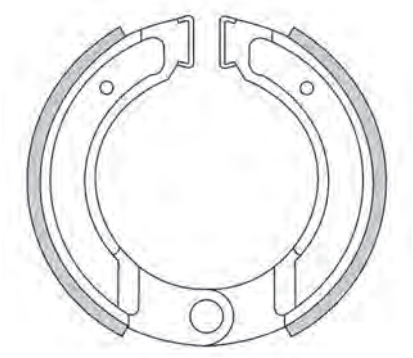

HONDA	Year	A/P
CR 480 R	82	P
KTM	**Year**	**A/P**
HOBBY-DUO-PRO 50 COMET 40PI-KJ		A / P
125 CROSS	80->83	A / P
GS 125	74->82	A / P
GS 125 LC	83	P
MX 125	74->82	A / P
GS 175	72->78	A / P
MC 250	74->83	A / P
MX 250	74->81	A / P

GF1125 STD

øt (mm): 120 (mm): 20

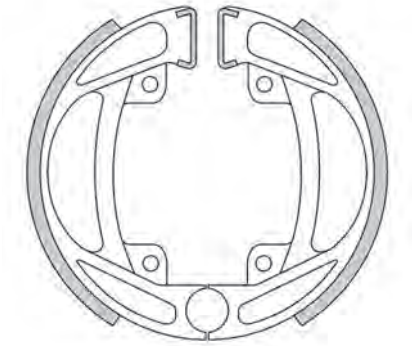

HUSQVARNA	Year	A/P
CR 125	->80	A / P
RC 125	->80	A / P
KREIDLER	**Year**	**A/P**
125	->80	P
MUSTANG 125	83->	P
RS 125	80->	P

GF1126 STD

øt (mm): 181 (mm): 25

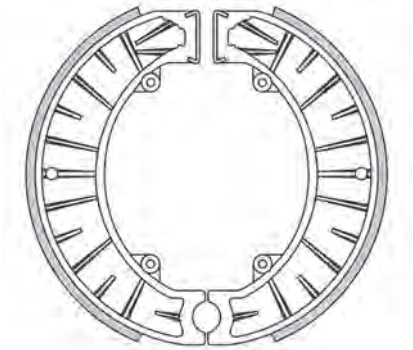

KTM	Year	A/P
GS 175	79->	P
MX 250	82	A / P

...GF1126

... segue KTM	Year	A/P
GS 350	83->	P
GS 390	80->	P
MX 495	82->83	P
GS 500	83	P
MX 500	->82	P

GF1130 STD

øt (mm): 180 (mm): 30

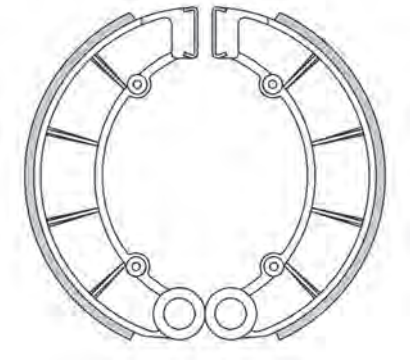

HONDA	Year	A/P
CB 550	78->80	P

GF1131 STD

øt (mm): 160 (mm): 35

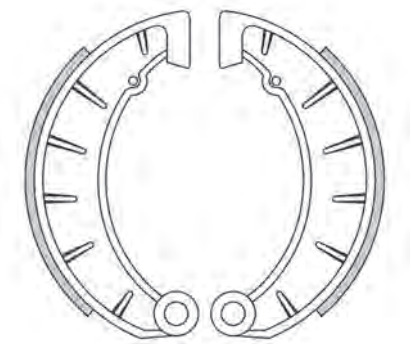

CZ - JAWA	Year	A/P
CHOPPER 125	03->04	P
JAWA 125	->74	A / P
TRAVEL 125	03->04	P
JAWA 175	->74	A / P
JAWA 250	->74	A / P
CALIFORNIAN 350	03->04	P
CHOPPER 350	03->04	P
JAWA 350	->74	A / P
TRAMP 350	03->04	P

ØT: Diametro tamburo | *drum diameter | diametre du tambour | diametro tambor | trommeldurchmesser*
(mm): Larghezza Ganascia | *brake shoe width | largeur de la machoire | ancho mordaza | bremsbackenbreite*

GF1132 STD

øt (mm): 180 (mm): 25

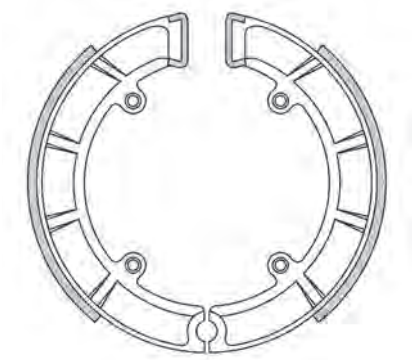

CZ - JAWA	Year	A/P
SCRAMBLER CROSS 125		A / P
JAWA 250 CROSS		A / P
SCRAMBLER CROSS 250		A / P
SCRAMBLER CROSS 350		A / P
SCRAMBLER CROSS 380		A / P
JAWA 400 CROSS		A / P

GF1133 STD

øt (mm): 160 (mm): 35

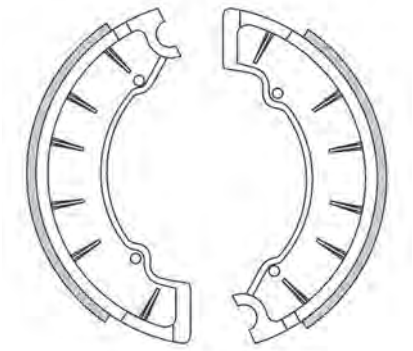

CZ - JAWA	Year	A/P
JAWA 125	75->	A
JAWA 175	75->	A
JAWA 250	75->	A
JAWA 350	75->	A

GF1135 STD FTR

øt (mm): 140 (mm): 30

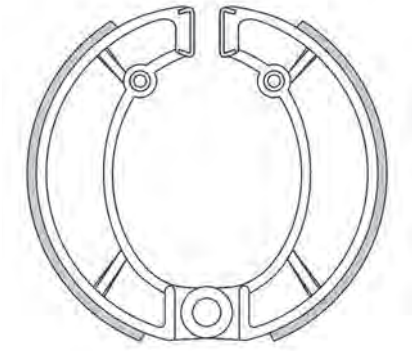

BULTACO	Year	A/P
PURSANG 125 MK7/8	74->75	P
SHERPA S 125	61->72	P
SHERPA 150		P
SHERPA 151		P
FRONTERA 250 GM	77->79	A / P
FRONTERA 250 MK10	77->78	A / P

...GF1135

... segue BULTACO	Year	A/P
FRONTERA 250 MK11/12	79->81	A / P
FRONTERA 250 MK9	75->76	A / P
PURSANG 250 MK11/12	78->	P
PURSANG 250 MK2/3/4	67->71	P
PURSANG 250 MK5	72	P
PURSANG 250 MK7/8/10	75->77	P
FRONTERA 360 MK9	75->76	A / P
MONTJUIC 360	80->	P
PURSANG 360 MK7/8	74->75	A / P
FRONTERA 370 GM	77->79	A / P
FRONTERA 370 MK10	77->78	A / P
FRONTERA 370 MK11/12	79->81	A / P
PURSANG 370 MK9/10	76->77	A / P
MONTESA	Year	A/P
RC 248		A / P

GF1136 STD

øt (mm): 160 (mm): 25

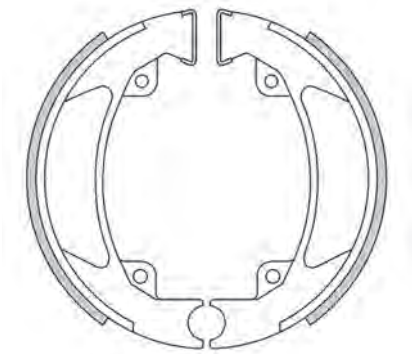

KREIDLER	Year	A/P
FLORETT 80 E		P
FLORETT 80 L		P
125	->80	A

GF1137 STD FTR

øt (mm): 125 (mm): 25

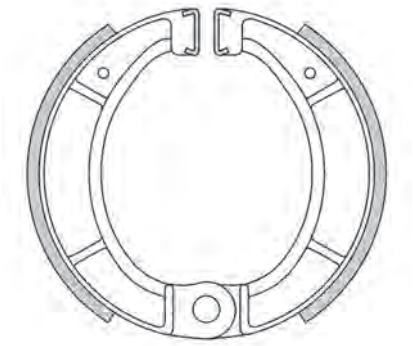

BULTACO	Year	A/P
SHERPA S 100	61->72	A / P
SHERPA 124		A / P
LOBITO 125 MK3	69->72	A / P
LOBITO 125 MK4/5/7/8	71->75	A / P
LOBITO 125 MK6	73	A / P
PURSANG 125 MK5	72	A / P
PURSANG 125 MK6	73	A
PURSANG 125 MK7/8	74->75	A
PURSANG 125 MK9/10	76->77	A / P
SHERPA S 125	61->72	A
SHERPA 150		A
SHERPA 151		A
SHERPA N 155	60->65	A
SHERPA S 175	61->72	A
PURSANG 176 MK6		A

...GF1137

... segue BULTACO	Year	A/P
PURSANG 200 METISE		A
PURSANG 200 MK8/9/10	74->77	A / P
SHERPA N 200		A
SHERPA S 200	61->72	A
LOBITO 250		A / P
PURSANG 250 MK11/12	78->	A
PURSANG 250 MK2/3/4	67->71	A
PURSANG 250 MK5	72	A
PURSANG 250 MK6	73	A
PURSANG 250 MK7/8/10	75->77	A
SHERPA 250 T MO	71->81	A / P
SHERPA T 250 (MOD 49)	68->71	A
PURSANG 350 MK11/12	78->	A
PURSANG 350 MK5	72	A
PURSANG 350 MK6	73	A
SHERPA 350 I -A - N		A / P
SHERPA 350 T MO	71->81	A
MONTJUIC 360	80->	A

GF1138 STD FTR

øt (mm): 140 (mm): 40

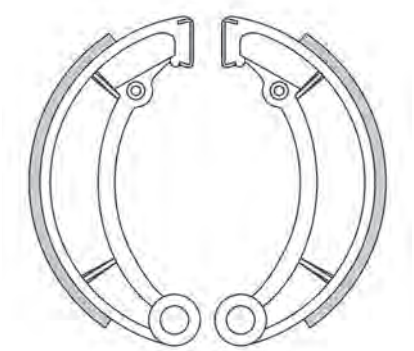

BULTACO	Year	A/P
PURSANG 125 MK6	73	P
SHERPA N 155	60->65	P
SHERPA S 175	61->72	P
PURSANG 176 MK6		P
PURSANG 200 METISE		P
SHERPA N 200		P
SHERPA S 200	61->72	P
PURSANG 250 MK6	73	P
SHERPA T 250 (MOD 49)	68->71	P
PURSANG 350 MK11/12	78->	P
PURSANG 350 MK5	72	P
PURSANG 350 MK6	73	P
SHERPA 350 T MO	71->81	P

GF1140 STD

øt (mm): 180 (mm): 30

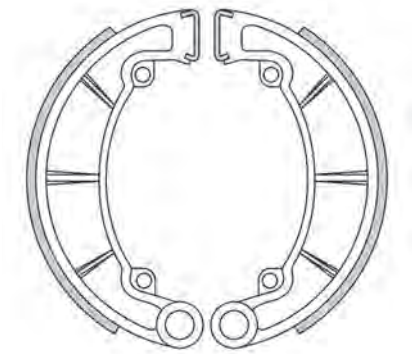

KAWASAKI	Year	A/P
KH 250	77->80	P
S1 250 B	75->	P
KH 400 A3-5	76->78	P

GF1141 STD

øt (mm): 180 (mm): 35

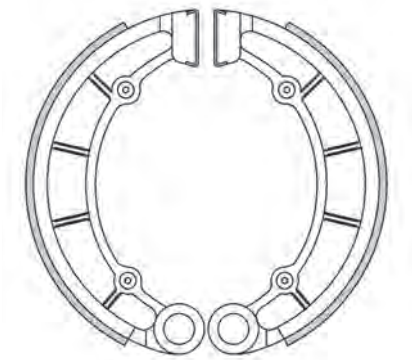

KAWASAKI	Year	A/P
KLF 300 BAYOU (C1/C12)	89->05	P
KVF 300 PRAIRIE 2x4	99->01	P
KVF 300 PRAIRIE 4x4	99->01	P
KLF 400 BAYOU 4x4	93->98	P
KVF 400 PRAIRIE 2x4 D1/D3	99->01	P
KVF 400 PRAIRIE 4x4 C1/C3	99->01	P
KVF 400 PRAIRIE A1/A2 - B1	97->98	P
H1 500	73->75	P
KH 500	74->75	P

GF1142 STD

øt (mm): 200 (mm): 35

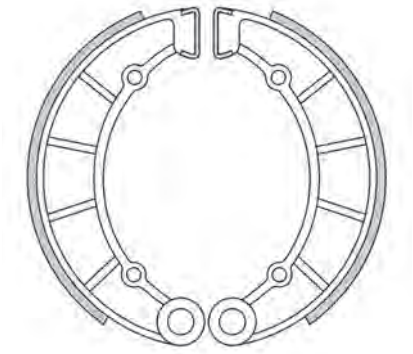

KAWASAKI	Year	A/P
Z 900 A 4	77	P
Z 900 Z1A - Z1B	74->76	P

GF1143 STD

øt (mm): 80 (mm): 18

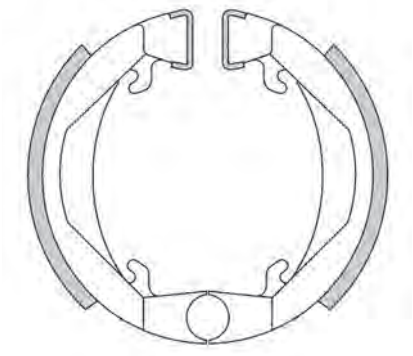

HONDA	Year	A/P
CAMINO 50 all models	80->	A / P
PA 50 all models	80->	A / P
PF 50 M	75->	A / P
PX 50 all models	82->83	A
PX 50 E	84->	A

...GF1143

KTM	Year	A/P
SX 50 ADVENTURE	98->	A / P
SX 50 JUNIOR LC	02->04	P
SX 50 PRO JUNIOR LC	02->	P
SX 50 PRO SENJOR LC	02->03	P
SX 50 SENJOR ADVENTURE	04->	P

MOTOBECANE	Year	A/P
all models 50 (mozzi atom)	88->89	A
all models 50 (mozzi leleu)	88->89	A

PEUGEOT	Year	A/P
103/104/105 50	76->	A / P
ASV 50 (Forcella telescopica)	93->	A / P

PUCH	Year	A/P
MAXI 30 all models		A / P
MAXI 40 all models		A / P
GTL 50		P
MONZA 50 4 GP all models		A / P
MONZA 50 4 SL		A / P
80 /6		P

GF1144 STD

øt (mm): 105 (mm): 25

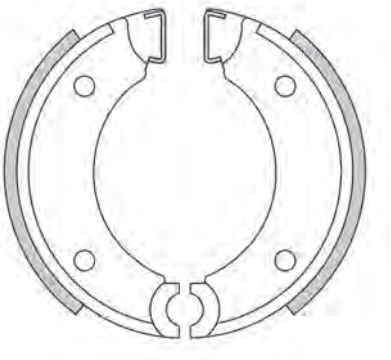

PUCH	Year	A/P
K2 50		A / P
K25 50		A / P
K3T 50		A / P
KA 50		A / P
MS 50 P		A / P

GF1145 STD

øt (mm): 160 (mm): 30

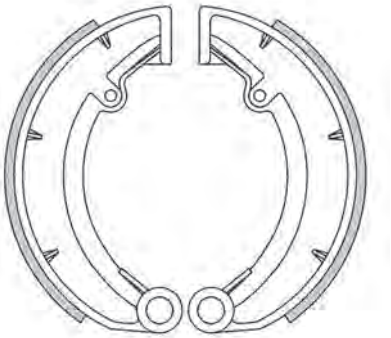

MZ	Year	A/P
TS 125		A
TS 150		A
ETZ 250		A
ETZ 250	->00	P
TS 250		A / P

GF1146 STD

øt (mm): 110 (mm): 30

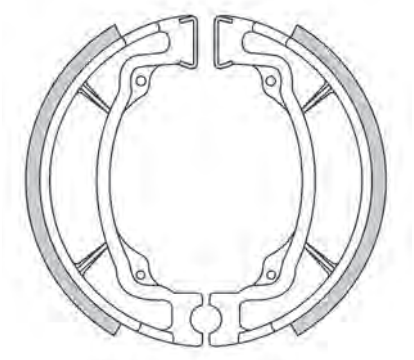

HYOSUNG	Year	A/P
FX 110	02->	P
KR 110 MASTER	04->	P
MIDAS 110 PLUS	98->	P
KAWASAKI	**Year**	**A/P**
AE 50	81->84	A / P
AR 50	81->97	P
KMX 50	88->	P
AE 80	81->83	A / P
AR 80	81->91	P
KC 100	80->83	A / P
KE 100	79->98	A / P
KG 100	83->	P
KH 100	78->83	P
KM 100	78->81	P
KLF 110 MOJAVE	87->88	A
KLT 110 A1/A3	84->86	A
KLX 110	02->20	P
KAZE 115 R	98->	P
KLT 160	85	A
KLT 185 A1/A2	86->87	A
KLT 200	81->84	A
KLT 200	83->84	A
KLT 250 all models	83->85	A
MODENAS	**Year**	**A/P**
KRISS 115	->98	A / P
SUZUKI	**Year**	**A/P**
AP 50	71->80	A / P
F 50	71->	A / P
FR 50	74->81	A / P
GT 50	77->80	P
RM 50	78->80	A / P
TS 50	79	P
TS 50	79->83	A
ZR 50 KEN - KEX	79->83	P
FR 70	74->76	A / P
3 E 80		P
FR 80 all models	76->83	A / P
GT 80 L	81->	P
RM 80	77->79	A / P
TS 90	71->	A
A 100 all models	74->80	A / P
GP 100	78->87	P
GP 100 N/UN	79->92	P
RM 100	76->81	A
TS 100	73->75	A
DR Z 110	03->05	P
SMASH 110	03	A / P
CS 125 D	83->	A / P
FX 125		P
RV 125	73	A
RV 125 VAN VAN	02->12	P
TS 125	72	A
TS 185	73	A
RV 200 K2/K3	02->03	P
PE 250 N	79	A / P
PE 250 X - Z	81->82	A
RL 250	74->82	A
RL 325	78->82	A

ØT: Diametro tamburo | *drum diameter | diametre du tambour | diametro tambor | trommeldurchmesser*
(mm): Larghezza Ganascia | *brake shoe width | largeur de la machoire | ancho mordaza | bremsbackenbreite*

GF1147 STD

øt (mm): 130 (mm): 28

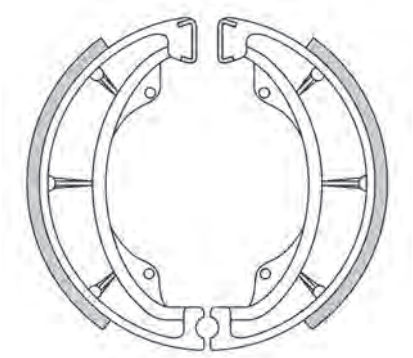

HYOSUNG	Year	A/P
GV 250	02->	P

KAWASAKI	Year	A/P
KH 100	78->81	A
KH 100	84->87	P
KM 100	78->81	A
KLF 110 MOJAVE	87->88	P
KLT 110 A1/A3	84->86	P
AR 125	82->94	P
BN 125 ELIMINATOR	00->07	P
KE 125	76->85	P
KH 125	82->98	P
KX 125	74->80	P
KLT 160	85	P
KDX 175	80->82	P
KLT 185 A1/A2	86->87	P
Z 200	77->82	P
KDX 250	81->84	P
KLX 250 A1 - A2	79->80	P
KX 250	74	A
KX 250	82->85	P
Z 250 C1 - C2	81->	P
KX 500	83->86	P
KLR 570	84->91	P
KLR 600	84->86	P
KLR 600 ELECTRIC STARTER	85->94	P

SUZUKI	Year	A/P
RG 80 GAMMA	->93	P
RM 80 HD - HF	83->85	A
FB 90	01	A / P
TS 90	71->	P
GP 100 N/UN	79->92	A
RM 100	76->78	P
TS 100	73->81	P
TS 100	76->87	A
DF 125		P
DR 125 S	82->94	A
DR 125 S	82->01	P
EN 125	05->09	P
ER 125		A / P
GN 125	82->01	P
GN 125 HS	00->11	P
GP 125	78->84	P
GS 125	82->84	A
GS 125	82->00	P
GT 125	74->79	P
GZ 125 MARAUDER	98->11	P
RG 125 E	82->84	P
RG 125 W GAMMA	86->90	P
RM 125	76->78	P
RM 125	76->83	A
RV 125	73->76	P
RV 125	74->76	A
T 125 STINGER	69->71	A / P
TF 125 FARM BIKE	78->05	A / P
TS 125	72->83	P
TS 125	73->87	A

...GF1147

... segue SUZUKI	Year	A/P
TS 125 ERN (From F No 302346)	79	A / P
TS 125 ERN (Up to F No 302345)	79	A / P
TS 125 ERZ - FFS	82	A
TS 125 N from Frame No.178872	84	A / P
TS 125 N to Frame No.178871	84	A / P
VL 125 INTRUDER	00->08	P
X4 125		P
PE 175	78->79	P
PE 175	78->81	A
GT 185	74->79	P
TS 185	73->81	P
TS 185	74->81	A
DF 200 EV/EW/EY (SH42A)	98->00	P
DR 200	86->13	P
DR 200 DJEBEL	93->13	P
DR 200 S	15->17	P
GT 200	79->82	P
SB 200	79->80	P
DR 250	81->82	A / P
DR 250 S	83->89	P
GN 250	85->97	P
GZ 250 MARAUDER	99->08	P
RL 250	74->82	P
RM 250	76->78	A
TU 250 GRASS TRACKER - BIG BOY	00->01	P
TU 250 S VOLTY	92->97	P
TU 250 X VOLTY	97->00	P
VL 250 INTRUDER	00->07	P
RL 325	78->82	P
RM 400	78	A
DR 500 SD - SE	81->83	A
RM 500	83->86	P
DR 600 R DAKAR-DJEBEL	87->88	P
DR 600 S	86->88	P
SP 600	85->	P

GF1148 STD

øt (mm): 120 (mm): 28

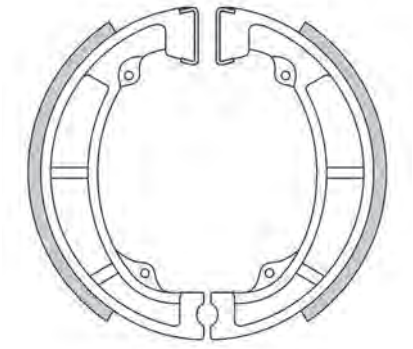

KAWASAKI	Year	A/P
KE 125	76->85	A
KX 125	74->80	A
KDX 175	80->82	A
KE 175	76->83	A / P
KL 250	80->84	A
KLX 250 A1 - A2	79->80	A

GF1150 STD

øt (mm): 160 (mm): 30

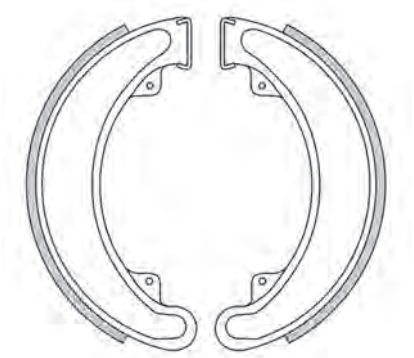

HONDA	Year	A/P
ATC 250 ESF/ESG/ESH/ESJ	85->88	P
CB 250	73->75	P
CB 250 G5	75->	P
CJ 250 I	77->	P
TRX 250 FOUTRAX	85->87	P
TRX 300 FOURTRAX (2WD)	88->00	P
TRX 300 FW FOURTRAX (4WD)	88->00	P
CB 350 K4		P
CB 360 G5 all models	75->	P
CJ 360 T all models	78->	P
CB 400 F - F1 - F2	75->79	P

GF1151 STD

øt (mm): 90 (mm): 18

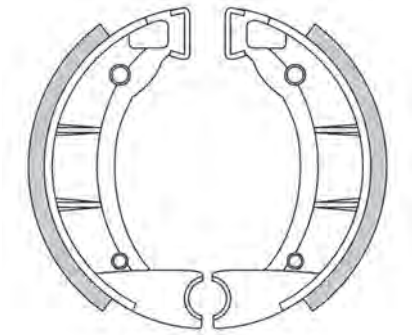

BENELLI	Year	A/P
CITYBIKE 50		A / P
S 50	81->87	A
S 50 (tutti i modelli)	87->	A
S 50 LUSSO	81->87	A
SCOOTY 50		A / P

FANTIC	Year	A/P
ISSIMO 50	84->	A / P
ISSIMO 50 (ruote lega)		A / P

GARELLI	Year	A/P
BASIC 50 (ruota lega fondermonte)		A / P
NOI 50 (ruota lega fondermonte)		A / P
VIP 50 ruota lega (fondermonte)		A / P

PUCH	Year	A/P
MAXI 80 EXECUTIVE	88->	P

GF1152 STD FTR

øt (mm): 160 (mm): 30

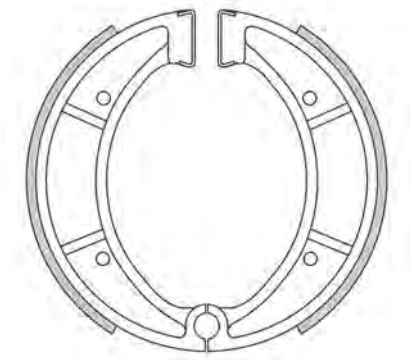

HUSQVARNA	Year	A/P
CR 125	83->84	A
CR 125	85->90	P
RC 125	83->	A
WR 125	->82	A
WR 125	86->90	P
WRE 125	->82	A
WRE 125	88	P
CR 240	81->82	A
CR 240	87->	P
RC 240	81->82	A
WR 240	85->90	P
WRK 240	88->	P
CR 250	81->82	A
CR 250	85->95	P
RC 250	81->82	A
WR 250	87->89	P
XC 250	87->	P
WRK 260	88->	P
WR 400	85->	P
AE 430	88->	P
AUTO 430	87->	P
CR 430	81->82	A
CR 430	87->	P
OR 430	81->82	A
RC 430	81->82	A
WR 430	81->82	A
WR 430 AE	87->	P
WRE 430	81->82	A
XC 430	81->82	A
XC 430	87->	P
CR 500	85->	P
XC 500	87->	P
510	86->	P
TC 510	88->92	P
TE - AC - LC 510	87->	P

GF1153 STD FTR

øt (mm): 122 (mm): 30

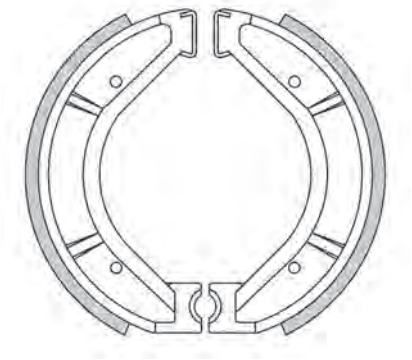

OSSA	Year	A/P
CROSS 125	74->	A
CROSS 250	74->	A

...GF1153

... segue OSSA	Year	A/P
FUEGO 250	74->	A
TRIAL 250 (all models)	->80	A / P
TRIAL 350 (all models)	->80	A / P

GF1154 STD FTR

øt (mm): 110 (mm): 30

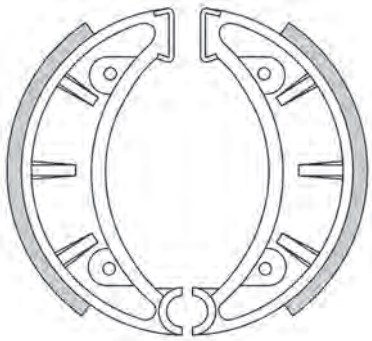

MONTESA	Year	A/P
MKS 50	87->	P
COTA 123	->82	A / P
MH 123	83->	P
MH 200	83->	P
COTA 242	83->	P
COTA 290	->83	A / P
COTA 304	87	P
TRIAL 330	85->	P
T 348	->83	A / P
COTA 349	82->83	A / P
MH 349	83->	P

PUCH	Year	A/P
CONDOR 50		P
MONZA 50	83	A / P
COBRA 75	85->	P
COBRA 80	84->	P

GF1155 STD

øt (mm): 110 (mm): 25

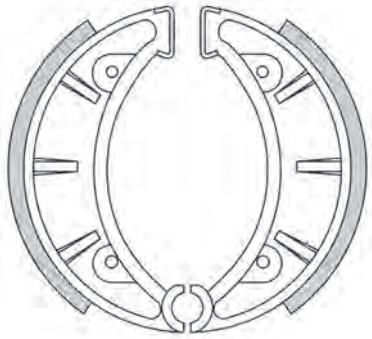

CAGIVA	Year	A/P
DG 350 TRIAL	83->	A / P

OSSA	Year	A/P
TRIAL 250 (all models)	81->	A
TRIAL 350 (all models)	81->	A

PUCH	Year	A/P
BORRASCA 50		A / P
MINICROSS 50		A / P

GF1156 STD

øt (mm): 120 (mm): 25

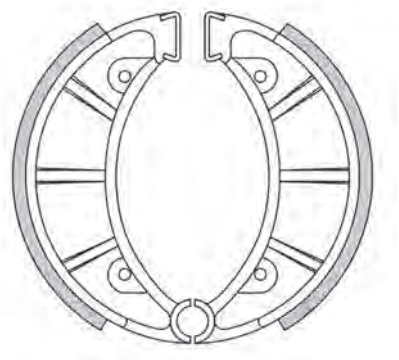

FB MINARELLI	Year	A/P
MR 80		P

OSSA	Year	A/P
TRIAL 250 (all models)	81->	P
TRIAL 350 (all models)	81->	P

PUCH	Year	A/P
MONZA 50	84->	P
MONZA 50 (ruote in lega 160x17)	84->	A / P

RIEJU	Year	A/P
MR 80	95->	P

GF1158 STD

øt (mm): 130 (mm): 22

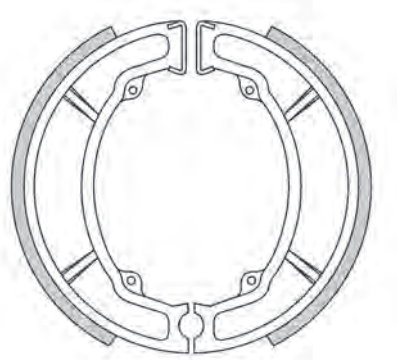

SUZUKI	Year	A/P
LT 80 all models	87->01	P
LT-Z 90	07->20	P
LT 125	85->87	P
PE 175	82	A
RM 250	80	A
RM 250	84->86	P
RM 400	80	A
RM 465	81->82	P

GF1159 STD

øt (mm): 140 (mm): 25

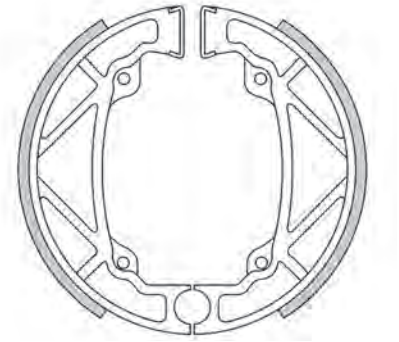

KTM	Year	A/P
MX 125	83	A
MX 250	83	A

ØT: Diametro tamburo | *drum diameter* | *diametre du tambour* | *diametro tambor* | *trommeldurchmesser*
(mm): Larghezza Ganascia | *brake shoe width* | *largeur de la machoire* | *ancho mordaza* | *bremsbackenbreite*

...GF1159

... segue KTM	Year	A/P
MX 500	->82	A

GF1160 STD

øt (mm): 160 (mm): 25

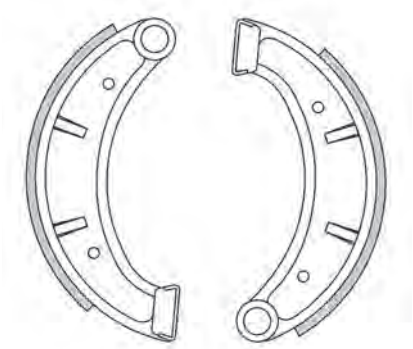

HUSQVARNA	Year	A/P
WR 125	83->85	A
WRE 125	83->87	A
CR 240	83->86	A
RC 240	83->	A
WR 240	83->84	A
WRE 240	83->	A
CR 250	83->84	A
RC 250	83->	A
WR 250	83->86	A
WRE 250	83->	A
WR 400	85	A
CR 490	83->	A
AE 500	84->	A
TC 500	84->	A
TE 510	84->87	A
TX 510	84->	A

GF1161 STD

øt (mm): 120 (mm): 22

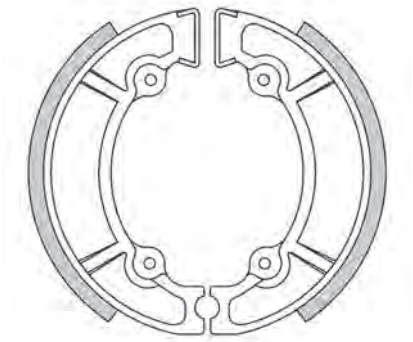

SUZUKI	Year	A/P
RM 125	81->86	P
RM 250	81->82	P

GF1162 STD

øt (mm): 130 (mm): 22

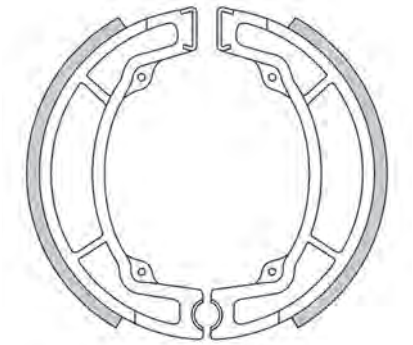

YAMAHA	Year	A/P
XT 125	76->81	A
YZ 125	76->82	A
IT 175	80->82	A
IT 250 G	80	A
IT 250 H - J - K	81->83	A
TY 250	81->83	A
XL 250 G	80->	A
YZ 250	77->79	A
YZ 400	77->79	A
IT 425 G	80->00	A
IT 500 G - H	80->81	A
TT 500	80->81	A

GF1163 STD

øt (mm): 130 (mm): 22

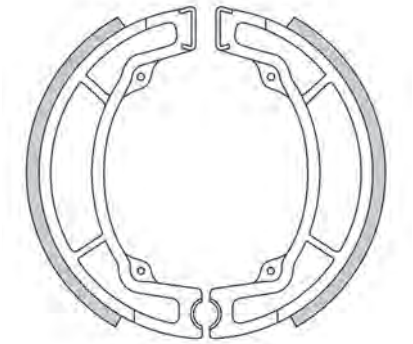

YAMAHA	Year	A/P
YZ 125	83->86	P
IT 200	84	A / P
TY 250 S - RS	84->90	A

GF1164 STD

øt (mm): 130 (mm): 22

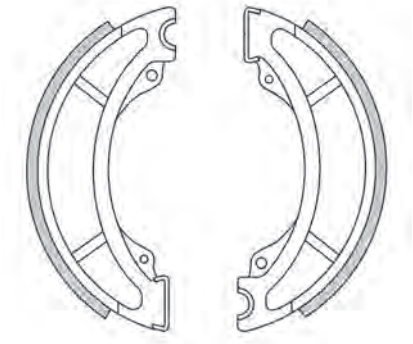

YAMAHA	Year	A/P
YZ 125	84	A

...GF1164

... segue YAMAHA	Year	A/P
IT 250 L	84->	A
YZ 250	81->84	A
IT 465	81->82	A
YZ 465	80	A
IT 490	84	A
YZ 490	81->84	A
TT 600 L	83->84	A

GF1165 STD

øt (mm): 130 (mm): 22

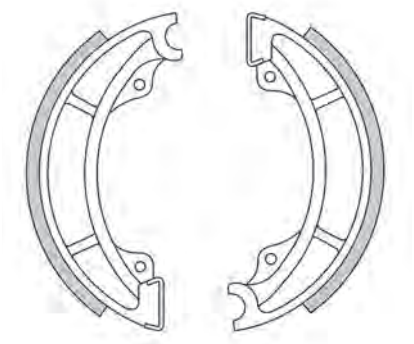

ATK (USA)	Year	A/P
ATK 560	84->85	P

SUZUKI	Year	A/P
RM 125	84	A
RM 250	83	A
RM 500	83->84	A

GF1166 STD

øt (mm): 150 (mm): 22

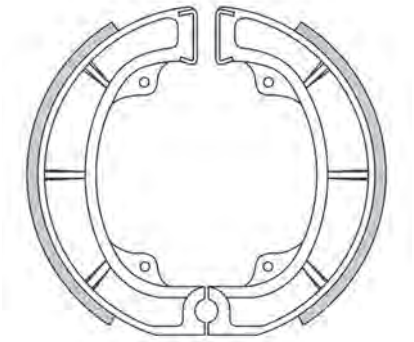

SUZUKI	Year	A/P
ALT 125	83	P
LT 125	83	P
RM 250	81->82	A
RM 465	81->82	A

GF1167 STD

øt (mm): 150 (mm): 25

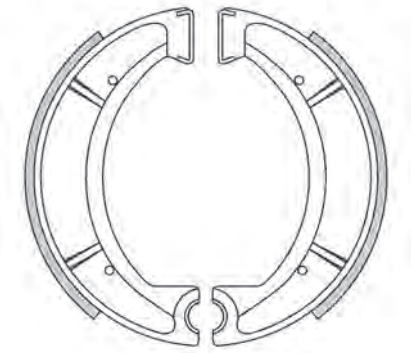

YAMAHA	Year	A/P
RD 125 DX	78->81	P
RS 125	75	A
CYGNUS 180 XC	83->85	P
RD 200 DX	75->81	P
RS 200	79->80	A / P
RS 200 C	75->80	P
DT 250	75->76	P
DT 250 MX	77->80	P
IT 250 H - J - K	81->83	P
IT 250 L	84->	P
SRX 250		P
TY 250	81->83	P
DT 400	75->77	P
DT 400 MX	75->79	P
SR 400	88->16	P
IT 465	81->82	P
YZ 465	81	P
IT 490	84	P
YZ 490	81->88	P
SR 500	78->98	P
XT 500	76->89	P
XT 500 (Austria)	83->	P
XT 550	82->83	A / P
XT 600 4 VALVES	84->86	P
XT Z 600 TENERE	83->87	P

GF1168 STD

øt (mm): 160 (mm): 25

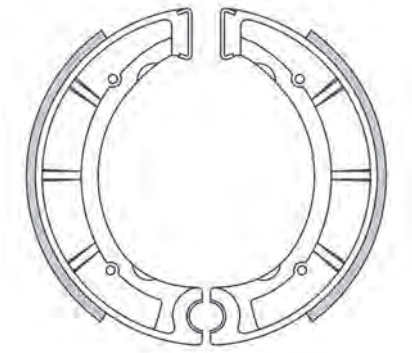

YAMAHA	Year	A/P
DT 250	75->76	A
DT 250 MX	77->80	A
IT 250 G	80	P
SR 250 SE	80->82	A
YD 250 S	91->	P
YZ 250	77->79	P
IT 425 G	80->00	P
IT 500 G - H	80->81	P
TT 500	80->81	P
XT 500	76->81	A

GF1169 STD

øt (mm): 160 (mm): 25

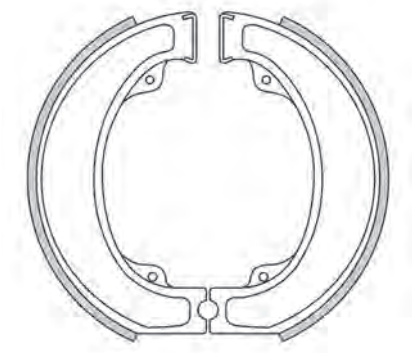

HONDA	Year	A/P
CR 250 R	78->80	P
XL 500 SA - SB	81	A

GF1170 STD

øt (mm): 140 (mm): 30

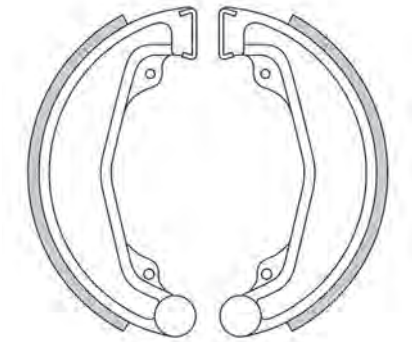

HONDA	Year	A/P
CB 175 all models	74->76	P
CB 200 B - T	76->78	P
CB 250 RSA - RSD - RSE	81->	P
CBR 250 R HURRICANE	86	P
CL 250 SC	81	P
MVX 250 F	88->	P
VT 250 F	82->87	P
VT 250 F INTEGRA	87->	P
VT 250 F2	82	P
VTR 250 INTERCEPTOR	88	P
VTZ 250	86->88	P
XL 500 SA - SB	81	P

GF1171 STD

øt (mm): 130 (mm): 30

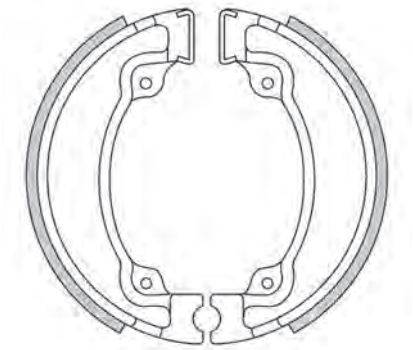

HONDA	Year	A/P
CA 125 REBEL	95->97	P
VT 125 C SHADOW	99->08	P

...GF1171

... segue HONDA	Year	A/P
XL 250 S	82	P
XL 500 R - RC	82	P
XL 500 R PARIS DAKAR	83->	P
XL 500 SZ	80	P
XR 500 R	81->82	P
XR 500 S	79->80	P
XL 600 L	85->87	P
XL 600 LD - PARIS DAKAR	83->	P
XL 600 R	83->87	P
XL 600 V TRANSALP	87->90	P

GF1172 STD

øt (mm): 130 (mm): 30

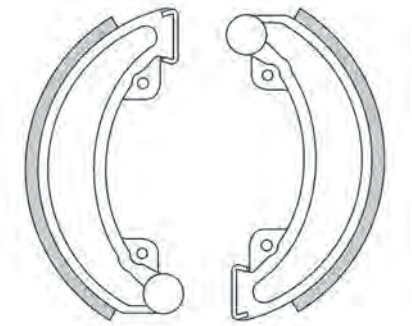

HONDA	Year	A/P
CR 250 R	->77	A
XR 250 R	81->83	A
CR 450 R	81->	A
CR 480 R	82	A
XR 500 R	81->82	A

GF1173 STD

øt (mm): 130 (mm): 22

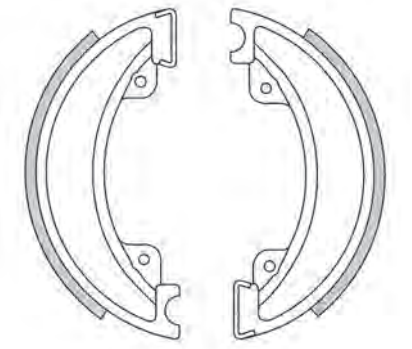

HONDA	Year	A/P
CR 125 R	82	A / P
CR 250 R	82	A
CR 480 R	83	A

ØT: Diametro tamburo | *drum diameter | diametre du tambour | diametro tambor | trommeldurchmesser*
(mm): Larghezza Ganascia | *brake shoe width | largeur de la machoire | ancho mordaza | bremsbackenbreite*

GF1174 STD

ø t (mm): 130 (mm): 22

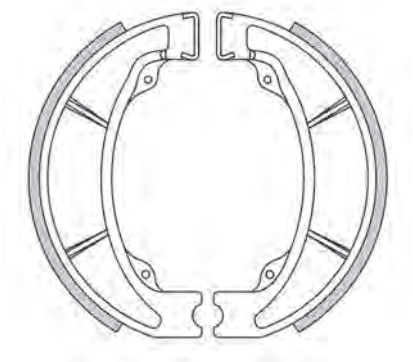

HONDA	Year	A/P
CR 125 R	83->85	P
MBX 125	84->86	P
CR 250 R	83->85	P
XL 350 R	83->84	A
CR 480 R	83	P
CR 500 R	84->85	P

GF1175 STD

ø t (mm): 140 (mm): 25

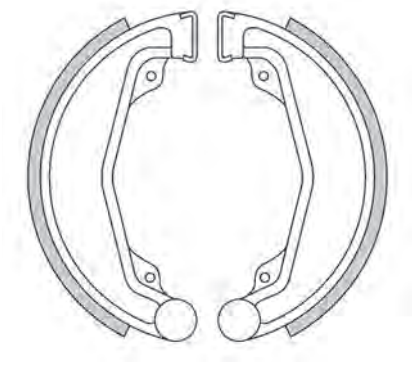

HONDA	Year	A/P
CD 125	78->	A
CM 125	82->85	A
CD 185 T	78	A
CD 200 T	79->80	A
CM 200 TA - TB	79->80	A
CL 250 SC	81	A
CM 250 C	82->	A
XL 250	78->79	P
XL 250 S	78->81	A
XR 250 S	79->80	A
XL 500 SZ	80	A

GF1176 STD FTR

ø t (mm): 125 (mm): 28

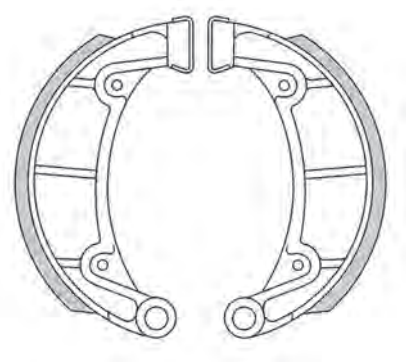

MONTESA	Year	A/P
COTA 123	83->	A
MH 123	83->	A
MH 200	83->	A
COTA 242	83->	A
TRIAL 330	85->	A
COTA 349	84->	A
MH 349	83->	A

GF1177 STD

ø t (mm): 110 (mm): 30

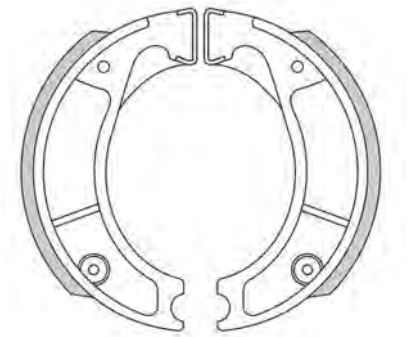

HONDA	Year	A/P
NX 250 DOMINATOR	87->93	P
XL 250	91	P
XL 250 DEGREE	91->	P
XL 250 R	81->83	P
XL 250 S	78->81	P
XLX 250	84->	P
XR 250 R	81->89	P
XR 250 S	79->80	P
XL 350 R	85->	P

GF1178 STD FTR

ø t (mm): 110 (mm): 25

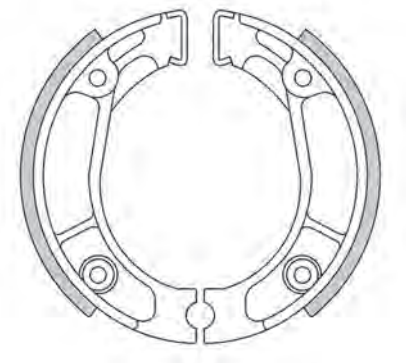

HONDA	Year	A/P
MB 50	80->82	P

...GF1178

... segue HONDA	Year	A/P
MBX 50 SD - SF	83->85	P
MT 50	80->93	A / P
MTX 50 S	83->	A / P
MXR 50		P
NSR 50 F - S	89->95	P
NSR 50 R	97->00	P
NSR 50 V - X	97->99	P
XL 50		A / P
XR 50 R	01->03	A / P
NSR 75 FII	88->	P
XR 75	75->78	A / P
CR 80 R	80->81	A / P
MBX 80	82	P
MBX 80 FWD	83->86	P
MBX 80 VOLLUERKLEIDUNG	85->	P
MCX 80 all models	82->	P
MT 80 all models	80->	A / P
MTX 80 all models	83->84	A / P
XR 80	80->84	A / P
XR 80 R	89->	A / P
C 90	82->03	A / P
YUPI 90	92->	P
CB 100 N	78->80	P
XL 100 all models	78->82	A / P
CT 110	80->04	P
CT 110	89->09	A
CB 125 J	79->	P
CG 125	98->03	P
CLR 125 CITY FLY	98->03	P
CR 125 M2 - 3 - 4	76->78	A / P
CT 125	76->85	A / P
MTX 125 R	83->84	A
MTX 125 R	83->86	P
NX 125	88	P
NX 125 TRANSCITY	89->97	P
TL 125	76	A / P
XL 125	78->82	A / P
XL 125 PARIS DAKAR	89->	P
XL 125 R	84->86	P
XL 125 R PARIS DAKAR	85->	P
XR 125 L	03->08	P
CRF 150 F	03->17	P
XL 185	80->82	A / P
CTX 200 A BUSHLANDER	04->05	P
MTX 200 RW	85->86	P
MTX 200 RWD	83->84	A / P
TL 200	76->79	A / P
TLR 200	86->87	A
XL 200 R	83->84	A / P
XR 200 R	80->02	A / P
CRF 230	04->09	P
RTL 250 SG	86->	A / P
RX 250 RE	84->	P
TL 250 F	85->	A / P
TLR 250	85->	A / P
XL 250 R	84->87	P
XL 350 R	83->84	P
XR 350 R	83->84	P
XR 500 R	84->85	P
XR 600 R	85->90	P

GF1179 STD

øt (mm): 130 (mm): 25

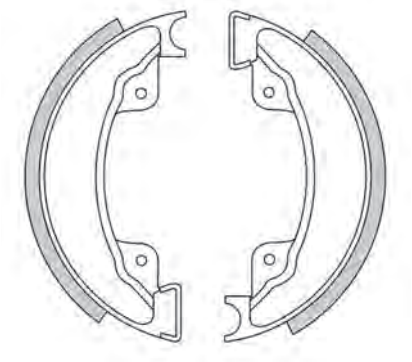

HONDA	Year	A/P
XL 500 R - RC	82	A
XL 500 R PARIS DAKAR	83->	A

GF1180 STD

øt (mm): 100 (mm): 20

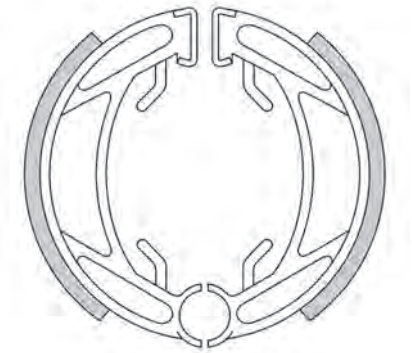

MOTOBECANE	Year	A/P
all models 50 (mozzi atom)	88->89	P
all models 50 (mozzi leleu)	88->89	P

GF1181 STD

øt (mm): 124 (mm): 28

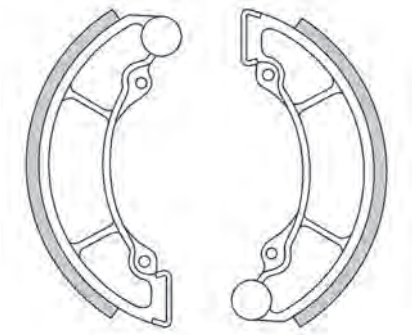

APRILIA	Year	A/P
RX 125 (mozzi Rimoldi)	84->85	P
RX 250	83	P
CAGIVA	**Year**	**A/P**
WMX 125 (mozzi Rimoldi)	84->	A
HRD	**Year**	**A/P**
RP 80 CROSS	83->	A / P
TRE SOLDI	**Year**	**A/P**
80		A / P
VALENTI	**Year**	**A/P**
125		A / P

GF1182 STD

øt (mm): 124 (mm): 28

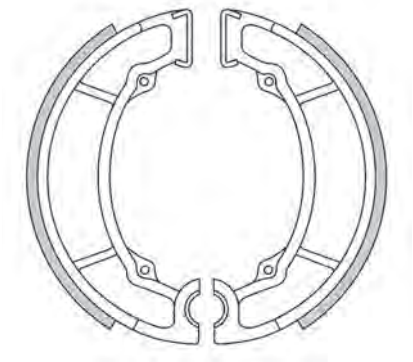

APRILIA	Year	A/P
TUAREG 125 RALLY(Mozzi Rimoldi)	86->	P
TUAREG 250 RALLY (Mozzi Rimoldi)	86->88	P
GILERA	**Year**	**A/P**
R1 50	90->	P
HX 250 LC	83->	P
RX 250 ARIZONA RALLY	86->	P
KRAMER	**Year**	**A/P**
80		A / P
VALENTI	**Year**	**A/P**
80		A / P

GF1183 STD

øt (mm): 150 (mm): 30

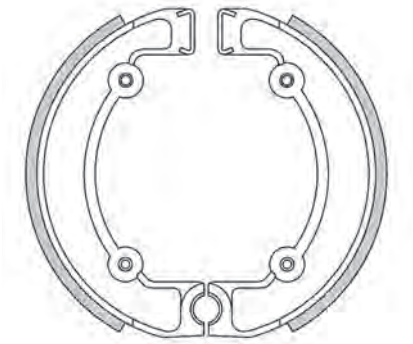

OSSA	Year	A/P
CROSS 125	74->	P
CROSS 250	74->	P
FUEGO 250	74->	P

GF1184 STD FTR

øt (mm): 130 (mm): 25

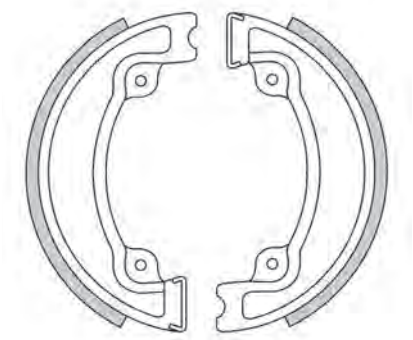

CAN AM	Year	A/P
DS 50 MINI	02->07	P
QUEST 50 2T	03->	P
DS 90 MINI 2T / 4T	02->07	P

...GF1184

... segue CAN AM	Year	A/P
QUEST 90 4T	03->	P
E-TON	**Year**	**A/P**
JXL E 40 VIPER JNR	03->05	P
DXL 90 RANGER	03->04	P
HONDA	**Year**	**A/P**
TRX 70 FOURTRAX	86->87	P
CG 125	85->03	A
CH 125 SPACY	94->	P
CR 125 R	79->81	P
NX 125	88	A
CH 250 ELITE	87->90	A / P
CN 250	93->94	P
CN 250 ELITE	87->90	A / P
CR 250 R	81	P
XL 250 R	81->83	A
XLX 250	84->	A
MALAGUTI	**Year**	**A/P**
CIAK 125	00->01	P
CIAK 125 MASTER	04	P
CIAK 125 MASTER EURO 3	06	P
CIAK 125 RESTYLING	03	P
CIAK 150	00->02	P
CIAK 150 MASTER	03	P
CIAK 150 RESTYLING EURO 2	04	P
CIAK 200 MASTER EURO 2	06	P

GF1185 STD

øt (mm): 130 (mm): 22

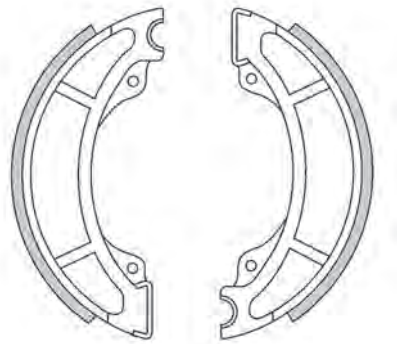

HUSQVARNA	Year	A/P
WRE 125	89->94	P
WRK 600	89->	P
KTM	**Year**	**A/P**
SX 60	98->00	P
MX 80	89->90	P
MX 80 GR - SUPER MINI	86->88	P
125 BAJA	86	P
GS 125	84->85	A / P
GS 125 LC	83	A
MX 125	83->86	P
MX 125	84	A
BAJA 250	86->	P
GS 250	83->84	A / P
MX 250	84	A / P
GS/MX/ MXC 300	85	P
COUNTRY 350	85->	P
GS 420	84->	A / P
MX 495	84	A / P
MX 500	83->84	A / P
MX/MXC 500	85	P
GS 600	84	A / P
XC/XCE 600	85	P

ØT: Diametro tamburo | *drum diameter | diametre du tambour | diametro tambor | trommeldurchmesser*
(mm): Larghezza Ganascia | *brake shoe width | largeur de la machoire | ancho mordaza | bremsbackenbreite*

GF1186 STD

øt (mm): 150 (mm): 28

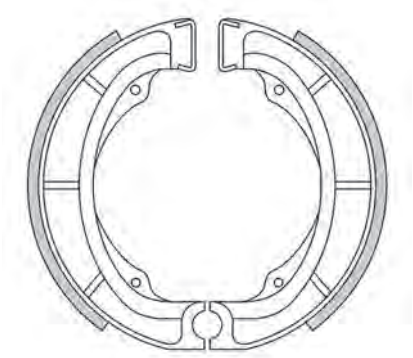

KAWASAKI	Year	A/P
KDX 250	79->80	P
KL 250	78->79	P
KX 250	74->81	P
KX 420 A1 - A2	80->81	P

SUZUKI	Year	A/P
ALT 125	84->86	P
LT 125	84	P
LT 160	89->92	P
LT 160 QUADSPORT	03->04	P
LT-F 160	90->03	P
ALT 185 F	85	P
LT 185	84->85	P
SB 200	79->80	A
SX 200	90->91	P
LT 230 GEF/GEG	85->86	P
LT-F 230 G/H	86->87	P
PE 250 B - C	77->78	A / P
PE 250 T	80	A / P
PE 250 X - Z	81->82	P
RM 250	76->78	P
RM 250	79	A
TS 250 all models	74->82	A / P
TS 250 X all models	85->89	P
SP 370 C - N	78->79	A / P
DR 400 ST - SX	79->81	A / P
LS 400 SAVAGE	87->	A / P
PE 400 T	80->81	A / P
RM 400	78	P
RM 400	79	A
SP 400	80	A / P
ST 400	79->	A / P
SX 400	79->	A / P
DR 500 S	84->88	A / P
DR 500 SD - SE	81->83	P

GF1187 STD | FTR | PRO

øt (mm): 110 (mm): 25

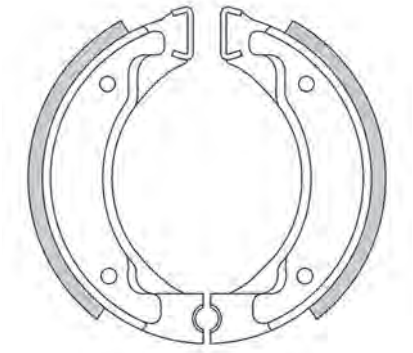

MBK	Year	A/P
ACTIVE 50	90->	A
BOOSTER 50	->94	A / P

...GF1187

... segue *MBK*	Year	A/P
CW 50 BOOSTER SPIRIT	96->99	P
CW 50 R BOOSTER ROAD	94->95	P
CW 50 RSP BOOSTER ROCKET	97->98	P
CW 50 RSX TRACK	96->98	P
FLIPPER 50	98->	P
YA 50 R FORTE	94->96	P
YM 50 FIZZ	94->95	P
ACTIVE 75	90->	A
ACTIVE 80	90->	A

YAMAHA	Year	A/P
BELUGA 50	90->	A
BREEZE 50 YM	94->96	P
BW 50	91->	A / P
BW 50 BUMP	97->	P
BW 50 NEXT GENERATION	96->	P
BW 50 SPORTS SPEC R	02->	P
BW 50 SPY	00->	P
BW S 50	92->94	A / P
BW S 50 R	95->96	P
DT 50 MX	87->91	A / P
FS 1 50	87->90	A / P
GRAFIX 50	93->	A / P
JOC 50	90->	A / P
JOG 50 CY	88->	P
MINI 50 L SHAFT	83->	P
T 50 TOWNMATE	86	A / P
TRAFIC 50	93->	A / P
V 50 M	83->	A / P
WHY 50	97->	P
ZUMA 50	90->95	A / P
YS 60 S (MOTO4)	86	P
YT 60 L/N TRI ZINGER	84->85	P
80 BELUGA	90->	A
DT 80 (Espana)		A / P
DT 80 LC (Espana)	89->	P
DT 80 MX Type 36N	83->85	A / P
DT 80 MXS	84	A / P
T 80 TOWNMATE	83->97	A / P
V 80 DL	83->	A / P
YFM 80	87->88	A
RX S 100	83->97	A / P
YFM 100 CHAMP	87->88	A
CRYPTON 105 T	96->97	A / P
V 110 SPORTY	96	P
RX 115	99	P
SR 125 SE	92->96	P

GF1188 STD | FTR

øt (mm): 110 (mm): 25

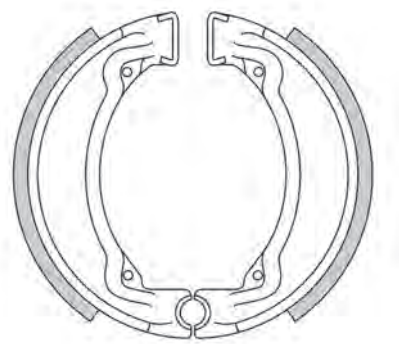

CPI	Year	A/P
POPCORN 50	03->05	P

GARELLI	Year	A/P
PONY 50	92->	A / P
PONY 50 SR	92->	P

...GF1188

HONDA	Year	A/P
CN 250 HELIX	86->87	P

YAMAHA	Year	A/P
CHAPPY 50	80->	A / P
DT 50 M	78->86	A / P
DT 50 MX	78->86	A / P
FS 1 50 DX	79->80	P
FS 1 50 E	74->75	A / P
FS 1 50 E DX	77->79	P
FS 1 50 SE	81->82	A / P
LB 2 50 M CHAPPY	80->	A / P
LC 50 M	80->	A / P
RD 50 M	78->80	P
RD 50 MX	81->87	P
TY 50 M	77->80	A / P
V 50 M - P	74->82	A / P
V 70 A	76->	A / P
DT 80 MX Type 12X	83	A / P
DT 80 MX Type 5J2	81->82	A / P
FS 80 SE	81->	A / P
LB2 80 BOP	80->	A / P
RD 80 AIR COOLED	82	P
RD 80 LC2 - LCS	82	P
RX 80 SE	82->	P
TY 80	77	P
V 80	79->82	A / P
YZ 80	77->79	P
V 90	78	A / P
DT 100	76->80	A
RS 100	75->80	A / P
RS 100 DX	77->80	P
YB 100	78->81	P
YB 100	78->86	A
YZ 100	78->81	A
IT 125 G - H - J	80->82	A
TY 125	80->82	A
TY 175	77->80	A
TY 250	77->80	A
TY 250 R	91->92	P
TY 250 S - RS	84->90	P

GF1190 STD | FTR

øt (mm): 180 (mm): 30

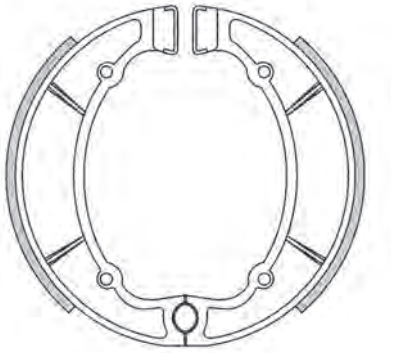

YAMAHA	Year	A/P
RD 250	74->76	P
RD 250 LC	80->83	P
RZ 250 (4L3)		P
RD 350 LC	80->82	P
RD 350 S	74->76	P
XS 360 B	75	P
XS 650	75->81	P
YDS-7 700	73->	P

GF1191 STD

øt (mm): 180 (mm): 32

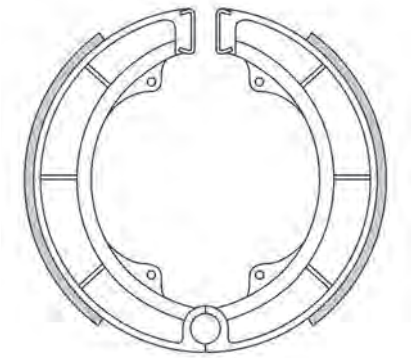

SUZUKI	Year	A/P
GS 550 B - C - D	77->78	P
GT 550 A - B	76->77	P

GF1192 STD

øt (mm): 140 (mm): 40

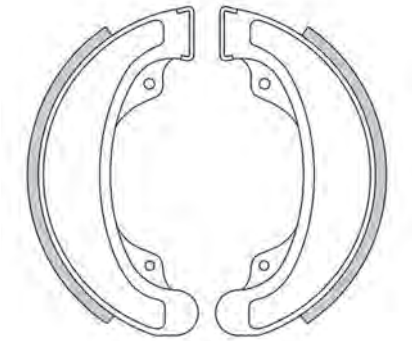

HONDA	Year	A/P
CB 250	78->91	P
CM 250 TB	81	P
CB 350 SG	86->88	P
CB 400 A - HAWK	78->	P
CB 400 N - NA - NB	78->82	P
CB 400 N/F	83->	P
CM 400	78->	P
CB 450 N	85->	P
CBX 450 S	87->	P
CMX 450 CG REBEL	86->	P
VT 500 CD - FT	82	P
VT 500 ED - EF - C	83->85	P

GF1193 STD

øt (mm): 80 (mm): 17

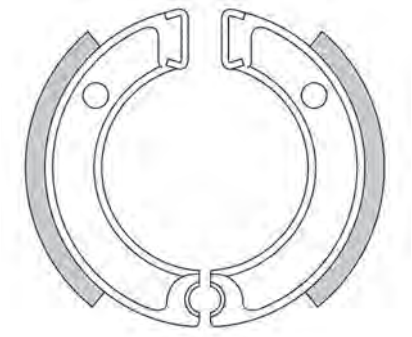

MBK	Year	A/P
CHAMP 50		A / P

...GF1193

YAMAHA	Year	A/P
MA 50 M	81->	A / P
MINT 50	96->	A
MJ 50 M TOWNY	81->93	A / P
MS 50	85->	A
PW 50 H - J - K	80->	A / P
PW 50 H1	96->00	A / P
QA 50 POCKE	83->	A / P
QB 50 VOGEL	83->	A / P
QT 50	80->	A / P
SA 50 M - ME PASSOLA	80->	A
SALIENT 50 CA	83->	A
SH 50 RAZZ	93->	A

GF1194 STD FTR

øt (mm): 130 (mm): 30

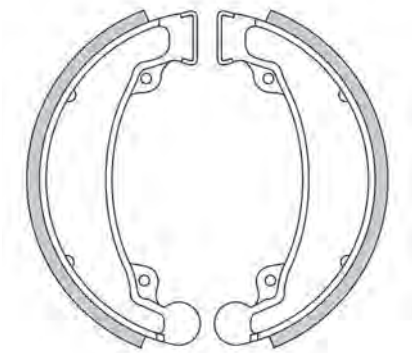

DAELIM	Year	A/P
DELFINO 50	99->	P
TAPO 50	99->	P
VIVO 50	99->	P
DELFINO 100	99->	P
ROCKET 125	99->	P
VT 125 EVOLUTION	00->	P

HONDA	Year	A/P
ATC 70 all models	78->85	P
CB 125 K1 - K5	72->76	P
CB 125 K6 - S2	76->77	P
CB 125 RS	83	P
CB 125 T	78	P
CB 125 T2 - TA - TB	79->	P
CB 125 TDJ	87->89	P
CB 125 TT	90->	P
CD 125	78->	P
CM 125	82->85	P
CD 185 T	78	P
CD 200 T	79->80	P
CM 200 TA - TB	79->80	P
CB 250 NIGHT HAWK	91->	P
CB 250 TWO FIFTY	92->05	P
CD 250	88->92	P
CM 250 C	82->	P
CMX 250 C REBEL	96->00	P

GF1195 STD

øt (mm): 160 (mm): 30

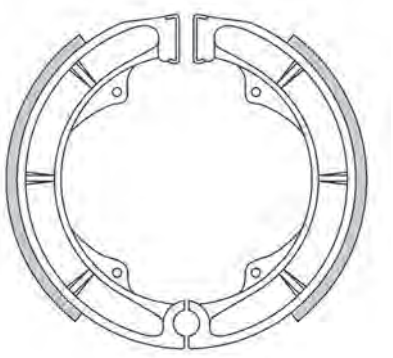

SUZUKI	Year	A/P
GNX 250 E	83->	P
GS 250 E	80->81	P
GSX 250	80->82	P
GT 250 EN - ET - EX	79->81	P
GN 400 TT	80->	P
GSX 400 ET - EX - EZ	80->82	P
LT-A 400 EIGER	02->07	P
LT-F 400 EIGER	02	P
LT-F 400 EIGER 2WD	03->07	P
GS 425 EN	78->	P
GS 450 E	80->88	P
LS 650	05->	P
LS 650 P SAVAGE	87->04	P

GF1196 STD

øt (mm): 110 (mm): 25

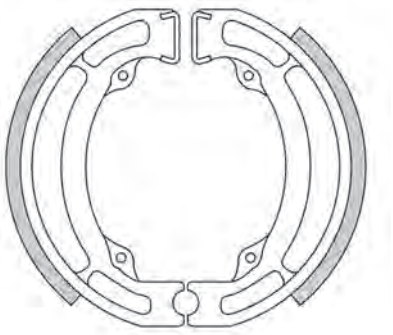

KAWASAKI	Year	A/P
KLX 125	03->06	A / P
KLX 125 L	03->06	P

SUZUKI	Year	A/P
GS 50	05	A / P
LT-A 50 QUADMASTER	01->05	P
LT-Z 50	06->20	P
OR 50 ET	80	P
RB 50 H	87	P
RM 50	81->82	A / P
TS 50	80->83	P
ZR 50	84->87	P
ZR 50 SLK	81	P
DS 80	80->00	A / P
JR 80	01->07	A / P
RM 80	80->81	A / P
RM 80 HD - HF	83->85	P
LT-Z 90	07->20	A
TS 100	82->87	P
DR Z 125 K	03->12	A / P
DR Z 125 L	03->20	P
TS 125 ERZ - FFS	82	P

ØT: Diametro tamburo | *drum diameter | diametre du tambour | diametro tambor | trommeldurchmesser*
(mm): Larghezza Ganascia | *brake shoe width | largeur de la machoire | ancho mordaza | bremsbackenbreite*

GF1197 STD

øt (mm): 160 (mm): 30

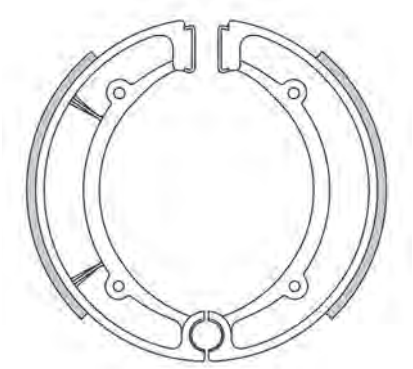

YAMAHA	Year	A/P
YFM 50 F BIG BEAR	96->98	P
MAJESTY 250 YP	96->98	P
XS 250 C	81	P
XS 250 D - E	79->81	P
XS 250 SE - SF SPECIAL	79->81	P
YFM 350 FW BIG BEAR	96->98	P
YFM 350 L BIG BEAR	99->	P
XS 400	79->	P
XS 400 SE	80->81	P
YFM 400 F KODIAK AUTO	03->04	P
YFM 400 FP BIG BEAR 4WD	03->04	P
YFM 400 FW KODIAK	93->99	P
YFM 400 FWP BIG BEAR 4WD	02	P
XJ5 550 SECA	81->83	P
YFM 600 GRIZZLY 4x4	98->01	P
YFM 600 GRIZZLY HUNTER EDITION	01->	P
YFM 600 GRIZZLY HUNTING	00->	P

GF1198 STD

øt (mm): 95 (mm): 20

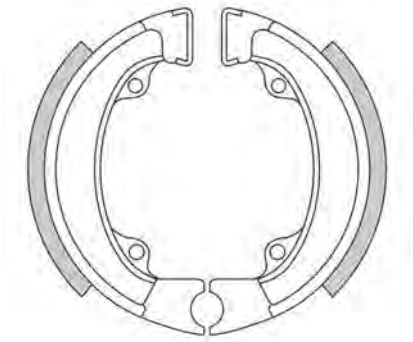

HERCULES	Year	A/P
LIMBO 50	93->	A

HONDA	Year	A/P
NB 50	85->	P
NB 50 DELUX	82->	P
NB 50 MELODY	82->	P
NB 50 MSB	82->	P
ND 50	82->	P
ND 50 MELODY 2 all models	82->	P
NE 50 VISION	85->	P
NH 50 LEAD	->93	P
NH 50 LEAD (disk)	88->92	P
NP 50 D MELODY MINI	83->	P
NU 50 MC RUNAWAY	82->	P
NV 50 MSD STREA	84->	A / P
NX 50 A	82->	P
NX 50 B	82->	P
NX 50 MB CAREN	82->	P
OR 50	93->	P
PX 50 all models	82->83	P

...GF1198

... segue HONDA	Year	A/P
QR 50 ED	82->	P
SA 50 ELITE LX	88->90	P
NH 80 LEAD	83->88	P

PEUGEOT	Year	A/P
METROPOLIS 50		P
SC 50		P
ST 50		P
STL 2 50		P
SC 75		P
SX 75		P
METROPOLIS 80		P
SX 80		P

PGO	Year	A/P
STAR 50	->93	P
STAR 2 50	94->	P
BIG MAX 80		P
STAR 80	90->	P

SYM	Year	A/P
FIDDLE 50	99->	P
MIO 50	05->07	P

GF1199 STD FTR

øt (mm): 95 (mm): 20

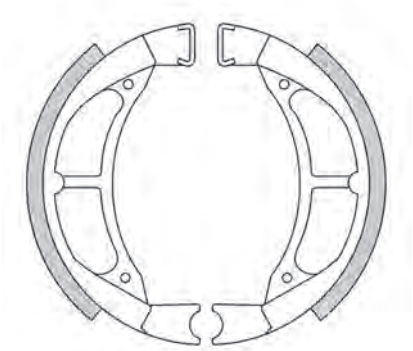

SUZUKI	Year	A/P
RM 80	82->89	P

YAMAHA	Year	A/P
YZ 50	80->83	A / P
YZ 60	85	A / P
PW 80	83->91	P
PW 80	83->12	A
TY 80	77->	A
YZ 80	77->85	A
YZ 80	80->89	P
TT R 90	00->08	A
TT R 110 EX/EY	08->20	A

GF1200 STD FTR PRO

øt (mm): 110 (mm): 25

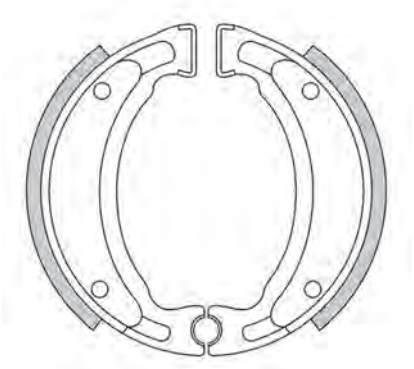

ADLY	Year	A/P
SILVER FOX 25	00->05	P
FOX 50	00->	P
JET 50	96->	P
PISTA - TWIN LIGHT 50	96->	P
SILVER FOX 50	00->05	P
JET 100	96->	P
SILVER FOX 100	06->	P

BRANDY-BRAS	Year	A/P
BRANDY 50		P
BRANDY 90		P

CPI	Year	A/P
BABY 50 J	02->	P
HUSSAR 50	01->05	P
MARS 50	01->02	P
OLIVER 50 all models	03->05	P
POPCORN 50	02	P

FANTIC	Year	A/P
PONY 50	93->	A / P
PONY 50 SR	93->	P
QUEENIE 50	95->	P

GENERIC	Year	A/P
IDEO 50	05->	P
XOR 50	05->	P
IDEO 125	05->	P
XOR 125	05->	P

ITALJET	Year	A/P
ADLY 50	90->	P

KAWASAKI	Year	A/P
BN 125	98->99	P

KEEWAY	Year	A/P
50 HURRICANE	06->16	P
50 MATRIX	06->15	P
F-NKD 50	10->11	P
FLASH 50	07->12	P
FLASH 50 ELECTRIC	10->12	P
RY8 50	07->09	P

KOTIR	Year	A/P
RS 50	90->	A / P

KREIDLER	Year	A/P
FLORETT 50 XL	99->06	P

LEM	Year	A/P
FLASH 50	94->	P
GHIBLI 50	90->	A / P

MAICO	Year	A/P
C 1 50 HARD ENDURO	99->	P
CLASSIC 50	99->	A / P
CRUISER 50	99->	P

...GF1200

... segue MAICO	Year	A/P
R 1 50 SUPERBIKE	99->	P
THUNDERBIKE 50 I	99->	P
THUNDERBIKE 50 II	99->	P
TRAFICJAMMER 50	99->	A / P
X 1 50 SUPERCROSS	99->	P

MALAGUTI	Year	A/P
F 10 50 AC	08	P
F 10 50 AC ECO	09->10	P
F 12 R 50 PHANTOM AC	07->10	P

MBK	Year	A/P
CR Z 50 TARGET	91->95	P
CS 50 MACH G	02->	P
CW 50 BOOSTER	01->	P
CW 50 BOOSTER NG	99->	P
CW 50 L BOOSTER	01->	P
CW 50 RS BOOSTER NG	95->03	P
EW 50 STUNT	00->02	P
OVETTO 50	97->	P
ROCKET 50	96->	P
SORRISO 50	92->97	A / P
X-LIMIT 50	98->00	P
YE 50 EVOLIS	92->95	P
EVOLIS 80	94->	P
XC 125 FLAME	98->	P
XC 125 FLAME R	96->99	P

POLARIS	Year	A/P
SCRAMBLER 2 (3 wheeler)	85->86	A
TRAIL BOSS 2	85->87	A
CYCLONE X 250	87	A

RAPIDO	Year	A/P
SCRENNA 50		P

SULA	Year	A/P
CITY BIRD 50	99->	P
THUNDER BIRD 50	99->	P
THUNDER BIRD 100	99->	P
THUNDER BIRD 125	99->	P

YAMAHA	Year	A/P
BW 50 SPY	95->99	P
CR 50 TARGET	91->	P
CR 50 Z	92->	P
CT 50 SUPER SPORT	90->	A / P
DT 50 MX	92->95	A / P
DT 50 R	97->01	P
NEOS 50 YN	97->16	P
RZ 50 (5FC1/2)	02	P
YFM 50 RAPTOR	04->09	A
YSR 50	86->	P
ZEST 50 YE	92	P
YSR 60	86->	P
80 BELUGA	->89	A / P
PW 80	93->12	P
TY 80	83->	P
YFM 80 BADGER	92->01	A
YFM 80 GRIZZLY	05->08	A
YFM 80 RAPTOR	02->08	A
YSR 80	86->	P
CR 90 TARGET	91->	P
TT R 90	00->08	P
AG 100 E FARM BIKE	93	A
AG 100 J	82	A
RT 100	94->03	A / P
YB 100	82->92	P
YB 100	87->92	A
YFM 100 CHAMP	89->91	A
YZ 100	82->83	A
TT R 110 EX/EY	08->20	P
CYGNUS R 125 XC	99->03	P
CYGNUS R 125 XC K	97->98	P
CYGNUS R 125 XC T	95->98	P

...GF1200

... segue YAMAHA	Year	A/P
SR 125	82->03	P
TT R 125	00->09	A / P
TT R 125 LW	00->20	P
TW 125	99->02	P
XT 125	82->83	P
YFA 1 125 BREEZE	89->02	A
CYGNUS GT 150 XC	90->95	P
YT 175 TRI MOTO	82->83	A
AG 200 E	93	A
TW 200	87->02	P
YFM 200 MOTO 4	85->90	A
YFS 200 BLASTER	88->02	A
YTM 200 TRI MOTO	89	A
ST 225 BRONCO	97	P
TT R 225	01->	P
XT 225	97->06	P
XT 225 SEROW	85->92	P
YFM 225 MOTO 4	86->88	A
YTM 225 TRI MOTO	85->86	A
YFB 250 D/E/F TIMBERWOLF	92->94	A

GF1201 STD FTR

øt (mm): 140 (mm): 20

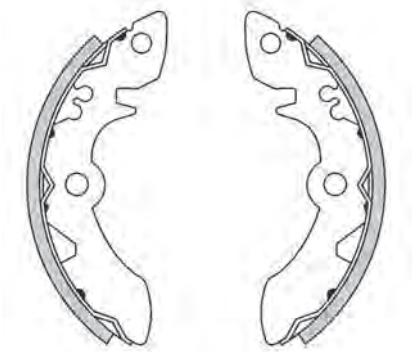

SUZUKI	Year	A/P
LT 230 GEF/GEG	85->86	A
LT-F 230 G/H	86->87	A
LT 250 EFF/EFG	85->86	A

GF1202 STD

øt (mm): 180 (mm): 40

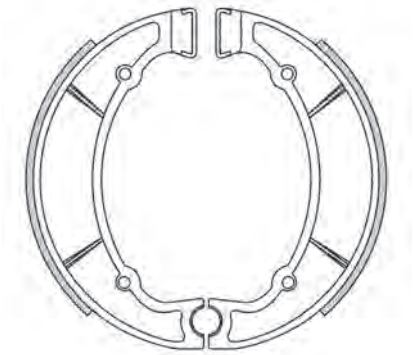

YAMAHA	Year	A/P
TX 500	75->77	P
XS 500 B	75	P
XV 500 SE	83->	P
XJ5 550	81->84	P
XJ5 550 MAXIM	81->84	P
XZ 550	82->84	P
XZ S 550	85->	P
YX 600 RADIAN	86->90	P
XJ 650 MAXIM	80->83	P
XJ 650 MIDNIGHT	81	P

...GF1202

... segue YAMAHA	Year	A/P
XV 750 SE	81->	P
XV 750 VIRAGO	92->93	P

GF1203 STD

øt (mm): 180 (mm): 30

YAMAHA	Year	A/P
XS 250 C	81	A
YDS-7 700	73->	A

GF1204 STD

øt (mm): 200 (mm): 40

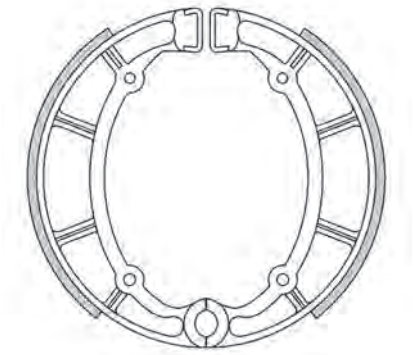

YAMAHA	Year	A/P
XV 400 VIRAGO	88->	P
XVS 400	98->99	P
XV 535 DX VIRAGO	01->03	P
XV 535 VIRAGO	87->01	P
KJ 650	80->	P
XJ 650	80->84	P
XJ 650 SECA	82	P
XJ 650 TURBO	83->	P
XVS 650 A DRAG STAR CLASSIC	98->07	P
XVS 650 DRAG STAR	97->04	P
XJ 750 SECA	81->83	P
XV 750 VIRAGO	94->97	P
XV 1000 SE MIDNIGHT SPECIAL	83->	P
XV 1000 SE VIRAGO	88	P
XV 1000 TR 1	81	P
XV 1000 VIRAGO	86	P
XV 1100 VIRAGO	86->98	P

ØT: Diametro tamburo | *drum diameter | diametre du tambour | diametro tambor | trommeldurchmesser*
(mm): Larghezza Ganascia | *brake shoe width | largeur de la machoire | ancho mordaza | bremsbackenbreite*

GF1205 STD

ø t (mm): 100 (mm): 20

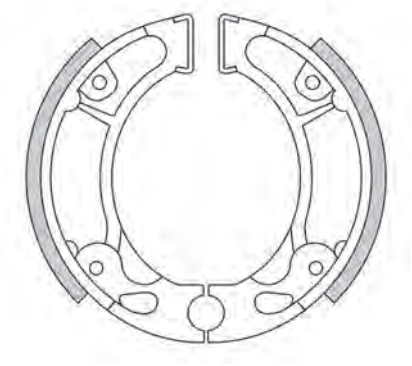

HONDA	Year	A/P
CR 50 R	84->85	A / P
NU 50 MC RUNAWAY	82->	A
CR 80 R	82->84	P
CR 80 R	83->84	A

GF1206 STD FTR

ø t (mm): 140 (mm): 28

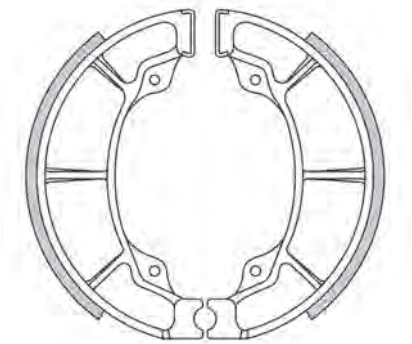

HONDA	Year	A/P
TRX 90	93->11	P
ATC 110 all models	79->84	P
ATC 125 M	84->85	P
TRX 125 FOURTRAX	85->87	P
TRX 125 J	88	P
CD 175 all models	71->78	A
ATC 185	80->83	P
ATC 200	81->83	P
ATC 200 M	84->85	P
TRX 200 FOURTRAX	84->97	P
TRZ 200 (4W)	90	P
ATC 250 ESF/ESG/ESH/ESJ	85->88	A
ATC 250 R	81	P
FL 250 ODYSSEY	77->84	P

POLARIS	Year	A/P
PHOENIX 200	06->20	P
SAWTOOTH 200	06->08	P

GF1207 STD

ø t (mm): 130 (mm): 28

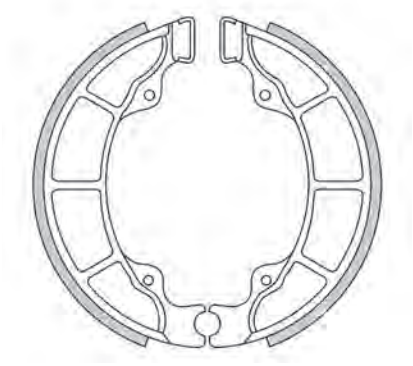

CAN AM	Year	A/P
DS 70	02->07	P
DS 90 MINI 4T	08->20	P
HONDA	**Year**	**A/P**
CD 175 all models	71->78	P
POLARIS	**Year**	**A/P**
OUTLAW 50	08->19	P
PREDATOR 50	03->07	P
SCRAMBLER 50	01->03	P
OUTLAW 90	08->14	P
PREDATOR 90	03->06	P
SCRAMBLER 90	01->12	P
SPORTSMAN 90	01->16	P
OUTLAW 110	16->19	P
SPORTSMAN 110	12->19	P
SYM	**Year**	**A/P**
ATTILA 125	99->00	P
SHARK 125	99	P

GF1208 STD

ø t (mm): 160 (mm): 30

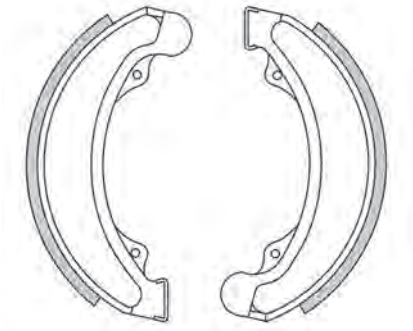

HONDA	Year	A/P
CB 125 K1 - K5	72->76	A
CB 175 all models	74->76	A

GF1209 STD

ø t (mm): 160 (mm): 25

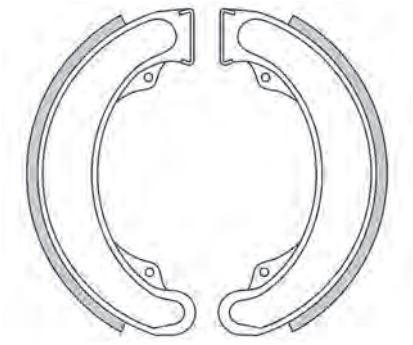

HONDA	Year	A/P
XL 250	78->79	A

GF1210 STD

ø t (mm): 180 (mm): 30

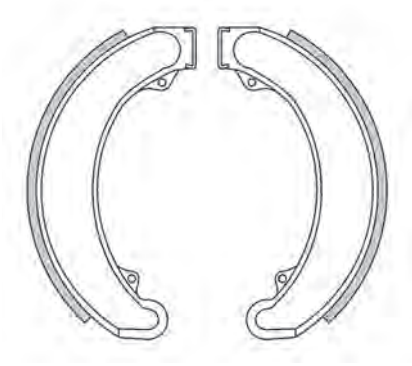

HONDA	Year	A/P
CB 250	73->75	A
CB 350 K4		A
CB 360 G5 all models	75->	A

GF1211 STD FTR

ø t (mm): 200 (mm): 30

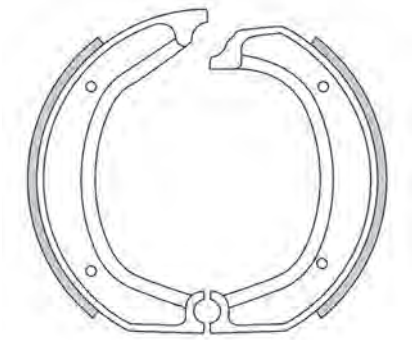

BMW	Year	A/P
R 45 450 (21_0068 - 248)(a 09/80)	78->80	P
R 45 N 450 (21_0068 - 248)(a 09/80)	78->80	P
R 50/5 500	69->73	P
R 60 TIC 600	78->82	P
R 60/5 600	69->73	P
R 60/6 600	73->76	P
R 60/7 600	76->80	P
R 65 650 (21_0068 - 248)(a 09/80)	78->80	P
R 75/5 750	69->75	P
R 75/5 750	76->80	P
R 75/6 750	73->76	P
R 75/7 750	75->79	P
R 80 800 (single disc)	77->84	P
R 80 800 (twin disc)	77->84	P
R 80 TIC 800 (21_0072 - 2474)(a 09/80)	77->80	P
R 90 900	73->76	P
R 90 S 900	73->76	P
R 90/6 900	73->76	P
R 100 1000 S	76->80	P
R 100 RS 1000 (21_0072 - 2474)(a 09/80)	76->80	P
R 100 RT 1000 (21_0072 - 2474)(a 09/80)	78->80	P
R 100/7 1000	76->77	P
R 100/7T 1000 (21_0072 - 2474)(a 09/80)	77->80	P

GF1212 STD

øt (mm): 160 (mm): 30

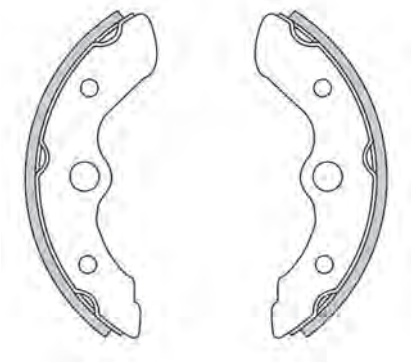

HONDA	Year	A/P
TRX 200 FOURTRAX	84	A
TRX 250	86->89	A
TRX 250 FOUTRAX	85->87	A
FL 350 R ODYSSEY	85->87	A
FL 400 R PILOT	89->93	A

GF1213 STD | FTR

øt (mm): 150 (mm): 25

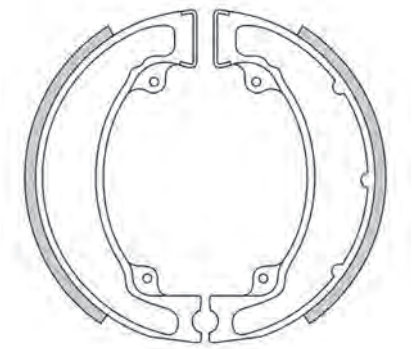

HONDA	Year	A/P
CR 250 R	->77	P
CR 450 R	81->	P

GF1214 STD

øt (mm): 160 (mm): 40

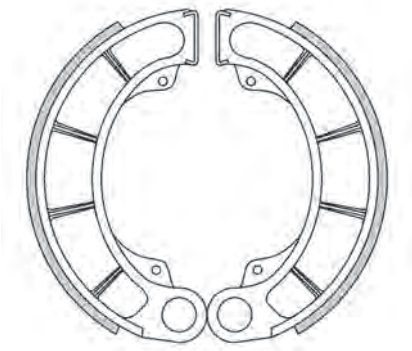

HONDA	Year	A/P
NV 400 C STEED	92->97	P
CB 500	94->96	P
CB 500 K1 - K2	75->77	P
CB 500 T	75->77	P
CX 500	79->81	P
GL 500 DC	82	P
GL 500 SILVER WING INTERSTATE	82->	P
NV 600 C	88->	P
VLX 600 SHADOW	88->91	P

...GF1214

... segue HONDA	Year	A/P
VT 600 C SHADOW	88->93	P
VT 600 C-CD SHADOW VLX	94->00	P
CB 650 SCC NIGHTHAWK	82	P
CB 650 SCD	83->	P
CBX 650 ED	83->	P
CX 650 ED	83->85	P
GL 650	84->	P
VF 700 C MAGNA	84	P
VF 700 S SABRE	84->	P
VT 700 C SHADOW	84->85	P
VF 750 C	93->99	P
VF 750 C SHADOW	83	P
VF 750 CH	87	P
VT 750 C SHADOW	83->85	P
VT 750 SHADOW SPIRIT	07->11	P

GF1215 STD | FTR

øt (mm): 140 (mm): 25

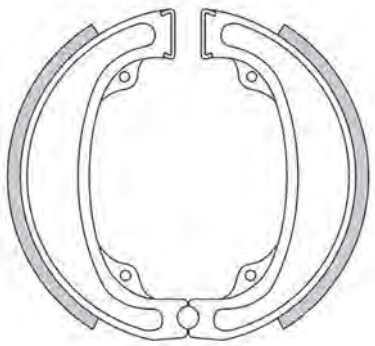

HONDA	Year	A/P
CR 125 R	79->81	A
CR 250 R	78->80	A
XR 500 S	79->80	A

GF1216 STD

øt (mm): 120 (mm): 28

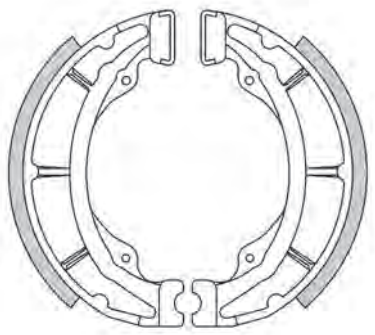

SUZUKI	Year	A/P
RG 50 GAG - GAMMA	87->	P
S 50 K	93->	A
TS 50	84->02	A
RM 100	79->81	P
RM 125	79	P
TS 125	88	P
TS 240 X	88->	P

GF1217 STD

øt (mm): 95 (mm): 20

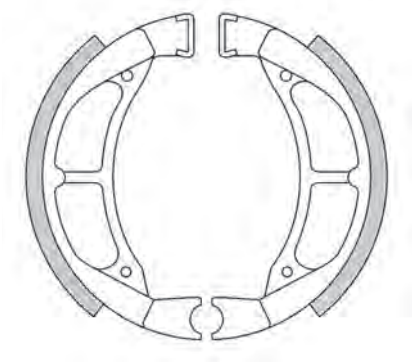

MBK	Year	A/P
ACTIVE 50	->89	A / P
ACTIVE 75	90->	P
ACTIVE 80	->89	A / P
YAMAHA	**Year**	**A/P**
BELUGA 50	89	A
BELUGA 50	89->	P
JOG 50 (Brasil)		P
JOG 50 (Espana)	88->	P
JOG 50 CY	88->	A
LC 50 M BOP	80->	A / P
MINT 50	96->	P
MS 50	85->	P
RS 50 CHAMP	88->	P
SA 50 M - ME PASSOLA	80->	P
SALIENT 50 CA	83->	P
SG 50 STING	84->	A / P
SH 50 RAZZ	93->	P
SPY 50	->02	P
ZEST 50 YE	93->97	P
80 BELUGA	90->	P
JOG 90	90->	P
JOG 90 (Brasil)		P

GF1218 STD | FTR

øt (mm): 200 (mm): 25

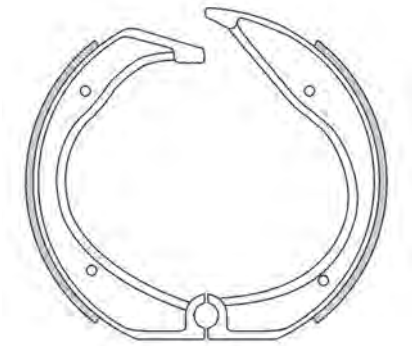

BMW	Year	A/P
R 45 450 (21_0067 - 248)(da 09/80)	80->85	P
R 45 N 450 (21_0067 - 248)(da 09/80)	80->85	P
R 45 T 450	80->85	P
R 45 T/N 450	80->85	P
R 65 650	89->	P
R 65 650 (21_0067 - 248)(da 09/80)	80->85	P
R 65 650 20 KW	85->93	P
R 65 650 35 KW	85->88	P
R 65 650 GS	87->92	P
R 65 RT 650	85->88	P
R 80 GS 800	80->86	P
R 80 R 800 (single disc)	84->95	P
R 80 R 800 (twin disc)	84->87	P
R 80 RT 800 (single disc)	84->95	P
R 80 RT 800 (twin disc)	82->87	P

ØT: Diametro tamburo | *drum diameter* | *diametre du tambour* | *diametro tambor* | *trommeldurchmesser*
(mm): Larghezza Ganascia | *brake shoe width* | *largeur de la machoire* | *ancho mordaza* | *bremsbackenbreite*

...GF1218

... segue BMW	Year	A/P
R 80 ST 800	82->84	P
R 80 TIC 800 (21_0067 - 2474)(da 09/80)	80->85	P
R 100 CS 1000	80->84	P
R 100 RS 1000 (21_0067 - 2478)	86->87	P
R 100 RT 1000	87->88	P
R 100 TIC 1000	80->84	P
R 100/7T 1000 (21_0067 - 2474)(da 09/80)	80->84	P

GF1219 STD

øt (mm): 200 (mm): 25

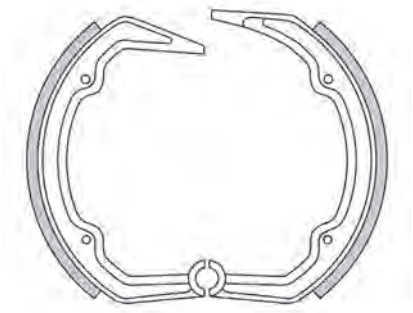

BMW	Year	A/P
R 65 650 LS	81->85	P

GF1223 STD FTR

øt (mm): 95 (mm): 20

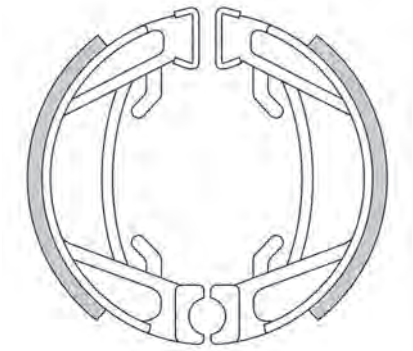

HONDA	Year	A/P
PX 50 E	84->	P

GF1224 STD

øt (mm): 200 (mm): 40

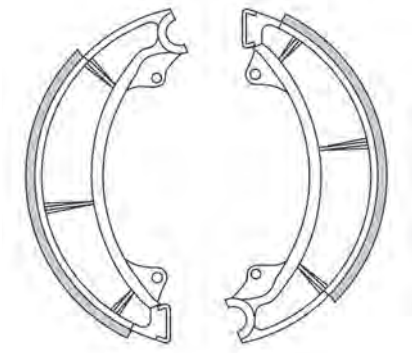

KAWASAKI	Year	A/P
BJ 250 ESTRELLA CUSTOM	96->02	A
SUZUKI	**Year**	**A/P**
T 500 all models	68->75	A
GT 550 J	72->	A

GF1225 STD

øt (mm): 90 (mm): 20

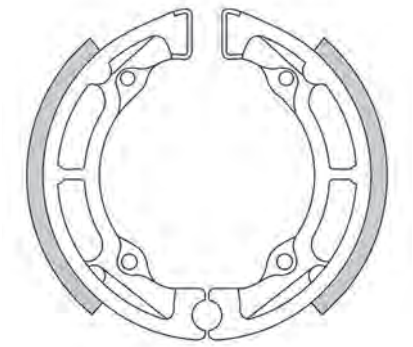

KAWASAKI	Year	A/P
KDX 50	03->06	A / P
SUZUKI	**Year**	**A/P**
ALT 50 D/E	83->84	P
CL 50 D LOVE	83->	P
CL 50 D SUZY	83->	P
CS 50 D	83->	A / P
CS 50 Z ROADIE	83->	A / P
LT 50	84->87	P

GF1226 STD

øt (mm): 80 (mm): 20

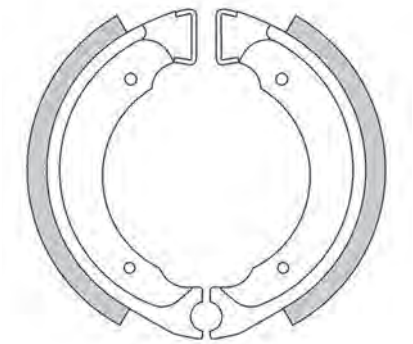

SUZUKI	Year	A/P
CARNA 50	90->	A
CL 50 D LOVE	83->	A
CL 50 D SUZY	83->	A
F 50 SUZY		A / P
FS 50 T - X SNIP	81->	A / P
LT-A 50 QUADMASTER	01->05	A
LT-Z 50	06->20	A
LT 80 all models	87->01	A

GF1227 STD FTR

øt (mm): 100 (mm): 20

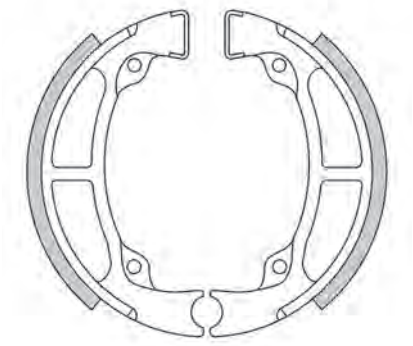

SUZUKI	Year	A/P
RM 80	82->85	A

GF1228 STD

øt (mm): 120 (mm): 30

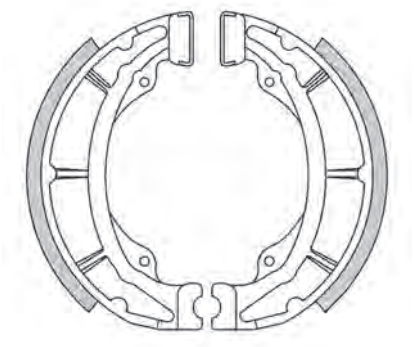

SUZUKI	Year	A/P
TS 80 X	84->	A
RM 125	80	P
TS 125	84->87	P
TX 125 XF	85->	P

GF1229 STD FTR

øt (mm): 110 (mm): 25

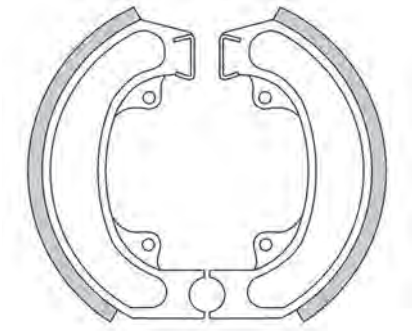

HONDA	Year	A/P
SH 50	84->94	P
SH 50	88->94	A
SH 75 SCOOPY	88->	P
SH 80	84->	P
SH 80 SCOOPY	88->	P
LEAD 90 A		P
LEAD 90 L - M		P

GF1230 STD FTR

øt (mm): 180 (mm): 36

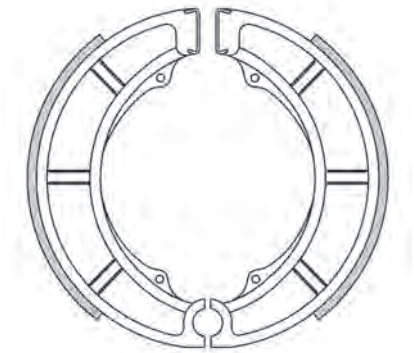

SUZUKI	Year	A/P
LT-F 300 KING QUAD	02	P
LT-A 400 KING QUAD 4WD	08->12	P
VS 400 INTRUDER	94->	P
VS 600 GL INTRUDER	95->97	P
GV 700 GL MADURA	84->	P
VS 700 GL INTRUDER	85->	P
VS 700 GLE	86->87	P

...GF1230

... segue SUZUKI	Year	A/P
VS 750 GL	85->91	P
C 800 INTRUDER	05->12	P
M 800 INTRUDER	05->12	P
VL 800 INTRUDER LC VOLUSIA	01->04	P
VS 800 INTRUDER	92->99	P
VS 800 S INTRUDER	91->99	P
VZ 800 MARAUDER	97->03	P

GF1231 STD

øt (mm): 140 (mm): 28

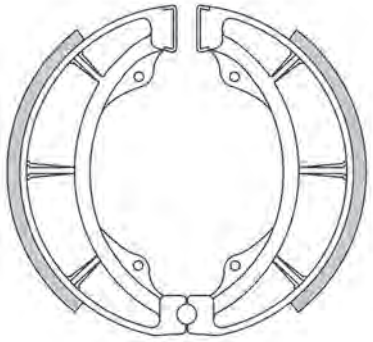

SUZUKI	Year	A/P
DR 250 S	83->84	A
RM 250	79	P
RM 400	79	P

GF1232 STD

øt (mm): 180 (mm): 35

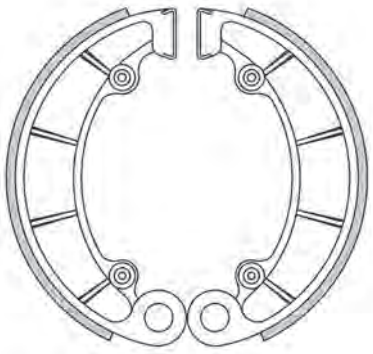

HONDA	Year	A/P
TRX 350	86->93	P
NV 400 D SHADOW SLASHER	00->02	P
TRX 500 FEC FOURTRAX 2WD-4WD	12	P
TRX 500 FMC FOURTRAX 2WD-4WD	12	P
TRX 500 FOREMAN AUTO	01->04	P
TRX 500 FOURTRAX FOREMAN 4WD FE ES	05->14	P
TRX 500 FOURTRAX FOREMAN 4X4 FM	05->14	P
TRX 500 RUBICON	00->09	P
CB 700 SC NIGHT HAWK	84->	P
VF 700 C MAGNA	85->	P
VT 700 C SHADOW	86->	P
MAGNA 750	93->	P
VFR 750 C V45 MAGNA	88->	P
VT 750 BLACK WINDOW	01->04	P
VT 750 C SHADOW	86->09	P
VT 750 SHADOW BLACK SPIRIT	10->12	P
PC 800 PACIFIC COAST	89->97	P
VT 800 C	88->	P
VT 1100 C SHADOW	87->93	P
VT 1100 C SHADOW	94->98	P

KAWASAKI	Year	A/P
VT 800 C	88->	P

GF1233 STD

øt (mm): 120 (mm): 25

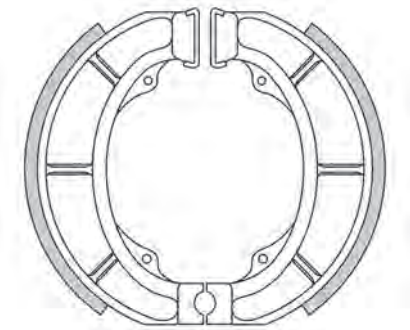

ATALA	Year	A/P
HACKER 50	96->	P
SCHEGGIA 50	98->	P
HACKER 125	98->	P

CAGIVA	Year	A/P
MANTIS 50	98->	P
PROGRESS 50	97->	P

DERBI	Year	A/P
ATLANTIS 02 50	99->	P
EASY 50	96->	P
HUNTER 50	95->	P
MANHATTAN 50	99->	P
PADDOCK 50 ST	96->	P
PREDATOR 50 0.2	99->	P
PROGRESS 50	97->	P
RECORD 50	98->	P
ST 50 PADDOCK	96->	P
VAMOS 50	94	P

HUSQVARNA	Year	A/P
WRS 50 (SCOOTER)	98->	P

ITALJET	Year	A/P
TORPEDO 50	97->	P
VELOCIFERO 50	94->	P

PGO	Year	A/P
T-REX 125 4T	95->	P
T-REX 150 4T	00->	P

PUCH	Year	A/P
LIDO 75 (scooter)	86->	A / P

RIZZATO	Year	A/P
ATALA HACKER 50	95->	P

SUZUKI	Year	A/P
ADRESS 50 (SPAIN)	92->95	A / P
AY 50 KATANA	97->	P
AY 50 W KATANA	98->	P
AY 50 WR KATANA	98->	P
CP 50	91->94	A / P
CP 50 CHF	85->	A / P
LIDO 50	89->	A / P
SEPIA 50	92->	P
ZZ 50	92->	P
LIDO 75	89->	P
AH 80	92->	P
CP 80 CHF	85->	A / P
ADDRESS 100 AH	93->95	P
AN 125	95->08	P
LIDO 125 VARIO	90->	P
AN 150	96->00	P
LT 160	89->92	A
LT 160 QUADSPORT	03->04	A
LT-F 160	90->03	A

GF1234 STD FTR

øt (mm): 110 (mm): 28

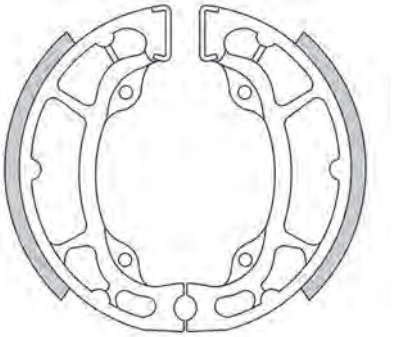

KAWASAKI	Year	A/P
KX 80	79->82	A / P

GF1235 STD

øt (mm): 110 (mm): 30

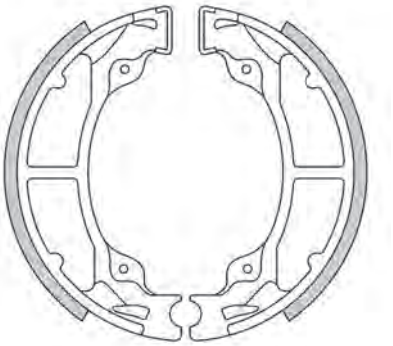

KAWASAKI	Year	A/P
KD 80	88->90	P
KH 125	77->81	P
KX 125	82->85	P
KDX 200	83->88	P

GF1236 STD

øt (mm): 120 (mm): 35

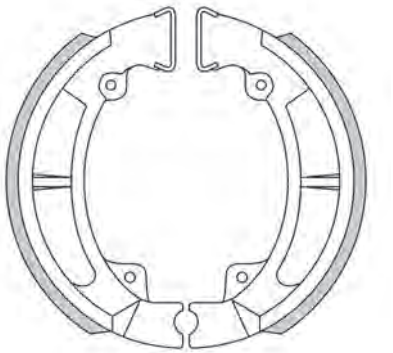

KAWASAKI	Year	A/P
KDX 200	83->85	A
KL 250	80->84	P
KLR 250 all models	84->05	P

ØT: Diametro tamburo | *drum diameter | diametre du tambour | diametro tambor | trommeldurchmesser*
(mm): Larghezza Ganascia | *brake shoe width | largeur de la machoire | ancho mordaza | bremsbackenbreite*

GF1237 STD

øt (mm): 140 (mm): 28

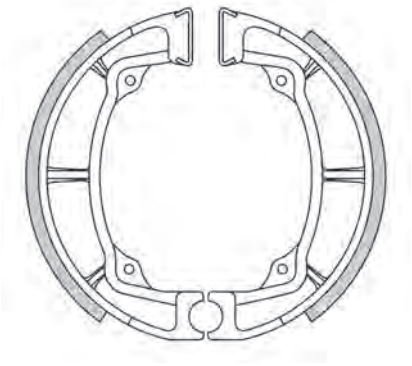

KAWASAKI	Year	A/P
KLF 185 BAYOU	86->88	A
KLT 200	81->84	P
KLT 200	83->84	P
KLF 220	88->02	A
KDX 250	79->84	A
KL 250	78->79	A
KLF 250 BAYOU	03->11	A
KLT 250 all models	83->85	P
KX 250	75->81	A
KXT 250 TECATE A1	84	A
KX 420 A1 - A2	80->81	A

GF1238 STD

øt (mm): 160 (mm): 30

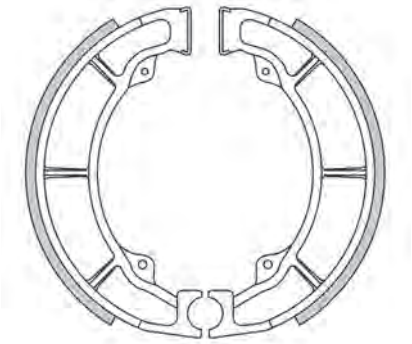

KAWASAKI	Year	A/P
KLF 185	87->	P
KLF 185 BAYOU	85->88	P
KLF 220	88->02	P
BJ 250 ESTRELLA CUSTOM	96->02	P
BJ 250 F1/F2	02->03	P
EL 250	90->03	P
EL 250 ELIMINATOR	87->89	P
ER 250 (Z 250 T SCORPION)	83->88	P
KLF 250 BAYOU	03->11	P
Z 250 B1 - B2	80->83	P
Z 250 GP BELT DRIVE	83->	P
EL 252	97->00	P
KLF 300 BAYOU	86->87	P
KLF 300 BAYOU (B1/B17)	88->04	P
GPZ 305 all models	83->96	P
Z 400 B1 - B2	78->80	P
Z 400 G1	79	P
ZR 400	83->84	P
Z 440	79->83	P
Z 440 LTD	82->84	P
ER-5 500 TWISTER	97->07	P
EX 500 all models	87->93	P
GPZ 500 S	87	P
ZR 500 A1	83->	P
Z 550 F	83->	P
ZR 550 A1	83->84	P

...GF1238

... segue KAWASAKI	Year	A/P
W 650 (EJ 650)	99->06	P
W 800 ABF (EJ 800)	11->16	P

GF1240 STD

øt (mm): 180 (mm): 40

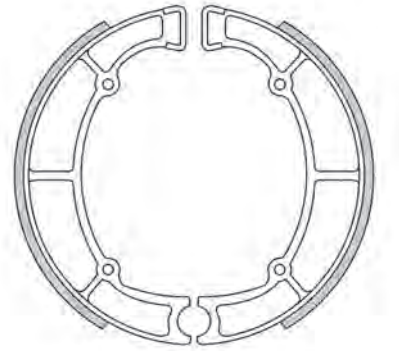

KAWASAKI	Year	A/P
VN 400 CLASSIC	99->	P
VN 400 VULCAN	95->	P
Z 400 J1 LTD	80	P
Z 400 J2 - J3	81->83	P
ZL 400	94->95	P
ZL 400 ELIMINATOR	86->87	P
ZL 400 ELIMINATOR	88	P
EN 450 LTD (454)	86->89	P
Z 450 LTD LIQUID COOLED	86->89	P
EN 500 all models	90->04	P
GT 550	83->01	P
Z 550 A1	80	P
Z 550 A3 - C1 - C2 LTD	80->	P
Z 550 G1 SHAFT	83->	P
ZL 600	85->94	P
ZL 600 ELIMINATOR	95->99	P
Z 650	77->79	P
Z 650	81->83	P
Z 650 F1	80	P
VN 700 A2-A10	86->94	P
VN 700 VULCAN	85->94	P
VN 750 TWIN	88	P
Z 750 Y1 LTD	82	P
VN 800	95->99	P
VN 800 CLASSIC	96->06	P
VN 850	95->	P

GF1241 STD

øt (mm): 110 (mm): 25

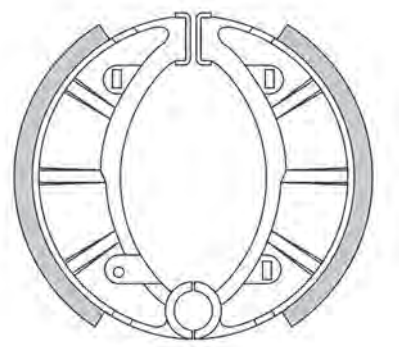

FB MINARELLI	Year	A/P
RIEJU MARATHON 50	74->	A / P
RIEJU	**Year**	**A/P**
MARATHON 50	74->	A / P

GF1242 STD

øt (mm): 180 (mm): 30

KAWASAKI	Year	A/P
S1 250 B	75->	A
Z 250 B1 - B2	80->83	A
Z 250 C1 - C2	81->	A

GF1244 STD FTR

øt (mm): 95 (mm): 20

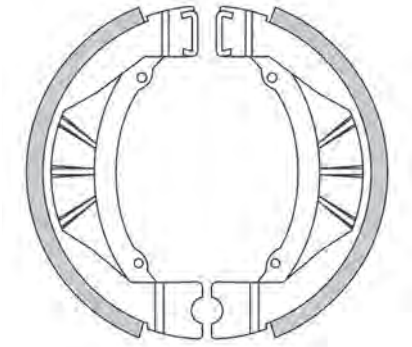

KAWASAKI	Year	A/P
KX 80	83	A

GF1245 STD

øt (mm): 90 (mm): 20

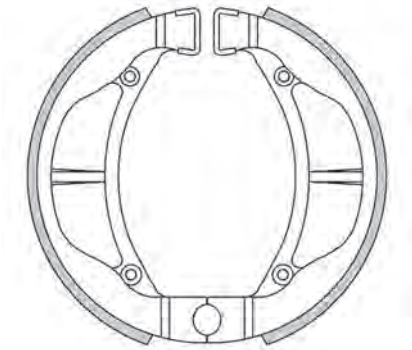

KAWASAKI	Year	A/P
KX 60	83->03	A / P
KX 80	83->87	P
KLX 110	02->20	A

SUZUKI	Year	A/P
RM 60	03	A / P
DR Z 110	03->05	A

GF1246 STD FTR

øt (mm): 95 (mm): 20

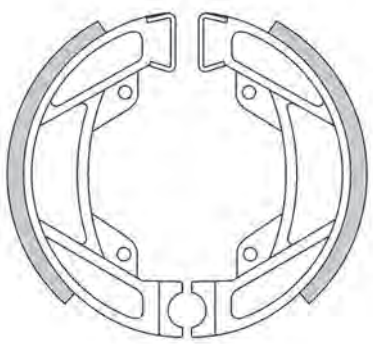

HONDA	Year	A/P
PXR 50 ALL MODELS	85->	P
MBK	**Year**	**A/P**
EVASION 50 (ruote in lega diritte)		A / P
HARDROCK 50 (ruote in lega diritte)		A / P
MAGNUM 50 (ruote in lega diritte)		A / P
PASSION 50 (ruote in lega diritte)		A / P
PEUGEOT	**Year**	**A/P**
ST 50 RAPIDO		A / P
SX 50		P
SC 80		P

GF1247 STD

øt (mm): 90 (mm): 20

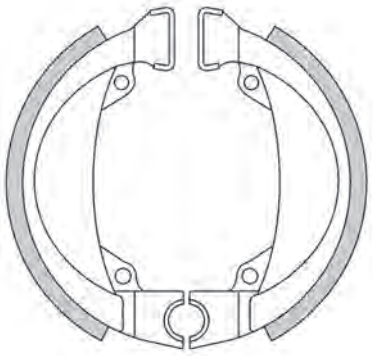

HONDA	Year	A/P
PXR 50 ALL MODELS	85->	A

GF1248 STD FTR

øt (mm): 95 (mm): 20

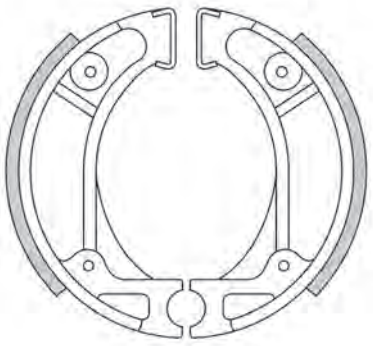

BS VILLA	Year	A/P
ZX 50	93->	P
HONDA	**Year**	**A/P**
DIO 50 GP	91->	P
DIO 50 SR	90->	P
DIO 50 ZX	92->	P

...GF1248

... segue HONDA	Year	A/P
G-DASH 50	89->	P
HSC 50 all models	92->	P
LIFE DIO 50	94->	A / P
LIFE DIO 50 ZX	94->	P
PK 50 WALLAROO DX - STD	90->	A
QR 50	93->	P
SA 50 J VISION MET-IN	88->90	A / P
SAA 50 VISION	93->	A / P
SUPER DIO 50 SR	91->92	P
SUPER DIO 50 ZX	92->	P
TLM 50 F	85->	A / P
XR 50 DIO BAJA	94->	P
CR 60 R	85->86	A / P
CRF 70	04->12	A / P
XR 70 R	97->03	A / P
SA 75 VISION	88->	P
CH 80 ELITE	85->90	P
CRF 80 F	04->14	A / P
XR 80 R	85->88	A / P
CRF 100 F	04->14	A / P
XR 100 R	93->03	A / P
CRF 110 F	13->20	A / P
CRF 125 F	14->20	P
TLR 200	83->85	A
TLR 200	83->87	P
HSC	**Year**	**A/P**
HSC 01 50	92->	P
SR 50 DIO	92->	P
ZR 50	92->	P
ZX 50 DIO	92->	P
KYMCO	**Year**	**A/P**
CX 50	94->97	P
CX 50 CURIO SUPER	94->97	P
DJW 50	94->97	P
DJX 50	91->92	P
DJY 50	93->06	P
ZK 50 SUPERFEVER	99->	P
ZX 50 FEVER	95->01	P
SYM	**Year**	**A/P**
DD 50	02->	P

GF1249 STD FTR

øt (mm): 105 (mm): 25

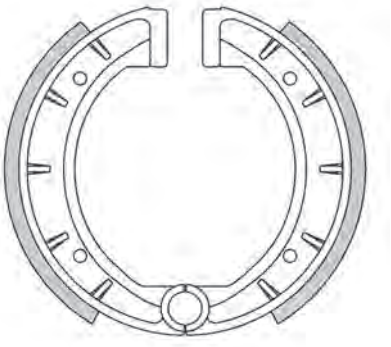

DERBI	Year	A/P
all models 50 camme 8mm	83->	A / P
all models 50 con freno a disco	83->	P

GF1251 STD

øt (mm): 140 (mm): 30

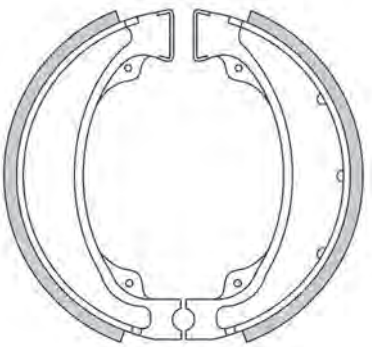

HONDA	Year	A/P
TRX 250 EX SPORTRAX	01->08	P
TRX 250 RECON	97->12	P
TRX 250 X9	09->11	P
XBR 500	85->89	P
XLV 750 R	83->88	P
KYMCO	**Year**	**A/P**
SPIKE 125	01->06	P

GF1252 STD

øt (mm): 130 (mm): 25

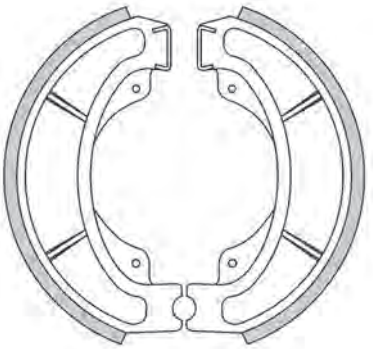

HONDA	Year	A/P
CH 250 ELITE	85->86	P
CH 250 SPACY	85->	P
CN 250 ELITE	85->86	P
CN 250 HELIX-FUSION	92->	P

GF1253 STD FTR

øt (mm): 85 (mm): 20

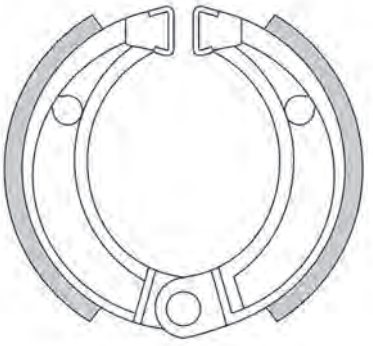

CAN AM	Year	A/P
DS 50 MINI	02->07	A
DS 70	02->07	A
DS 90 MINI 2T / 4T	02->07	A
DS 90 MINI 4T	08->20	A
QUEST 90 4T	03->	A

ØT: Diametro tamburo | *drum diameter | diametre du tambour | diametro tambor | trommeldurchmesser*
(mm): Larghezza Ganascia | *brake shoe width | largeur de la machoire | ancho mordaza | bremsbackenbreite*

...GF1253

E-TON	Year	A/P
RXL 70 VIPER	03->05	A
DXL 90 RANGER	03->04	A
RXL 90 VIPER	03->05	A
HONDA	**Year**	**A/P**
CRM 50	88->92	P
CR 80 R	85->91	P
CRM 80	88->92	P
MB 80	80->	P
KAWASAKI	**Year**	**A/P**
KXF 50	07->08	A / P
POLARIS	**Year**	**A/P**
OUTLAW 50	08->19	A
PREDATOR 50	03->07	A
SCRAMBLER 50	01->03	A
OUTLAW 90	08->14	A
PREDATOR 90	03->06	A
SCRAMBLER 90	01->12	A
SPORTSMAN 90	01->16	A
OUTLAW 110	16->19	A
SPORTSMAN 110	12->19	A

GF1254 STD

øt (mm): 130 (mm): 25

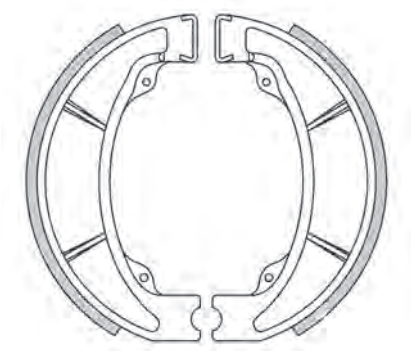

HONDA	Year	A/P
CR 125 R	86	P
CR 250 R	86	P
CR 500 R	86	P

GF1255 STD

øt (mm): 130 (mm): 23

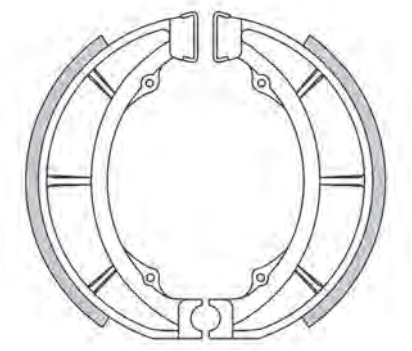

SUZUKI	Year	A/P
JR 50 all models	78->07	A / P
PE 175	80->81	P

GF1256 STD

øt (mm): 200 (mm): 23

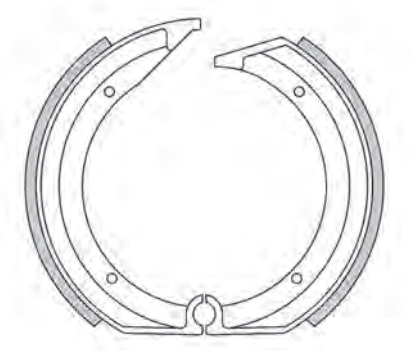

BMW	Year	A/P
K 75 750	84->88	P

GF1257 STD

øt (mm): 200 (mm): 30

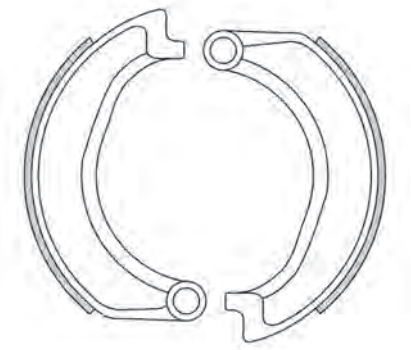

BMW	Year	A/P
R 50/5 500	69->73	A
R 60 TIC 600	78->82	A
R 60/5 600	69->73	A
R 60/6 600	73->76	A
R 75/5 750	69->75	A

GF1258 STD FTR

øt (mm): 160 (mm): 30

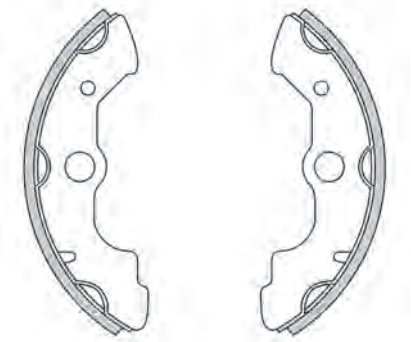

HONDA	Year	A/P
TRX 350	86->93	A

GF1259 STD

øt (mm): 87 (mm): 20

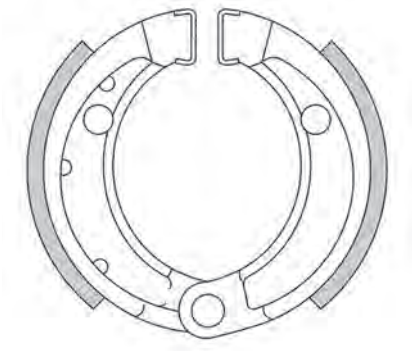

ARCTIC CAT	Year	A/P
2 WD 50	04->	A
2 WD 90	02->	A
BOMBARDIER	**Year**	**A/P**
DS 50	02->	A
QUEST 50	03->	A
DS 90	02->	A
QUEST 90	03->	A
CAN AM	**Year**	**A/P**
QUEST 50 2T	03->	A
HONDA	**Year**	**A/P**
TRX 70 FOURTRAX	86->87	A
TRX 250	86->89	P

GF1260 STD FTR

øt (mm): 140 (mm): 30

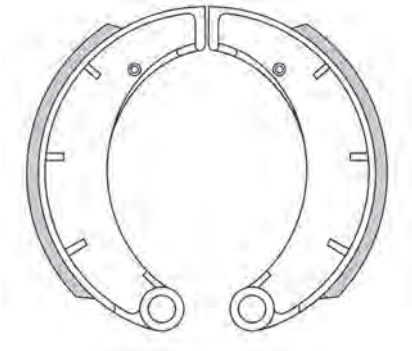

MZ	Year	A/P
ETZ 125		A
ETZ 125	->84	P
TS 125		P
ETZ 150		A
ETZ 150	->00	P
TS 150		P

GF1261 STD

øt (mm): 105 (mm): 25

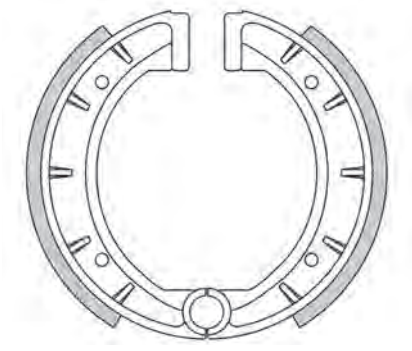

DERBI	Year	A/P
all models 50 camme 10mm	->82	A / P

GF1262 STD FTR

øt (mm): 90 (mm): 20

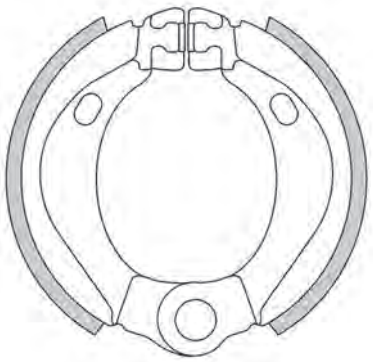

MBK	Year	A/P
EVASION 50 (ruote in lega oblique)		A / P
HARDROCK 50 (ruote in lega oblique)		A / P
MAGNUM 50 (ruote in lega oblique)		A / P
PASSION 50 (ruote in lega oblique)		A / P

GF1263 STD FTR

øt (mm): 130 (mm): 25

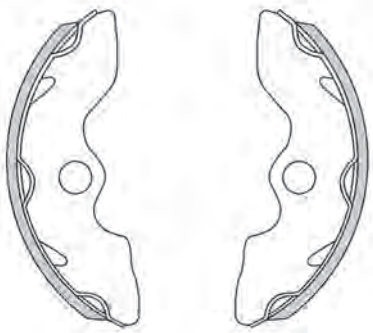

HONDA	Year	A/P
TRX 200 FOURTRAX	86->97	A
TRZ 200 (4W)	90	A
TRX 250 RECON	97->12	A
TRX 300 FOURTRAX (2WD)	88->00	A

GF1264 STD FTR

øt (mm): 150 (mm): 25

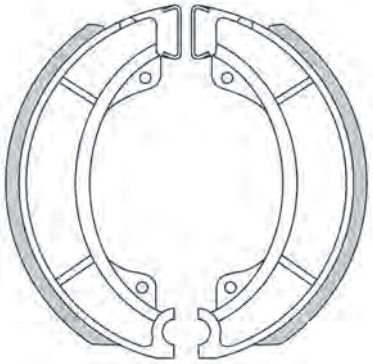

YAMAHA	Year	A/P
SR 250	87->94	A
SR 250 US CUSTOM	80->81	A

GF1265 STD

øt (mm): 130 (mm): 20

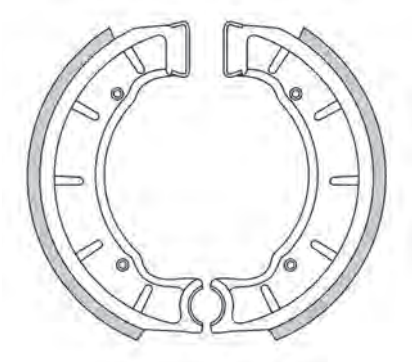

DERBI	Year	A/P
FDS 50	86->	P
TT8 75	->83	A / P
TT8 125	->83	A / P

GF1266 STD

øt (mm): 140 (mm): 30

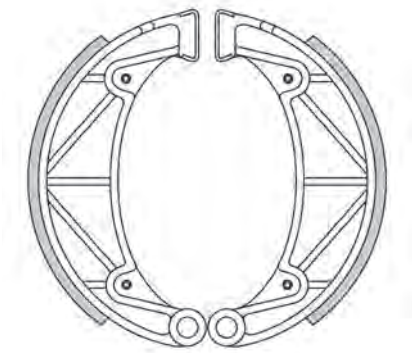

MONTESA	Year	A/P
old models 3		A

GF1267 STD

øt (mm): 130 (mm): 20

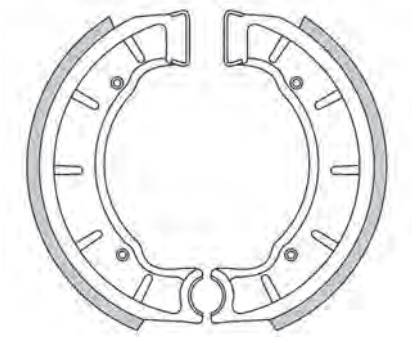

DERBI	Year	A/P
all models 50	88->	A / P

GF1268 STD

øt (mm): 165 (mm): 28

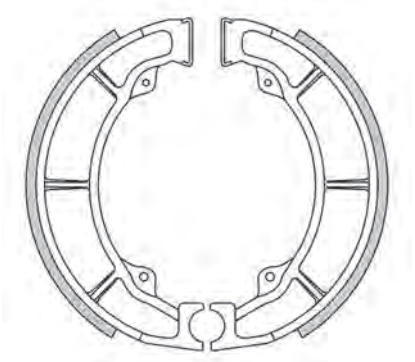

SUZUKI	Year	A/P
LT-F 250 F QUADRUNNER	99->02	P
LT-F 250 QUADRUNNER	88->01	P

GF1269 STD

øt (mm): 160 (mm): 30

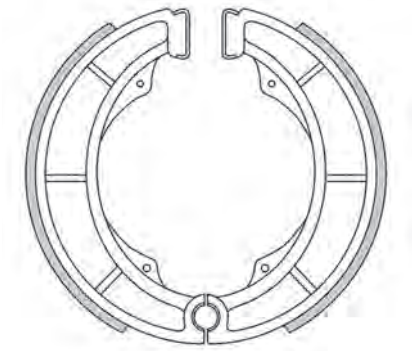

SUZUKI	Year	A/P
DR 750 S BIG	87->88	P

GF1270 STD

øt (mm): 130 (mm): 28

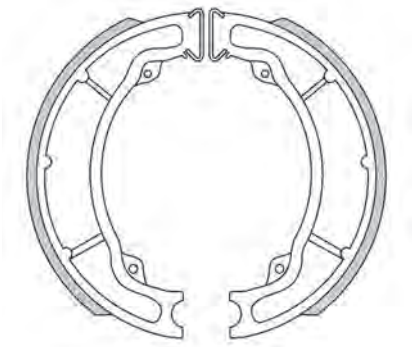

SYM	Year	A/P
HD 125	04	P
YAMAHA	**Year**	**A/P**
BELUGA 125 BL	88->92	A
BELUGA 125 XC	93->	A
RIVA 125 XX	93->	A
BELUGA 185 XC	93->	A / P

ØT: Diametro tamburo | *drum diameter | diametre du tambour | diametro tambor | trommeldurchmesser*
(mm): Larghezza Ganascia | *brake shoe width | largeur de la machoire | ancho mordaza | bremsbackenbreite*

GF1271 STD

øt (mm): 80 (mm): 20

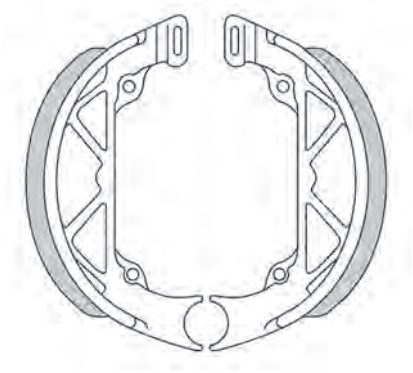

MOBYLETTE	Year	A/P
ciclomotori 50		A

GF1272 STD

øt (mm): 100 (mm): 23

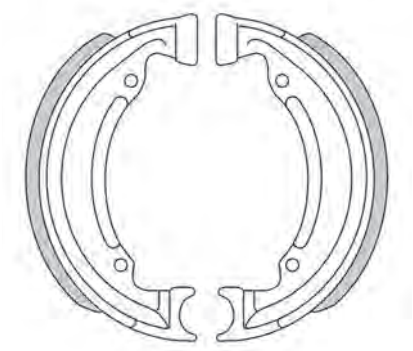

MOBYLETTE	Year	A/P
ciclomotori 50		P

GF1273 STD

øt (mm): 160 (mm): 30

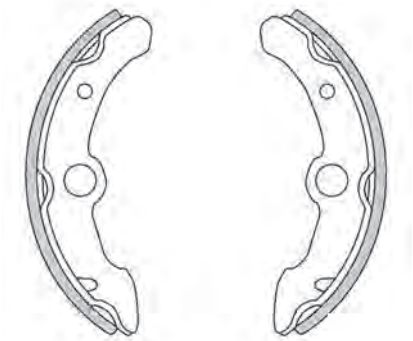

YAMAHA	Year	A/P
YFM 350 FW BIG BEAR	87->88	A

GF1274 STD FTR

øt (mm): 160 (mm): 30

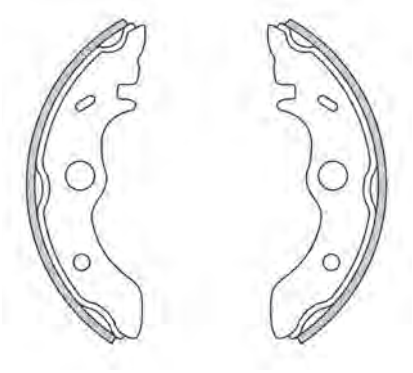

KAWASAKI	Year	A/P
KLF 300 BAYOU	86->87	A

GF1275 STD FTR

øt (mm): 165 (mm): 32

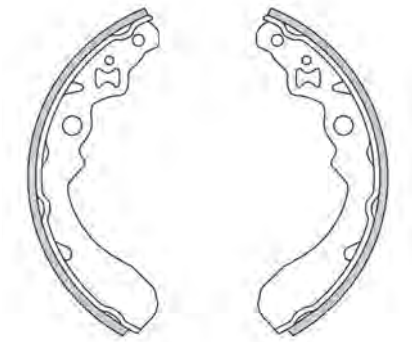

KAWASAKI	Year	A/P
KAF 300 A1 - B1/B2 (MULE 500)	92->95	A / P
KAF 300 C1/C4 (MULE 550)	97->00	A / P
KAF 300 D1 (MULE 250)		A
SUZUKI	**Year**	**A/P**
LT-F 250 4WD QUADRUNNER	97->98	A
LT-F 250 F QUADRUNNER	99->02	A
LT-F 250 QUADRUNNER	88->01	A
LT-F 300	88->89	A

GF1276 STD FTR

øt (mm): 160 (mm): 20

HONDA	Year	A/P
TRX 300 FW FOURTRAX (4WD)	88->00	A
TRX 350 FOURTRAX RANCHER 4x4 FEY	00->05	A
TRX 350 FOURTRAX RANCHER 4x4 FMY	00->05	A
TRX 400 AT	04->07	A
TRX 400 FW	95->00	A
TRX 450 ES FOURTRAXFOREMAN/S	98->01	A
TRX 500 FOREMAN AUTO	01->04	A
TRX 500 RUBICON	00->09	A
TRX 650 RINCON	03->	A

GF1277 STD

øt (mm): 105 (mm): 25

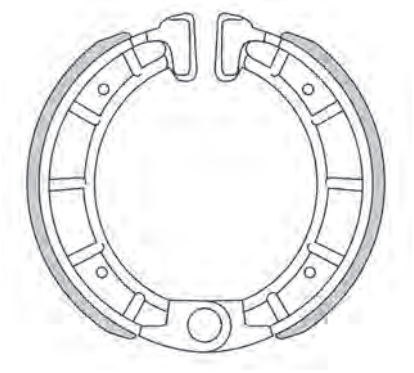

DERBI	Year	A/P
AVENTURA 50	96->	P
BOX 50	94->	A / P
COPPA 50 FDT	86->	P
COPPA 50 FDX	87->	P
DS 50 WORLD CHAMPION	88->	P
FD 50 JUMBO	85->	P
FENIX 50	94	P
FURAX 50	96	P
FY 50 JUMBO	84->	P
SENDA 50	94->	P
URBAN 50	94->	A / P
VAMOS 50 R	95->	P
VARIANT 50 SPORT R	94->	P
TT8 75	84->	P
TT8 75 (camme 10mm)	->83	A / P
YUMBO 75 RD-2 FDS	87	P
TT8 125	84->	A / P
TT8 125 (camme 10 mm)	->83	A / P

GF1278 STD

øt (mm): 100 (mm): 20

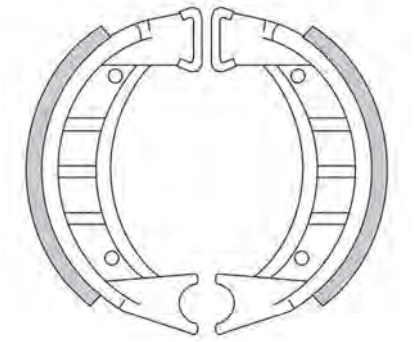

YAMAHA	Year	A/P
YAMY 50	88->	A / P
YAMY ME 50	88->	A / P

GF1279 STD

øt (mm): 85 (mm): 20

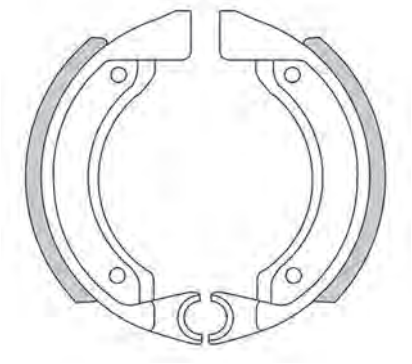

CZ - JAWA	Year	A/P
JAWA 2		A

GF1280 STD

øt (mm): 100 (mm): 18

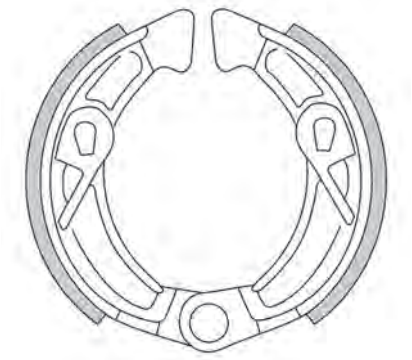

CASAL	Year	A/P
50 CICLOMOTORI		A / P

GF1281 STD

øt (mm): 130 (mm): 30

MONTESA	Year	A/P
old models 2		A / P

GF1282 STD

øt (mm): 150 (mm): 30

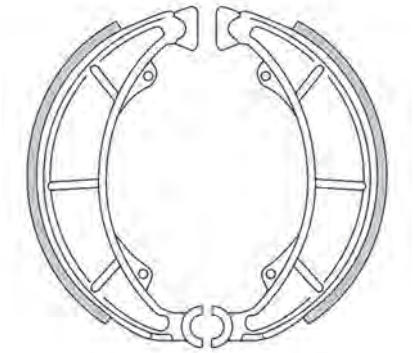

MONTESA	Year	A/P
old models 2		A

GF1283 STD

øt (mm): 120 (mm): 24

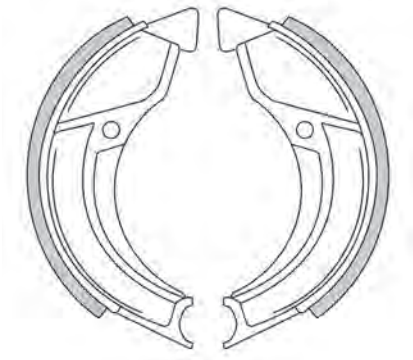

CASAL	Year	A/P
50 CICLOMOTORI (diam.110)		A / P

GF1284 STD

øt (mm): 140 (mm): 35

CASAL	Year	A/P
50 CICLOMOTORI (diam.140)		A / P

GF1285 STD

øt (mm): 150 (mm): 25

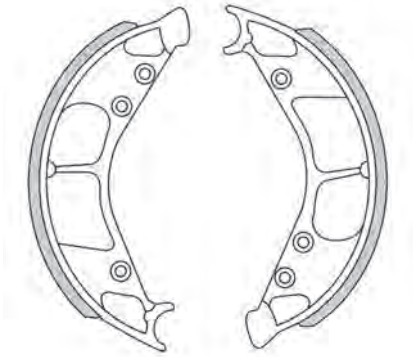

SACHS	Year	A/P
SACHS 2		P

GF1286 STD

øt (mm): 150 (mm): 40

SACHS	Year	A/P
SACHS 2		A

GF1289 STD

øt (mm): 130 (mm): 25

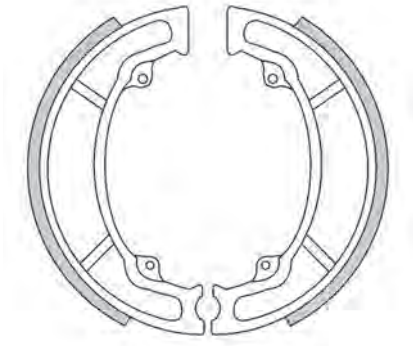

HONDA	Year	A/P
CN 250	88->92	P

ITALJET	Year	A/P
VELOCIFERO 50	94->	A

PEUGEOT	Year	A/P
ELYSEO 125	98->99	P

PIAGGIO	Year	A/P
HEXAGON 250	98->	P

ØT: Diametro tamburo | *drum diameter | diametre du tambour | diametro tambor | trommeldurchmesser*
(mm): Larghezza Ganascia | *brake shoe width | largeur de la machoire | ancho mordaza | bremsbackenbreite*

GF1291 STD FTR

øt (mm): 160 (mm): 25

YAMAHA	Year	A/P
YFM 50 F BIG BEAR	96->98	A
YFM 350 FW	85->95	A
YFM 350 FW BIG BEAR	96->98	A
YFM 350 UH/UJ/UK	96->98	A
YFM 400 FW KODIAK	93->99	A

GF1294 STD FTR

øt (mm): 200 (mm): 27

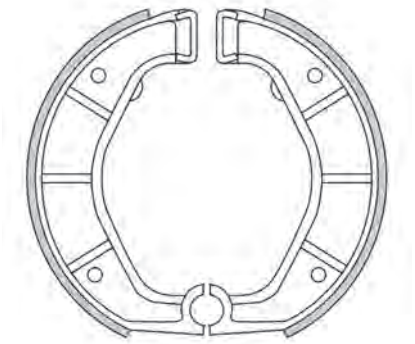

BMW	Year	A/P
R 80 GS 800	87->95	P
R 80 GS 800 PD	90->95	P
R 80 R 800 (twin disc)	88->95	P
R 80 R 800 R	91->94	P
R 80 R 800 R MYSTIK	94->95	P
R 80 RT 800 (twin disc)	88->95	P
R 850 GS	96	P
R 100 GS 1000	86->94	P
R 100 GS 1000 PD	89->96	P
R 100 R 1000	91->95	P
R 100 R 1000 MYSTIK	93->96	P
R 100 RS 1000 (21_0067 - 2478)	89->92	P
R 100 RT 1000	89->95	P

GF1295 STD

øt (mm): 115 (mm): 28

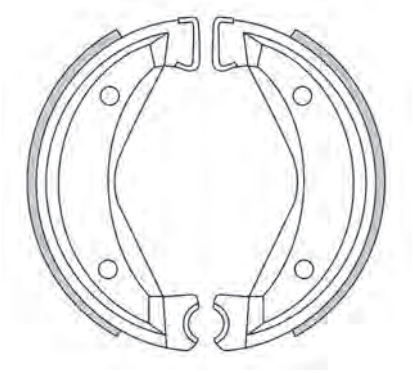

ZUNDAPP	Year	A/P
50 ZUNDAPP 3 VELOCITA		A / P

GF1296 STD

øt (mm): 110 (mm): 17

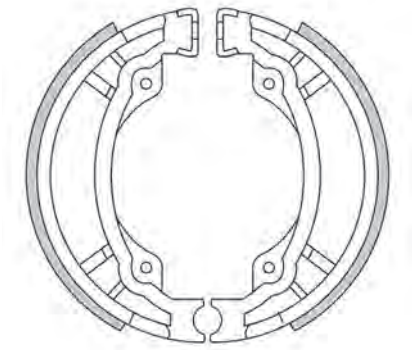

SUZUKI	Year	A/P
CARNA 50	90->	P

GF1297 STD

øt (mm): 95 (mm): 20

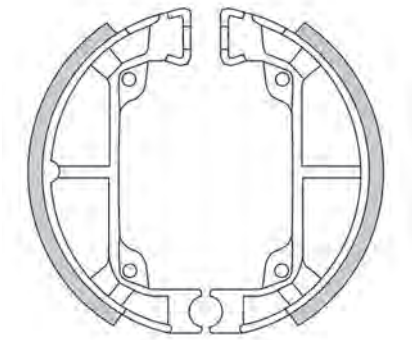

ATALA	Year	A/P
BYTE 50	96->	P
HACKER 50	->95	P

SUZUKI	Year	A/P
ADRESS 50	90->91	A / P
SEPIA AU 50 ZZ	96->	P
TUNE 50	93->	P

GF1299 STD

øt (mm): 120 (mm): 30

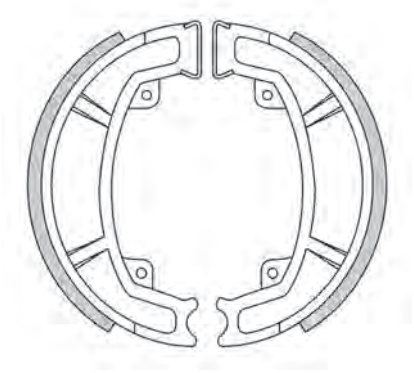

SACHS	Year	A/P
SIS / FUEGO / LOTUS 50	91->	A / P

GF1300 STD

øt (mm): 110 (mm): 23

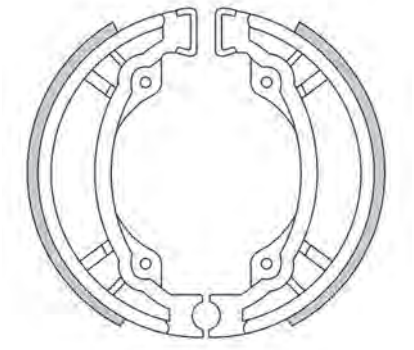

PGO	Year	A/P
BIG MAX 50	94->02	P
BIG MAX 50 CROMO		P
COMET 50	91->	P
GALAXI 50	92->	P
MEGA 50		P
PM X 50		P
PM X 50 SPORT	00->	P
PS 50	93->	P
SUPER FIFTY 50 (BRASIL)		P
T-REX 50 2T	00->	P
TORNADO 50		P
BIG MAX 90	95->	P
GALAXI 90	92->	P
T-REX 125 2T	00->	P

SUZUKI	Year	A/P
TR 50 STREET MAGIC	98->	P
ADRESS 100 AH	95->	P
HOKUTO 110 UG	00->	P

SYM	Year	A/P
HUSKY 125	96->98	P
SUPER DUKE 125	95->98	P
HUSKY 150	99->	P

TGB	Year	A/P
202 T 50	99->	P
203 50	02->04	P
303 R 50	99->	P
409 50	02->	P

GF1301 STD

øt (mm): 200 (mm): 35

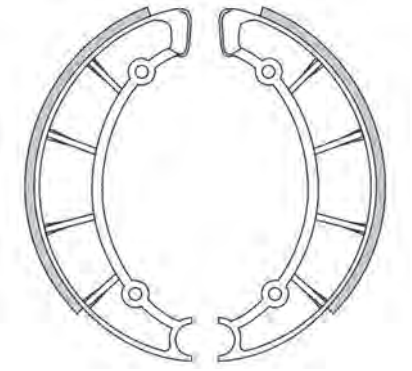

YAMAHA	Year	A/P
SR 400	88	A
SR 500	93->98	A

GF1302 STD

øt (mm): 180 (mm): 30

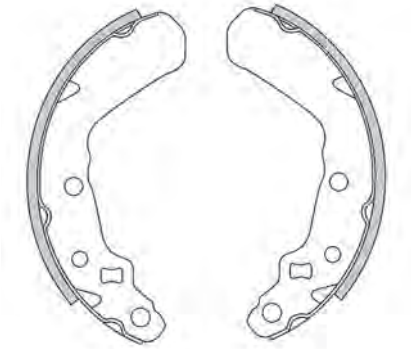

SUZUKI	Year	A/P
LT-F 300 F KING QUAD	99->01	A
LT-F 300 QUADRUNNER 4WD	91->98	A

GF1303 STD

øt (mm): 130 (mm): 28

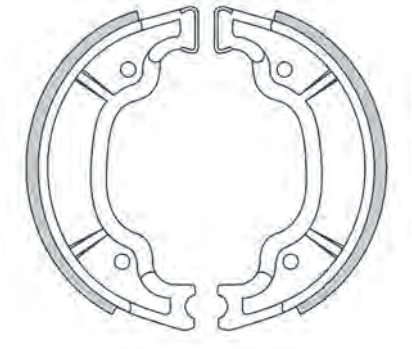

APRILIA	Year	A/P
SCARABEO 100 (motore Yamaha)	00	P

MBK	Year	A/P
DODO 50	00->	P
YW 100 BOOSTER	99->01	P
XN 125 DOODO	00->01	P
YP 125 SKYLINER	98->00	P
XN 150 DOODO	01->	P
YP 150 SKYLINER	00	P

YAMAHA	Year	A/P
YFM 50 RAPTOR	04->09	P
YFM 80 BADGER	92->01	P

...GF1303

... segue YAMAHA	Year	A/P
YFM 80 GRIZZLY	05->08	P
YFM 80 RAPTOR	02->08	P
AEROX 100 YQ	99->02	P
AG 100 E FARM BIKE	93	P
AG 100 J	82	P
BW S 100	99->01	P
NEOS 100 YN	99->02	P
BELUGA 125 BL	93->	P
CYGNUS R 125 XC T	95->98	A
DT 125 (3TT4)	96	A / P
MAJESTY 125 YP	98->00	P
RIVA 125 XX	93->	P
TEO'S 125 XN	99->04	P
XTZ 125	03->10	P
XVS 125 DRAGSTAR	00->04	P
XVS 125 VIRAGO	97->00	P
YBR 125	06->12	P
YBR 125 E (Brasil)	00->08	A / P
YBR 125 ED	05->12	P
YBR 125 ED (Brasil)	06->08	P
YFA 1 125 BREEZE	92->02	P
YS 125	17->19	P
FLY ONE R 150 XC	98->	P
MAJESTY 150 YP	->00	P
TEOS 150 XN	01->02	P
DT 175	97->99	A / P
MAJESTY 180 YP E	->02	P
RT 180	93->94	P
AG 200 E	93	P
SR 250	93->94	P
SR 250 CLASSIC	96->00	P
SRV 250 SOULFULTWIN RENAISSA	92->97	P
XVS 250 DRAGSTAR	01->04	P
XVS 250 VIRAGO	95->00	P
TT 350	90->95	P
XT 350	91->95	P

GF1304 STD FTR

øt (mm): 159 (mm): 25

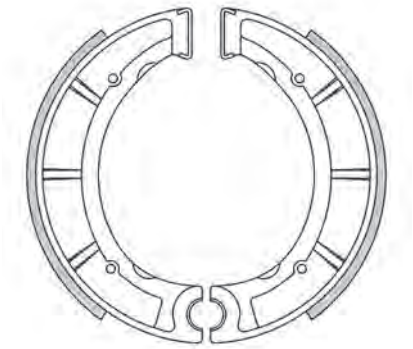

YAMAHA	Year	A/P
YFB 250 D/E/F TIMBERWOLF	92->94	P
YFB 250 FW TIMBERWOLF	94->00	A / P
YFM 250 W/A/B	90->92	A
YFM 350 ERD/ERE/ERF	92->95	A
YFP 350 TERRAPRO	88	A
YFU 350 TW/IW PRO HAULER	89->90	A
DT 400	75->77	A
DT 400 MX	75->79	A
YZ 400	77->79	P
YZ 465	80	P

GF1305 STD

øt (mm): 160 (mm): 30

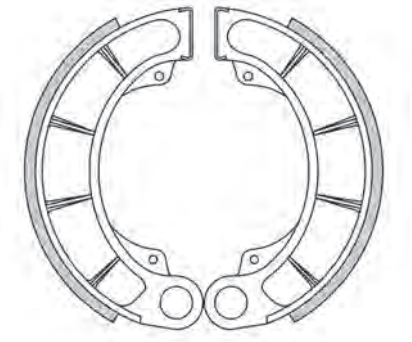

HONDA	Year	A/P
TRX 350 FOURTRAX RANCHER 4x4 FEY	00->05	P
TRX 350 FOURTRAX RANCHER 4x4 FMY	00->05	P
CB 400 SS	02	P
TRX 400 AT	04->07	P
TRX 400 FW	95->00	P
TRX 420 FOURTRAX 4WD - Power Steering FP	09->19	P
TRX 420 FOURTRAX FE ES 4WD	07->10	P
TRX 420 FOURTRAX FM 4WD AUTO	07->11	P
TRX 420 FOURTRAX TE ES 2WD	07->09	P
TRX 420 FOURTRAX TM	07->11	P
TRX 450 ES FOURTRAXFOREMAN/S	98->01	P

GF1307 STD

øt (mm): 160 (mm): 30

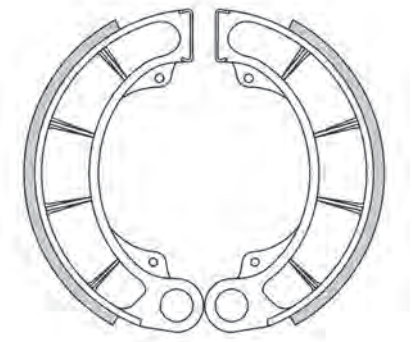

HONDA	Year	A/P
PANTHEON 125 FES	98->02	P
PANTHEON 150 FES	98->02	P
FORESIGHT 250 FES	97->98	P

GF1308 STD

øt (mm): 120 (mm): 25

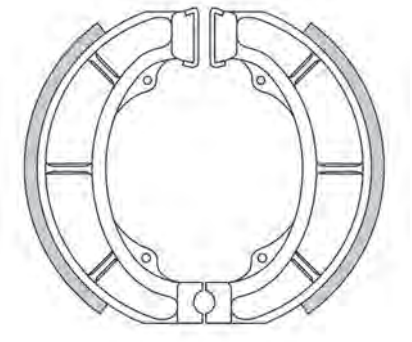

APRILIA	Year	A/P
COMPAY 50	09->13	P
HABANA 50	98->	P
MOJTO 50	99->04	P

ØT: Diametro tamburo | *drum diameter* | *diametre du tambour* | *diametro tambor* | *trommeldurchmesser*
(mm): Larghezza Ganascia | *brake shoe width* | *largeur de la machoire* | *ancho mordaza* | *bremsbackenbreite*

GF1309 STD

øt (mm): 130 (mm): 28

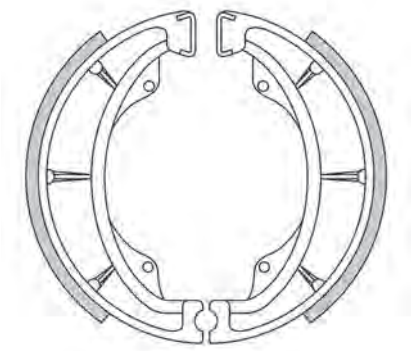

SUZUKI	Year	A/P
EPICURO 125 UC	98->00	P
EPICURO 150 UC	99->00	P

GF1310 STD

øt (mm): 130 (mm): 25

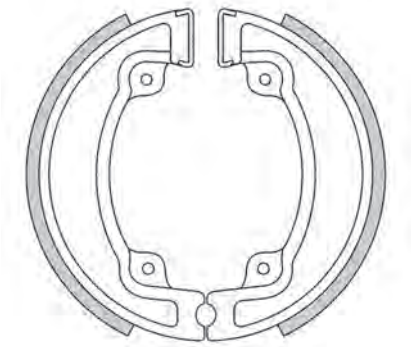

KYMCO	Year	A/P
AGILITY 50 2T PLUS	14->	P
AGILITY 50 2T R 16	10->13	P
AGILITY 50 4T PLUS	14->	P
AGILITY 50 4T R 16	08->15	P
PEOPLE 50	99->00	P
PEOPLE 50 EURO 2	03->04	P
PEOPLE S 50	05->08	P
SUPER 8 50	07	P
SUPER 8 50 2T	09->16	P
SUPER 8 50 4T	09->13	P
AGILITY 125 4T	05->08	P
AGILITY 125 RS	09	P
MOVIE 125	99->00	P
MOVIE 125 EURO 3	06->09	P
MOVIE 125 XL	01->09	P
PEOPLE 125	99->00	P
PEOPLE 125 EURO 2	03->04	P
PEOPLE ONE 125 I	13->14	P
PEOPLE S 125	05->06	P
VIVIO 125	00->03	P
XCITING 125 I	12->14	P
MOVIE 150 XL	01->04	P
PEOPLE 150	99->06	P
PEOPLE 150 EURO 3	07->08	P
VIVIO 150	01->02	P
PEOPLE S 200	05->06	P

GF1311 STD

øt (mm): 152 (mm): 30

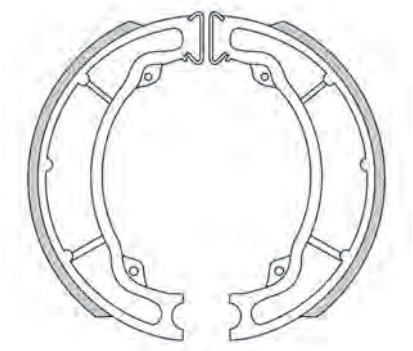

SYM	Year	A/P
HUSKY 125	99->	P

GF1312 STD

øt (mm): 130 (mm): 28

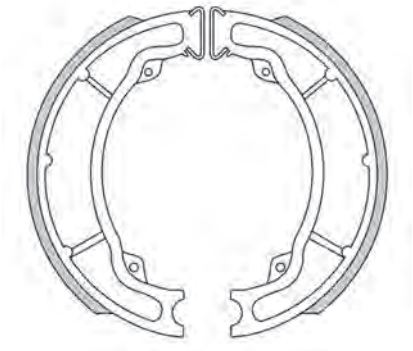

SYM	Year	A/P
RS 21 125	01	P
SUPER DUKE 150	99->02	P

GF1314 STD

øt (mm): 130 (mm): 25

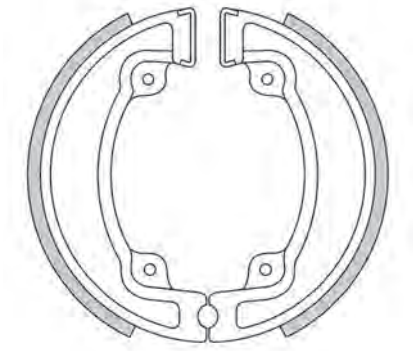

PEUGEOT	Year	A/P
ELYSEO 150	99->00	P

GF1316 STD PRO

øt (mm): 125 (mm): 25

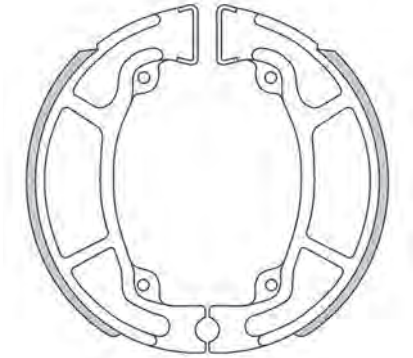

HONDA	Year	A/P
VISION 50 NSC	10->18	P
CT 110	05->09	P
VISION 110	10->19	P
@ 125 NES (tambuto post/rear drum)	00->	P
CBF 125	09->19	P
CG 125	04->10	P
CG 125	09->10	A
DYLAN 125 SES	01->07	P
PCX 125	09->20	P
PSi 125	06->13	P
SH 125 (tambuto post/rear drum)	00->08	P
@ 150 NES (tambuto post/rear drum)	00->	P
DYLAN 150 SES	01->06	P
PCX 150	09->20	P
PSi 150	06->11	P
SH 150 (tambuto post/rear drum)	00->08	P
FTR 223 Y/2/A2 (MCS4)	00->02	P
XL 230 (MC36)	02	A / P
CBF 250	04->06	P

GF1317 STD

øt (mm): 130 (mm): 28

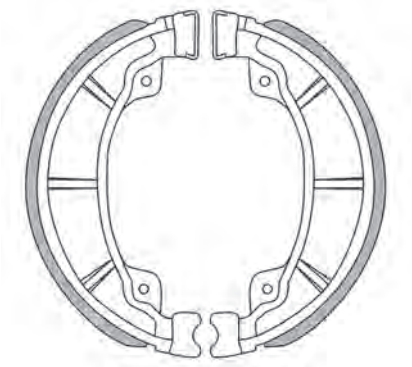

DAELIM	Year	A/P
125	00->	P

SYM	Year	A/P
SYMPHONY 50	09	P
FIDDLE II 125	09->13	P
FIDDLE III 125	14->16	P
JET 4 125	09	P
SYMPHONY 125	09	P
SYMPLY 125	07->08	P
SYMPLY II 125	09->14	P
X PRO 125	13->16	P
FIDDLE II 150	10->12	P
FIDDLE II 200	11->	P

GF1318 STD

øt (mm): 150 (mm): 28

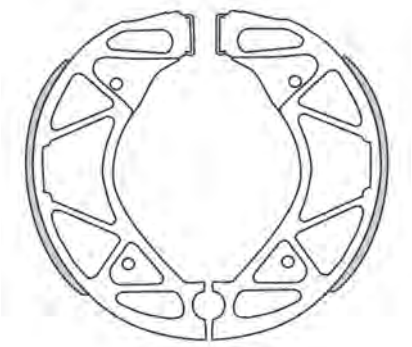

YAMAHA	Year	A/P
BWS 125 YW	10	P
CYGNUS X 125 NXC	04->11	P
XENTER 125 HW	12->16	P
XENTER 150 HW	12->18	P

ØT: Diametro tamburo | *drum diameter | diametre du tambour | diametro tambor | trommeldurchmesser*
(mm): Larghezza Ganascia | *brake shoe width | largeur de la machoire | ancho mordaza | bremsbackenbreite*

VINTAGE

GF0029 STD

øt (mm): 142 (mm): 20

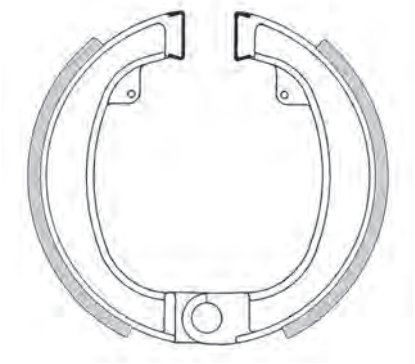

INNOCENTI

GF0205 STD

øt (mm): 128 (mm): 33

GRIMECA

GF1086 STD FTR

øt (mm): 140 (mm): 20

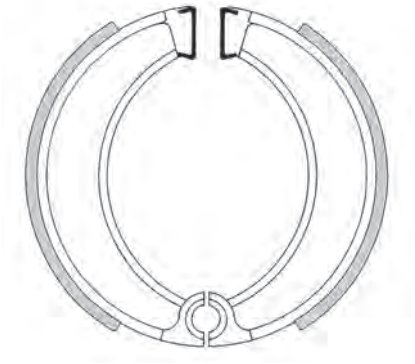

HUSQVARNA

GF0131 STD

øt (mm): 80 (mm): 20

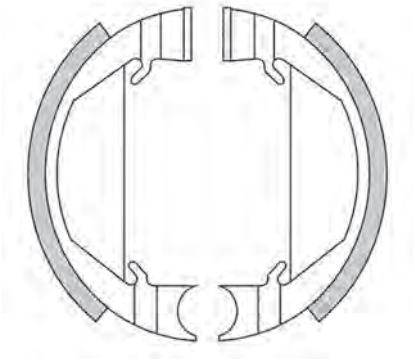

MOBYLETTE

GF0248 STD

øt (mm): 140 (mm): 25

GRIMECA

GF1091 STD

øt (mm): 205 (mm): 32

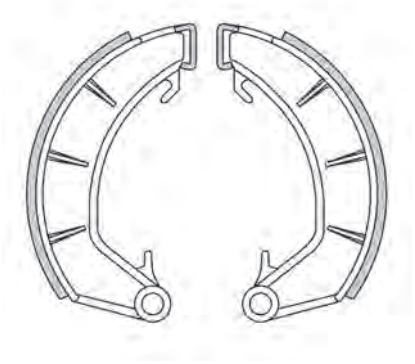

NORTON

GF0173 STD

øt (mm): 95 (mm): 20

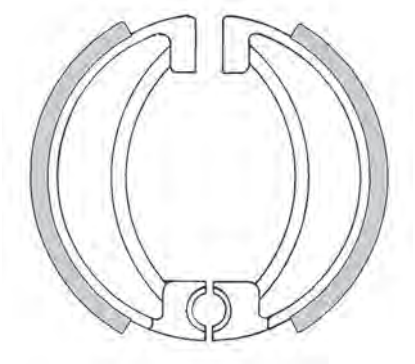

MALANCA

GF1028 STD

øt (mm): 140 (mm): 25

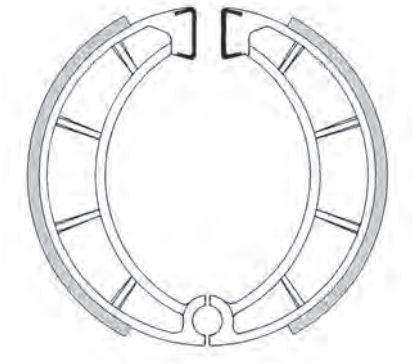

HEINKEL

GF1101 STD

øt (mm): 70 (mm): 16

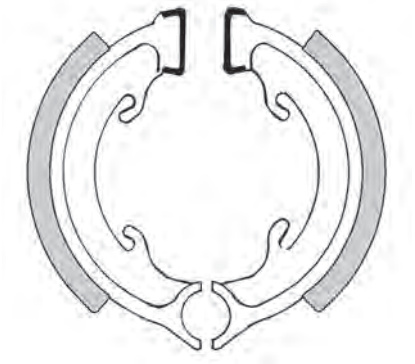

LELEU

VINTAGE

GF1104 STD

øt (mm): 180 (mm): 30

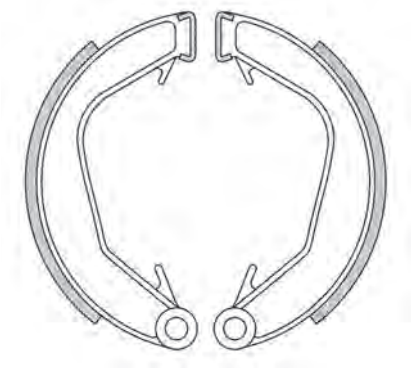

NORTON

GF1157 STD FTR

øt (mm): 130 (mm): 28

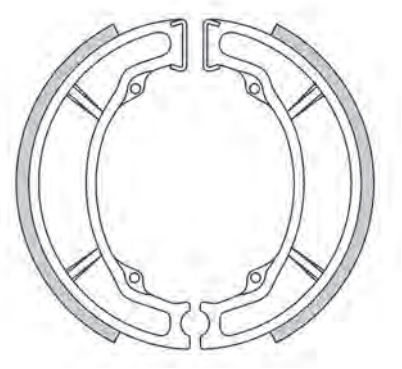

SUZUKI

GF1315 STD

øt (mm): 150 (mm): 25

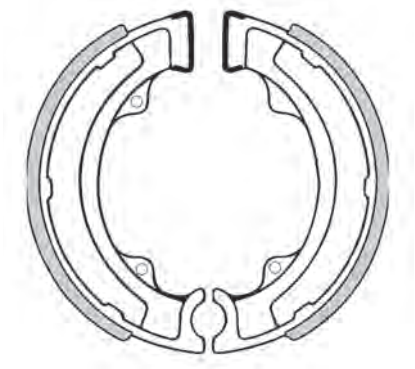

Mozzo conico inglese da 6 pollici
6" British conical hub

GF1106 STD

øt (mm): 200 (mm): 30

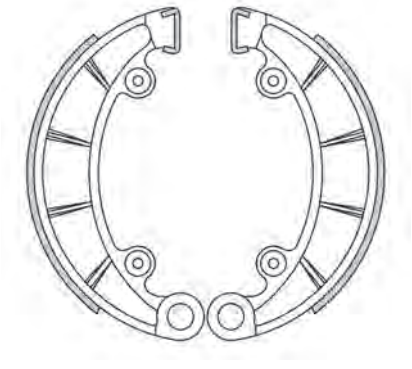

HONDA

GF1250 STD FTR

øt (mm): 95 (mm): 22

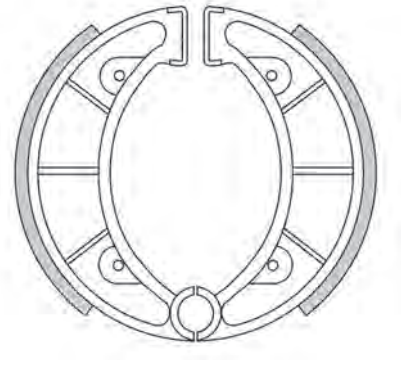

PUCH

GF1319 STD

øt (mm): 180 (mm): 25

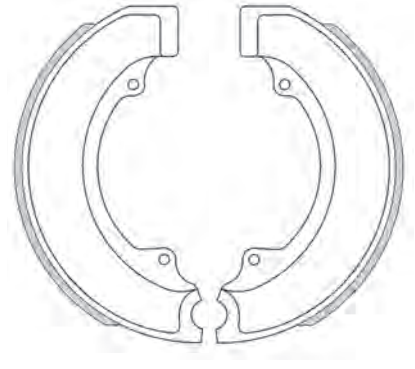

ROYAL ENFIELD

GF1111 STD

øt (mm): 200 (mm): 30

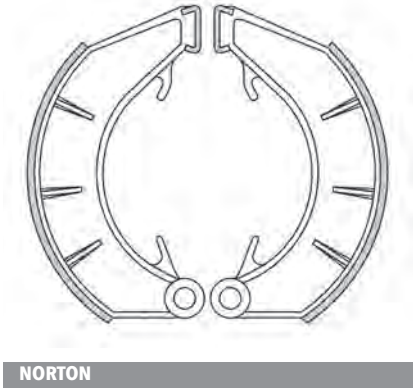

NORTON

GF1306 STD

øt (mm): 90 (mm): 18

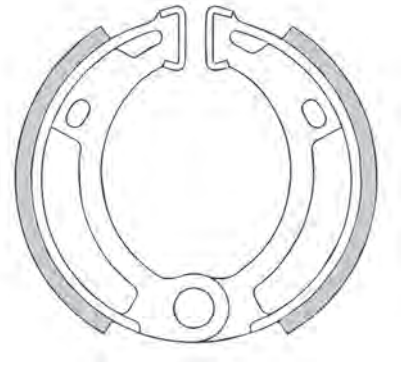

SACHS

FIGURATO GANASCE CON APPLICAZIONI | BRAKE SHOES DRAWINGS AND APPLICATIONS | DESSINS MÂCHOIRES DE FREIN AVEC APPLICATIONS | DISEÑOS MORDAZAS CON RELACIÓN | ZEICHNUNGEN VON BREMSBACKEN MIT VERWENDUNGSLISTE

ØT: Diametro tamburo | *drum diameter* | *diametre du tambour* | *diametro tambor* | *trommeldurchmesser*
(mm): Larghezza Ganascia | *brake shoe width* | *largeur de la machoire* | *ancho mordaza* | *bremsbackenbreite*

EDOARDO BERTOLA - ASPAR TEAM MTR

FIGURATO DISCHI FRENO

BRAKE DISCS DRAWINGS AND APPLICATIONS
DESSINS DISQUES DE FREIN AVEC APPLICATIONS
DISEÑOS DISCOS DE FRENO CON RELACIÓN
ZEICHNUNGEN VON BREMSSCHEIBEN MIT VERWENDUNGSLISTE

FIGURATO DISCHI FRENO CON APPLICAZIONI | BRAKE DISCS DRAWINGS AND APPLICATIONS | DESSINS DISQUES DE FREIN AVEC APPLICATIONS | DISEÑOS DISCOS DE FRENO CON RELACIÓN | ZEICHNUNGEN VON BREMSSCHEIBEN MIT VERWENDUNGSLISTE

DF4001 — A

ØE:190 ØC:80 ØI:58 ØF:10 N°•:3 SP:4

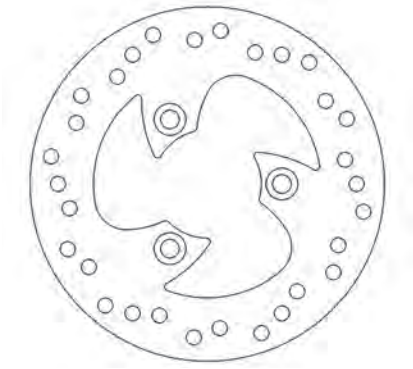

APRILIA	Year	A/P
AREA 51 50	98->	A / P
GULLIVER 50	95->98	A
HABANA 50	98->	A
MOJTO 50	99->04	A
RALLY 50	95	A
RALLY 50 liquid cooled	96->	A / P
SCARABEO 50	98->05	P
SR 50 all models	93->95	A
SR 50 H20 DITECH E (carburatore)	00->02	A / P
SR 50 H20 DITECH EURO 2	02->03	A / P
SR 50 R FACTORY (motore Piaggio)	04->05	A
SR 50 RACING	97->99	A / P
SR 50 STEALTH	97->99	A / P
SR 50 STREET	05->	A / P
SR 50 WWW	97->01	A
HABANA 125	98->	A
LEONARDO 125	95->04	P
MOJTO 125 all models	99->04	A
SR 125	99->	A
LEONARDO 150	97->04	P
MOJTO 150 all models	99->04	A
SR 150	99->	A
BETA	Year	A/P
CHRONO 50	92->94	A
CHRONO 50 ruota da 13	94->	A
QUADRA 50	95->96	A
GILERA	Year	A/P
STALKER 50 (post freno a disco)	97->04	A
STALKER 50 (post freno a tamburo)	97->04	A
STORM 50	94->95	A
TYPHOON 50	93->96	A
TYPHOON 80	93->	A
TYPHOON 125	95->98	A
HONDA	Year	A/P
BALI 50	93->	A
YUPI 90	92->	A
MALAGUTI	Year	A/P
CR1 50 CROSSER	95->98	A
F 12 50 PHANTOM	94->98	A
F 12 50 PHANTOM LC	94->98	A
F 12 50 PHANTOM LC	99->00	P
F 12 50 PHANTOM Twin disk	98	P
F 15 50 FIREFOX	96->97	P
PHANTOM MAX 100	99->	P
MBK	Year	A/P
CW 50 BOOSTER NG	99->	A
MOTRON	Year	A/P
COMPACT 50 RACING ES	89->92	A
GL 4 50 FLASH ID	89->93	A
RZ 1 50 ES	89->94	A
PEUGEOT	Year	A/P
BUXY 50	94->	A
BUXY 50 RS	94->	A
ELYSEO 50	98->01	A
SPEEDAKE 50	95->	A
SPEEDFIGHT 50 (Pinza Brembo)	96->	A
SPEEDFIGHT 50 M (Pinza Heng-Tong)	97->	A
SQUAB 50	96->	A

... segue PEUGEOT	Year	A/P
SV 50 GEO	92	A
SV 50 GEO (all models)	93->	A
SV 50 ROLLAND GARROS	93->	A
SV 50 SPORT	93->	A
SV 50 T (forcella telescopica)	93->	A
TREKKER 50	97->	A
TREKKER 50 (forcelle Paioli)	97->	A
VIVACITY 50 (forcelle Paioli)	98->07	A
SV 80 EXECUTIVE	96->	A
TREKKER 100	98->	A
VIVACITY 100	99->01	A
SV 125 GEO	91->93	A
PIAGGIO	Year	A/P
NRG 50	94->96	A
NRG 50 EXTREME	99->00	A
NRG 50 MC2	96->	A
NRG 50 MC3	01->04	A
NTT 50	->95	A
RIEJU	Year	A/P
FIRST 50 H2O	97->	A

DF4002 — A

ØE:200 ØC:110 ØI:98 ØF:6,4 N°•:5 SP:4

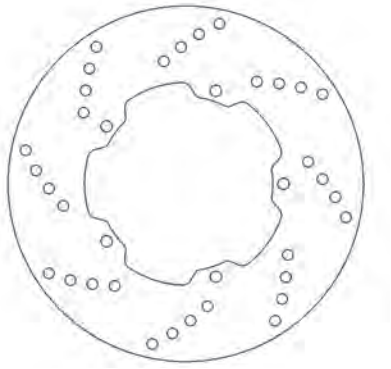

MALAGUTI	Year	A/P
CENTRO 50 SL	94->98	A
PIAGGIO	Year	A/P
QUARTZ 50	92->	A
SKIPPER 125	93->99	A
SKIPPER 150	93->99	A

DF4004 — A

ØE:155 ØC:66 ØI:41 ØF:10,4 N°•:3 SP:3,5

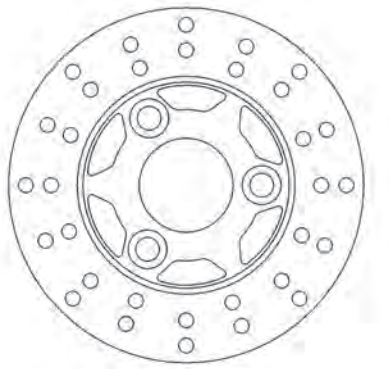

APRILIA	Year	A/P
AMICO 50 all models	92->96	A
SONIC 50 GP	97->	A
SONIC 50 SPICE	97->	A
BS VILLA	Year	A/P
AX 50	93->	A
GZ 50	93->	A
GARELLI	Year	A/P
BIG WHEEL 50	93->	A
GRINTA 50	95->	A

... segue GARELLI	Year	A/P
PONY 50 SR	92->	A
QUEENIE 50	95->	A
GILERA	Year	A/P
EASY MOVING 50	95->	A
ITALJET	Year	A/P
BAZOOKA 2 50	92->	A
PISTA 50	92->	A
SCOOP 50	93->	A
YANKEE 8 50	94->	A
MBK	Year	A/P
CR Z 50 TARGET	91->95	A
CW 50 BOOSTER	01->	A
CW 50 BOOSTER SPIRIT	96->98	A
CW 50 R BOOSTER ROAD	94->95	A
YA 50 R FORTE	94->96	A
YE 50 EVOLIS	92->95	A
YM 50 FIZZ	94->95	A
PGO	Year	A/P
BIG MAX 50	94->02	A
MEGA FIFTY 50	99->	A
BIG MAX 80	95->	A
PIAGGIO	Year	A/P
ZIP 50 FAST RIDER	93->95	A
ZIP 50 RST	96->99	A
YAMAHA	Year	A/P
AXIS 50 YA	93->	A
BREEZE 50 YM	94->96	A
BW S 50	97->	A
BW S 50 R	95->96	A
CR 50 Z	92->	A
JOG 50 (ITALIA)	91->96	A
JOG 90	90->	A

DF4005 — A

ØE:175 ØC:86,5 ØI:73,3 ØF:6,5 N°•:5 SP:3,5 OS:6,40

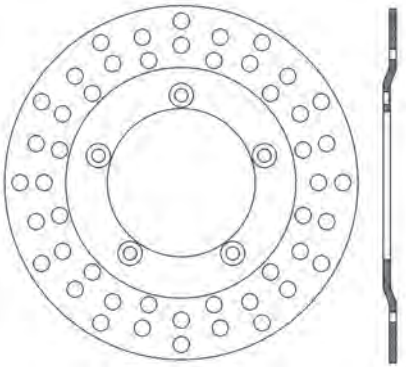

PIAGGIO	Year	A/P
HEXAGON 125	94->97	A
HEXAGON 150	94->99	A

DF4006 — A

ØE:160 ØC:80 ØI:60 ØF:10,5 N°•:3 SP:3,5

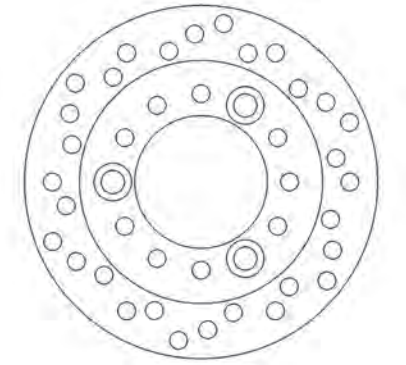

CAGIVA	Year	A/P
CITY 50	92->94	A

ØE **DIAM. ESTERNO** *outside diam / diam extern / diam exterior / Außendurchmesser*

ØC **DIAM. CIRCOLARE PASSANTE** */ diam through the holes / diam entre trous / diám a través de los agujeros / Durchmesser durch die Löcher*

ØI **DIAM. INTERNO** *inside diam / diam intérieur / diam interior / Innendurchmesser*

... segue CAGIVA	Year	A/P
CITY 80	93->	A
PASSING 125	94->	A
HONDA	**Year**	**A/P**
DIO 50 GP	91->	A
DIO 50 SR	90->	A
DIO 50 ZX	92->	A
HSC 50 all models	92->	A
LIFE DIO 50 ZX	94->	A
SFX 50	95->	A
NH 125 LEAD	88->	A
KYMCO	**Year**	**A/P**
CX 50	94->97	A
CX 50 CURIO SUPER	94->97	A
HEROISM 50	95->96	A
K 12 50	95->00	A
KB 50	94->00	A
SNIPER 50 DD	94->96	A
SYM	**Year**	**A/P**
CINDERELLA 50	99->02	A
MIO 50	05->07	A
SUPER FANCY 50	99->00	A
CINDERELLA 100	99->00	A
ATTILA 125	95->98	A
MEGALO 125	06->07	A
NEW DUKE 125	00->01	A
SUPER DUKE 125	99->02	A
ATTILA 150	00->01	A

DF4008 A

ØE:190 ØC:94 ØI:72 ØF:10,5 N°•:4 SP:5

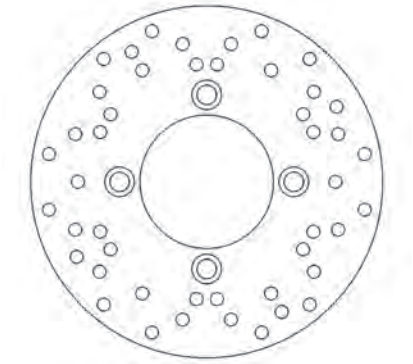

HONDA	Year	A/P
CH 250 ELITE	85->86	A
CH 250 SPACY	85->	A
CN 250	88->94	A
CN 250 ELITE	85->86	A
CN 250 HELIX	86->87	A
CN 250 HELIX-FUSION	92->	A

DF4009 A

ØE:155 ØC:60 ØI:39 ØF:6,4 N°•:5 SP:4

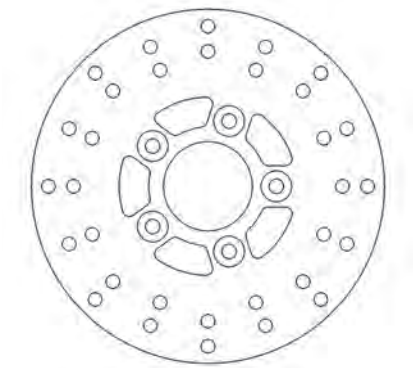

MALAGUTI	Year	A/P
F 10 50	92->98	A
F 10 50 AC	08	A

... segue MALAGUTI	Year	A/P
F 10 50 RESTYLING	01->06	A
YESTERDAY 50	98->	A
PEUGEOT	**Year**	**A/P**
ZENITH 50	94->96	A

DF4012 A

ØE:200 ØC:107 ØI:96 ØF:6,5 N°•:5 SP:4

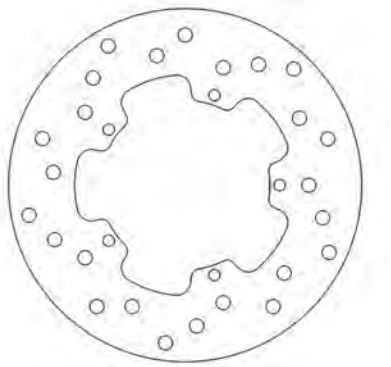

GILERA	Year	A/P
DNA 50	00->07	P
DNA 50 GP EXPERIENCE	03->04	P
DNA 125	01	P
RUNNER 125 VX / VXR 4T	01->04	P
RUNNER 180 VXR	01->04	P
RUNNER 200 FX SP	98->01	P
RUNNER 200 VX / VXR 4T	02->04	P
RUNNER 200 VXR 4T (pinza Heng Tong)	01->06	P
RUNNER 200 VXR 4T RACE	05->06	P
RUNNER 200 VXR 4T ST EURO 3	08->11	P
MALAGUTI	**Year**	**A/P**
F 12 50 PHANTOM Twin disk	98	A
PIAGGIO	**Year**	**A/P**
FLY 50 2T	05->	A
FLY 50 4T	05->10	A
FREE 50 (ruote in lega)	96->	A
SFERA 50 RST	95->	A
VESPA 50 ET2	97->	A
VESPA 50 ET2 4T	00->01	A
VESPA 50 ET2 INIEZIONE	99->	A
VESPA 50 LX 2T	05->	A
VESPA 50 LX 4T	05->	A
ZIP 50 SP	96->	A
ZIP 100 4T	06->10	A
FLY 125	05->08	A
SFERA 125 4T	95->97	A
SUPER HEXAGON 125 GTX	-> 0	A / P
VESPA 125 ET4	96->02	A
VESPA 125 LX	05->06	A
VESPA 125 LX EURO 3	06->07	A
VESPA 125 PX	98->17	A
VESPA 125 S 4T IE & COLLEGE	09->10	A
FLY 150	05->07	A
FLY 150 EURO 3	08->10	A
HEXAGON 150 LX	98->	A
VESPA 150 ET4	96->02	A
VESPA 150 LX	05->06	A
VESPA 150 LX EURO 3	06->07	A
VESPA 150 PX	98->17	A
VESPA 150 S 4T IE & COLLEGE	09->10	A
HEXAGON 180 LX	98->	A
SUPER EXAGON 180 GTX	-> 0	A / P
VESPA 200 PX	98->	A
HEXAGON 250	98->	A

DF4013 A

ØE:175 ØC:86 ØI:73 ØF:6,4 N°•:5 SP:4

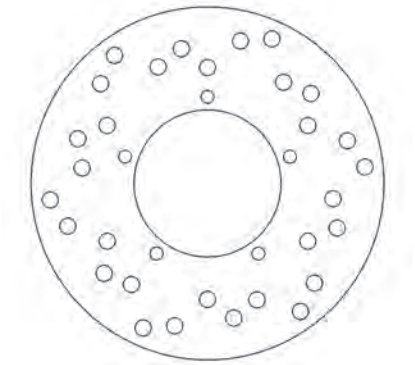

GILERA	Year	A/P
RUNNER 50 PURE JET	02->06	P
RUNNER 50 PURE JET ST	08->	P
RUNNER 50 SP	98->06	P
RUNNER 50 SP RACE	06	P
RUNNER 50 SP SC	06->07	P
RUNNER 50 SP ST	08->	P
STALKER 50 (post freno a disco)	97->04	P
PIAGGIO	**Year**	**A/P**
NRG 50 EXTREME	99->00	P
NRG 50 MC2 DD	96->98	P
NRG 50 MC3	01->04	P

DF4014 A

ØE:220 ØC:120 ØI:105 ØF:6,4 N°•:6 SP:4

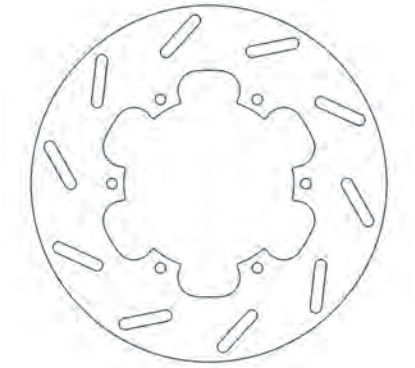

GILERA	Year	A/P
RUNNER 50 PURE JET ST	08->	A
RUNNER 50 SP ST	08->	A
PIAGGIO	**Year**	**A/P**
LIBERTY 50 2T	97->	A
LIBERTY 50 4T	00->01	A
NRG 50 MC2 DD	96->98	A
FREE 100	01->	A
LIBERTY 125	98->02	A
LIBERTY 125 4T	06->07	A
LIBERTY 125 4T EURO3	07->08	A
LIBERTY 125 4TS PORT EURO3	06->08	A
LIBERTY 125 RST	04->05	A
LIBERTY 125 RST PTT	05->11	A
LIBERTY 125 SPORT	06	A
SUPER HEXAGON 125 GTX	01->02	P
VESPA 125 GRANTURISMO	06->07	A / P
VESPA 125 GRANTURISMO L (pinza Grimeca)	03->05	A / P
VESPA 125 GRANTURISMO L (pinza HengTong)	03->05	A / P
VESPA 125 GTS 4T IE SUPER	09->16	A / P
VESPA 125 GTS EURO 3	07->12	A / P
VESPA 125 GTV	06->08	A / P
VESPA 125 GTV 4T NAVY EURO 3	08	A / P
LIBERTY 150 4T	08	A
LIBERTY 150 4T SPORT	08	A
LIBERTY 150 LE	00->02	A

...DF4014

... segue *PIAGGIO*	Year	A/P
SUPER EXAGON 180 GTX	01->04	P
LIBERTY 200	06	A
LIBERTY 200 4T EURO3	07->08	A
LIBERTY 200 4T SPORT EURO 3	06->07	A
LIBERTY 200 RST	04->05	A
LIBERTY 200 SPORT	06	A
VESPA 200 GRANTURISMO (pinza Grimeca)	06->	A / P
VESPA 200 GRANTURISMO (pinza Heng Tong)	06->	A / P
VESPA 200 GRANTURISMO L (pinza Grimeca)	03->05	A / P
VESPA 200 GRANTURISMO L (pinza Heng Tong)	03->05	A / P
VESPA 250 GTS (pinza Grimeca)	05->	A / P
VESPA 250 GTS (pinza HengTong)	05->	A / P
VESPA 250 GTV	06->	A / P

DF4015 A

ØE:220 ØC:80 ØI:60 ØF:6,5 N°•:5 SP:4

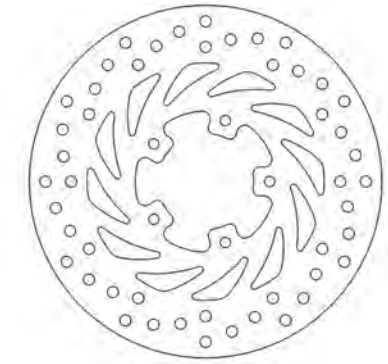

GILERA	Year	A/P
RUNNER 50	96->	A
RUNNER 50 PURE JET	02->06	A
RUNNER 50 SP	98->06	A
RUNNER 50 SP RACE	06	A
RUNNER 50 SP SC	06->07	A
RUNNER 125	97->99	A
RUNNER 125 FX - FXR	97->02	A
RUNNER 125 SP	99->	A
RUNNER 125 VX / VXR 4T	01->04	A
RUNNER 180	97->98	A
RUNNER 180 FXR	98->	A
RUNNER 180 SP	99->	A
RUNNER 180 VXR	01->04	A
RUNNER 200 FX SP	98->01	A
RUNNER 200 VX / VXR 4T	02->04	A
RUNNER 200 VXR 4T (pinza Heng Tong)	01->06	A
RUNNER 200 VXR 4T RACE	05->06	A
RUNNER 200 VXR 4T ST EURO 3	08->11	A
PIAGGIO	**Year**	**A/P**
SKIPPER 125 4T	98->	A
SKIPPER 150 4T	00->02	A

DF4016 A

ØE:160 ØC:76 ØI:60,3 ØF:6,6 N°•:4 SP:4

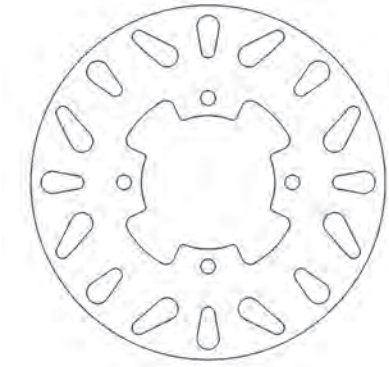

KYMCO	Year	A/P
SNIPER 50 DD	94->96	P

DF4017 A

ØE:220 ØC:80 ØI:60 ØF:8,5 N°•:5 SP:4

APRILIA	Year	A/P
LEONARDO 125	95->04	A
SCARABEO 125 (motore Rotax)	99->03	P
SPORT CITY 125	04->05	P
SPORT CITY 125 CUBE	08->10	P
SPORT CITY 125 EU3	06->08	P
LEONARDO 150	97->04	A
SCARABEO 150	98->03	P
SCARABEO 150 GT	04->	P
SCARABEO 200	01->03	P
SCARABEO 200 GT	02->	P
SPORT CITY 200	04->05	P
SPORT CITY 200 CUBE	09->	P
SPORT CITY 200 EU3	06->08	P
LEONARDO 250	99->01	A
LEONARDO 250 ST	01->04	A
SPORT CITY 250 CUBE	08->10	P
SPORT CITY 250 EU3	06->	P
LEONARDO 300	02->04	A
BETA	**Year**	**A/P**
EIKON 125	99	A

DF4018 A

ØE:220 ØC:80 ØI:60 ØF:6,4 N°•:5 SP:4

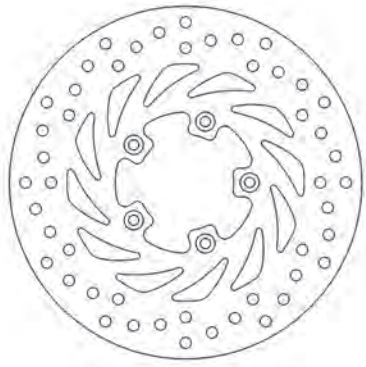

APRILIA	Year	A/P
SCARABEO 50	98->05	A
SCARABEO 50 4T	02->06	A
SCARABEO 50 4T RESTYLING	06->07	A
SCARABEO 50 DITECH	01->04	A
SCARABEO 50 STREET	02->06	A
SCARABEO 50 STREET RESTYLING	06->07	A
SCARABEO 100 (motore Yamaha)	00	A
SCARABEO 100 4T	01->04	A
SCARABEO 100 4T RESTYLING	06->12	A
SCARABEO 100 NET	10->	A

DF4021 A

ØE:180 ØC:66 ØI:48 ØF:10,4 N°•:4 SP:3,5

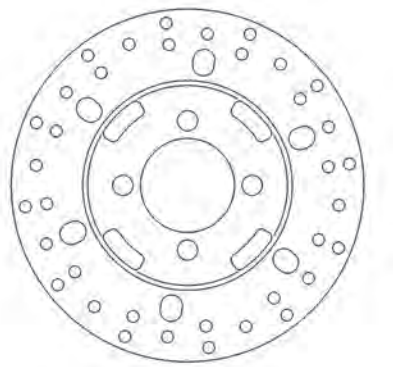

MBK	Year	A/P
CW 50 BOOSTER SPIRIT	99->	A
CW 50 L BOOSTER	01->	A
CW 50 RS BOOSTER NG	95->98	A
CW 50 RSP BOOSTER ROCKET	97->98	A
CW 50 RSX TRACK	96->98	A

DF4022 A

ØE:260 ØC:142 ØI:121,2 ØF:10,3 N°•:6 SP:4

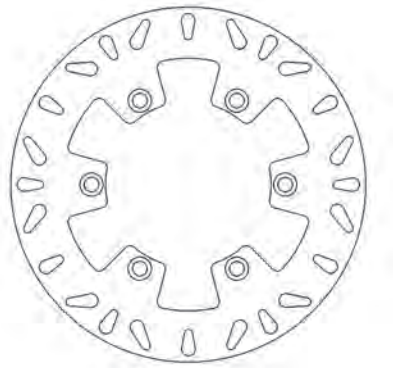

SUZUKI	Year	A/P
BURGMAN 250 AN	96->02	A
BURGMAN 400 AN	98->02	A

DF4023 A

ØE:245 ØC:133 ØI:115 ØF:8,5 N°•:6 SP:4

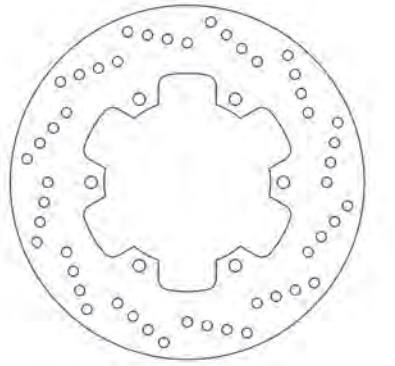

DUCATI	Year	A/P
MONSTER 400	95->08	P
MONSTER 400 DARK IE	05	P
SUPERSPORT 400	93->97	P
MONSTER 600	93->01	P
MONSTER 600 CITY - CITY DARK -DARK	99	P
MONSTER 600 DARK	98	P
SUPERSPORT 600	91->97	P
MONSTER 620	05->06	P
MONSTER 620 (5 marce - single disk)	04	P

ØE **DIAM. ESTERNO** *outside diam / diam extern / diam exterior / Außendurchmesser*

ØC **DIAM. CIRCOLARE PASSANTE** */ diam through the holes / diam entre trous / diám a través de los agujeros / Durchmesser durch die Löcher*

ØI **DIAM. INTERNO** *inside diam / diam intérieur / diam interior / Innendurchmesser*

... segue DUCATI	Year	A/P
MONSTER 620 (6 marce)	04	P
MONSTER 620 DARK	05->06	P
MONSTER 620 DARK (single disk)	05	P
MONSTER 620 IE	02->04	P
MULTISTRADA 620	06	P
MULTISTRADA 620 DARK (single disk)	06	P
SPORT 620	03->04	P
SUPERSPORT 620	03->04	P
MONSTER 695	07->08	P
MONSTER 696 (700cc)	08->14	P
MONSTER 750	96->01	P
MONSTER 750 CITY - CITY DARK	99	P
MONSTER 750 IE	02	P
SPORT 750	00->02	P
SUPERSPORT 750	91->02	P
SUPERSPORT 750 IE	00->02	P
MONSTER 800	03->04	P
SPORT 800	03->06	P
SUPERSPORT 800	03->06	P
851 all models	91->92	P
888 all models	93->95	P
888 DESMOQUATTRO	93->94	P
888 SUPERBIKE STRADA	94->95	P
MONSTER 900	93->99	P
MONSTER 900 IE	00->02	P
SPORT 900	02	P
SUPERSPORT 900	98->99	P
SUPERSPORT 900 F.E.	98	P
SUPERSPORT 900 IE	00->02	P
SUPERSPORT 900 SUPERLIGHT	91->97	P
MONSTER 916 S4	01->02	P
MONSTER 916 S4 FOGGY	02	P
ST4 916	99->03	P
ST2 944	97->03	P
ST4S 996	01->05	P
ST4S 996 ABS	03->05	P
GT 1000	07->10	P
GT 1000 TOURING	09	P
MONSTER 1000	03->05	P
MONSTER 1000 S	05	P
PAUL SMART 1000 L.E.	06	P
SPORT 1000	06->08	P
SPORT 1000 S	07->09	P
ST3 1000	04->07	P
SUPERSPORT 1000	03->06	P
ITALJET	**Year**	**A/P**
JUPITER 250	00->	P
LAVERDA	**Year**	**A/P**
SPORT 650	95->01	P
DIAMANTE 668	96->98	P
GHOST 668	96->99	P
STRIKE 668	97->99	P
BLACK STRIKE 750	00->	P
FORMULA 750	97->01	P
SPORT 750	97->98	P
STRIKE 750	98->01	P
SUPER SPORT 750	99->00	P
T-8 800	98	P
TTS 800	98	P
MBK	**Year**	**A/P**
YP 250 SKYLINER	00->03	A
MOTOR UNION	**Year**	**A/P**
MAXI 125	99->	A
MAXI 150	99->	A
MAXI 400	99->	A
YAMAHA	**Year**	**A/P**
TEOS 150 XN	01->02	A
MAJESTY 250 YP	96->03	A
MAJESTY 250 YP ABS	03->	A
MAJESTY DX 250 YP	98->99	A

DF4024 — A

ØE:210 ØC:132 ØI:109 ØF:10,6 N°•:5 SP:5

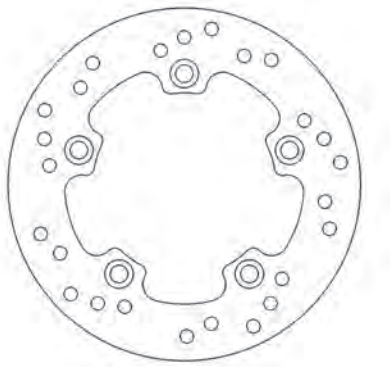

SUZUKI	Year	A/P
BURGMAN 250 AN	96->02	P
BURGMAN 400 AN	98->02	P

DF4025 — A

ØE:180 ØC:80 ØI:58 ØF:10,5 N°•:3 SP:4

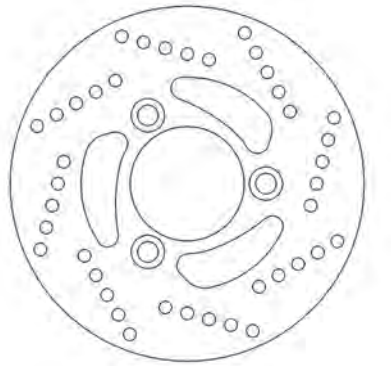

KYMCO	Year	A/P
AGILITY 50	05->08	A
AGILITY 50 4T R 12	07->15	A
DINK 50 LC	98->02	A
SUPER 9 50	00->01	P
SUPER 9 50 SPORT EURO 2	03->04	P
TOP BOY 50 ON / OFF ROAD	96->05	A
VITALITY 50 4T	04->09	A
AGILITY 125 4T	05->08	A
DINK 125	96->99	A / P
DINK 150 CLASSIC	02	P
DINK 150 LX	98->00	A / P

DF4026 — A

ØE:220 ØC:76 ØI:54 ØF:8,5 N°•:4 SP:4,5

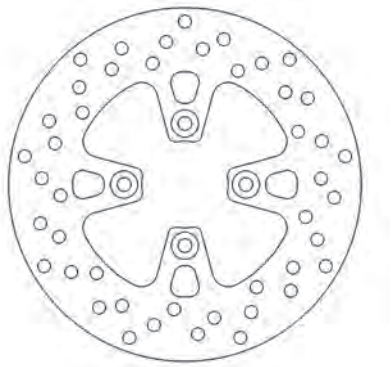

MBK	Year	A/P
XN 125 DOODO	00->01	A
YP 125 SKYLINER	98->00	A
XN 150 DOODO	01->	A

... segue MBK	Year	A/P
YP 150 SKYLINER	00->02	A
YP E 180 SKYLINER	03	A
YAMAHA	**Year**	**A/P**
MAJESTY 125 YP	98->00	A
MAJESTY 125 YP E	01->09	A
TEO'S 125 XN	99->04	A
MAJESTY 150 YP	-> 2	A
MAJESTY 180 YP E	-> 6	A

DF4028 — A

ØE:174 ØC:60 ØI:38 ØF:6,5 N°•:5 SP:4

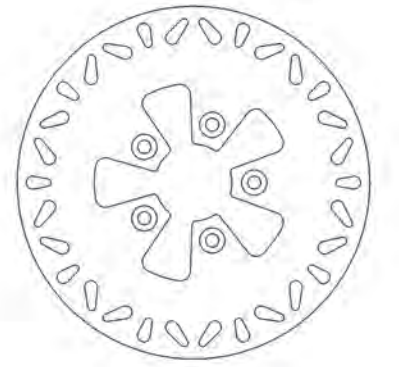

ITALJET	Year	A/P
DRAGSTER 50	97->	A
FORMULA 50	94->97	A
DRAGSTER 125	97->03	A
FORMULA 125	94->97	A
DRAGSTER 180	97->	A

DF4029 — A

ØE:240 ØC:101 ØI:90 ØF:6,5 N°•:6 SP:4

MALAGUTI	Year	A/P
MADISON S 250	99->01	A
MADISON K 400	02	P
MADISON K 400 RESTYLING	02->04	P

FIGURATO DISCHI FRENO
BRAKE DISCS DRAWINGS

DF4030 A

ØE:230 ØC:120 ØI:105 ØF:6,2 N°•:6 SP:4

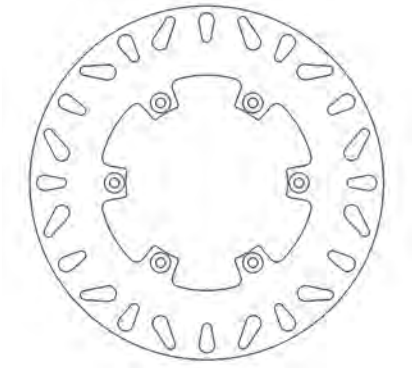

MALAGUTI	Year	A/P
CIAK 50	99->00	A
CIAK 50 MASTER	04->05	A
CIAK 50 MASTER 4T	05->06	A
CIAK 50 MASTER EURO 2	06	A
CIAK 50 MONO EURO 2,3	03	A
CIAK 50 TD	00->01	A
CIAK 50 TWIN DISK	02->	A
CIAK 100	99->01	A
CIAK 125	00->01	A
CIAK 125 MASTER	04	A
CIAK 125 MASTER EURO 3	06	A
CIAK 125 RESTYLING	03	A
CIAK 150	00->02	A
CIAK 150 MASTER	03	A
CIAK 150 RESTYLING EURO 2	04	A
CIAK 200 MASTER EURO 2	06	A

DF4031 A

ØE:220 ØC:101,5 ØI:90 ØF:6,3 N°•:6 SP:4

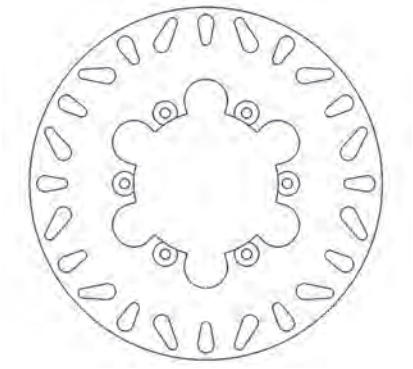

MALAGUTI	Year	A/P
MADISON 125	99->02	A
PHANTOM MAX 125	03->	A
MADISON T 150	99->01	A
MADISON R 180	01->02	A
MADISON 200	99->01	A
MADISON S 200 RESTYLING	02->03	A
PHANTOM MAX 200	03	A
MADISON RS 250 RESTYLING	04	A
PHANTOM MAX 250	04	A

DF4032 A

ØE:220 ØC:101,5 ØI:90 ØF:6,3 N°•:6 SP:4

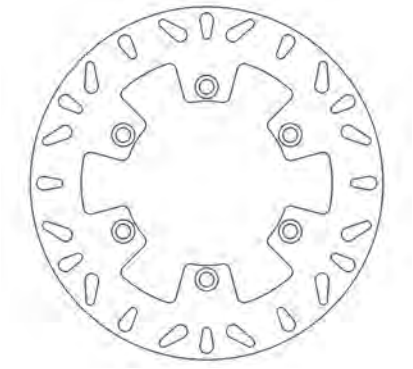

BENELLI	Year	A/P
VELVET 125	99->04	P
VELVET 125 TOURING	02->03	P
VELVET 150	99->04	P
VELVET 150 TOURING	02->03	P
VELVET 250	99->	P
VELVET 250 TOURING	01->	P
VELVET 400 DUSK	03->	P
MALAGUTI	**Year**	**A/P**
MADISON 125	99->02	P
PHANTOM MAX 125	03->	P
MADISON T 150	99->01	P
MADISON R 180	01->02	P
MADISON 200	99->01	P
MADISON S 200 RESTYLING	02->03	P
PHANTOM MAX 200	03	P
MADISON RS 250 RESTYLING	04	P
MADISON S 250	99->01	P
PHANTOM MAX 250	04	P

DF4033 A

ØE:200 ØC:80 ØI:58 ØF:9 N°•:3 SP:4

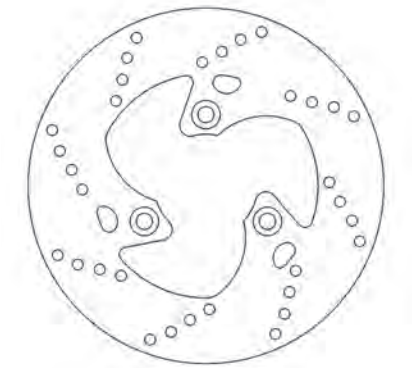

MALAGUTI	Year	A/P
F 12 50 PHANTOM LC	99->00	A
F 15 50 FIREFOX	96->97	A
PHANTOM MAX 100	99->	A
F 18 125 WARRIOR	00->02	P
F 18 150 WARRIOR	00->02	P
PEUGEOT	**Year**	**A/P**
DJANGO 50 HERITAGE	14->	A
VIVACITY 50 4T	08->	A
VIVACITY 50 SIXTIES	11->	A

DF4035 A

ØE:220 ØC:120 ØI:102 ØF:8,6 N°•:5 SP:4

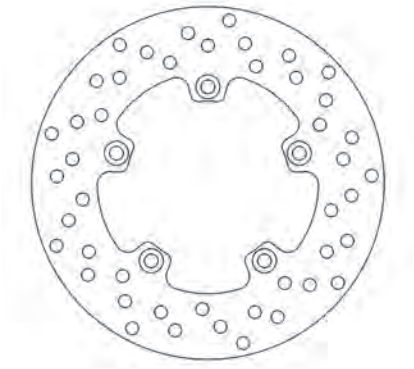

APRILIA	Year	A/P
RS 50	99->05	P
RS 50 REPLICA	00->05	P
TUONO 50	03->04	P
RS 125	96->11	P
SCARABEO 125 IE LIGHT	08->10	P
SCARABEO 125 LIGHT	07->08	P
TUONO 125	03->07	P
SCARABEO 200	07->	P
SCARABEO 200 CLASS	10->	P
SCARABEO 200 IE LIGHT	12->	P
SCARABEO 250 LIGHT	06->08	P
BMW	**Year**	**A/P**
C 1 125	99->	A / P
C 1 200	01->	A / P
MBK	**Year**	**A/P**
XQ 125 THUNDER	01->	P
YAMAHA	**Year**	**A/P**
MAXSTER 125 XQ	01->05	P
MAXSTER 150 XQ	01->02	P

DF4038 A

ØE:260 ØC:79,9 ØI:60 ØF:8,5 N°•:5 SP:4

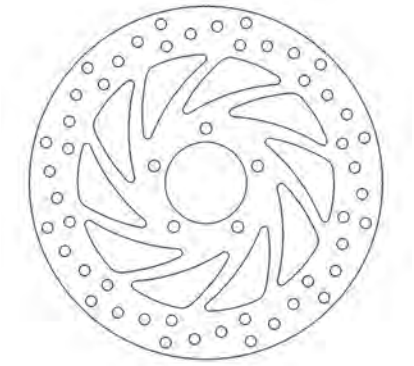

APRILIA	Year	A/P
SCARABEO 125	04->06	A
SCARABEO 125 (motore Piaggio)	03	A
SCARABEO 125 (motore Rotax)	99->03	A
SCARABEO 125 EU3	06->07	A
SCARABEO 125 GT	99->03	A
SCARABEO 125 IE LIGHT	08->10	A
SCARABEO 125 LIGHT	07->08	A
SPORT CITY 125	04->05	A
SPORT CITY 125 CUBE	08->10	A
SPORT CITY 125 EU3	06->08	A
SCARABEO 150	98->03	A
SCARABEO 150 GT	04->	A
SCARABEO 200	01->03	A
SCARABEO 200 (motore Piaggio)	03->	A
SCARABEO 200 CLASS	10->	A
SCARABEO 200 GT	02->	A
SCARABEO 200 IE LIGHT	12->	A
SPORT CITY 200	04->05	A

ØE **DIAM. ESTERNO** *outside diam / diam extern / diam exterior / Außendurchmesser*

ØC **DIAM. CIRCOLARE PASSANTE** */ diam through the holes / diam entre trous / diám a través de los agujeros / Durchmesser durch die Löcher*

ØI **DIAM. INTERNO** *inside diam / diam intérieur / diam interior / Innendurchmesser*

... segue APRILIA	Year	A/P
SPORT CITY 200 CUBE	09->	A
SPORT CITY 200 EU3	06->08	A
SCARABEO 250	04->06	A
SCARABEO 250 IE	06->09	A
SCARABEO 250 LIGHT	06->08	A
SPORT CITY 250 CUBE	08->10	A
SPORT CITY 250 EU3	06->	A
SCARABEO 300 LIGHT	06->10	A
SCARABEO 300 SPECIAL IE	09->	A
SPORT CITY 300 CUBE	08->	A
ATLANTIC 400 SPRINT	05->08	A
SCARABEO 400 LIGHT	06->08	A
SCARABEO 400 URBAN	06->08	A
ARECIFE 500 (spagna)	02->04	A
ATLANTIC 500	02->04	A
ATLANTIC 500 SPRINT	05->08	A
SCARABEO 500	02->06	A
SCARABEO 500 LIGHT	06->08	A
SCARABEO 500 URBAN	06->11	A
DERBI	Year	A/P
BOULEVARD 125 S	07->	A
RAMBLA 125	09->11	A
RAMBLA 250	09->	A
RAMBLA 300	10->11	A

DF4039 A

ØE:280 ØC:170 ØI: 155 ØF:6,5 N°•:6 SP:4

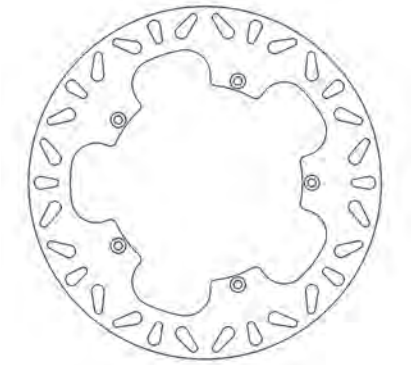

APRILIA	Year	A/P
RS 50 REPLICA	00->05	A
TUONO 50	03->04	A

DF4040 A

ØE:180 ØC: 80 ØI: 62,6 ØF:10,5 N°•:3 SP:3,5

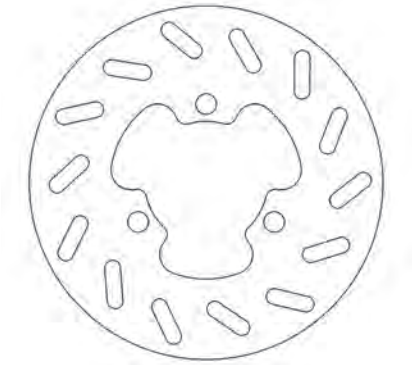

DERBI	Year	A/P
FENIX 50	95->98	P
SENDA 50 EX	95->97	P
SENDA 50 L	99->	P
SENDA 50 R	97->99	P
SENDA 50 R RACER	02->	P
SENDA 50 R XTREAM	00->01	P
SENDA 50 SM RACER	02->	P

... segue DERBI	Year	A/P
SENDA 50 SM XTREAM	00->01	P
SENDA 50 SR	99->00	P
SENDA 50 SUPERMOTARD	97->99	P

DF4042 A

ØE:240 ØC: 140 ØI: 125,5 ØF:6,5 N°•:5 SP:4

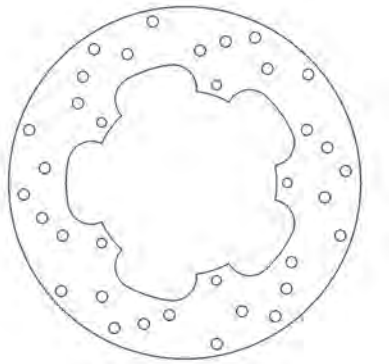

GILERA	Year	A/P
DNA 50	00->07	A
DNA 50 GP EXPERIENCE	03->04	A
DNA 125	01	A
RUNNER 125 FX - FXR	97->02	P
RUNNER 125 SP	99->	P
RUNNER 180 FXR	98->	P
RUNNER 180 SP	99->	P
PIAGGIO	Year	A/P
X9 125 EVOLUTION	01->07	A / P
X9 125 EVOLUTION (pinza HengTong)	01->	A / P
X9 180 AMALFI	00->03	A / P
X9 200 EVOLUTION	02->03	A / P
X9 250	00->03	A / P
X9 250 AMALFI	00->	A / P
X9 250 EVOLUTION	04->06	A / P

DF4043 A

ØE:180 ØC: 80 ØI: 58,2 ØF:11,8 N°•:3 SP:3,5

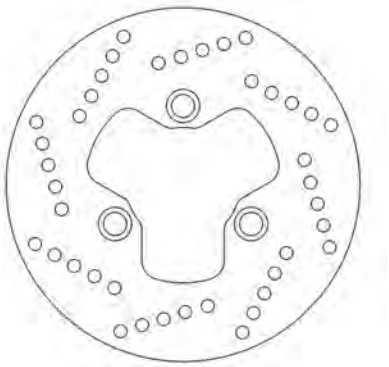

PEUGEOT	Year	A/P
SPEEDFIGHT 50 (raff. acqua pinze AJP)	98->	A / P
SPEEDFIGHT 50 M (Pinza AJP)	97->98	A
SPEEDFIGHT 100	97->00	A / P

DF4045 A

ØE:230 ØC: 136 ØI: 116 ØF:8,6 N°•:3 SP:5

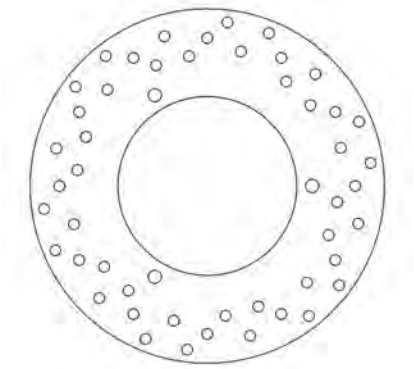

MBK	Year	A/P
YP 250 SKYLINER	00->03	P
YAMAHA	Year	A/P
MAJESTY 250 YP	00->03	P
MAJESTY 250 YP ABS	03->	P

DF4050 A AF

ØE:260 ØC: 101,6 ØI: 90,5 ØF:6,5 N°•:6 SP:4

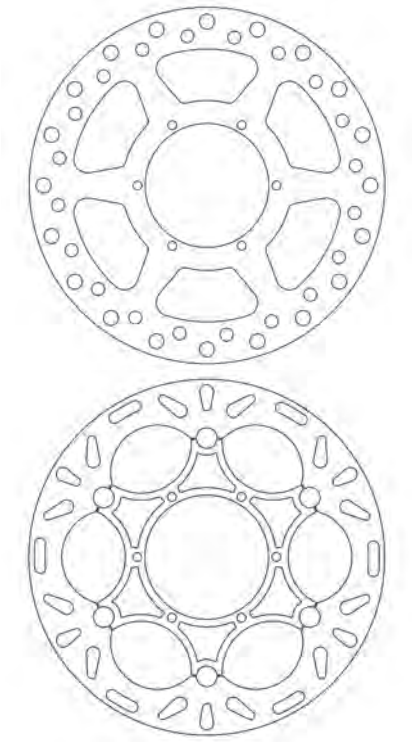

CAGIVA	Year	A/P
MITO 50	98->01	A
DERBI	Year	A/P
GPR 50 NUDE	04->05	A
GPR 50 R	97->01	A
GPR 50 RACING	04->	A

DF4051 AF

ØE:260 ØC:125 ØI:108,6 ØF:6,5 N°•:6 SP:3,5

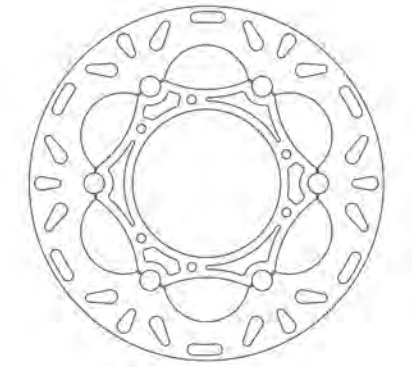

BULTACO	Year	A/P
ASTRO 50	99->00	A
LOBITO 50	99->14	A
DERBI	**Year**	**A/P**
SENDA 50 SM XTREAM	00->01	A
SENDA 50 SUPERMOTARD	00->	A
MALAGUTI	**Year**	**A/P**
CRW 50 ENDURO	03->	A

DF4052 A

ØE:218 ØC:115,5 ØI:90,5 ØF:8,5 N°•:3 SP:3,5

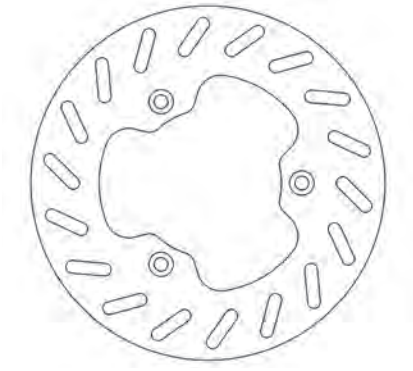

DERBI	Year	A/P
SENDA 50	94->	A
SENDA 50 L 6V	94->97	A
SENDA 50 R	98->99	A
SENDA 50 R 6V	94->97	A
SENDA 50 R RACER	02->	A
SENDA 50 SM RACER	02->	A
SENDA 50 SR	01->	A
SENDA 50 SUPERMOTARD	97->99	A
YUMBO 50 FDS SAVANNAH	88->	A

DF4053 A

ØE:220 ØC:80,1 ØI:57,5 ØF:6,5 N°•:6 SP:4

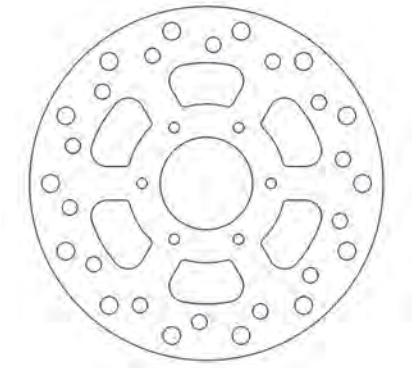

CAGIVA	Year	A/P
MITO 50	98->01	P
PRIMA 75 R	98->01	P

...DF4053

DERBI	Year	A/P
GPR 50 R	97->01	P

DF4055 A

ØE:240 ØC:140 ØI:125,5 ØF:6,5 N°•:5 SP:5

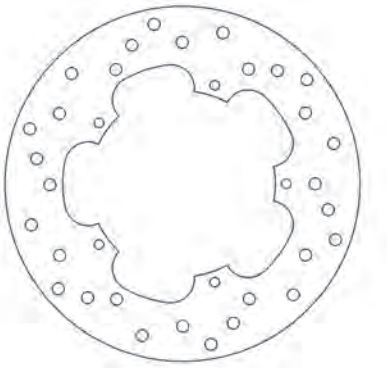

GILERA	Year	A/P
NEXUS 500	03->05	P
PIAGGIO	**Year**	**A/P**
MP3 125	06->08	P
MP3 125 IBRIDO	09->12	P
MP3 125 IE	08->09	P
MP3 125 IE TOURING	11->12	P
MP3 125 YOURBAN ERL	11->13	P
SUPER HEXAGON 125 GTX	01->02	A
X8 125	04->	P
X8 125 (pinza HengTong)	05->06	P
X8 125 (pinza HengTong)	05->06	P
X8 125 PREMIUM EURO 2	06->	P
SUPER EXAGON 180 GTX	01->04	A
X8 200	04->06	P
X8 200 (pinza HengTong)	05->	P
MP3 250	06->08	P
MP3 250 LT	08->09	P
MP3 250 MIC	08->09	P
MP3 300 4T 4V IE ERL IBRIDO	10->13	P
MP3 300 4T 4V IE LT IBRIDO	10->11	P
MP3 300 IE LT	10->11	P
MP3 300 IE LT - IE LT SPORT	11->13	P
MP3 300 IE LT TOURING	11->13	P
MP3 300 IE MIC	10->11	P
MP3 300 IE TOURING	11->12	P
MP3 300 LT BUSINESS ABS	14	P
MP3 300 SPORT ABS	14	P
MP3 300 YOURBAN ERL	11->15	P
MP3 300 YOURBAN LT ERL	11->12	P
BEVERLY 400 EURO 3	06->08	P
MP3 400	07->08	P
MP3 400 IE LT - IE LT SPORT	08->10	P
MP3 400 IE LT TOURING	11	P
MP3 400 LT	09->	P
MP3 400 MIC	08->10	P
MP3 400 RL TOURING	11	P
BEVERLY 500	02->06	P
BEVERLY 500 CRUISER	07->12	P
BEVERLY 500 EURO 3	06->	P
MP3 500 LT SPORT - BUSINESS	11->13	P
MP3 500 RL SPORT - BUSINESS	11->12	P
X9 500	01->03	P
X9 500 EVOLUTION	03->04	P
X9 500 EVOLUTION ABS	06->07	P

DF4056 A

ØE:260 ØC:140 ØI:125 ØF:6,5 N°•:5 SP:4

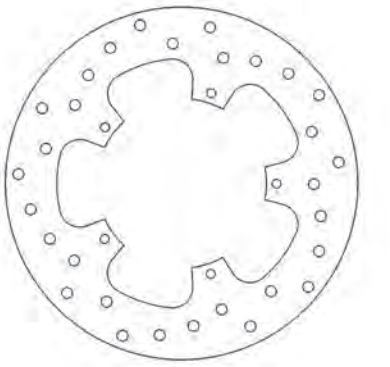

APRILIA	Year	A/P
SR 300 MAX	10->18	A
GILERA	**Year**	**A/P**
NEXUS 125 EURO 3	07->	A
NEXUS 125 IE EURO 3	08->11	A
NEXUS 250 EURO 3	06->	A
NEXUS 300 EURO 3	08->11	A
NEXUS 500	03->05	A
NEXUS 500 EURO 3	06->11	A
NEXUS 500 SP EURO 3	06->07	A
PIAGGIO	**Year**	**A/P**
BEVERLY 125 (pinza Grimeca)	01->	A / P
BEVERLY 125 (pinza HengTong)	01->	A / P
BEVERLY 125 EURO 3	07->08	A / P
BEVERLY 125 EURO 3 MIC	07	A / P
BEVERLY 125 EURO 3 SPORT	07->08	A / P
BEVERLY 125 EURO 3 TOURER	08->10	A / P
BEVERLY 125 RST	04->07	A / P
BEVERLY 125 RST 4T 4V IE EURO 3	10->11	A / P
CARNABY 125	07->10	A / P
X EVO 125	07->12	A
X7 125	07->09	A
X7 125 EURO3	08->09	A
X7 125 EVO IE EURO3	09->10	A
X8 125	04->	A
X8 125 (pinza HengTong)	05->06	A
X8 125 (pinza HengTong)	05->06	A
X8 125 PREMIUM EURO 2	06->	A
X8 125 STREET EURO 3	06->	A
X8 150 STREET EURO 3	06->	A
BEVERLY 200 (pinza Grimeca)	01->06	A / P
BEVERLY 200 (pinza HengTong)	01->06	A / P
CARNABY 200	07->10	A / P
X8 200	04->06	A
X8 200 EVO	05->07	A
BEVERLY 250	06->07	A / P
BEVERLY 250 CRUISER	07->09	A / P
BEVERLY 250 EURO 3 IE	06->08	A / P
BEVERLY 250 EURO 3 MIC	07	A / P
BEVERLY 250 EURO 3 TOURER	08->09	A / P
BEVERLY 250 LEADER	04	A / P
BEVERLY 250 RST	04->05	A / P
BEVERLY 250 SPORT	06->08	A / P
CARNABY 250	08->	A / P
X EVO 250 EVO	07->13	A
X7 250 EURO 3	08->	A
X8 250	05->	A
BEVERLY 300 TOURER EURO 3	09->10	A / P
CARNABY 300 CRUISER	09->	A / P
X7 300 EVO IE	11->	A
X7 300 EVO IE EURO3	09->11	A
BEVERLY 400 TOURER EURO3	08->10	A
X8 400	06	A
X8 400 EURO 3	06->08	A
BEVERLY 500	02->06	A
BEVERLY 500 CRUISER	07->12	A
BEVERLY 500 EURO 3	06->	A
X9 500	01->03	A

ØE **DIAM. ESTERNO** *outside diam / diam extern / diam exterior / Außendurchmesser*

ØC **DIAM. CIRCOLARE PASSANTE** */ diam through the holes / diam entre trous / diám a través de los agujeros / Durchmesser durch die Löcher*

ØI **DIAM. INTERNO** *inside diam / diam intérieur / diam interior / Innendurchmesser*

DF4058 A

ØE:220 ØC:80 ØI:60 ØF:8,5 N°•:3 SP:4

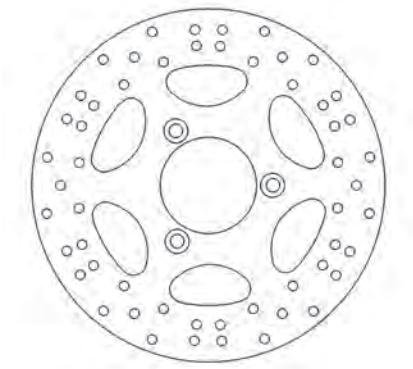

MALAGUTI	Year	A/P
F 18 125 WARRIOR	00->02	A
F 18 150 WARRIOR	00->02	A

DF4059 A

ØE:220 ØC:125 ØI:105 ØF:10,5 N°•:4 SP:4

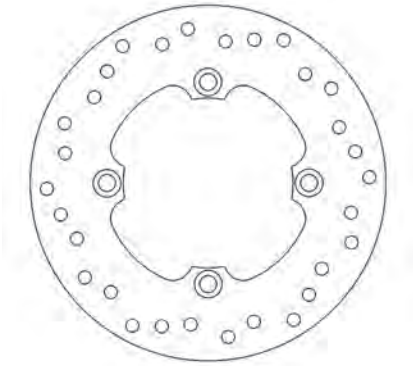

HONDA	Year	A/P
@ 125 NES (tambuto post/rear drum)	00->	A
DYLAN 125 SES	01->07	A
PSi 125	06->13	A
SH 125 (tambuto post/rear drum)	00->08	A
@ 150 NES (tambuto post/rear drum)	00->	A
DYLAN 150 SES	01->06	A
PSi 150	06->11	A
SH 150 (tambuto post/rear drum)	00->08	A

DF4060 A

ØE:220 ØC:125 ØI:105 ØF:10,5 N°•:4 SP:5

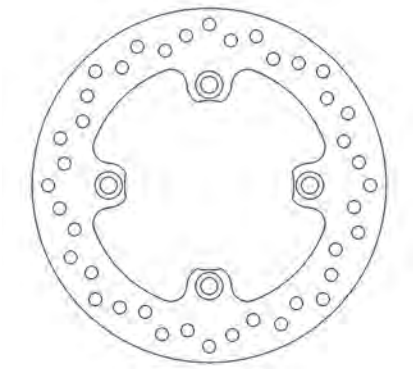

HONDA	Year	A/P
CBR 125 R	04->10	P
PANTHEON 125 FES	03->07	P
S-WING 125 FES	08->	P
PANTHEON 150 FES	03->07	P
S-WING 150 FES	07->	P
CRM 250 R	91->96	P

...DF4060

... segue HONDA	Year	A/P
FORESIGHT 250 FES	99->07	P
FORZA 250 NSS	00->04	P
JAZZ 250	01->04	P
XLR 250 R	91->	P
XR 250 R	90->04	P
CB-1 400 F	89->90	P
XR 400 R	96->05	P
XR 400 SUPERMOTARD	05->08	P
XR 440 R (DALLARA)	99->	P
XR 500 R	83->85	A
CB 600 F HORNET	98->06	P
CB 600 F HORNET S	00->04	P
CBR 600 F	91->13	P
CBR 600 F4 / FS / FR SPORT	01->02	P
CBR 600 RR ABS	09->17	P
XR 600 L - R	93->00	P
XR 600 R	91->92	P
NX 650 DOMINATOR	88->92	P
CBR 900 RR FIREBLADE (918 cc)	95->97	P
CBR 900 RR-FIREBLADE (893 cc)	92->94	P
CBR 900 RR-FIREBLADE (929 cc)	00->03	P
CBR 1000 RR FIREBLADE	06->16	P
CBR 1000 RR FIREBLADE ABS	09->16	P
CBR 1000 RR SP	14->16	P
VTR 1000 F FIRESTORM	97->07	P
VTR 1000 SP	00->07	P

DF4061 A

ØE:270 ØC:101 ØI:90 ØF:6,5 N°•:6 SP:4

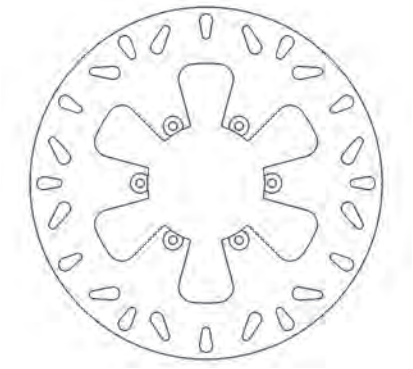

MALAGUTI	Year	A/P
MADISON K 400	02	A
MADISON K 400 RESTYLING	02->04	A

DF4062 A

ØE:220 ØC:125 ØI:105 ØF:10,6 N°•:3 SP:4

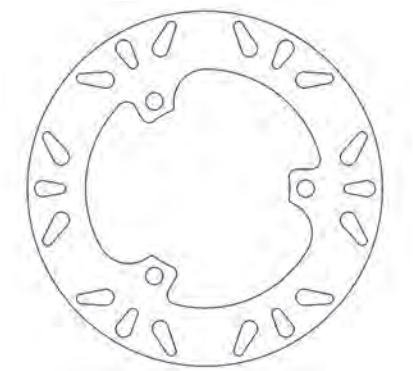

HONDA	Year	A/P
X8R S 50 SZX	98->	A
X8R X 50 SZX	98->	A

DF4064 A

ØE:220 ØC:80 ØI:58 ØF:10,5 N°•:5 SP:4

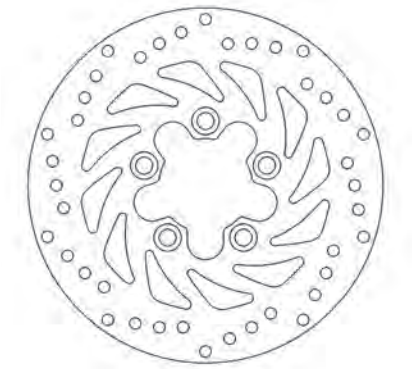

KYMCO	Year	A/P
B&W 50 EURO 2	03->06	A
DINK 50	97	A
DINK 125	00->05	A
GRAND DINK 125	01->04	A
MOVIE 125	99->00	A
MOVIE 125 EURO 3	06->09	A
MOVIE 125 XL	01->09	A
DINK 150 CLASSIC	02	A
DINK 150 CLASSIC EURO 2	03	A
GRAND DINK 150	01->04	A
MOVIE 150 EURO 3	06->07	A
MOVIE 150 XL	01->04	A
DINK 200 CLASSIC	04	A
B&W 250 BET & WIN	00->02	A
B&W 250 EURO 2	03	A
GRAND DINK 250	01->02	A
GRAND DINK 250 EURO 2	03->04	A
YUP 250	03->	A

DF4065 A

ØE:200 ØC:80 ØI:58,2 ØF:10,6 N°•:5 SP:4

KYMCO	Year	A/P
NEW DINK 200	08->	P
GRAND DINK 250	01->02	P

DF4066 A

ØE:190 ØC:79,5 ØI:58,2 ØF:10 N°•:3 SP:4

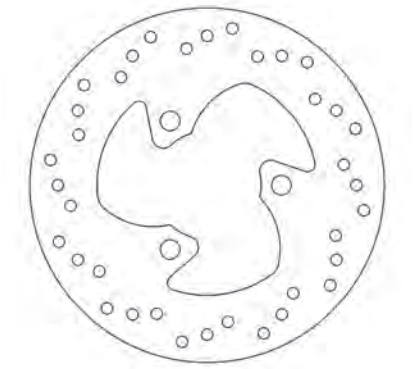

BENELLI	Year	A/P
491 50 all models	97->	A
K2 50 all models	98->	A
K2 100	99->	A
NAKED 100	99->02	A
HONDA	**Year**	**A/P**
SKY 50	97->	A
SKY 50 VETRO	00->	A
MBK	**Year**	**A/P**
CW 50 RS BOOSTER NG	99->03	A
EW 50 STUNT	00->02	A
YQ 50 NITRO	97->03	A / P
YQ 100 NITRO	00->02	A
PEUGEOT	**Year**	**A/P**
VIVACITY 50 CATALITICO	02->04	A
VIVACITY 50 VSX -XR	02->04	A
LOOXOR 100	01->	P
YAMAHA	**Year**	**A/P**
AEROX LC 50 YQ	97->12	A / P

DF4067 A

ØE:190 ØC:80 ØI:63,2 ØF:8,7 N°•:3 SP:5

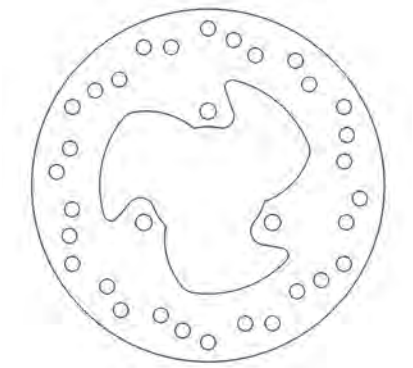

MBK	Year	A/P
YP 125 SKYLINER	01->	P
YP 150 SKYLINER	01->02	P
YP E 180 SKYLINER	03	P
YAMAHA	**Year**	**A/P**
MAJESTY 125 YP E	01->09	P
MAJESTY 150 YP	01->02	P
MAJESTY 180 YP E	03->06	P

DF4068 A

ØE:190 ØC:94 ØI:72 ØF:10,5 N°•:4 SP:4

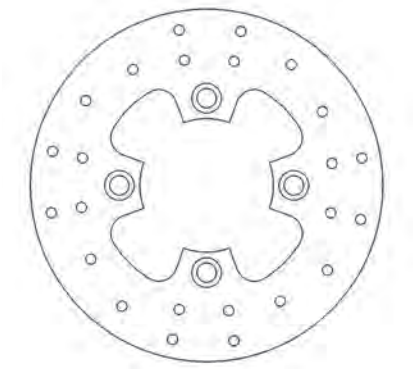

HONDA	Year	A/P
CH 250 SPACY (spessore disco 4mm)	00->	A

DF4069 A

ØE:220 ØC:125 ØI:110 ØF:6,5 N°•:6 SP:4

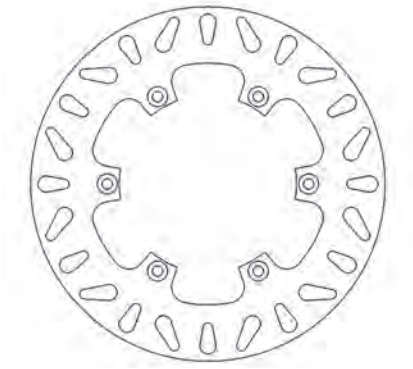

GILERA	Year	A/P
GSM 50 (motore Derbi)	01->	A
H@C 50	99->	A
SURFER 50	99->	A
ZULU 50	01->	A

DF4070 A

ØE:184 ØC:72 ØI:59 ØF:6,5 N°•:6 SP:4

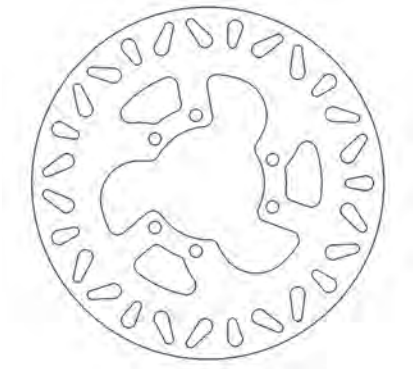

GILERA	Year	A/P
GSM 50 (motore Derbi)	01->	P
H@C 50	99->	P
ZULU 50	01->	P

DF4073 A

ØE:220 ØC:95,2 ØI:72,1 ØF:7 N°•:6 SP:3,5

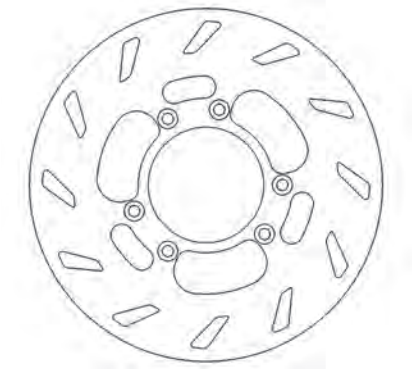

BETA	Year	A/P
RK 50 6 T	98->	A

DF4075 A

ØE:245 ØC:134 ØI:118,7 ØF:6,5 N°•:6 SP:3

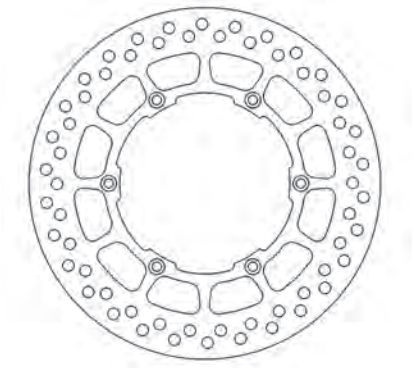

BETA	Year	A/P
MX R 50 ENDURO	95->96	P
RK 50 6 - E	95->97	P
RK 50 ADVENTURE	95->96	P

DF4076 A

ØE:220 ØC:86,1 ØI:64,6 ØF:10,5 N°•:4 SP:4

SUZUKI	Year	A/P
BURGMAN 125 UH	02->06	P
BURGMAN 150 UH	02->06	P

ØE **DIAM. ESTERNO** *outside diam / diam extern / diam exterior / Außendurchmesser*

ØC **DIAM. CIRCOLARE PASSANTE** */ diam through the holes / diam entre trous / diám a través de los agujeros / Durchmesser durch die Löcher*

ØI **DIAM. INTERNO** *inside diam / diam intérieur / diam interior / Innendurchmesser*

DF4077 A

ØE:270 ØC:146 ØI: 128,2 ØF:8,6 N°•:5 SP:5

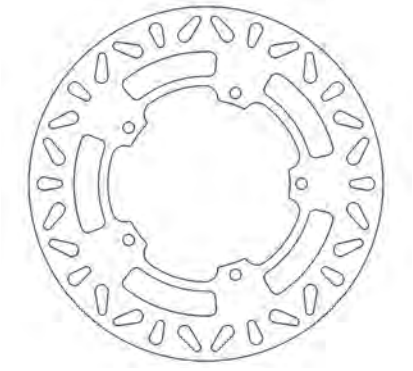

MBK	Year	A/P
KILIBRE 300	03->06	A
YAMAHA	**Year**	**A/P**
VERSITY 300 XC	03->06	A

DF4078 A

ØE:240 ØC:114 ØI: 92,2 ØF:8,6 N°•:4 SP:5

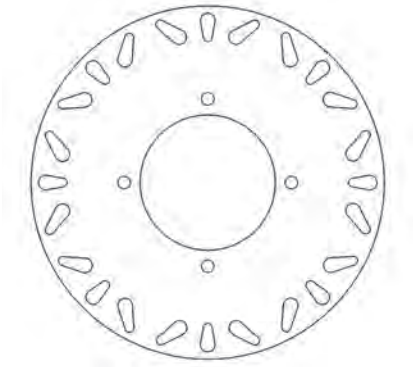

MBK	Year	A/P
KILIBRE 300	03->06	P
YAMAHA	**Year**	**A/P**
X-CITY 125 VP	08->13	P
X-MAX R 125 YP	06->13	P
X-CITY 250 VP	07->14	P
X-MAX R 250 YP	05->13	P
X-MAX R 250 YP BLACK	09	P
X-MAX R 250 YP SPORT	11->12	P
VERSITY 300 XC	03->06	P

DF4079 A

ØE:203 ØC:102 ØI: 84,3 ØF:8,5 N°•:4 SP:4,5

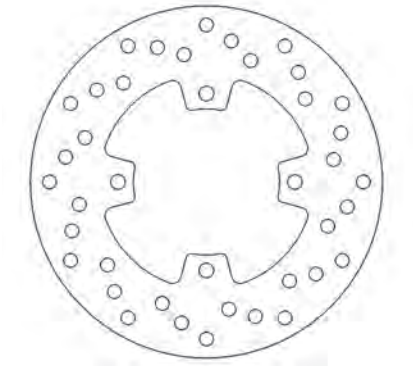

YAMAHA	Year	A/P
TZR 50	96->02	P

DF4080 A

ØE:260 ØC:110 ØI: 88 ØF:10,5 N°•:5 SP:4

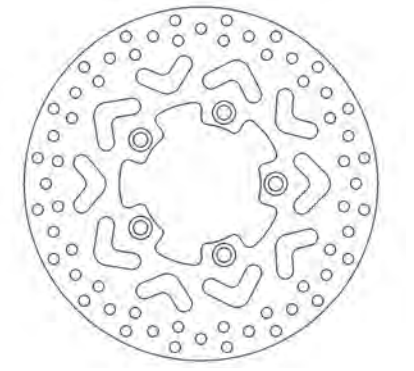

KYMCO	Year	A/P
AGILITY 50 2T PLUS	14->	A
AGILITY 50 2T R 16	10->13	A
AGILITY 50 4T PLUS	14->	A
AGILITY 50 4T R 16	08->15	A
PEOPLE S 50	05->08	A
PEOPLE S 50 4T	06->08	A
AGILITY 125 R 16	08->12	A
AGILITY 125 R 16+	14->16	A
PEOPLE 125 EURO 2	03->04	A
PEOPLE 125 EURO 3	07->	A
PEOPLE S 125	05->06	A
PEOPLE S 125 DD	07->08	A / P
AGILITY 150 R 16	08->	A
PEOPLE S 200	05->06	A
PEOPLE S 200 I	07->	A / P
PEOPLE 250	03->05	A / P
PEOPLE S 250	06->	A / P
PEOPLE S 250 i	07->	A / P
PEOPLE S 300 I	08->10	A / P

DF4081 A

ØE:220 ØC:119,5 ØI: 100,5 ØF:10,5 N°•:3 SP:4

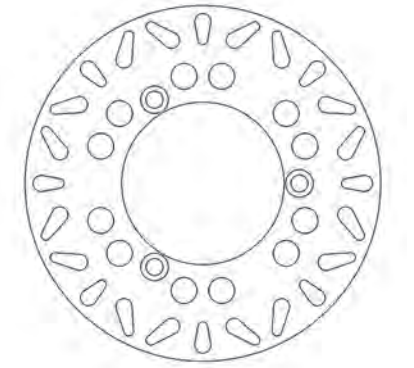

SUZUKI	Year	A/P
BURGMAN 125 UH	02->06	A
BURGMAN 150 UH	02->06	A

DF4082 A

ØE:240 ØC:120 ØI: 105,2 ØF:6,4 N°•:5 SP:5

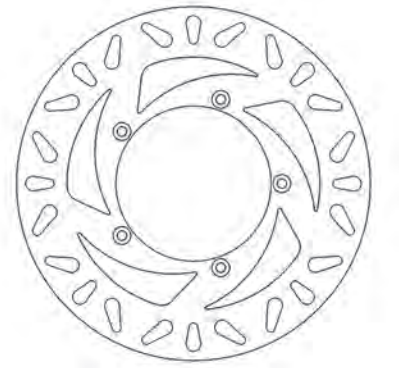

APRILIA	Year	A/P
ATLANTIC 125	03->11	A
ARECIFE 200 (spagna)	03->	A
ATLANTIC 200	03->05	A
ATLANTIC 250	03->06	A
ATLANTIC 300	10->11	A
BENELLI	**Year**	**A/P**
VELVET 250	99->	A
VELVET 250 TOURING	01->	A
VELVET 400 DUSK	03->	A

DF4083 A

ØE:189,5 ØC: 88,7 ØI: 69,5 ØF:8,4 N°•:3 SP:4

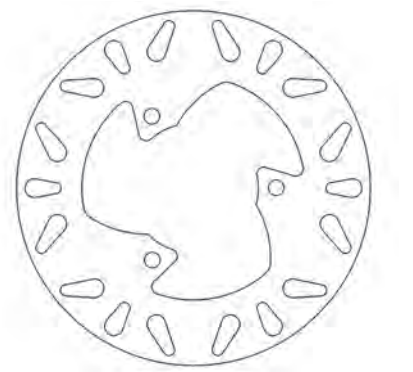

APRILIA	Year	A/P
SR 50 R FACTORY (motore Piaggio)	04->05	P
ATLANTIC 125	03->11	P
ARECIFE 200 (spagna)	03->	P
ATLANTIC 200	03->05	P
ATLANTIC 250	03->06	P
ATLANTIC 300	10->11	P

DF4084 A

ØE:260 ØC:141,9 ØI: 121,2 ØF:10,3 N°•:5 SP:4,4

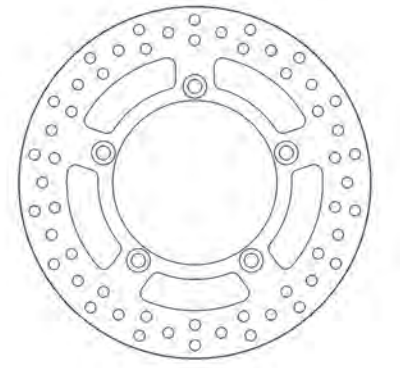

SUZUKI	Year	A/P
BURGMAN 250 AN	03->06	A
BURGMAN 400 AN	03->06	A

...DF4084

... segue SUZUKI	Year	A/P
BURGMAN 400 AN	07->19	A
BURGMAN 650 AN	04->12	A

DF4085 A ASM

ØE:210 ØC:135 ØI: 120,2 ØF:6,2 N°•:6 SP:5

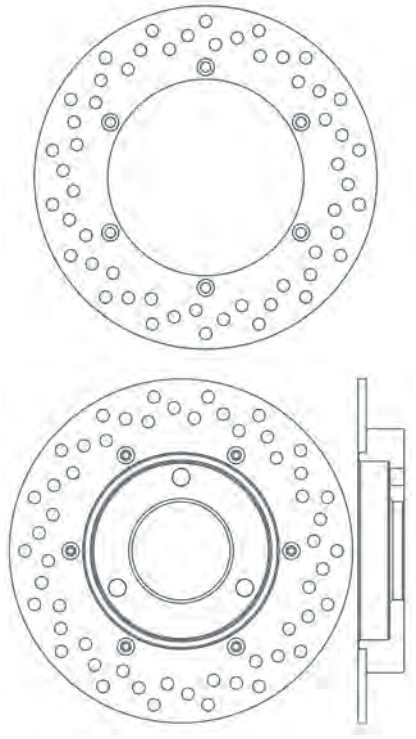

SUZUKI	Year	A/P
BURGMAN 250 AN	03->06	P
BURGMAN 400 AN	03->06	P

DF4086 A

ØE:250 ØC:137,3 ØI: 116,6 ØF:10,3 N°•:5 SP:5,5

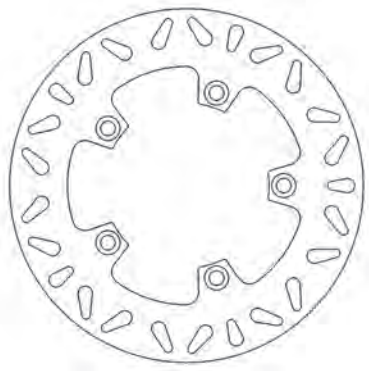

SUZUKI	Year	A/P
BURGMAN 650 AN	04->20	P

DF4087 A

ØE:180 ØC: 66 ØI: 48 ØF:8,6 N°•:3 SP:4 OS:10

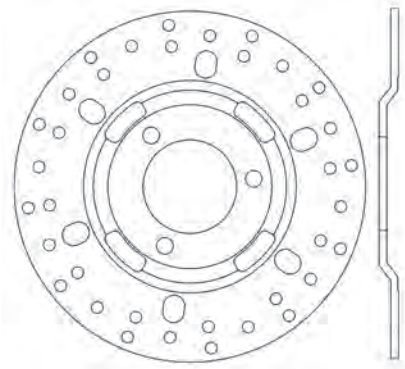

MBK	Year	A/P
YW 100 BOOSTER	99->01	A
XC 125 FLAME R	96->99	A
YAMAHA	**Year**	**A/P**
BW S 100	99->01	A
CYGNUS R 125 XC	99->03	A
CYGNUS R 125 XC K	97->98	A
FLY ONE R 150 XC	98->	A

DF4088 A

ØE:267 ØC: 150 ØI: 132 ØF:8,5 N°•:5 SP:5

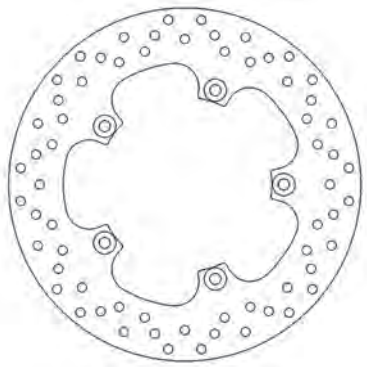

YAMAHA	Year	A/P
X-MAX R 125 YP	06->17	A
X-MAX R 125 YP ABS	11	A
X-MAX RA 125 YP ABS	13->17	A
X-MAX R 250 YP	05->16	A
X-MAX R 250 YP BLACK	09	A
X-MAX R 250 YP SPORT	11->12	A
X-MAX RA 250 YP ABS	11->16	A
MAJESTY 400 YP	04	A
FZ8 N 800	11->15	P
FZ8 NA 800	11->15	P
FZ8 S 800 FAZER	11->15	P
FZ8 SA 800 FAZER	11->15	P

DF4089 AF

ØE:267 ØC: 149,8 ØI: 132,6 ØF:8,6 N°•:5 SP:4

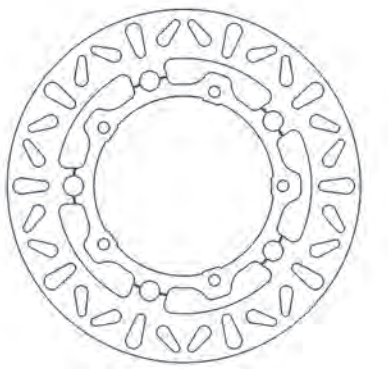

YAMAHA	Year	A/P
MAJESTY 400 YP	05->11	A
MAJESTY 400 YP ABS	09->11	A
X-MAX R 400 YP	13->16	A
X-MAX R 400 YP MOMODESIGN	14	A
X-MAX RA 400 YP ABS	14->17	A
X-MAX RA 400 YP ABS MOMODESIGN	14	A
T MAX 500 XP	04->07	A
T MAX 500 XP ABS	05->07	A
T MAX 530 XP	12->17	A
T MAX 530 XP ABS	15->16	A
T MAX DX 530 XP	17->19	A
T MAX SP 530 XP	15	A
T MAX SP 530 XP ABS	15->16	A
T MAX SX 530 XP	17->19	A

DF4090 AF

ØE:270 ØC: 101 ØI: 90,1 ØF:6,5 N°•:6 SP:5

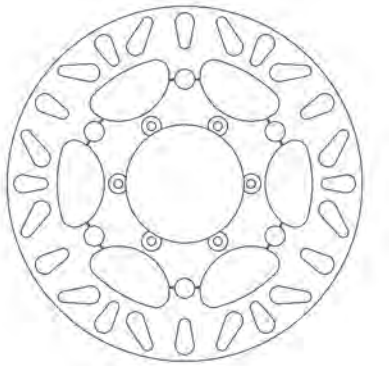

MALAGUTI	Year	A/P
PASSWORD 250	05->06	A
PASSWORD 250 EU 3	07->08	A
SPIDERMAX 500 GT	04->05	A
SPIDERMAX 500 GT EURO 3	06	A
SPIDERMAX 500 RS	08->	A

FIGURATO DISCHI FRENO CON APPLICAZIONI | BRAKE DISCS DRAWINGS AND APPLICATIONS | DESSINS DISQUES DE FREIN AVEC APPLICATIONS | DISEÑOS DISCOS DE FRENO CON RELACIÓN | ZEICHNUNGEN VON BREMSSCHEIBEN MIT VERWENDUNGSLISTE

ØE **DIAM. ESTERNO** *outside diam / diam extern / diam exterior / Außendurchmesser*

ØC **DIAM. CIRCOLARE PASSANTE** / *diam through the holes / diam entre trous / diám a través de los agujeros / Durchmesser durch die Löcher*

ØI **DIAM. INTERNO** *inside diam / diam intérieur / diam interior / Innendurchmesser*

DF4091 A

ØE:260 ØC:135 ØI:120,1 ØF:6,3 N°•:6 SP:4

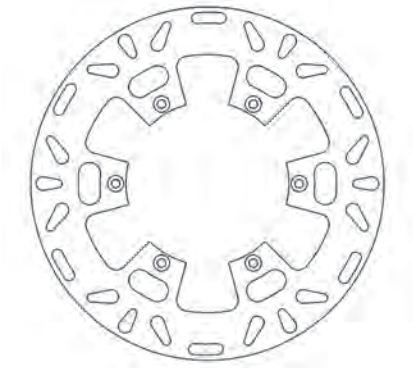

MALAGUTI	Year	A/P
SPIDERMAX 500 GT	04->05	P
SPIDERMAX 500 GT EURO 3	06	P
SPIDERMAX 500 RS	08->	P

DF4092 A

ØE:240 ØC:120 ØI:105,2 ØF:6,5 N°•:5 SP:4

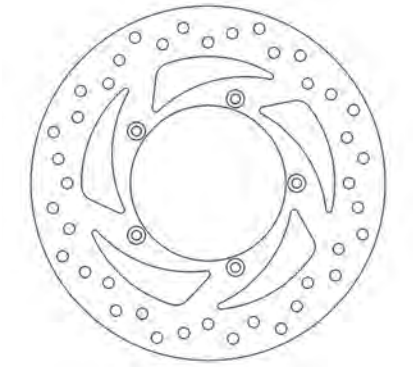

MALAGUTI	Year	A/P
MADISON 3 125	06->09	A / P
MADISON 3 250	06->09	A / P
PASSWORD 250	05->06	P
PASSWORD 250 EU 3	07->08	P

DF4093 AF

ØE:260 ØC:142 ØI:121,3 ØF:10,3 N°•:4 SP:4,5

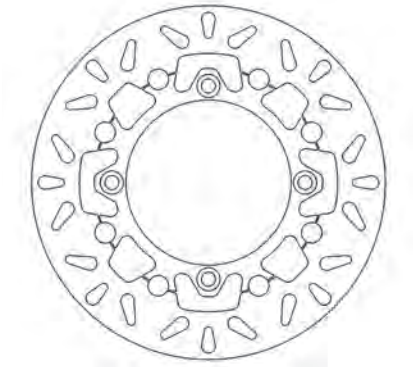

SUZUKI	Year	A/P
BURGMAN 650 AN	02->03	A

DF4094 AF

ØE:260 ØC:101 ØI:90 ØF:6,5 N°•:6 SP:4

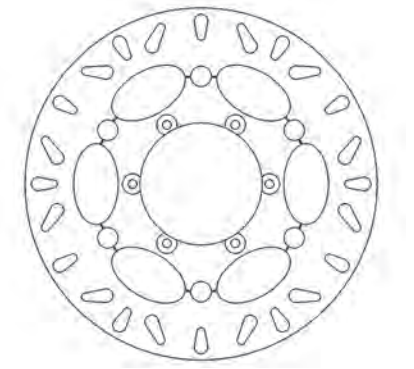

MALAGUTI	Year	A/P
MADISON 125	99->02	A
PHANTOM MAX 125	03->	A
MADISON T 150	99->01	A
MADISON R 180	01->02	A
MADISON 200	99->01	A
MADISON S 200 RESTYLING	02->03	A
PHANTOM MAX 200	03	A
MADISON RS 250 RESTYLING	04	A
PHANTOM MAX 250	04	A

DF4095 AF

ØE:250 ØC:80 ØI:58 ØF:6,5 N°•:5 SP:4

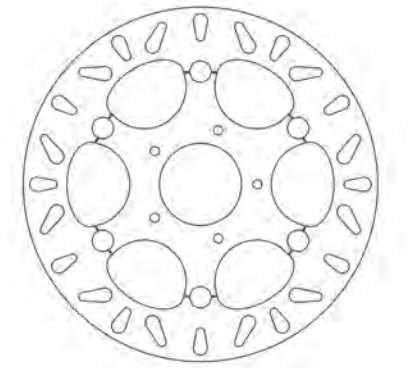

GILERA	Year	A/P
RUNNER 125	97->99	A
RUNNER 125 FX - FXR	97->02	A
RUNNER 125 SP	99->	A
RUNNER 125 VX / VXR 4T	01->04	A
RUNNER 180	97->98	A
RUNNER 180 FXR	98->	A
RUNNER 180 SP	99->	A
RUNNER 180 VXR	01->04	A
RUNNER 200 VXR 4T (pinza Heng Tong)	01->06	A
RUNNER 200 VXR 4T RACE	05->06	A
RUNNER 200 VXR 4T ST EURO 3	08->11	A

DF4097 AF

ØE:260 ØC:125 ØI:105 ØF:10,6 N°•:4 SP:4

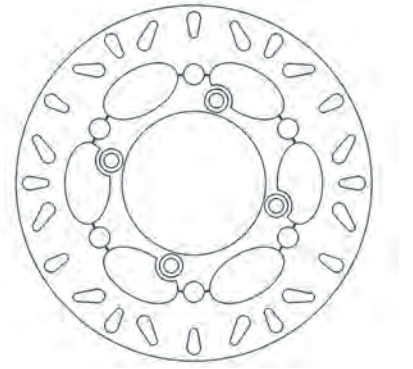

HONDA	Year	A/P
@ 125 NES (tambuto post/rear drum)	00->	A
SH 125 (tambuto post/rear drum)	00->08	A
@ 150 NES (tambuto post/rear drum)	00->	A
SH 150 (tambuto post/rear drum)	00->08	A

DF4099 A

ØE:220 ØC:100 ØI:82 ØF:8,3 N°•:5 SP:4

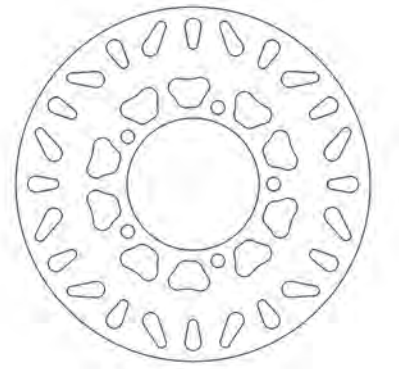

YAMAHA	Year	A/P
CYGNUS X 125 NXC	04->06	A

DF4100 A

ØE:170 ØC:63,9 ØI:47,5 ØF:10,2 N°•:3 SP:8,2

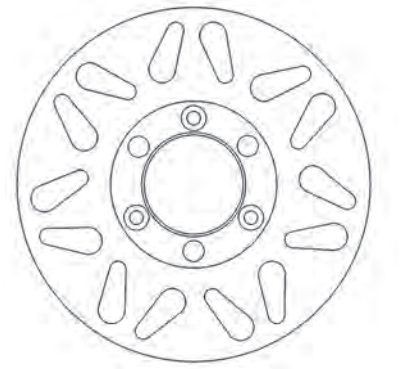

INNOCENTI	Year	A/P
LAMBRETTA 175 TV III	62->67	A
LAMBRETTA 200 DL	69->71	A
LAMBRETTA 200 GP (UK)	69->71	A
LAMBRETTA 200 GT (UK)	63->65	A
LAMBRETTA 200 SX	66->68	A
LAMBRETTA 200 TV III	63->65	A

FIGURATO DISCHI FRENO
BRAKE DISCS DRAWINGS

DF4102 A

ØE:220 ØC:107 ØI: 96,1 ØF:6,6 N°•:5 SP:4

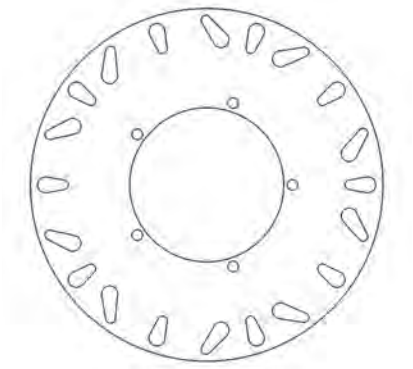

BENELLI	Year	A/P
ADIVA 125	00->02	P
ADIVA 150	00->02	P

DF4103 A

ØE:256 ØC:166 ØI: 144 ØF:10,5 N°•:6 SP:5

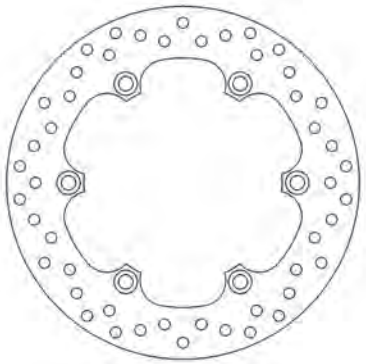

HONDA	Year	A/P
FORZA 125 NSS	15->19	A
FORZA X 250 NSS	08->13	A
FORZA XE 250 NSS	08->13	A
FORZA 300 NSS	12->	A
FORZA 300 NSS ABS	18->18	A
SH 300 i	06->14	A / P
SH 300 i ABS	06->14	P
SH 300 i ABS	06->18	A
NS 400 R	85->87	A
SILVER WING 400 FJS	06->08	A
VF 500 F	84->85	A / P
SILVER WING 600 FSC	01->07	A
VFR 750 F INTERCEPTOR	86->89	P
CBR 1000 F-FP	93->99	P
XLV 1000 VARADERO	03->11	P
XLV 1000 VARADERO ABS	04->11	P
CB 1100 SF X ELEVEN (X11)	00->03	P
CBR 1100 XX BLACKBIRD	97->98	P
CBR 1100 XX SUPERBLACKBIRD	99->08	P
CB 1300 F SUPER FOUR	03->04	P
CB 1300 SUPER BOL DOR	05->08	P
CB 1300 SUPERFOUR	05->13	P

DF4105 A

ØE:226 ØC:120 ØI: 105 ØF:6,3 N°•:5 SP:4

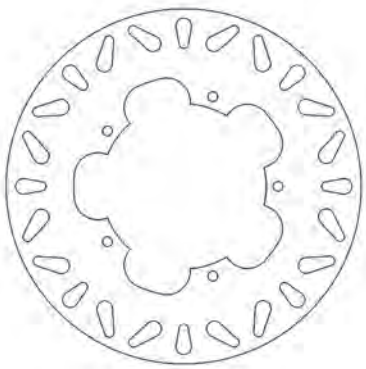

PEUGEOT	Year	A/P
LOOXOR 50	01->	A
LOOXOR 100	01->	A
LOOXOR 125	02->	A
LOOXOR 150	02->03	A

DF4106 A

ØE:273 ØC: 250 ØI: 173,1 ØF:10,6 N°•:5 SP:4

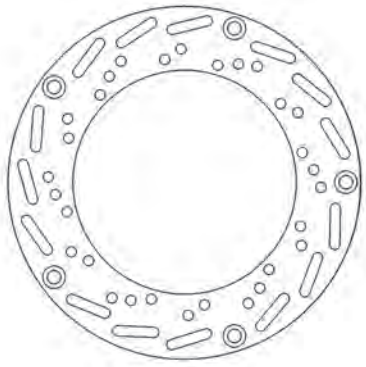

SYM	Year	A/P
EURO 125 MX	02	A
EURO 125 MX E2	03->04	A
JOYRIDE 125	01->04	A
JOYRIDE 125 EURO 2	05->06	A
JOYRIDE 125 EURO 3	07->09	A
JOYRIDE 125 EVO	10->	A
JOYRIDE 125 S	16	A
SHARK 125	99->00	A
VS 125	06	A
VS 125 EURO 3	07->08	A
EURO MX 150	02->	A
EURO MX 150 EU 2	03->04	A
JOYRIDE 150	01->02	A
SHARK 150	00->01	A
VS 150	07	A
VS 150 EURO 3	07->08	A
JOY RIDE 200	01->04	A
JOY RIDE 200 I EVO	09->10	A

DF4107 A

ØE:220 ØC:120 ØI: 97,2 ØF:10,8 N°•:5 SP:4

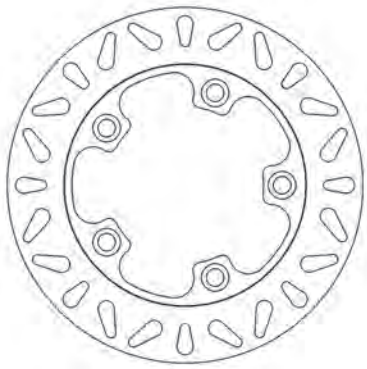

SYM	Year	A/P
HD 125 EU 2	03->04	A
HD 125 EURO 3	07->08	A
HD EVO 125	05->06	A
HD EVO 125 EURO3	10	A
HD 200	03->	A
HD EVO 200 EURO 2	05->06	A
HD EVO 200 I EURO 3	07->10	A
HD EVO 200 I EURO 3 (tamburo post)	08->09	A

DF4108 A

ØE:200 ØC: 95 ØI: 73 ØF:10,5 N°•:3 SP:4

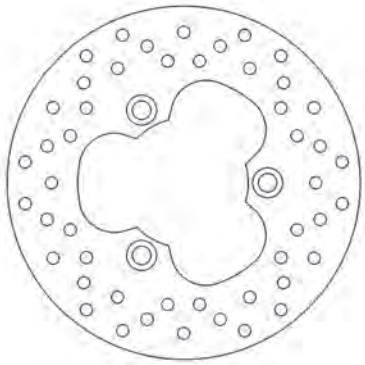

SYM	Year	A/P
GTS 125	06->07	P
GTS 125 JOYMAX	06->07	P
JOYRIDE 125	01->04	P
JOYRIDE 125 EURO 2	05->06	P
JOYRIDE 125 EURO 3	07->09	P
JOYRIDE 125 EVO	10->	P
JOYRIDE 125 S	16	P
JOYRIDE 150	01->02	P
JOY RIDE 200	01->04	P
JOY RIDE 200 I EVO	09->10	P

ØE **DIAM. ESTERNO** *outside diam / diam extern / diam exterior / Außendurchmesser*

ØC **DIAM. CIRCOLARE PASSANTE** / *diam through the holes / diam entre trous / diám a través de los agujeros / Durchmesser durch die Löcher*

ØI **DIAM. INTERNO** *inside diam / diam intérieur / diam interior / Innendurchmesser*

DF4109 A

ØE:220 ØC:132 ØI: 110 ØF:10,7 N°•:5 SP:5

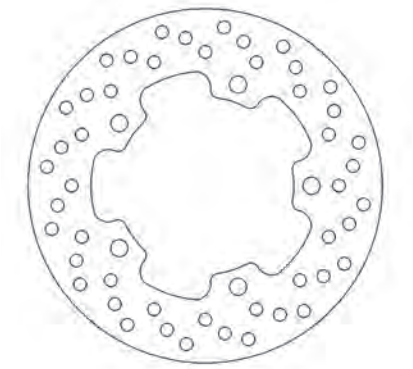

SYM	Year	A/P
HD EVO 125	05->06	P
HD EVO 125 EURO3	10	P
HD EVO 200	11->	P
HD EVO 200 EURO 2	05->06	P
HD EVO 200 I EURO 3	07->10	P
HD2 EVO 200	13->	P
GTS 250	06->08	P
JOYMAX 250	05->07	P
JOYMAX 250 I EURO 3	07->08	P
JOYMAX 300 EVO	09	P
JOYMAX 300 EVO I	10	P

DF4110 A

ØE:240 ØC:125 ØI: 98 ØF:11 N°•:5 SP:4

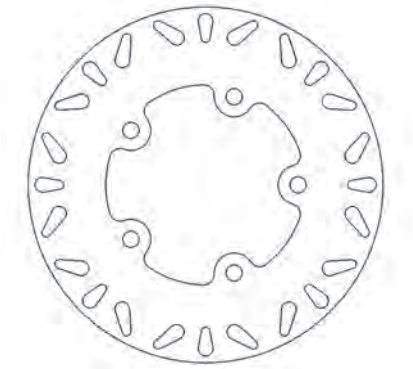

SYM	Year	A/P
GTS 125	06->07	A
GTS 125 JOYMAX	06->07	A
GTS 250	06->08	A
JOYMAX 250	05->07	A
JOYMAX 250 I EURO 3	07->08	A
JOYMAX 300 EVO	09	A
JOYMAX 300 EVO I	10	A

DF4111 A

ØE:210 ØC:110 ØI: 89,2 ØF:10,5 N°•:5 SP:5

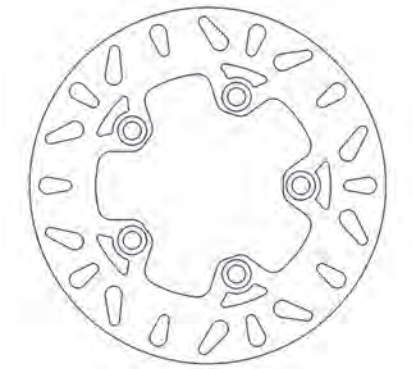

SUZUKI	Year	A/P
BURGMAN 400 AN	07->19	P

DF4112 AF

ØE:267 ØC:150 ØI: 132,1 ØF:8,6 N°•:6 SP:4

YAMAHA	Year	A/P
T MAX 500 XP	08->11	A
T MAX 500 XP ABS	08->11	A
T MAX SV 500 XP	11	A
T MAX SV 500 XP ABS	10->11	A

DF4113 A

ØE:240 ØC:110 ØI: 88 ØF:10,5 N°•:5 SP:4

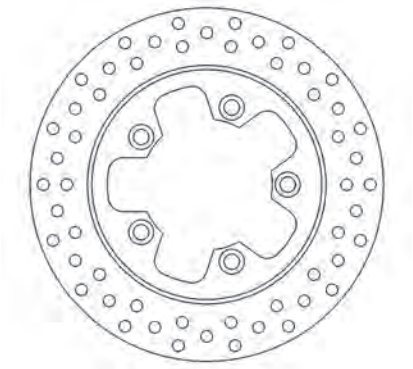

KYMCO	Year	A/P
DINK 50 4T	07	A
AGILITY 125 R 16	08->12	P
DINK 125 EURO 3	06->07	A
AGILITY 150 R 16	08->	P
AGILITY 200 i R 16	09->11	P
DINK 200 EURO 3 i	06->07	A
NEW DINK 200	08->	A
G-DINK 300	12->	A
SUPER DINK 300	09->11	P

DF4114 A

ØE:270 ØC:146,2 ØI: 128,3 ØF:8,6 N°•:6 SP:5

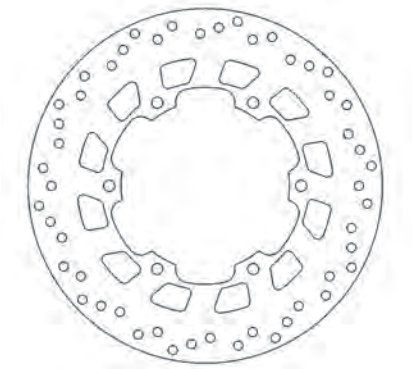

YAMAHA	Year	A/P
X-CITY 125 VP	08->13	A
X-CITY 250 VP	07->14	A

DF4115 A

ØE:240 ØC:125 ØI: 105 ØF:10,5 N°•:4 SP:4

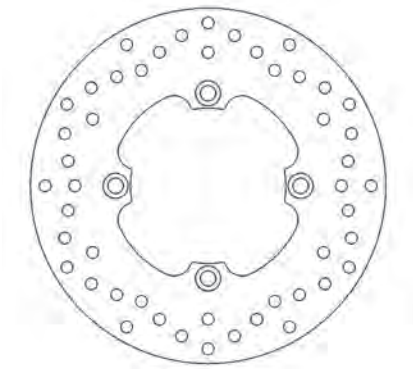

HONDA	Year	A/P
@ 125 NES	09->	A
PANTHEON 125 FES	98->07	A
S-WING 125 FES	08->	A
SH 125 i	09->18	A
@ 150 NES	09->	A
PANTHEON 150 FES	98->07	A
S-WING 150 FES	07->	A
SH 150 i	09->18	A
FORESIGHT 250 FES	97->07	A
FORZA 250 NSS	00->04	A
FORZA X 250 NSS	05->07	A
FORZA XE 250 NSS	05->07	A
JAZZ 250	01->04	A

PEUGEOT	Year	A/P
SV 250	01->	A

DF4118 — A

ØE:260 ØC:130 ØI: 105,2 ØF:10,6 N°•:5 SP:5

KYMCO	Year	A/P
XCITING 250	05	A
XCITING 250 i	06->	A
XCITING 300 I	08->	A
XCITING 300 I R	08->09	A
XCITING 500	05	A
XCITING 500 I	06->08	A
XCITING 500 I R	07->	A
XCITING 500 R	09->	A

DF4119 — A

ØE:240 ØC:110 ØI: 88 ØF:10,6 N°•:5 SP:5

KYMCO	Year	A/P
DOWNTOWN 125 I	09->15	P
K-XCT 125 I	14->	P
DOWNTOWN 200 I	10->15	P
DOWNTOWN 300 ABS	10->11	P
DOWNTOWN 300 I	09->11	P
DOWNTOWN 300 I ABS	10->11	P
K-XCT 300 I ABS	12->14	P

DF4121 — A

ØE:267 ØC:150 ØI: 132 ØF:8,5 N°•:3 SP:5

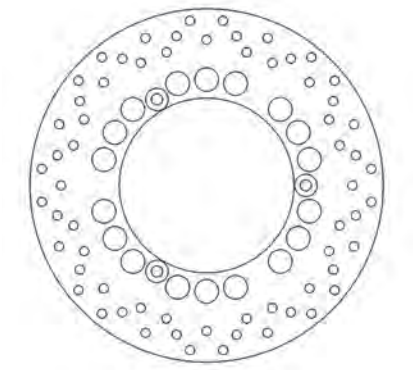

YAMAHA	Year	A/P
MAJESTY 400 YP	04	P
MAJESTY 400 YP	05->11	P
MAJESTY 400 YP ABS	09->11	P

DF4123 — A

ØE:226 ØC: 90 ØI: 59,1 ØF:10,5 N°•:5 SP:4

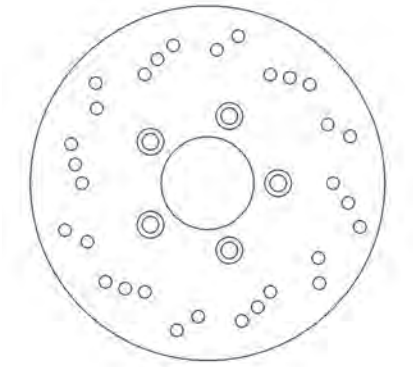

SYM	Year	A/P
JET 4 50	09->10	A
SYMPHONY 50	09	A
SYMPHONY 50 S	10->	A
JET 4 125	09	A
SYMPHONY 125	09	A
SYMPHONY 125 DD	09	A
SYMPHONY 125 S	10->17	A
SYMPHONY 150	09	A
SYMPHONY 150 S	10	A

DF4124 — A

ØE:220 ØC:120 ØI: 105,2 ØF:6,3 N°•:5 SP:4,5

BENELLI	Year	A/P
PEPE 50	99->04	A
PEPE 100 LX	02->	A
ADIVA 125	00->02	A
VELVET 125	99->04	A
VELVET 125 TOURING	02->03	A
ADIVA 150	00->02	A
VELVET 150	99->04	A
VELVET 150 TOURING	02->03	A

DF4125 — A

ØE:240 ØC:110 ØI: 89 ØF:10,4 N°•:3 SP:4,5

SUZUKI	Year	A/P
BURGMAN 125 UH	07->14	A / P
BURGMAN 200 UH	07->13	A / P

DF4126 — EF

ØE:245 ØC:100 ØI: 82 ØF:8,8 N°•:5 SP:4

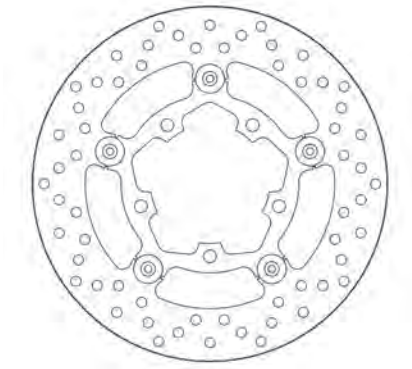

YAMAHA	Year	A/P
CYGNUS X 125 NXC	07->11	A

ØE **DIAM. ESTERNO** *outside diam / diam extern / diam exterior / Außendurchmesser*

ØC **DIAM. CIRCOLARE PASSANTE** */ diam through the holes / diam entre trous / diám a través de los agujeros / Durchmesser durch die Löcher*

ØI **DIAM. INTERNO** *inside diam / diam intérieur / diam interior / Innendurchmesser*

DF4128 A

ØE:282 ØC:166 ØI:134 ØF:10,5 N°•:5 SP:5

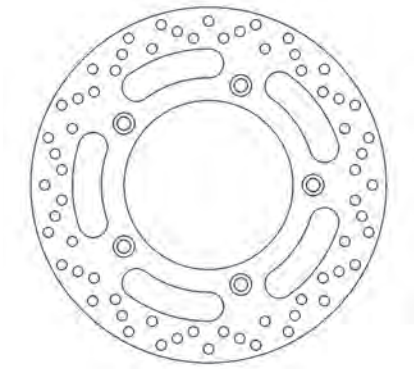

YAMAHA	Year	A/P
T MAX 530 XP	12->17	P
T MAX 530 XP ABS	15->16	P
T MAX DX 530 XP	17->19	P
T MAX SP 530 XP	15	P
T MAX SP 530 XP ABS	15->16	P
T MAX SX 530 XP	17->19	P

DF4129 A

ØE:267 ØC:133 ØI:115 ØF:8,5 N°•:5 SP:4

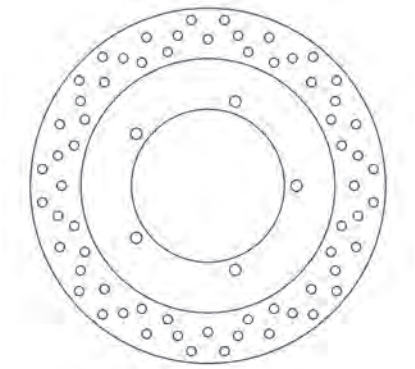

YAMAHA	Year	A/P
XENTER 125 HW	12->16	A
XENTER 150 HW	12->18	A

DF4131 A

ØE:200 ØC:110 ØI:90 ØF:10,5 N°•:5 SP:4

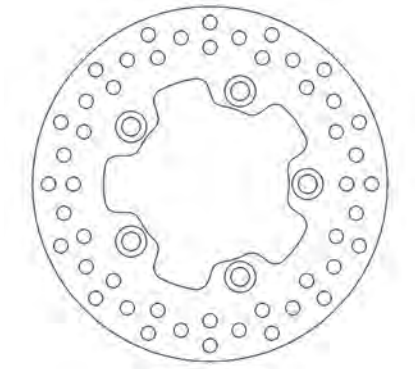

KYMCO	Year	A/P
G-DINK 125	12->	P
LIKE 125	09->16	P
LIKE 200 i	09->16	P
LIKE 200 LX	12->	P
G-DINK 300	12->	P

DF4132 A

ØE:220 ØC:110 ØI:88 ØF:10,5 N°•:5 SP:4

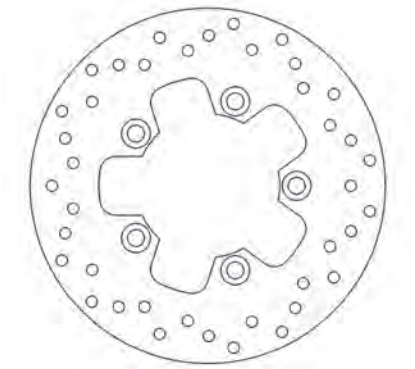

KYMCO	Year	A/P
LIKE 50 2T	09->	A
LIKE 50 4T	09->	A
LIKE 125	09->16	A
LIKE 200 i	09->16	A
LIKE 200 LX	12->	A

DF4134 A

ØE:276 ØC:166 ØI:144,1 ØF:10,5 N°•:6 SP:6

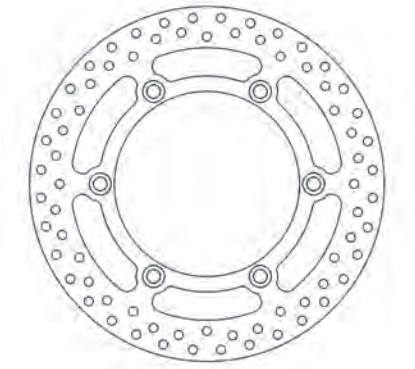

HONDA	Year	A/P
SILVER WING 400 FJS	09->	A
SW-T 400	09->	A
SW-T 400 ABS	09->	A
SILVER WING 600 FSC ABS	03->08	A
SW-T 600	11->18	A

DF4135 AF

ØE:260 ØC:80 ØI:58,1 ØF:10,6 N°•:5 SP:4

KYMCO	Year	A/P
DOWNTOWN 125 I	09->15	A
K-XCT 125 I	14->	A
XCITING 125 I	12->14	A
DOWNTOWN 200 I	10->15	A
DOWNTOWN 300 ABS	10->11	A
DOWNTOWN 300 I	09->11	A
DOWNTOWN 300 I ABS	10->11	A
K-XCT 300 I ABS	12->14	A
SUPER DINK 300	09->11	A

DF5001 A

ØE:276 ØC:166 ØI:144,1 ØF:10,5 N°•:6 SP:5

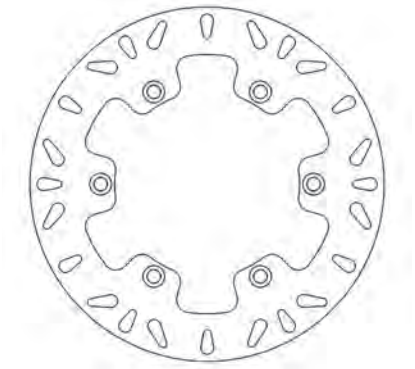

HONDA	Year	A/P
CBR 125 R	04->10	A
VFR 400 R	85->88	A
CBR 600 F	87->94	A
FX 650 VIGOR	99->03	A
SX 650 VIGOR	99->02	A
VFR 750 F INTERCEPTOR	86->87	A
XLV 750 R	83->88	A
VF 1000 F	84->86	A
VF 1000 R	84->86	A

DF5002 A

ØE:220 ØC:102 ØI:86,1 ØF:6,3 N°•:6 SP:5

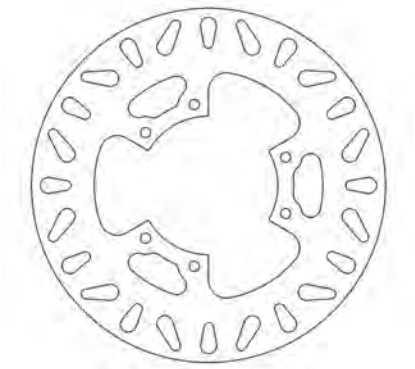

YAMAHA	Year	A/P
XT 600 4 VALVES	87->90	P
XT E 600	90->02	P
XT K 600	91->93	P
XT Z 600 TENERE	88->90	P
XT Z 660 TENERE	91->96	P

DF5003 A

ØE:256 ØC:166 ØI:144,4 ØF:10,5 N°•:4 SP:5

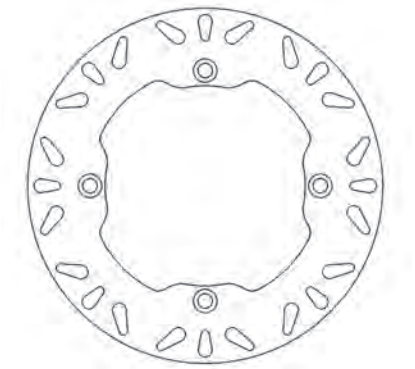

HONDA	Year	A/P
CBX 450 S	87->	A
XRV 750 R AFRICA TWIN	90->03	P
XL 1000 V VARADERO	99->02	P

DF5004 A

ØE:256 ØC:136 ØI:115,1 ØF:10 N°•:6 SP:5,5

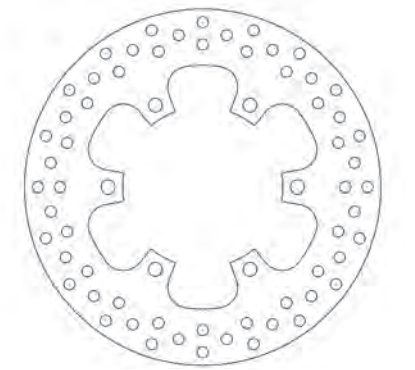

TRIUMPH	Year	A/P
TRIDENT 749	91->98	P
DAYTONA 750	91->92	P
SPEED TRIPLE 885 (carb)	94->98	P
DAYTONA 885 900	93->98	P
DAYTONA 900 900 SUPER 3 750	94->96	P
SPRINT 885 900	94->97	P
SPRINT EXECUTIVE 885 900	98->	P
SPRINT SPORT 885 900	97->98	P
TRIDENT 885 900	91->98	P
TROPHY 885 900	91->03	P
DAYTONA 998 1000	91->92	P
DAYTONA 1180 1200	93->98	P
TROPHY 1180 1200	91->03	P

DF5005 A

ØE:240 ØC:125 ØI:105 ØF:10,5 N°•:4 SP:5

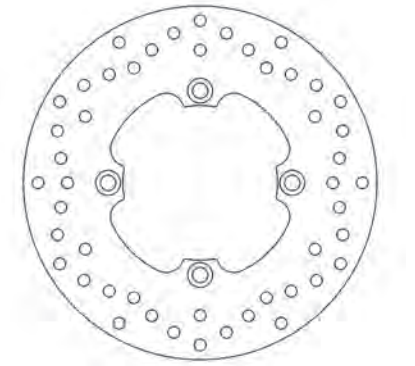

BUELL	Year	A/P
BLAST 500	01->09	P
XB9R 984 FIREBOLT	02->10	P
XB9S 984 LIGHTNING	03->10	P
XB9SX 984 CITY X	05->10	P
CR 1125	09->10	P
R 1125	08->10	P
1200 all models	94->97	P
M2 1200 CYCLONE	98->02	P
RS 1200	93->	P
RS 1200 X 1	01->	P
S1 1200 LIGHTNING	98->02	P
S1 1200 WHITELIGHNING	98->02	P
S3 1200 THUNDERBOLT	98->02	P
X1 1200 LIGHTNING	01->02	P
XB12R 1200 FIREBOLT	04->10	P
XB12S 1200 LIGHTNING	04->08	P
XB12SCG 1200 LIGHTNING	06->10	P
XB12SS 1200 LIGHTNING LONG	06->10	P
XB12TT 1200 SUPER TT	07->10	P
XB12X 1200 SUPER TT	06->10	P

HONDA	Year	A/P
@ 125 NES	09->	P
FORZA 125 NSS	15->19	P

...DF5005

... segue HONDA	Year	A/P
SH 125 i	09->18	P
@ 150 NES	09->	P
SH 150 i	09->18	P
CB 250 TWO FIFTY	92->05	A
FORZA X 250 NSS	05->13	P
FORZA XE 250 NSS	05->13	P
FORZA 300 NSS ABS	18->18	P
SH 300 i ABS	15->18	P
CB 500	97->05	P
XL 600 V TRANSALP	91->96	P
XL 600 V TRANSALP	97->99	P
XL 650 V TRANSALP	00->07	P
XRV 650 AFRICA TWIN	88->90	P
CB 750 N SEVEN FIFTY	92->02	P
CB 900 HORNET	02->07	P

DF5007 A

ØE:230 ØC:102 ØI:86,1 ØF:6,2 N°•:6 SP:3,5

TM	Year	A/P
all models 125	->89	A

YAMAHA	Year	A/P
DT 125 R	88->03	A
DT-Z 125 TENERE	89->90	A
YZ 125	85->89	A
DT 200 R	88->91	A
YZ 250	85->89	A
TT 350	85->95	A
WR 500	92->93	A
TT 600	89->92	A
TT 600 N	85->88	A

ØE **DIAM. ESTERNO** *outside diam / diam extern / diam exterior / Außendurchmesser*

ØC **DIAM. CIRCOLARE PASSANTE** */ diam through the holes / diam entre trous / diám a través de los agujeros / Durchmesser durch die Löcher*

ØI **DIAM. INTERNO** *inside diam / diam intérieur / diam interior / Innendurchmesser*

DF5008 A

ØE:245 ØC:133 ØI:115,3 ØF:6,5 N°•:6 SP:5

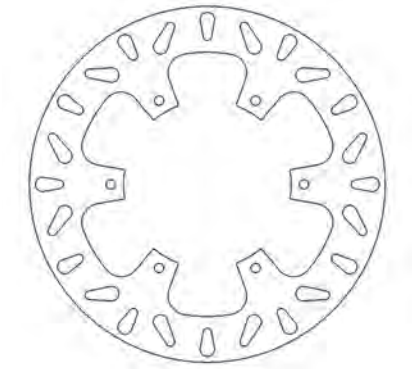

ITALJET	Year	A/P
JUPITER 250	00->	A
YAMAHA	**Year**	**A/P**
RD 500 LC	84->86	P
RD 500 YPVS LC	87->	P
XTZ 750 SUPER TENERE	89->95	P

DF5009 A

ØE:220 ØC:125 ØI:105,5 ØF:10,5 N°•:4 SP:5

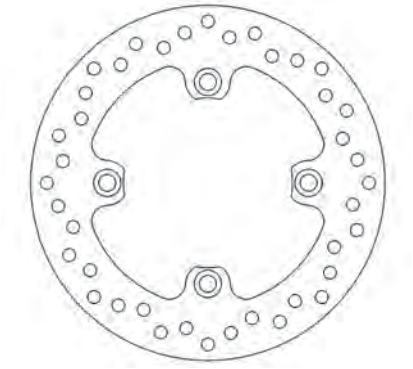

TRIUMPH	Year	A/P
BABY SPEED 600	01->02	P
DAYTONA 600 from VIN 210262	04->05	P
DAYTONA 600 up to VIN 210261	02->03	P
SPEED FOUR 600	03->06	P
TT 600	00->03	P
DAYTONA 650 FROM VIN 210262	04->06	P
DAYTONA 650 UP TO VIN 210261	02->03	P
DAYTONA 675 up to VIN 381274	06->08	P
DAYTONA TRIPLE 675	09->12	P
DAYTONA TRIPLE R 675	11->12	P
STREET TRIPLE 675	08->12	P
STREET TRIPLE R 675	09->12	P
SPEED TRIPLE 885 EFI T509 up to 141871	97->98	P
DAYTONA 955 T595	97->00	P
DAYTONA i 955	03->06	P
DAYTONA i 955 BIBRACCIO	01->02	P
DAYTONA i 955 CENTENNIAL	02->04	P
SPEED TRIPLE 955 T595 up to 141871	99->01	P
SPEED TRIPLE i 955 955i VIN 141872 to 210444	02->06	P
SPEED TRIPLE 1050	05->10	P

DF5010 A

ØE:240 ØC:142 ØI:121,2 ØF:10,5 N°•:4 SP:5

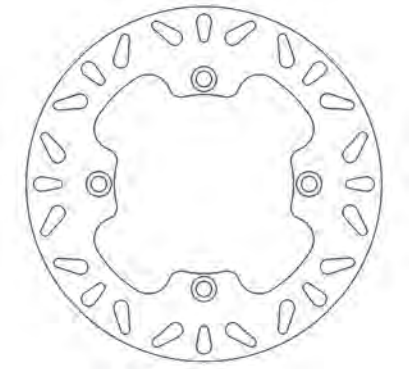

SUZUKI	Year	A/P
DR 600 R	86->89	A
DR 600 R DAKAR-DJEBEL	87->88	A
DR 600 S	86->88	A

DF5011 A

ØE:240 ØC:134,6 ØI:118,1 ØF:10,5 N°•:4 SP:4

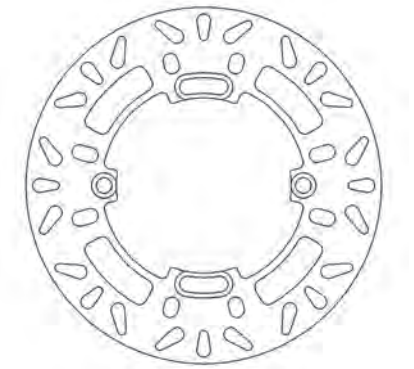

HONDA	Year	A/P
CR 125 R	89->94	A
XLR 125	93->	A
CR 250 R	89->94	A
CRM 250 R	91->96	A
XL 350 R	85->	A
XR 350 R	83->84	A
CR 500 R	90->94	A

DF5013 A

ØE:220 ØC:140 ØI:121,1 ØF:10,5 N°•:4 SP:5

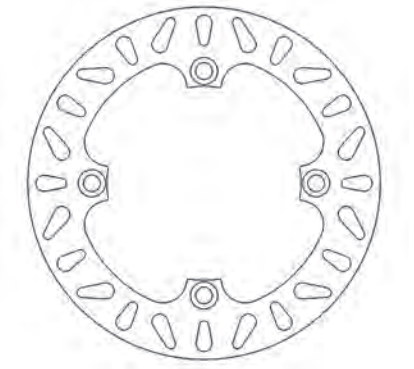

HONDA	Year	A/P
CR 125 R	89->96	P
AX 1 250	89->94	P
CR 250 R	89->96	P
CR 500 R	90->97	P

DF5014 A

ØE:245 ØC:133 ØI:115 ØF:8,5 N°•:6 SP:5

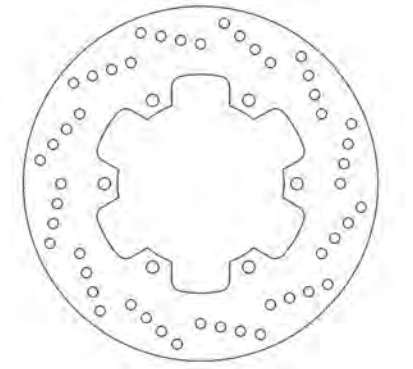

YAMAHA	Year	A/P
SRX 400	90->96	P
XJR 400	95->96	P
XJR 400	97->99	P
FZR 600	89->95	P
FZR 600 R	94->95	P
FZS 600 FAZER	98->99	P
FZS 600 SP FAZER	00->03	P
SRX 600	85->91	P
XJ 600 N	98->03	P
XJ S 600 DIVERSION	92->03	P
YZ-F 600 R THUNDER CAT	96->04	P
XT R 660	04->12	P
XT X 660	04->11	P
XT Z 660 TENERE	08->15	P
YZ-F 750 R7 (OW02) road version	99->00	P
YZ-F 750 RR-SP	93->98	P
TDM 850	91->01	P
TRX 850	96->97	P
TDM 900	02->12	P
YZ-F 1000 R THUNDER ACE	96->01	P
YZ-F 1000 R1	98->01	P

DF5016 A

ØE:276 ØC:166 ØI:144,2 ØF:10,6 N°•:4 SP:4

HONDA	Year	A/P
XRV 750 R AFRICA TWIN	90->03	A
TGB	**Year**	**A/P**
X-MOTION 300	10->	A

FIGURATO DISCHI FRENO
BRAKE DISCS DRAWINGS

DF5017 — A

ØE:260 ØC:135 ØI:120,1 ØF:6,3 N°•:6 SP:4

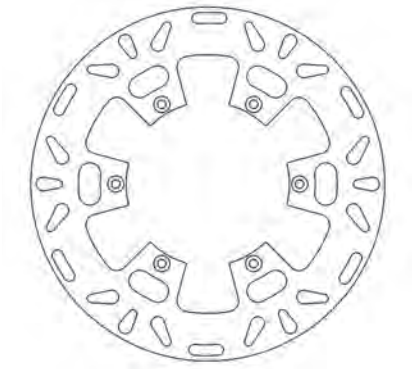

HUSQVARNA	Year	A/P
CR 125	91->95	A
WR 250	91->97	A
TE 350	96->13	A
TE 410	95->99	A
TE 610	91->97	A

DF5018 — A AP

ØE:220 ØC:130 ØI:112,1 ØF:9,7 N°•:6 SP:5

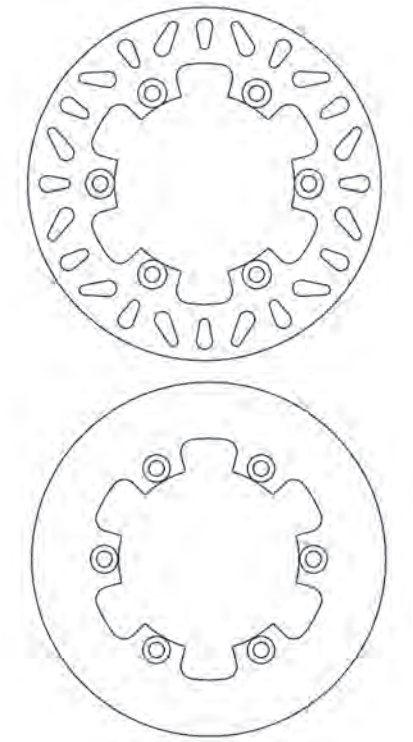

HUSQVARNA	Year	A/P
CR 125	91->95	P
WR 125	91->97	P
WR 250	91->97	P
TE 350	90->13	P
TE 410	95->99	P
TC 610	91->97	P
TE 610	91->97	P

DF5019 — A

ØE:220 ØC:125 ØI:108,2 ØF:8,6 N°•:4 SP:6

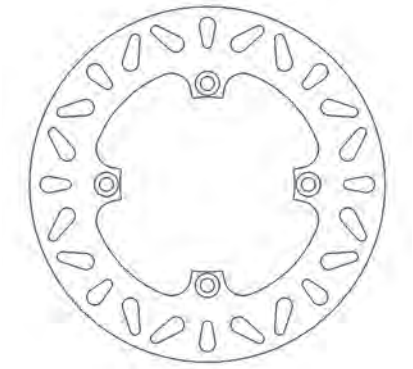

DUCATI	Year	A/P
748	02	P
748 BIPOSTO	01	P
748 BIPOSTO - SP	95->01	P
748 R	00->02	P
748 S	00->02	P
748 SP	95->97	P
748 SPS	98->99	P
MH 900	01->02	P
916 BIPOSTO SENNA	94->98	P
916 SP	94->96	P
996	99->01	P
996 R	01	P
996 S	01	P
998 R - S	02->03	P
998 S	02->06	P
998 S (pinza radiale)	02->03	P

DF5020 — A

ØE:240 ØC:140 ØI:121,1 ØF:10 N°•:4 SP:4

HONDA	Year	A/P
CR 125 R	97->01	P
CR 125 SUPERMOTARD	00->	P
CR 250 R	97->01	P
CR 250 SUPERMOTARD	98->01	P
CR 500 R	98->01	P

DF5021 — A

ØE:220 ØC:133 ØI:115,1 ØF:6,5 N°•:6 SP:5

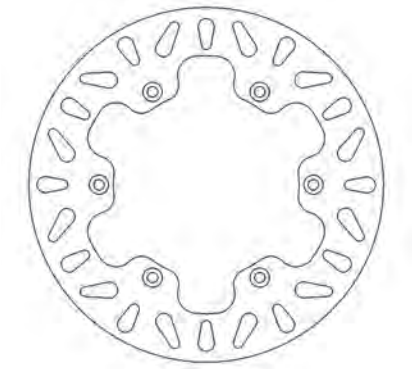

TM	Year	A/P
all models 125	->89	P
YAMAHA	**Year**	**A/P**
DT 125 R	88->03	P
TDR 125 (Italia)	89->93	P
TDR 125 R LIGHTBURNER	93->94	P
WR 125	91->97	P
YZ 125	88->97	P
WR 200	92->94	P
TT R 250	93->00	P
WR 250 Z	91->98	P
YZ 250	88->97	P
YZ 360	89->	P
YZ 360 RALLY	90->93	P
WR 500	92->93	P
TT 600 K	93->96	P
TT E 600	93->01	P
TT R 600	98->02	P
TT R 600 E	04->07	P

DF5022 — A

ØE:220 ØC:110 ØI:89,1 ØF:10,5 N°•:5 SP:5

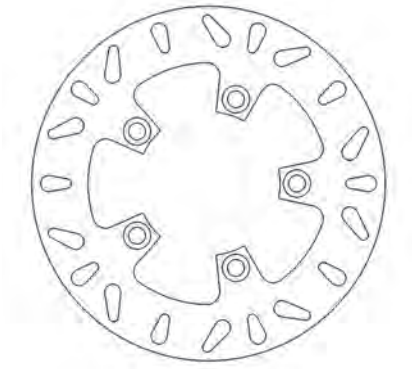

SUZUKI	Year	A/P
GSX-R 600	96->19	P
SV 650	03->18	P
SV 650 S	03->18	P
GSX-R 750	00->19	P
GSX-R 750 T SRAD	96->99	P
GSX-R 1000	01->16	P
SV 1000 FAIRED	03->07	P
SV 1000 NAKED	03->07	P
TL 1000 R	98->03	P
TL 1000 S	97->02	P
GSX-R 1100	86->88	P

ØE **DIAM. ESTERNO** *outside diam / diam extern / diam exterior / Außendurchmesser*

ØC **DIAM. CIRCOLARE PASSANTE** */ diam through the holes / diam entre trous / diám a través de los agujeros / Durchmesser durch die Löcher*

ØI **DIAM. INTERNO** *inside diam / diam intérieur / diam interior / Innendurchmesser*

DF5024

A | AP | OE

ØE:220 ØC:125 ØI: 110 ØF:6,5 N°•:6 SP:4

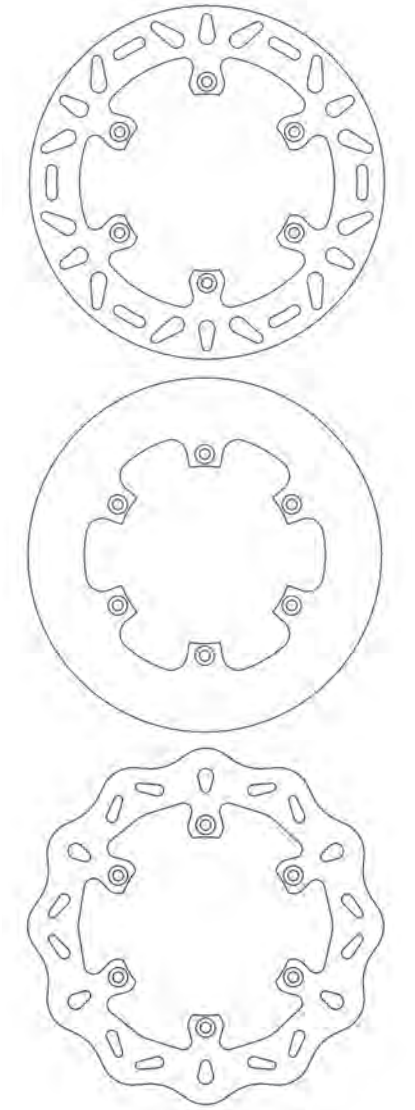

GAS GAS	Year	A/P
MC 80	95->02	P
EC 125 2T RACING	13->15	P
EC 125 MX	02->07	P
EC 125 SM	02->07	P
EC 125 SYXDAYS	10->11	P
MC 125	96->09	P
EC 200 2T	99->11	P
EC 200 2T R	18->19	P
EC 200 2T RACING	13->17	P
EC 200 MX	02->10	P
EC 200 SM	02->07	P
EC 200 SYXDAYS	10	P
HOBBY 200	07	P
EC 250 2T	97->17	P
EC 250 2T R	18->19	P
EC 250 2T RACING	13->17	P
EC 250 MX	01->07	P
EC 250 SM	02->07	P
EC 250 SYXDAYS	10	P
EC F 250 4T	10->15	P
ENDURCROSS 250	95->	P
JT 250 CONTACT	94->	P
MC 250	97->09	P
SM 250	02->	P
T 25 250 CONTACT	93	P
EC 300 2T	98->17	P
EC 300 2T R	18->19	P
EC 300 2T RACING	13->17	P

... segue GAS GAS	Year	A/P
EC 300 MC	02->10	P
EC 300 SM	02->07	P
EC 300 SYXDAYS	10	P
EC F 300 4T	13->15	P
MC 300	96->09	P
EC 400 FSE	03->04	P
PAMPERA 400	06->07	P
EC 450 FSE	05->09	P
EC 450 FSR	05->09	P
EC F 450 4T	13->15	P
HUSABERG	Year	A/P
FE 390	10->13	P
FC 400	99->02	P
FE 400 S - E	98->03	P
FC 450	98->08	P
FE 450	09->13	P
FE 450 E	04->08	P
FX 450	03->08	P
FC 470 E	01->02	P
FX 470 E	01->02	P
FC 501	98->01	P
FE 501 S - E	98->04	P
FC 550	01->05	P
FE 550 E	04->08	P
FE 570	09->13	P
FC 600 SUPERMOTARD	98->01	P
FE 600 S - E - R	98->02	P
FE 650 E	01->08	P
FX 650 E	01->05	P
HUSQVARNA	Year	A/P
TC 125	14->20	P
TE 125	14->16	P
TE 125 4T	11->13	P
TX 125	17->20	P
FC 250	14->20	P
FE 250	13->20	P
TC 250	14->20	P
TE 250	14->17	P
TE 250 i	18->20	P
TC 300	14->17	P
TE 300	14->17	P
TE 300 i	18->20	P
TX 300	19	P
TX 300 i	20	P
FC 350	14->20	P
FE 350	14->20	P
FX 350	17->20	P
FC 450	14->20	P
FE 450	14->20	P
FR 450 RALLY	16->20	P
FX 450	19->20	P
TE 450	14	P
FE 501	14->20	P
KTM	Year	A/P
EXC 125	90->15	P
EXC 125 SIX DAYS	01->16	P
EXC/EGS 125	94->97	P
EXE 125	00->11	P
SX 125	96->20	P
SXS 125	01->10	P
SX 144	07->10	P
SX 150	08->20	P
XC 150	11->18	P
EGS 200	98->99	P
EXC 200	04->16	P
SX 200	03->07	P
XC-W 200	11->16	P
EGS 250	94->99	P
EXC 250	94->17	P
EXC 250 SIX DAYS (2T)	05->17	P
EXC 250 SIX DAYS TPI (2T)	18->20	P
EXC 250 TPI (2T)	18->20	P
EXC RACING 250 (4T)	00->06	P
EXC-F 250	06->20	P
EXC-F 250 SIX DAYS	07->20	P

... segue KTM	Year	A/P
MX 250	92->13	P
SX 250	94->20	P
SX-F 250	05->20	P
SXS 250	01->03	P
SXS-F 250	06->08	P
XC 250 (2T)	94->17	P
XC 250 TPI (2T)	18->19	P
XC-F 250	11->20	P
XC-W 250 (2T)	11->17	P
XC-W 250 TPI (2T)	18->19	P
XCF-W 250	12->17	P
EXC 300	94->16	P
EXC 300 EGS	93->99	P
EXC 300 SIX DAYS (2T)	05->17	P
EXC 300 SIX DAYS TPI (2T)	18->20	P
EXC 300 TPI (2T)	18->20	P
XC 300 (2T)	11->19	P
XC 300 TPI (2T)	20	P
XC-W 300 (2T)	14->18	P
XC-W 300 SIX DAYS (2T)	18	P
XC-W 300 TPI (2T)	19->20	P
XC-W 300 TPI SIX DAYS (2T)	19->20	P
EXC-F 350	12->20	P
EXC-F 350 SIX DAYS	12->20	P
SX-F 350	11->20	P
XC-F 350	11->20	P
XCF-W 350	11->20	P
EXC 360	96->97	P
SX 360	96->97	P
EXC 380	98->02	P
MXC 380	98->02	P
SX 380	98->02	P
EXC 400	00->04	P
EXC RACING 400	00->07	P
EXC-G RACING 400	04->08	P
MXC 400	00->02	P
SX 400	00->02	P
SX RACING 400	02	P
SXC 400	99->00	P
EXC RACING 450	03->07	P
EXC-F 450	17->20	P
EXC-F 450 SIX DAYS	17->20	P
EXC-R 450	08->16	P
EXC-R RACING 450 (USA)	11	P
MXC 450	04->06	P
SMR 450	07->13	P
SMR 450 (FTE caliper)	04->06	P
SX 450	03->06	P
SX-F 450	07->20	P
XC 450	06->07	P
XC-F 450	14->20	P
XC-W 450	08->16	P
XC-W 450 SIX DAYS (USA)	11	P
EXC 500 4T	12->16	P
EXC-F 500	17->20	P
EXC-F 500 SIX DAYS	17->20	P
EXC/MX 500	92->95	P
LC4 EXC/EGS 500	92	P
XC-W 500	12->16	P
XCF-W 500	20	P
SX-F 505	07->09	P
XC-F 505	07->09	P
EXC RACING 520	00->02	P
MXC 520	00->02	P
SX 520	00->02	P
EXC RACING 525	03->07	P
MXC 525	03->05	P
SX 525	03->07	P
XC 525	06->07	P
EXC-R 530	08->11	P
EXC-R RACING 530 (USA)	11	P
XC-W 530	08->11	P
XC-W 530 SIX DAYS	11	P
XC-W 530 SIX DAYS (USA)	11	P
LC4 540 SXC	98->00	P

...DF5024

... segue KTM	Year	A/P
SXS 540 RACING	02	P
SMR 560	06->07	P
LC4 600	90->93	P
LC4 620 ADVENTURE	97->98	P
LC4 620 DUKE	94->97	P
LC4 620 RXC	96->97	P
LC4 620 SC	98->04	P
LC4 620 SC SM	00->	P
LC4 620 SX	95->99	P
LC4 625 SXC	03->07	P
LC4 640 ADVENTURE	98->07	P
LC4 640 DUKE	98	P
LC4 640 DUKE II	99->06	P
LC4 640 SUPERMOTO	03->06	P
LC4 E 640 HARD ENDURO	98->06	P
LC4-E 640 SUPERMOTO	99->06	P
LC4 660 SM FACTORY REPLICA	02->03	P
LC4-E 660 RALLYE	01->	P
SMC 660 SUPERMOTO	03->06	P

DF5025 A

ØE:220 ØC:143,5 ØI: 122 ØF:10,5 N°•:6 SP:5

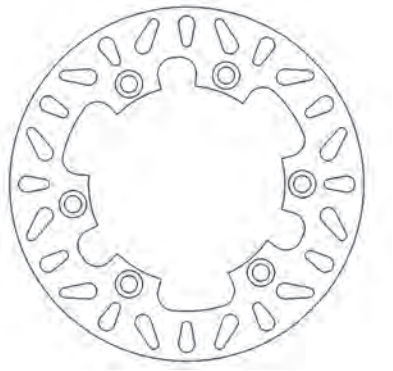

HONDA	Year	A/P
CR 125 R	85->88	P
CR 500 R	87->89	P

DF5026 A

ØE:245 ØC:134 ØI: 118,1 ØF:6,8 N°•:6 SP:4

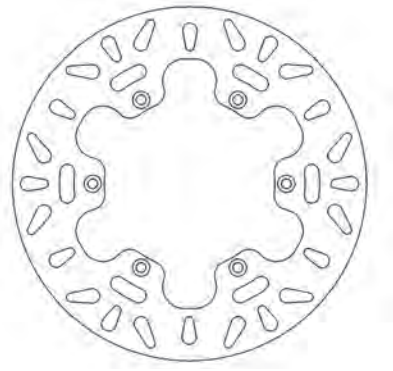

YAMAHA	Year	A/P
WR 125	98->00	A
YZ 125	98->00	A
WR 250	98->00	A
YZ 250	98->00	A
WR F 426	00	A

DF5027 A

ØE:220 ØC:133,8 ØI: 118 ØF:6,5 N°•:6 SP:4

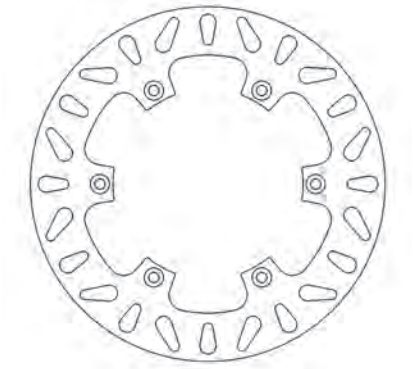

SUZUKI	Year	A/P
RM 125	88->00	P
RM 250	89->00	P
RMX 250	89->99	P
DR Z 400 E	00->09	P
DR Z 400 S	00->08	P

DF5028 A

ØE:251 ØC:156 ØI: 135 ØF:10,5 N°•:6 SP:6

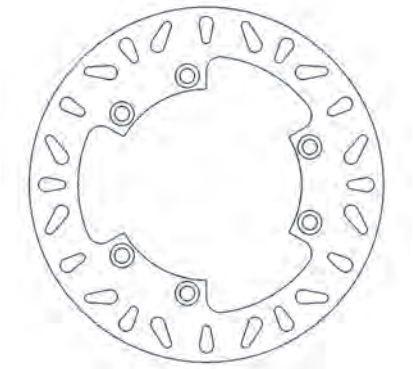

SUZUKI	Year	A/P
DR 600 R	86->89	P
DR 600 R DAKAR-DJEBEL	87->88	P
DR 600 S	86->88	P
DR 650 R	90->95	P
DR 650 RS-R DAKAR	90	P
DR 650 RS-RSE-DJEBEL-DAKAR	91->95	P
DR 750 S BIG	89	P
DR 800 BIG all models	91->93	P
DR 800 BIG S - SU	90	P
DR 800 Z	88->89	P

DF5029 A

ØE:240 ØC:134 ØI: 118 ØF:6,3 N°•:6 SP:4

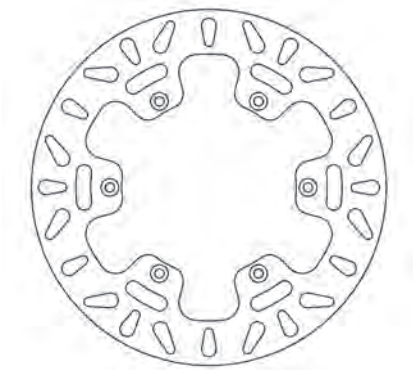

SUZUKI	Year	A/P
RM 125	01->12	P
RM 250	01->08	P
DR Z 400 SM	05->09	P

DF5030 A

ØE:240 ØC:134 ØI: 115 ØF:6,3 N°•:6 SP:4

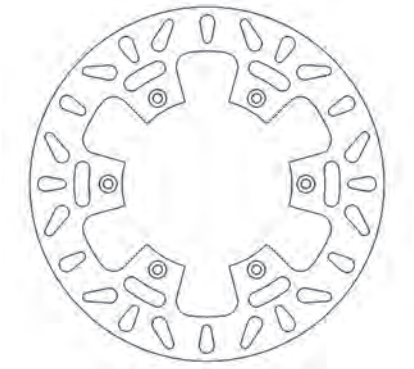

YAMAHA	Year	A/P
YZ 125	98->00	P
WR 250	98->00	P
YZ 250	98->00	P
YZ-F 400	98->99	P

DF5034 A

ØE:220 ØC:125 ØI: 105,5 ØF:6,3 N°•:4 SP:5

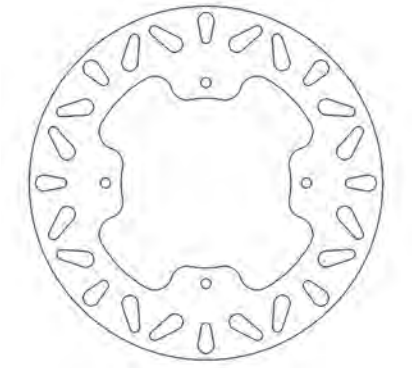

HONDA	Year	A/P
XLR 250 R BAJA	88->91	P
FMX 650	05->08	P
NX 650 DOMINATOR	93->04	P
SLR 650	97->98	P
SX 650 VIGOR	99->02	P

DF5036 A

ØE:220 ØC:130 ØI: 112,2 ØF:9,5 N°•:4 SP:4

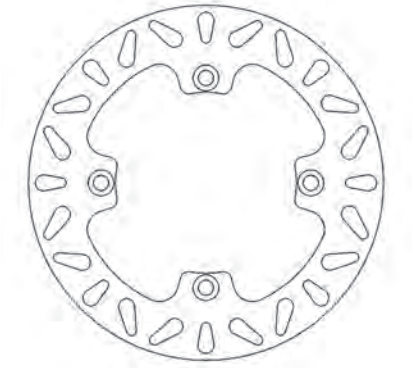

HUSQVARNA	Year	A/P
CR 125	96->03	P
WR 125	98->03	P
WRE 125	95->04	P
WRE 125 DUAL	95->03	P
CR 250	96->03	P
TE 250	02->03	P
WR 250	98->03	P

ØE **DIAM. ESTERNO** *outside diam / diam extern / diam exterior / Außendurchmesser*

ØC **DIAM. CIRCOLARE PASSANTE** */ diam through the holes / diam entre trous / diám a través de los agujeros / Durchmesser durch die Löcher*

ØI **DIAM. INTERNO** *inside diam / diam intérieur / diam interior / Innendurchmesser*

...DF5036

... segue HUSQVARNA	Year	A/P
WR 360	00->01	P
TE 410	00->01	P
TE 610 E	00->03	P

DF5037 A

ØE:220 ØC:142,1 ØI: 118,1 ØF:8,5 N°•:4 SP:4

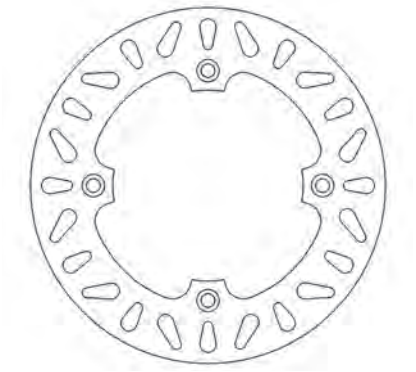

SUZUKI	Year	A/P
TS 125	89->96	P
DR 250 S	90->95	P
DR 350	90->99	P

DF5038 A

ØE:240 ØC:133 ØI: 115,1 ØF:6,5 N°•:6 SP:4

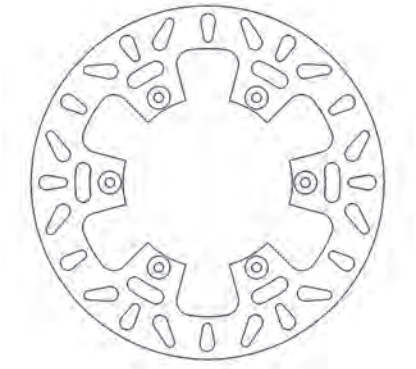

YAMAHA	Year	A/P
WR 125	98->02	P
YZ 125	01	P
WR F 250	01	P
YZ 250	01	P
WR F 400	98->00	P
WR F 426	00->02	P
YZ-F 426	00	P

DF5039 AF

ØE:260 ØC: 134 ØI: 118,1 ØF:6,6 N°•:6 SP:3

SUZUKI	Year	A/P
RM 125	96->12	A
RM 250	97->08	A
RMX 250	89->99	A
DR Z 400 E	00->09	A
DR Z 400 S	00->08	A
YAMAHA	Year	A/P
WR 125	01->02	A
YZ 125	01->16	A
WR F 250	01->07	A
YZ 250	01->16	A
YZ-F 250	01->15	A
WR F 400	98->02	A
YZ-F 400	98->99	A
WR F 426	00->02	A
YZ-F 426	00->02	A
WR F 450	03->15	A
YZ-F 450	03->15	A

DF5040 AF OE

ØE:270 ØC: 133,9 ØI: 118,1 ØF:6,6 N°•:6 SP:3

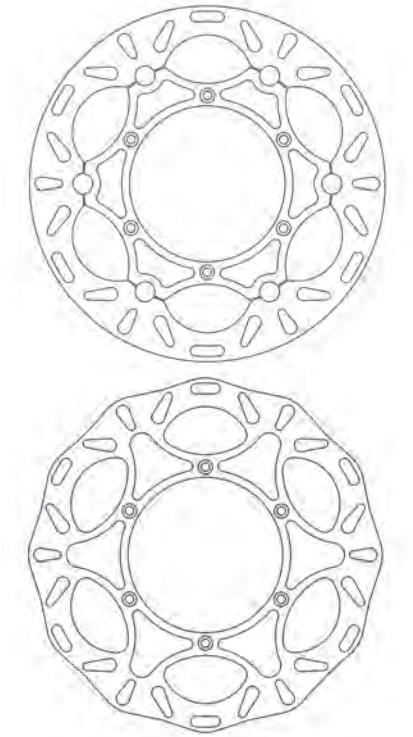

SUZUKI	Year	A/P
RM 125	88->12	A
RM 250	89->08	A
RMX 250	89->99	A
DR Z 400 E	00->09	A
DR Z 400 S	00->08	A

...DF5040

YAMAHA	Year	A/P
WR 125	01->02	A
YZ 125	01->16	A
YZ 125	17->20	A
WR F 250	01->16	A
WR F 250	17->20	A
YZ 250	01->16	A
YZ 250	17->20	A
YZ-F 250	01->15	A
YZ-F 250	16->20	A
WR F 400	98->02	A
YZ-F 400	98->99	A
WR F 426	00->02	A
YZ-F 426	00->02	A
WR F 450	03->15	A
WR F 450	16->19	A
YZ-F 450	03->15	A
YZ-F 450	16->19	A

DF5041 A AF OE

ØE:250 ØC: 134 ØI: 118,2 ØF:6,6 N°•:6 SP:3

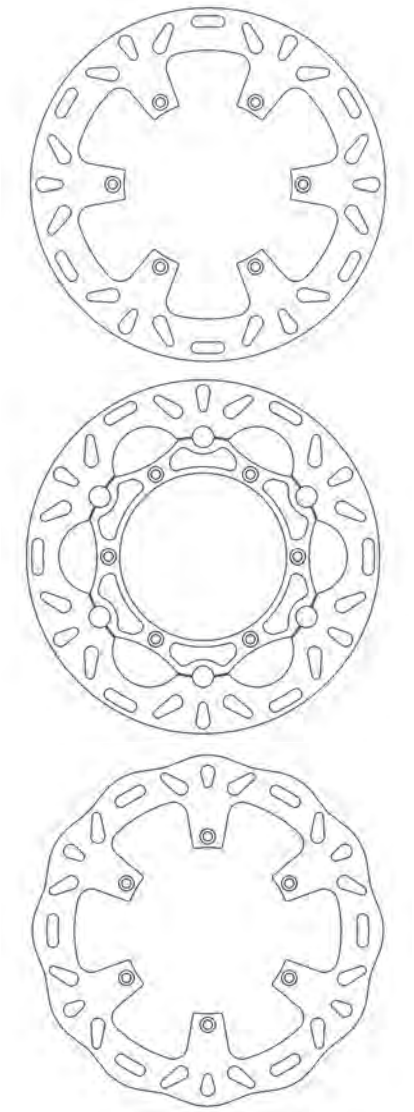

SUZUKI	Year	A/P
RM 125	88->12	A
RM 250	89->08	A
RMX 250	89->99	A
DR Z 400 E	00->09	A
DR Z 400 S	00->08	A
YAMAHA	Year	A/P
WR 125	01->02	A

...DF5041

... segue YAMAHA	Year	A/P
YZ 125	01->16	A
WR F 250	01->16	A
YZ 250	01->16	A
YZ-F 250	01->15	A
WR F 400	98->02	A
YZ-F 400	98->99	A
WR F 426	01->02	A
YZ-F 426	00->02	A
WR F 450	03->15	A
YZ-F 450	03->15	A

DF5042 AF | OE

ØE:260 ØC:125,4 ØI: 109,1 ØF:6,8 N°•:6 SP:3

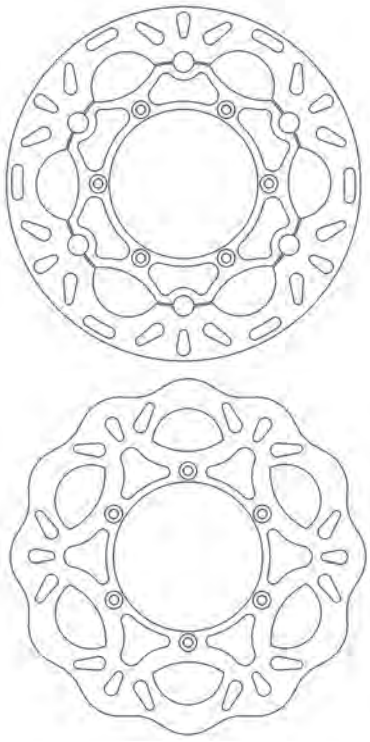

GAS GAS	Year	A/P
MC 80	95->02	A
EC 125 2T RACING	13->15	A
EC 125 MX	02->07	A
EC 125 SM	02->07	A
EC 125 SYXDAYS	10->11	A
MC 125	96->09	A
EC 200 2T	99->11	A
EC 200 2T R	18->19	A
EC 200 2T RACING	13->17	A
EC 200 MX	02->10	A
EC 200 SM	02->07	A
EC 200 SYXDAYS	10	A
HOBBY 200	07	A
EC 250 2T	97->17	A
EC 250 2T R	18->19	A
EC 250 2T RACING	13->17	A
EC 250 MX	01->07	A
EC 250 SM	02->07	A
EC 250 SYXDAYS	10	A
EC F 250 4T	10->15	A
ENDURCROSS 250	95->	A
JT 250 CONTACT	94->	A
MC 250	97->09	A
SM 250	02->	A
T 25 250 CONTACT	93	A
EC 300 2T	98->17	A
EC 300 2T R	18->19	A
EC 300 2T RACING	13->17	A

...DF5042

... segue GAS GAS	Year	A/P
EC 300 MC	02->10	A
EC 300 SYXDAYS	10	A
EC F 300 4T	13->15	A
MC 300	96->09	A
EC 400 FSE	03->04	A
PAMPERA 400	06->07	A
EC 450 FSE	05->09	A
EC 450 FSR	05->09	A
EC F 450 4T	13->15	A

DF5044 A | AF

ØE:250 ØC:116 ØI: 100,3 ØF:6,5 N°•:4 SP:3

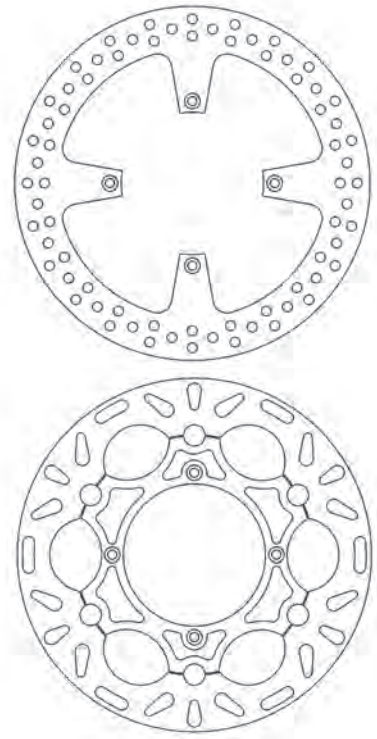

KAWASAKI	Year	A/P
KX 125	88->02	A
KDX 250	91->93	A
KDX 250 ESTRELLA	92->	A
KX 250	87->02	A
KLX 300	97->06	A
KX 500	87->04	A
KLX 650 R	93->97	A

DF5045 A | AF

ØE:270 ØC: 117 ØI: 101,3 ØF:6,5 N°•:6 SP:3

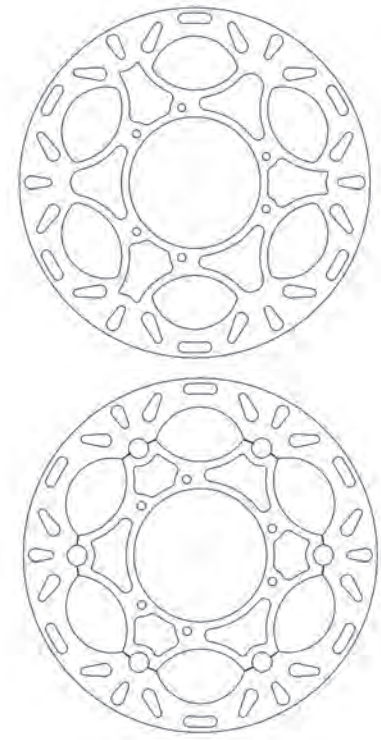

HONDA	Year	A/P
CR 125 R	95->07	A
CRE 125	02->07	A
CR 250 R	95->10	A
CRE 250	02->07	A
CRE 250 IE	07->08	A
CRF 250 R - E	04->14	A
CRF 250 X	04->17	A
CRE 290 IE	07->08	A
CRF 300 X	08->12	A
CRF 450 R - E	02->14	A
CRF 450 X	05->14	A
CR 500 R	95->01	A

DF5046 AF

ØE:270 ØC: 116 ØI: 100,4 ØF:6,5 N°•:4 SP:3

KAWASAKI	Year	A/P
KX 125	94->02	A
KX 250	94->02	A
KX 500	94->04	A

ØE **DIAM. ESTERNO** *outside diam / diam extern / diam exterior / Außendurchmesser*

ØC **DIAM. CIRCOLARE PASSANTE** */ diam through the holes / diam entre trous / diám a través de los agujeros / Durchmesser durch die Löcher*

ØI **DIAM. INTERNO** *inside diam / diam intérieur / diam interior / Innendurchmesser*

DF5047 | A | AF | OE

ØE:240 ØC:117 ØI:101,1 ØF:6,3 N°•:6 SP:3

HONDA	Year	A/P
CR 125 R	95->07	A
CRE 125	02->07	A
CRF 230	04->09	A
CR 250 R	95->10	A
CRE 250	02->07	A
CRE 250 IE	07->08	A
CRF 250 R - E	04->14	A
CRF 250 X	04->17	A
CRE 290 IE	07->08	A
CRF 300 X	08->12	A
CRF 450 R - E	02->14	A
CRF 450 X	05->14	A
CR 500 R	95->01	A

DF5048 | A | AF | OE

ØE:260 ØC:143 ØI:127,1 ØF:6,5 N°•:6 SP:3

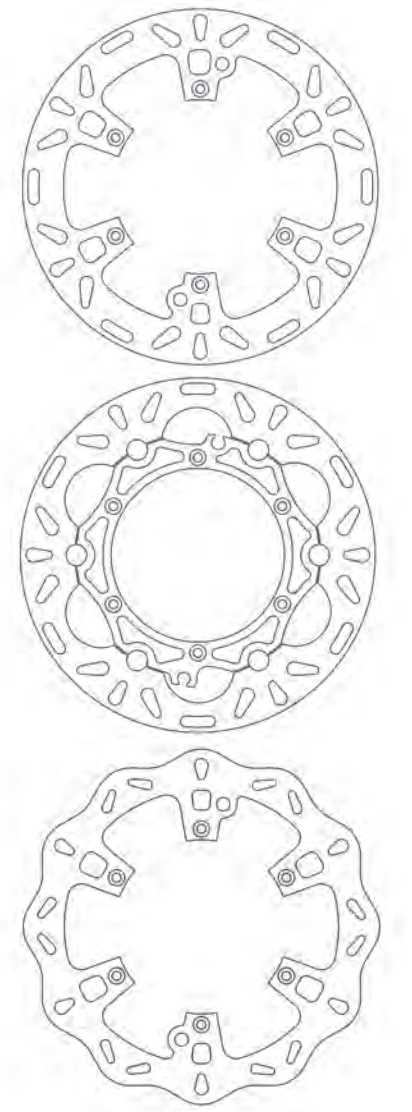

BETA	Year	A/P
RR 250	13	A
RR 250 2T ENDURO	14->17	A
RR 300 2T ENDURO	13->17	A
RR 350 4T ENDURO	13->17	A
RR 390 4T ENDURO	15->17	A
RR 400 4T ENDURO	13->14	A
RR 430 4T ENDURO	15->17	A
RR 450 4T ENDURO	13->15	A
RR 450 CROSS	13->14	A
RR 480 4T ENDURO	15->17	A
RR 498 4T ENDURO	12->14	A
RR 498 4T FACTORY	12	A
HUSABERG	**Year**	**A/P**
FE 390	10->13	A
FC 400	99->02	A
FE 400 S - E	98->03	A
FC 450	98->08	A
FE 450	09->13	A
FE 450 E	04->08	A
FX 450	03->08	A
FC 470 E	01->02	A
FX 470 E	01->02	A
FC 501	98->01	A
FE 501 S - E	98->04	A
FC 550	01->05	A
FE 550 E	04->08	A
FE 570	09->13	A
FC 600 SUPERMOTARD	98->01	A

... segue HUSABERG	Year	A/P
FE 600 S - E - R	98->02	A
FE 650 E	01->08	A
FX 650 E	01->05	A
HUSQVARNA	**Year**	**A/P**
TC 125	14->20	A
TE 125	14->16	A
TE 125 4T	11->13	A
TX 125	17->20	A
FC 250	14->20	A
FE 250	13->20	A
TC 250	14->20	A
TE 250	14->17	A
TE 250 i	18->20	A
TC 300	14->17	A
TE 300	14->17	A
TE 300 i	18->20	A
TX 300	19	A
TX 300 i	20	A
FC 350	14->20	A
FE 350	14->20	A
FX 350	17->20	A
FC 450	14->20	A
FE 450	14->20	A
FX 450	19->20	A
TE 450	14	A
FE 501	14->20	A
KTM	**Year**	**A/P**
EXC 125	90->15	A
EXC 125 SIX DAYS	01->16	A
EXC/EGS 125	94->97	A
EXE 125	00->11	A
SX 125	96->20	A
SXS 125	01->10	A
SX 144	07->10	A
SX 150	08->20	A
XC 150	11->18	A
EGS 200	98->99	A
EXC 200	04->16	A
SX 200	03->07	A
XC-W 200	11->16	A
EGS 250	94->99	A
EXC 250	94->17	A
EXC 250 SIX DAYS (2T)	05->17	A
EXC 250 SIX DAYS TPI (2T)	18->20	A
EXC 250 TPI (2T)	18->20	A
EXC RACING 250 (4T)	00->06	A
EXC-F 250	06->20	A
EXC-F 250 SIX DAYS	07->20	A
MX 250	92->13	A
SX 250	94->20	A
SX-F 250	05->20	A
SXS 250	01->03	A
SXS-F 250	06->08	A
XC 250 (2T)	94->17	A
XC 250 TPI (2T)	18->19	A
XC-F 250	11->20	A
XC-W 250 (2T)	11->17	A
XC-W 250 TPI (2T)	18->19	A
XCF-W 250	12->17	A
EXC 300	94->16	A
EXC 300 EGS	93->99	A
EXC 300 SIX DAYS (2T)	05->17	A
EXC 300 SIX DAYS TPI (2T)	18->20	A
EXC 300 TPI (2T)	18->20	A
XC 300 (2T)	11->19	A
XC 300 TPI (2T)	20	A
XC-W 300 (2T)	14->18	A
XC-W 300 SIX DAYS (2T)	18	A
XC-W 300 TPI (2T)	19->20	A
XC-W 300 TPI SIX DAYS (2T)	19->20	A
EXC-F 350	12->20	A
EXC-F 350 SIX DAYS	12->20	A
SX-F 350	11->20	A
XC-F 350	11->20	A
XCF-W 350	11->20	A

...DF5048

... segue *KTM*	Year	A/P
EXC 360	96->97	A
SX 360	96->97	A
EXC 380	98->02	A
MXC 380	98->02	A
SX 380	98->02	A
EXC 400	00->04	A
EXC RACING 400	00->07	A
EXC-G RACING 400	04->08	A
MXC 400	00->02	A
SX 400	00->02	A
SX RACING 400	02	A
SXC 400	99->00	A
EXC RACING 450	03->07	A
EXC-F 450	17->20	A
EXC-F 450 SIX DAYS	17->20	A
EXC-R 450	08->16	A
EXC-R RACING 450 (USA)	11	A
MXC 450	04->06	A
SX 450	03->06	A
SX-F 450	07->20	A
XC 450	06->07	A
XC-F 450	14->20	A
XC-W 450	08->16	A
XC-W 450 SIX DAYS (USA)	11	A
EXC 500 4T	12->16	A
EXC-F 500	17->20	A
EXC-F 500 SIX DAYS	17->20	A
EXC/MX 500	92->95	A
LC4 EXC/EGS 500	92	A
XC-W 500	12->16	A
XCF-W 500	20	A
SX-F 505	07->09	A
XC-F 505	07->09	A
EXC RACING 520	00->02	A
MXC 520	00->02	A
SX 520	00->02	A
EXC RACING 525	03->07	A
MXC 525	03->05	A
SX 525	03->07	A
XC 525	06->07	A
EXC-R 530	08->11	A
EXC-R RACING 530 (USA)	11	A
XC-W 530	08->11	A
XC-W 530 SIX DAYS	11	A
XC-W 530 SIX DAYS (USA)	11	A
LC4 540 SXC	98->00	A
SXS 540 RACING	02	A
LC4 600	90->93	A
LC4 620 RXC	96->97	A
LC4 620 SC	98->04	A
LC4 620 SC SM	00->	A
LC4 620 SX	95->99	A
LC4 625 SXC	03->07	A

DF5049 A AP OE

ØE:245 ØC:133 ØI: 115,2 ØF:6,6 N°•:6 SP:4

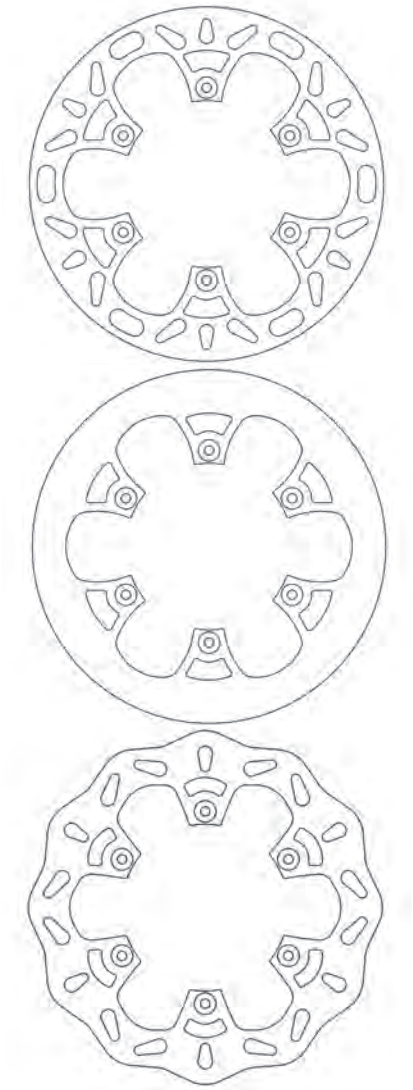

YAMAHA	Year	A/P
YZ 125	02->20	P
WR F 250	02->20	P
YZ 250	02->20	P
YZ-F 250	01->20	P
WR F 400	01->02	P
YZ-F 426	01->02	P
WR F 450	03->19	P
YZ-F 450	03->19	P

DF5052 A

ØE:220 ØC:116,2 ØI: 100,2 ØF:6,6 N°•:6 SP:4

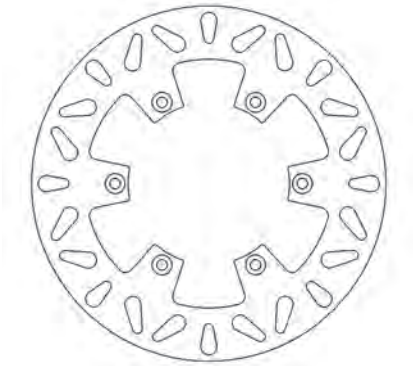

KAWASAKI	Year	A/P
KX 125	89->99	P

...DF5052

... segue *KAWASAKI*	Year	A/P
KX 250	89->99	P
KLX 300	97->06	P
KX 500	89->99	P
KLX 650 R	93->97	P

DF5053 A

ØE:240 ØC:125 ØI: 105,2 ØF:6,3 N°•:4 SP:4

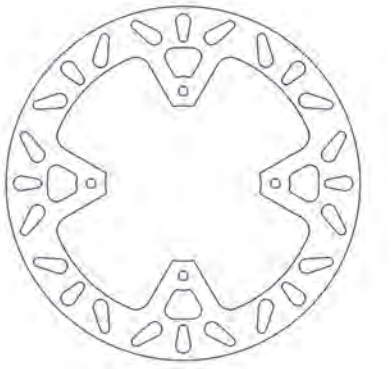

HONDA	Year	A/P
XR 650 R	00->07	P

DF5054 A AP OE

ØE:240 ØC:140 ØI: 121,1 ØF:6,5 N°•:4 SP:4

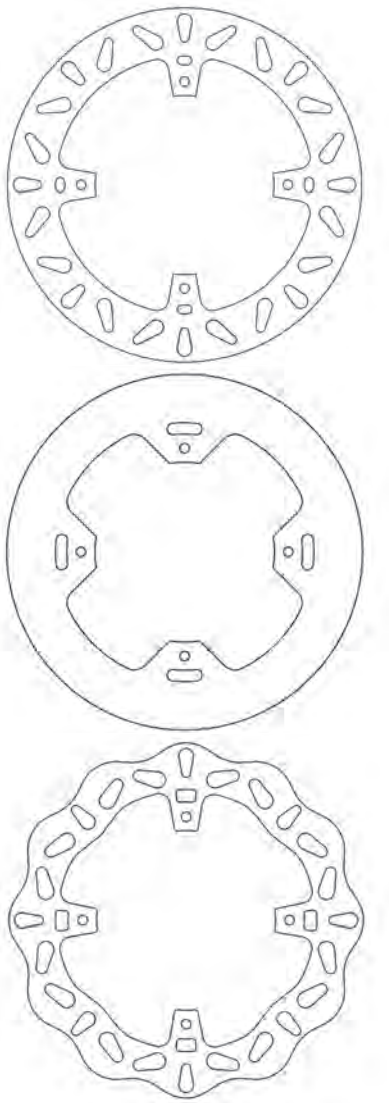

HONDA	Year	A/P
CR 125 R	02->07	P

ØE **DIAM. ESTERNO** *outside diam / diam extern / diam exterior / Außendurchmesser*

ØC **DIAM. CIRCOLARE PASSANTE** / *diam through the holes / diam entre trous / diám a través de los agujeros / Durchmesser durch die Löcher*

ØI **DIAM. INTERNO** *inside diam / diam intérieur / diam interior / Innendurchmesser*

... segue HONDA	Year	A/P
CRE 125	02->07	P
CR 250 R	02->10	P
CRE 250	02->07	P
CRE 250 IE	07->08	P
CRF 250 R - E	04->20	P
CRF 250 X	04->17	P
CRE 290 IE	07->08	P
CRF 300 X	08->12	P
CRF 450 R - E	02->20	P
CRF 450 RX	17->19	P
CRF 450 X	05->20	P
CRM 450 X SUPERMOTARD	07->	P
CR 500 R	02->	P
CRM 500 X SUPERMOTARD	07->	P

DF5057 A

ØE:220 ØC:116,2 ØI:100,2 ØF:6,6 N°•:6 SP:4

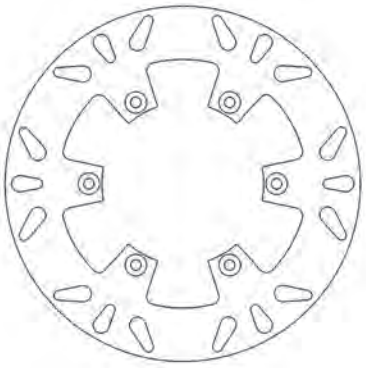

KAWASAKI	Year	A/P
KX 125	00->02	P
KX 250	00->02	P
KX 500	00->04	P

DF5062 A

ØE:276 ØC:198 ØI:175,6 ØF:10,5 N°•:5 SP:5

BMW	Year	A/P
R 850 C	97->01	P
R 850 GS	98->07	P
R 850 R (21_0097 - 259R)	94->01	P
R 850 R (21_0145 - R28)	99->07	P
R 850 R ROADSTER	95->00	P
R 850 RT (21_0097 - 259T)	96->01	P
R 850 RT (21_0145 - R22)	00->06	P
R 850 RT INTEGRAL ABS	01->04	P
R 100 R 1000	91->95	P
R 1100 GS	93->01	P
R 1100 R	93->01	P
R 1100 RT	94->01	P
R 1100 S	96->05	P
R 1100 S ABS	00->06	P
R 1100 S BOXER CUP REPLICA	03->06	P
R 1150 GS	00->03	P

... segue BMW	Year	A/P
R 1150 GS ADV	01->05	P
R 1150 R	01->06	P
R 1150 R ROCKSTER	02->06	P
R 1150 RS	00->05	P
R 1150 RT	00->06	P

DF5063 A

ØE:270 ØC:180 ØI:160 ØF:10,5 N°•:6 SP:5

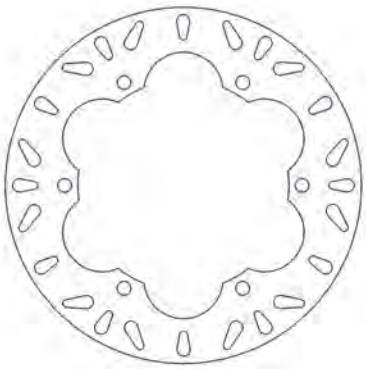

KAWASAKI	Year	A/P
GPX 750	87->89	A

DF5064 A

ØE:280 ØC:111,7 ØI:93 ØF:8,5 N°•:5 SP:5

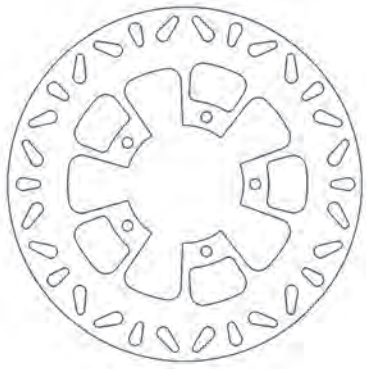

MOTO GUZZI	Year	A/P
QUOTA 1000	92->97	A

DF5065 A

ØE:230 ØC:104 ØI:82,1 ØF:10,5 N°•:5 SP:5

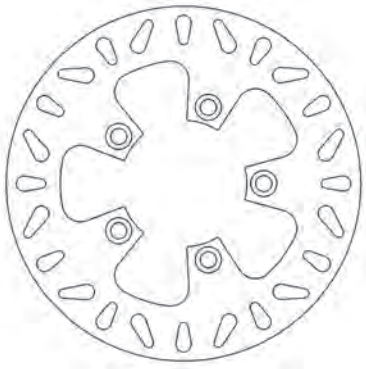

KAWASAKI	Year	A/P
ZX-7R 750 NINJA	89->03	P
ZX-7RR 750 NINJA	96->02	P
ZXR 750	89->90	P
ZXR 750 L	93->95	P
ZXR 750 R	91->95	P

... segue KAWASAKI	Year	A/P
ZX-9 900 R NINJA	94->97	P
GTR 1000	86->93	P
ZR 1100 ZEPHYR (ZR 1100 A)	96->98	P

DF5066 A

ØE:240 ØC:110,2 ØI:89,1 ØF:10,5 N°•:5 SP:5

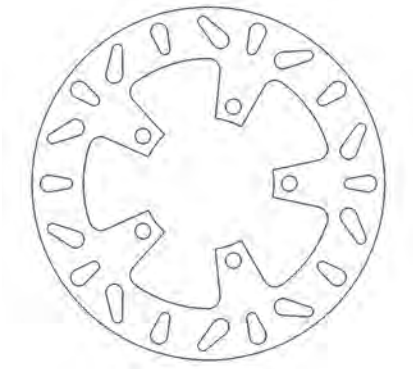

SUZUKI	Year	A/P
GSF 600 BANDIT	95->04	P
GSX 600 F	98->06	P
RF 600 RR	93->96	P
SV 650	99->02	P
SV 650 S	99->02	P
GSX 750 F	98->06	P
GSX-R 750	88->92	P
GSX-R 750 SP	93->95	P
RF 900 RR	94->95	P
RF 900 RT - RV	96->99	P
GSX-R 1100	89->96	P
GSF 1200 BANDIT	96->05	P
GSF 1200 S BANDIT	97->05	P
GSX 1200 X	99->01	P
GV 1200 GL MADURA	85->86	P
GSF 1250 S BANDIT	07->12	P
GSX-R 1300 HAYABUSA	99->07	P

DF5067 A

ØE:220 ØC:120 ØI:100,1 ØF:10,5 N°•:4 SP:5

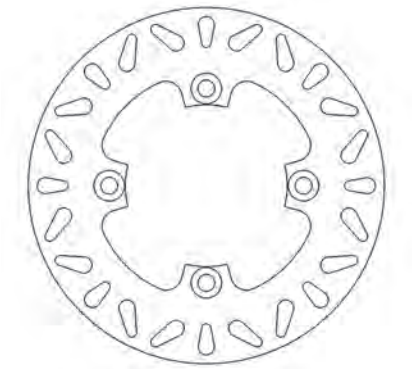

KAWASAKI	Year	A/P
ZX-6 RR 600 NINJA	03->06	P
ZX-6R 600 NINJA	98->12	P
ZX-6R 636 NINJA	02->06	P
ER - 6F 650 ABS	06->12	P
ER - 6N 650 ABS	06->12	P
KLE 650 VERSYS	07->17	P
KLE 650 VERSYS ABS	07->14	P
Z 750 J (ZR)	04->06	P
Z 750 S (ZR)	05->07	P
ZX-9 900 R NINJA	98->04	P
Z 1000	03->06	P
ZX-10R 1000 NINJA	04->10	P

DF5068 A

ØE:250 ØC:138 ØI: 124,1 ØF:6,5 N°•:6 SP:4

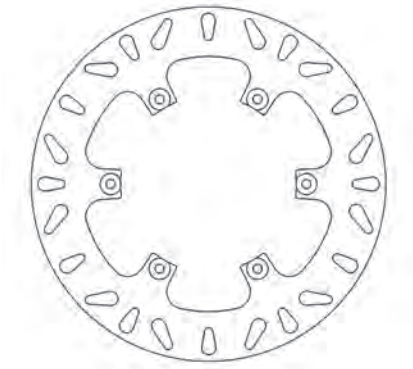

GILERA	Year	A/P
RC 125 TOP RALLY	89->	A

DF5071 A

ØE:220 ØC:120 ØI: 102 ØF:8,5 N°•:5 SP:5

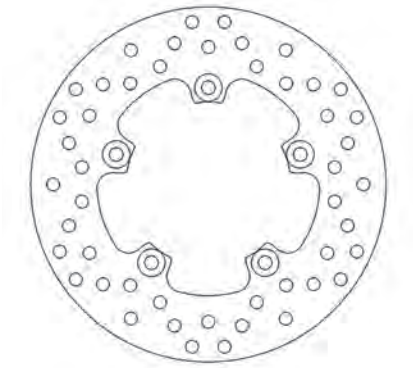

APRILIA	Year	A/P
RS 250	95->03	P
RST 1000 FUTURA	01->03	P
RSV 1000 MILLE	97->03	P
RSV 1000 MILLE NERA	04	P
RSV 1000 MILLE R	00->07	P
RSV 1000 MILLE R FACTORY	04->05	P
RSV 1000 SP	99->00	P
RSV 1000 TUONO	02->05	P
RSV 1000 TUONO FIGTHER	03->05	P
RSV 1000 TUONO R	03->12	P
RSV4 1000 FACTORY	09->10	P
RSV4 1000 FACTORY ABS	13	P
RSV4 1000 FACTORY APRC	11->12	P
RSV4 1000 FACTORY APRC R - ABS	11->13	P
RSV4 1000 FACTORY APRC STD-SE	11->12	P
RSV4 1000 SBK RACING	09->10	P
RSV4-R 1000	10	P
RSV4-R 1000 APRC - ABS	11->14	P
SL 1000 FALCO	00->04	P
TUONO 1000 V4R APRC	14	P
TUONO 1000 V4R STD APRC	11->13	P
CAPO NORD 1200	13->19	P
CAPO NORD 1200 RALLY	15->19	P
CAPO NORD 1200 TRAVEL PACK	16->19	P
BENELLI	**Year**	**A/P**
TORNADO TRE 900	03->06	P
TORNADO TRE 900 RS	04->06	P
LAVERDA	**Year**	**A/P**
SFC 1000	03->	P
MONDIAL	**Year**	**A/P**
PIEGA 999 (1000cc)	03->	P
PIEGA EVO 999 (1000cc)	03->	P
PIEGA NUDA 999 (1000cc)	04->	P
RZ NUDA 999 (1000cc)	02->	P
RZ STARFIGHTER 999 (1000cc)	02->	P

DF5072 A

ØE:240 ØC:125 ØI: 105 ØF:10,5 N°•:4 SP:6

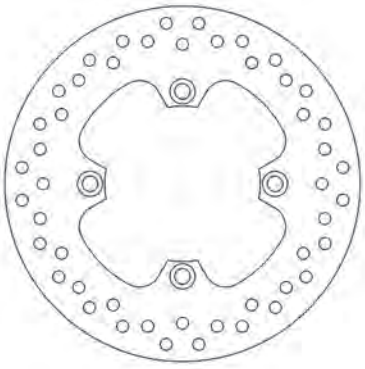

HONDA	Year	A/P
FORZA 300 NSS	12->	P
SILVER WING 400 FJS	06->08	P
SW-T 400	09->	P
SW-T 400 ABS	09->	P
SILVER WING 600 FSC	01->07	P
SILVER WING 600 FSC ABS	03->08	P
SW-T 600	11->18	P

DF5073 A

ØE:256 ØC:166 ØI: 144,4 ØF:10,5 N°•:4 SP:4

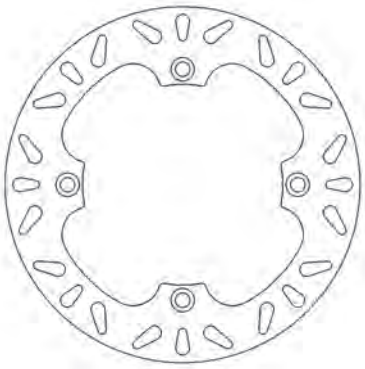

HONDA	Year	A/P
CB 350 SG	86->88	A
CB S 450	85->89	A
XL 600 V TRANSALP	97->99	A
NX 650 DOMINATOR	88->04	A
XL 650 V TRANSALP	00->07	A
XR 650 L	93->12	A
XL 700 V TRANSALP	08->11	A
XL 700 V TRANSALP ABS	08->11	A

DF5074 A

ØE:220 ØC:133 ØI: 115,1 ØF:8,6 N°•:6 SP:5

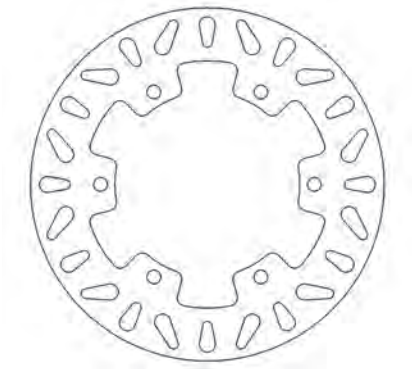

YAMAHA	Year	A/P
YZ-F 600 R6	99->02	P
YZ-F 1000 R1	02->03	P

DF5075 A AP

ØE:220 ØC:130 ØI: 125 ØF:19,7 N°•:4 SP:4

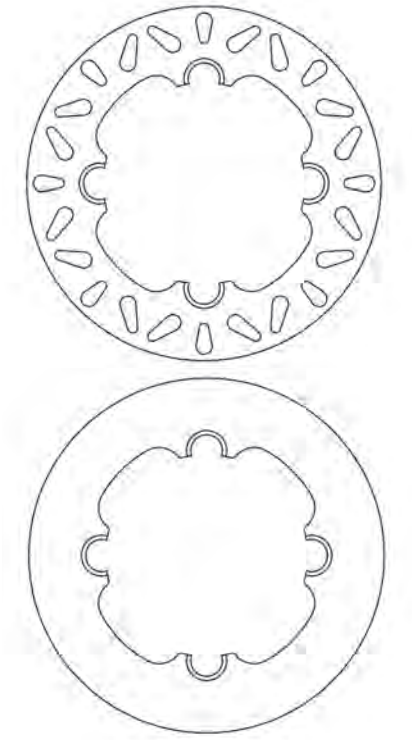

HUSQVARNA	Year	A/P
WR 250	04->06	P
WR 360	02->13	P
TC 400	02->	P
TE 410	02->13	P
TC 450	02->03	P
TC 510	02->03	P
TC 570	01	P
TE 570	01	P
TE 610 E	04->13	P

ØE **DIAM. ESTERNO** *outside diam / diam extern / diam exterior / Außendurchmesser*

ØC **DIAM. CIRCOLARE PASSANTE** */ diam through the holes / diam entre trous / diám a través de los agujeros / Durchmesser durch die Löcher*

ØI **DIAM. INTERNO** *inside diam / diam intérieur / diam interior / Innendurchmesser*

DF5076 A AF

ØE:240 ØC:134 ØI: 118,1 ØF:6,5 N°•:4 SP:3

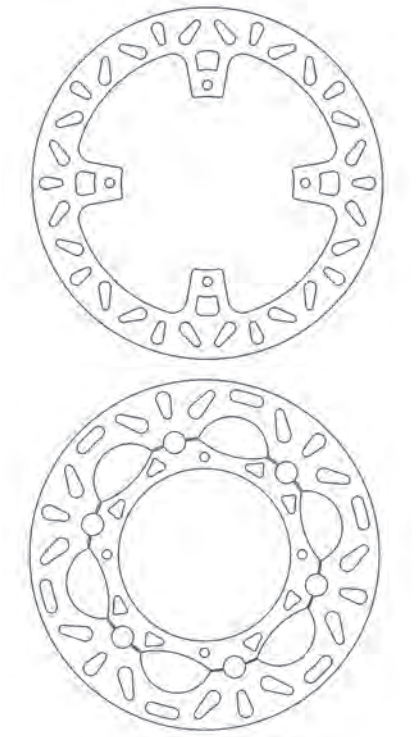

HONDA	Year	A/P
SL 230	97->01	A
XLR 250 R BAJA	88->91	A
XR 250	00->03	A
XR 250 BAJA	00->03	A
XR 250 R	86->04	A
XR 400 R	96->05	A
XR 440 R (DALLARA)	99->	A
XL 600 L	85->87	A
XL 600 R	83->87	A
XR 600 L - R	93->00	A
XR 600 R	85->92	A
XR 650 R	00->07	A

DF5078 A AF

ØE:282 ØC:150 ØI: 132,1 ØF:8,6 N°•:6 SP:5

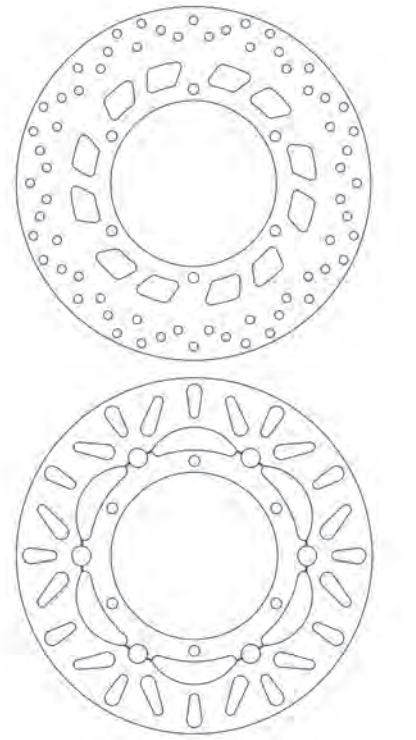

YAMAHA	Year	A/P
XV 125 VIRAGO	97->01	A
XVS 125 DRAGSTAR	00->04	A
XVS 125 VIRAGO	97->00	A
XVS 250 DRAGSTAR	01->04	A
XVS 250 VIRAGO	95->00	A
T MAX 500 XP	01->03	A
XT E 600	95->02	A
XT K 600	91->93	A
XT Z 660 TENERE	91->96	A
XV 750 VIRAGO	94->97	A
GTS 1000	93->99	P
FJ 1100 J	84->85	A / P
XV 1100 VIRAGO	94->98	A
XV 1100 VIRAGO	99->00	P
XVS 1100 A DRAG STAR CLASSIC	00->06	P
XVS 1100 DRAG STAR	99->04	P
FJ 1200	86->87	A
FJ 1200	86->91	P
FJ 1200 ABS	91->95	P
V-MAX 1200 (YMX 12N)	91->92	A
V-MAX 1200 (YMX 12N)	91->03	P
XT 1200 Z SUPER TENERE	10->20	P
XT 1200 ZE SUPER TENERE	14->19	P
FJR 1300 A	13->20	P
FJR 1300 ABS	03->05	P
XV 1700 WARRIOR	03->04	P

DF5079 A

ØE:267 ØC:150 ØI: 132,1 ØF:8,6 N°•:6 SP:5

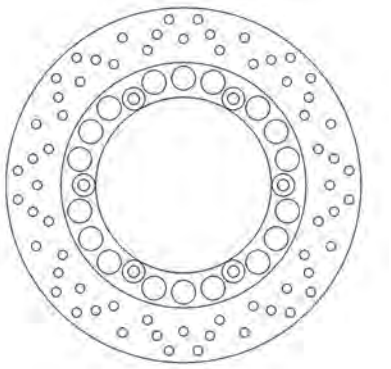

YAMAHA	Year	A/P
SR 125	97->02	A
RD 350 LC N-F all models	85->92	A / P
FZR 400 GENESIS	86	A
FZR 400 RSP	87	A
RD 500 LC	84->86	A
RD 500 YPVS LC	87->	A
T MAX 500 XP	01->03	P
T MAX 500 XP	04->11	P
T MAX 500 XP ABS	05->11	P
T MAX SV 500 XP	11	P
T MAX SV 500 XP ABS	10->11	P
XT 500	86->89	A
SRX 600	85->87	A
XJ 600	83->91	A / P
XT 600 4 VALVES	84->90	A
XT E 600	90->94	A
XT Z 600 TENERE	83->90	A
FZ 750 GENESIS	87->88	A
FZ 750 GENESIS	87->92	P
FZR 750 GENESIS	87->	P
XV 750 VIRAGO	92->93	A
XJ 900 F	85->90	A
XJ S 900 DIVERSION	95->03	P
FZR 1000 EX-UP	91->93	P
FZR 1000 GENESIS	86->89	P
FZR 1000 R	94->95	P
FZR 1000 R - EX-UP	89->90	P
FZS 1000 FAZER	01->05	P
XV 1000 SE VIRAGO	88	A
BT 1100 BULLDOG	02->06	P
XV 1100 VIRAGO	86->93	A
XJR 1200	95->98	P
XJR 1300	99->11	P
XJR 1300 SP	01	P
MT-01 1670	05->16	P

DF5080 A | AP | OE

ØE:240 ØC:133 ØI: 115,1 ØF:10,5 N°•:4 SP:4

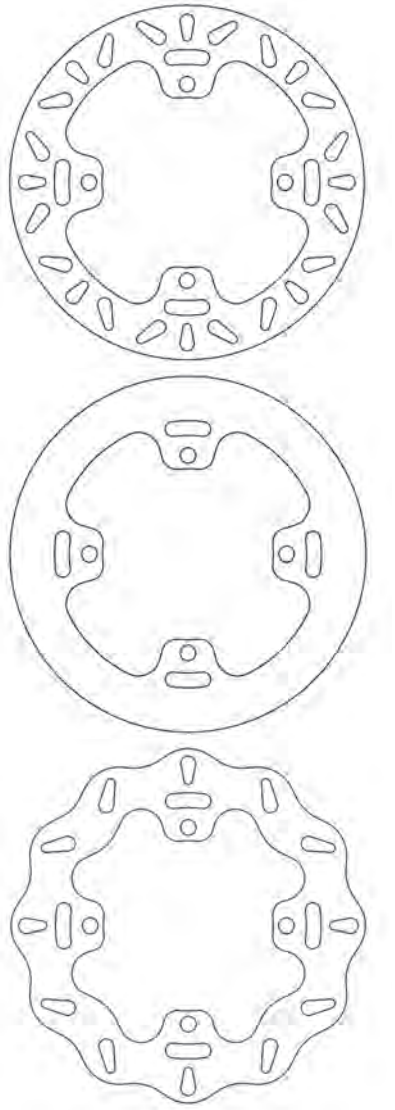

KAWASAKI	Year	A/P
KX 125	03->08	P
KX 250	03->08	P
KX F 250	04->19	P
KLX 450 R	08->20	P
KX F 450	06->18	P
SUZUKI	**Year**	**A/P**
RMZ 250	04->06	P

DF5081 A | AF

ØE:260 ØC:135 ØI: 120,2 ØF:6,5 N°•:4 SP:3

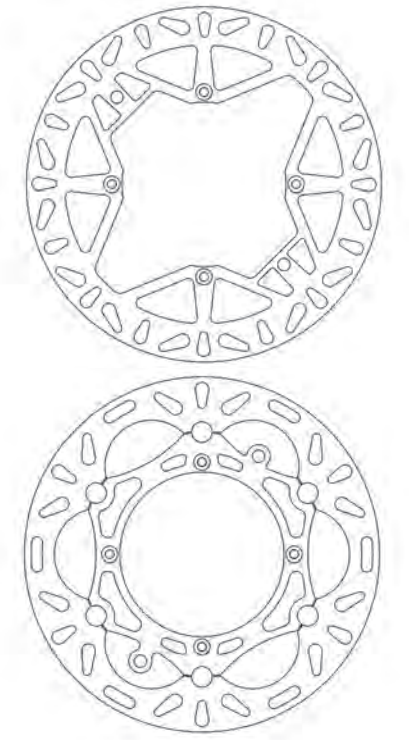

HUSQVARNA	Year	A/P
CR 125	96->13	A
WR 125	98->13	A
WRE 125	95->13	A
WRE 125 DUAL	95->03	A
CR 250	96->13	A
TC 250	02->13	A
TE 250	02->13	A
TXC 250	10->13	A
WR 250	98->13	A
WR 360	00->13	A
TC 400	02->	A
TE 410	00->13	A
TC 449	11->13	A
TE 449	11->13	A
TC 450	02->10	A
TE 450	02->10	A
TC 510	02->10	A
TE 510	02->10	A
TE 511	11->13	A
TC 570	01->13	A
TE 570	01->13	A
TE 610 E	00->13	A

DF5090 A

ØE:282 ØC:149,5 ØI: 132,2 ØF:8,6 N°•:6 SP:4

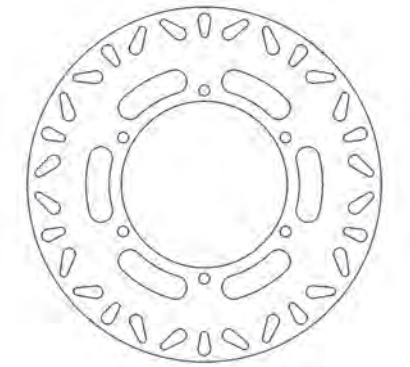

YAMAHA	Year	A/P
TZR 50	96->02	A

...DF5090

... segue YAMAHA	Year	A/P
TZR 80	96->98	A
TZR 125	87->95	A
TZR 125 R	91->95	A
TZR 125 RED ROCKET	93->95	A

DF5091 A

ØE:245 ØC:102 ØI: 86,1 ØF:7 N°•:6 SP:3

YAMAHA	Year	A/P
WR 125	91->97	A
YZ 125	90->97	A
WR 250 Z	91->98	A
YZ 250	90->97	A
XT 350	85->90	A
YZ 360	89->	A
YZ 360 RALLY	90->93	A

DF5094 A

ØE:270 ØC:190 ØI: 170,1 ØF:9,6 N°•:6 SP:3,2

TM	Year	A/P
all models 125	90->93	A
EN 125	94->03	A
MX 125	94->03	A
EN 250	95->03	A
EN 250 F	95->03	A
all models 300	98->04	A
400 F	00	A
all models 400 4T	01->	A
SMX 450 F	04->	A
EN 530 F	03->04	A
MX 530 F 4T	03->04	A

ØE **DIAM. ESTERNO** *outside diam / diam extern / diam exterior / Außendurchmesser*

ØC **DIAM. CIRCOLARE PASSANTE** */ diam through the holes / diam entre trous / diám a través de los agujeros / Durchmesser durch die Löcher*

ØI **DIAM. INTERNO** *inside diam / diam intérieur / diam interior / Innendurchmesser*

DF5095 A

ØE:240 ØC:128 ØI:115 ØF:6,5 N°•:6 SP:4

TM	Year	A/P
all models 80 (solo fascia frenante)	94->03	P
all models 85 (solo fascia frenante)	98->03	P
all models 125	90->93	P
EN 125	94->00	P
MC 125	86->89	P
MX 125	94->00	P
SMR 125	05->	P
EN 250	95->00	P
EN 250 F	95->00	P
SMR 250 2T	02->	P
SMR 250 F ES	03->	P
all models 300	98->00	P
400 F	00	P
all models 400 4T	01->	P
CROSS 400	-> 0	P
SMF 400 F	02	P
SMR 450 F ES	02->04	P
SMX 450 F	04->	P
EN 530 F	03->04	P
MX 530 F 4T	03->04	P
SMR 530 F ES	03->	P

DF5097 AF

ØE:270 ØC:124 ØI:110 ØF:6,5 N°•:6 SP:3

VOR	Year	A/P
all models 400	00->	A
all models 450	00->	A
all models 492	99->	A
all models 495	99->	A
all models 503	00->	A
all models 530	02->	A
EN 530	02->	A
MX 530	02->	A

DF5098 A

ØE:220 ØC:124 ØI:110,1 ØF:6,5 N°•:6 SP:5

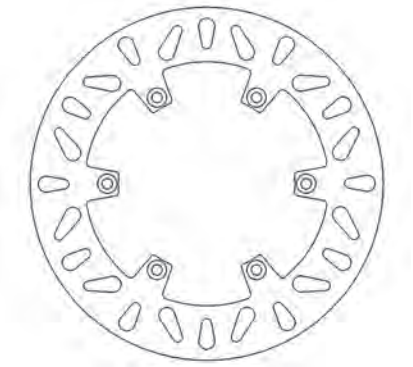

VOR	Year	A/P
all models 400	00->	P
EN 400	02->	P
all models 450	00->	P
SM 450	02->	P
all models 492	99->	P
SUPERMOTARD 492	00->	P
all models 495	99->	P
SUPERMOTARD 500	00->01	P
all models 503	00->	P
all models 530	02->	P
EN 530	02->	P
MX 530	02->	P
SM 530	02->	P

DF5101 AF

ØE:270 ØC:134 ØI:118,2 ØF:6,5 N°•:4 SP:3

HONDA	Year	A/P
XR 400 R	96->05	A
XR 440 R (DALLARA)	99->	A
XR 600 L - R	93->00	A
XR 600 R	91->92	A
XR 650 R	00->07	A

DF5102 A

ØE:240 ØC:130 ØI:126 ØF:19 N°•:4 SP:3,5

HUSQVARNA	Year	A/P
CR 125	04	P
WR 125	04->05	P
WRE 125	05->13	P
CR 250	04	P
TE 250	04->13	P
TE 510	02->04	P
TC 570	02->13	P
TE 570	02->13	P

DF5103 A AP OE

ØE:240 ØC:125 ØI:110 ØF:6,5 N°•:6 SP:4

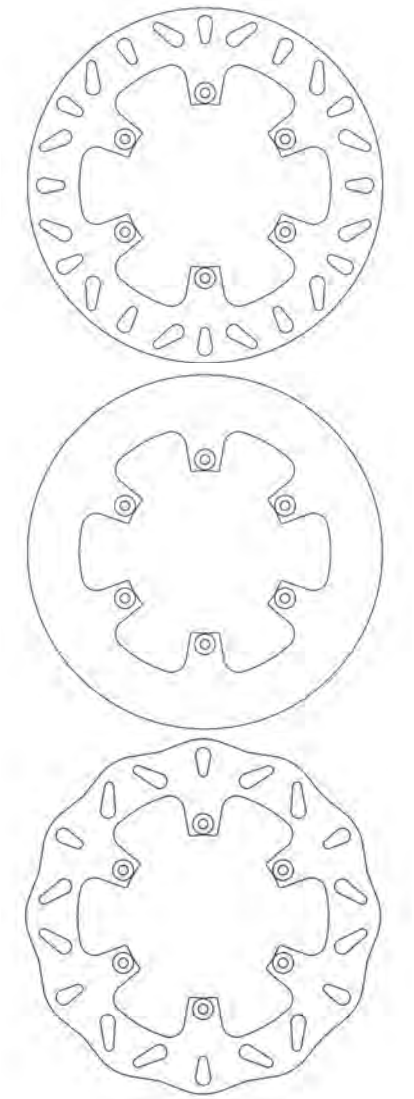

BETA	Year	A/P
RR 250	13	P

...DF5103

... segue *BETA*	Year	A/P
RR 250 2T ENDURO	14->17	P
RR 300 2T ENDURO	13->17	P
RR 350 4T ENDURO	13->17	P
RR 390 4T ENDURO	15->17	P
RR 400 4T ENDURO	13->14	P
RR 430 4T ENDURO	15->17	P
RR 450 4T ENDURO	13->15	P
RR 450 CROSS	13->14	P
RR 480 4T ENDURO	15->17	P
RR 498 4T ENDURO	12->14	P
RR 498 4T FACTORY	12	P
KTM	Year	A/P
LC4 690 ENDURO	08->14	P
LC4 690 ENDURO R	09->20	P
LC4 690 RALLY REPLICA	07->10	P
LC8 950 ADVENTURE	03->05	P
LC8 950 ADVENTURE S	03->05	P
LC8 950 SUPER ENDURO	06->08	P
LC8 950 SUPER ENDURO R	06->08	P
LC8 990 ADVENTURE	06->12	P
LC8 990 ADVENTURE DAKAR	09->12	P
LC8 990 ADVENTURE R	09->12	P
LC8 990 ADVENTURE S	06->08	P

DF5104 AF

ØE:250 ØC:116 ØI: 100,5 ØF:9,3 N°•:4 SP:3

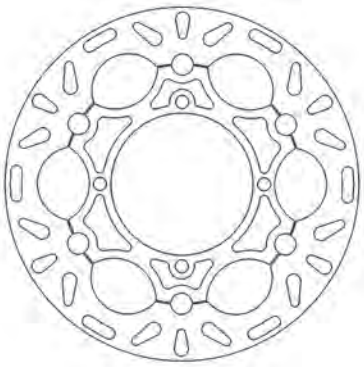

KAWASAKI	Year	A/P
KX 125	03->05	A
KX 250	03->05	A
KX F 250	04->05	A
SUZUKI	Year	A/P
RMZ 250	04->06	A

DF5105 AF

ØE:270 ØC:116 ØI: 100,4 ØF:9,3 N°•:4 SP:3

KAWASAKI	Year	A/P
KX 125	03->05	A
KX 250	03->05	A
KX F 250	04->05	A
SUZUKI	Year	A/P
RMZ 250	04->06	A

DF5106 A

ØE:280 ØC:146,3 ØI: 130,1 ØF:10,6 N°•:9 SP:5

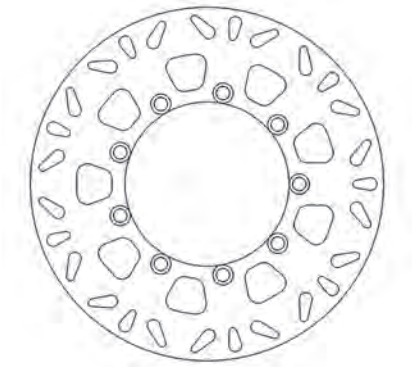

KAWASAKI	Year	A/P
KL 650 TENGAI	89->92	A
KLR 650	95->04	A

DF5107 A AF

ØE:300 ØC:143 ØI: 127,1 ØF:6,5 N°•:6 SP:5

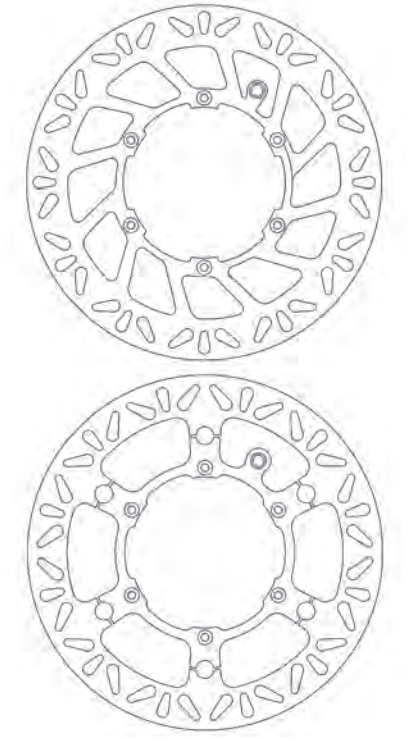

KTM	Year	A/P
LC8 950 SUPER ENDURO	06->08	A
LC8 950 SUPER ENDURO R	06->08	A

DF5108 A

ØE:320 ØC: 203,7 ØI: 180 ØF:8,5 N°•:5 SP:5

BMW	Year	A/P
F 800 GT	13->20	A
F 800 S	06->10	A
F 800 ST	06->12	A
R 850 RT INTEGRAL ABS	01->04	A
R 1100 S	01->05	A
R 1100 S BOXER CUP REPLICA	03->06	A
R 1150 R	01->06	A
R 1150 R ROCKSTER	02->06	A
R 1150 RS	00->05	A
R 1150 RT	00->06	A
HP2 1200 MEGAMOTO	07->10	A
HP2 1200 SPORT	08->11	A
K 1200 GT	02->07	A
K 1200 LT	02->08	A
K 1200 R	05->11	A
K 1200 RS	01->05	A
K 1200 S	05->08	A
R 1200 R	06->14	A
R 1200 RT	03->07	A
R 1200 S	04->07	A
R 1200 ST	05->07	A

DF5109 A

ØE:220,6 ØC:112 ØI: 96,2 ØF:9,3 N°•:6 SP:3

KAWASAKI	Year	A/P
KX 80	93->00	A
KX 85	01->13	A
KX 100	01->20	A

ØE **DIAM. ESTERNO** *outside diam / diam extern / diam exterior / Außendurchmesser*

ØC **DIAM. CIRCOLARE PASSANTE** */ diam through the holes / diam entre trous / diám a través de los agujeros / Durchmesser durch die Löcher*

ØI **DIAM. INTERNO** *inside diam / diam intérieur / diam interior / Innendurchmesser*

DF5112 A

ØE:185 ØC:92,2 ØI:69,4 ØF:15,6 N°•:4 SP:3

GAS GAS	Year	A/P
TXT 125 PRO RACING	14	A
TXT 125 PRO REPLICA	13	A
TXT 250 PRO RACING	14->19	A
TXT 250 PRO REPLICA	13->14	A
TXT 280 PRO RACING	14->19	A
TXT 280 PRO REPLICA	13	A
TXT 300 PRO RACING	14->19	A
TXT 300 PRO REPLICA	13	A
HONDA	**Year**	**A/P**
COTA 250 4RT	05->16	A
COTA 260 4RIDE	16->19	A
COTA 260 4RT	14->16	A
COTA 260 4RT RACE REPLICA	15->19	A
MONTESA	**Year**	**A/P**
COTA 250 4RT	05->16	A
COTA 260 4RIDE	16->19	A
COTA 260 4RT	14->16	A
COTA 260 4RT RACE REPLICA	15->19	A
COTA 300 RR	16->19	A
SHERCO	**Year**	**A/P**
CITY CORP 125 4T ENDURO	03->07	A
CITY CORP 125 4T SM	03->07	A
ST 125	99	A
ST 125 1.25	06->11	A
ST 250 2.5	01	A
ST 290 2.9	01	A
ST 320 3.2 4T	05	A
VERTIGO	**Year**	**A/P**
COMBAT 300 CAMO	15->	A
COMBAT 300 ICE HELL	15->	A

DF5113 A

ØE:150 ØC:60 ØI:46,9 ØF:6,5 N°•:4 SP:2,8

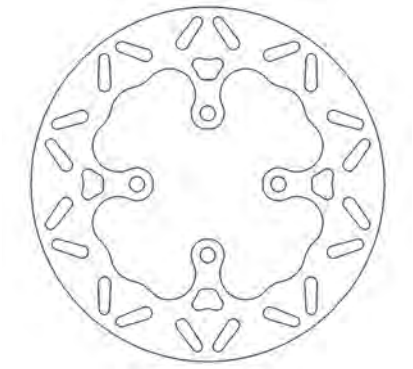

SHERCO	Year	A/P
CITY CORP 125 4T ENDURO	03->07	P
CITY CORP 125 4T SM	03->07	P
ST 125	99	P
ST 125 1.25	06->11	P
ST 250 2.5	01	P
ST 290 2.9	01	P
ST 320 3.2 4T	05	P

DF5114 AF

ØE:270 ØC:143 ØI:127,1 ØF:6,6 N°•:6 SP:3

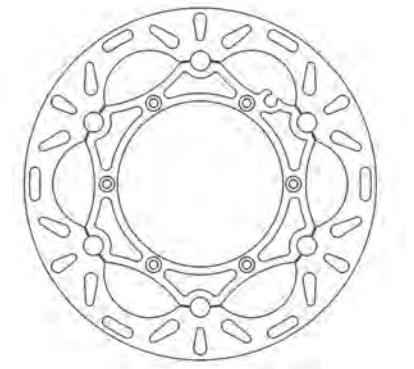

HUSQVARNA	Year	A/P
TC 125	14->20	A
TE 125	14->16	A
TE 125 4T	11->13	A
TX 125	17->20	A
FC 250	14->20	A
FE 250	13->20	A
TC 250	14->20	A
TE 250	14->17	A
TE 250 i	18->20	A
TC 300	14->17	A
TE 300	14->17	A
TE 300 i	18->20	A
TX 300	19	A
TX 300 i	20	A
FC 350	14->20	A
FE 350	14->20	A
FX 350	17->20	A
FC 450	14->20	A
FE 450	14->20	A
FX 450	19->20	A
TE 450	14	A
FE 501	14->20	A
KTM	**Year**	**A/P**
EXC 125	98->15	A
EXC 125 SIX DAYS	01->16	A
EXE 125	00->11	A
SX 125	96->20	A
SXS 125	01->10	A
SX 144	07->10	A
SX 150	08->20	A
XC 150	11->18	A
EXC 200	04->16	A
SX 200	03->07	A
XC-W 200	11->16	A
EXC 250	94->17	A
EXC 250 SIX DAYS (2T)	05->17	A
EXC 250 SIX DAYS TPI (2T)	18->20	A
EXC 250 TPI (2T)	18->20	A
EXC RACING 250 (4T)	00->06	A
EXC-F 250	06->20	A
EXC-F 250 SIX DAYS	07->20	A
MX 250	00->13	A
SX 250	94->20	A
SX-F 250	05->20	A
SXS 250	01->03	A
SXS-F 250	06->08	A
XC 250 (2T)	94->17	A
XC 250 TPI (2T)	18->19	A
XC-F 250	11->20	A
XC-W 250 (2T)	11->17	A
XC-W 250 TPI (2T)	18->19	A
XCF-W 250	12->17	A
EXC 300	94->16	A
EXC 300 EGS	93->99	A
EXC 300 SIX DAYS (2T)	05->17	A
EXC 300 SIX DAYS TPI (2T)	18->20	A
EXC 300 TPI (2T)	18->20	A
XC 300 (2T)	11->19	A

... segue KTM	Year	A/P
XC 300 TPI (2T)	20	A
XC-W 300 (2T)	14->18	A
XC-W 300 SIX DAYS (2T)	18	A
XC-W 300 TPI (2T)	19->20	A
XC-W 300 TPI SIX DAYS (2T)	19->20	A
EXC-F 350	12->20	A
EXC-F 350 SIX DAYS	12->20	A
SX-F 350	11->20	A
XC-F 350	11->20	A
XCF-W 350	11->20	A
EXC 360	96->97	A
SX 360	96->97	A
EXC 380	98->02	A
MXC 380	98->02	A
SX 380	98->02	A
EXC 400	00->04	A
EXC RACING 400	00->07	A
EXC-G RACING 400	04->08	A
MXC 400	00->02	A
SX 400	00->02	A
SX RACING 400	02	A
SXC 400	99->00	A
EXC RACING 450	03->07	A
EXC-F 450	17->20	A
EXC-F 450 SIX DAYS	17->20	A
EXC-R 450	08->16	A
EXC-R RACING 450 (USA)	11	A
MXC 450	04->06	A
SX 450	03->06	A
SX-F 450	07->20	A
XC 450	06->07	A
XC-F 450	14->20	A
XC-W 450	08->16	A
XC-W 450 SIX DAYS (USA)	11	A
EXC 500 4T	12->16	A
EXC-F 500	17->20	A
EXC-F 500 SIX DAYS	17->20	A
XC-W 500	12->16	A
XCF-W 500	20	A
SX-F 505	07->09	A
XC-F 505	07->09	A
EXC RACING 520	00->02	A
MXC 520	00->02	A
SX 520	00->02	A
EXC RACING 525	03->07	A
MXC 525	03->05	A
SX 525	03->07	A
XC 525	06->07	A
EXC-R 530	08->11	A
EXC-R RACING 530 (USA)	11	A
XC-W 530	08->11	A
XC-W 530 SIX DAYS	11	A
XC-W 530 SIX DAYS (USA)	11	A
LC4 540 SXC	98->00	A
SXS 540 RACING	02	A

DF5115 — A | AF

ØE:270 ØC:135 ØI:120,2 ØF:10 N°•:4 SP:3

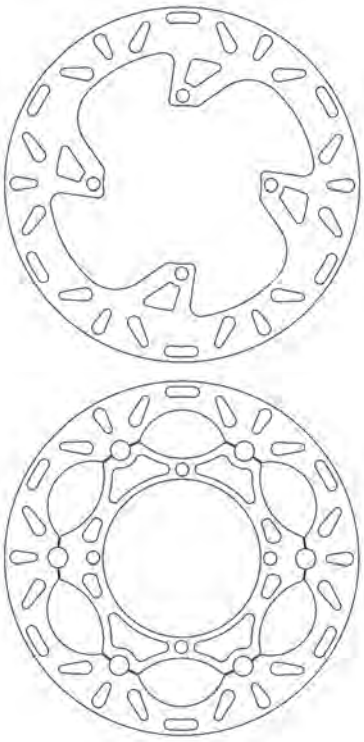

SHERCO	Year	A/P
SE 250 ENDURO 2.5 I	06->11	A
ENDURO 450 4.5 I	04->11	A
SE 510 ENDURO 5.1 I	06->11	A

DF5116 — A | AP

ØE:240 ØC:130 ØI:112,5 ØF:10,4 N°•:4 SP:4

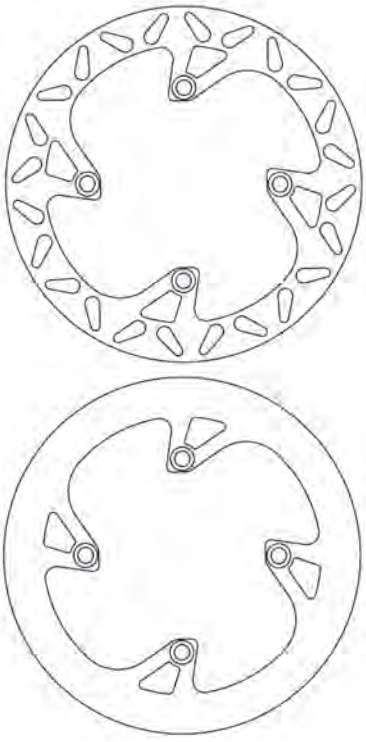

BETA	Year	A/P
RR 250	05->12	P
RR 350 4T ENDURO	11->12	P
RR 350 4T FACTORY	11->12	P
RR 400	05->10	P

...DF5116

... segue *BETA*	Year	A/P
RR 400 4T ENDURO	11->12	P
RR 400 4T FACTORY	10->11	P
RR 450	05->09	P
RR 450 4T ENDURO	11->12	P
RR 450 4T FACTORY	10->12	P
RR 450 CROSS COUNTRY	12	P
RR 520 4T ENDURO	11	P
RR 520 4T FACTORY	10->11	P
RR 525	05->09	P
SHERCO	Year	A/P
SE 250 ENDURO 2.5 I	06->11	P
ENDURO 450 4.5 I	04->11	P
SE 510 ENDURO 5.1 I	06->11	P

DF5117 — AF

ØE:260 ØC:135 ØI:120,2 ØF:8,5 N°•:4 SP:3

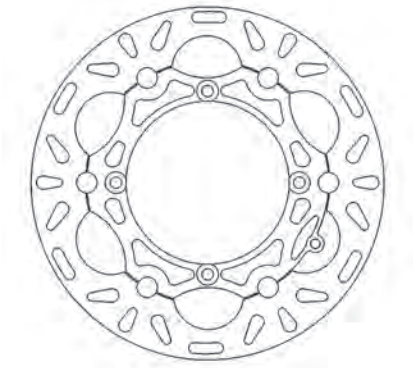

BETA	Year	A/P
RR 250	05->12	A
RR 350 4T ENDURO	11->12	A
RR 350 4T FACTORY	11->12	A
RR 400	05->10	A
RR 400 4T ENDURO	11->12	A
RR 400 4T FACTORY	10->11	A
RR 450	05->09	A
RR 450 4T ENDURO	11->12	A
RR 450 4T FACTORY	10->12	A
RR 450 CROSS COUNTRY	12	A
RR 520 4T ENDURO	11	A
RR 520 4T FACTORY	10->11	A
RR 525	05->09	A

DF5121 — A | AP | OE

ØE:240 ØC:140 ØI:122,2 ØF:10 N°•:4 SP:4

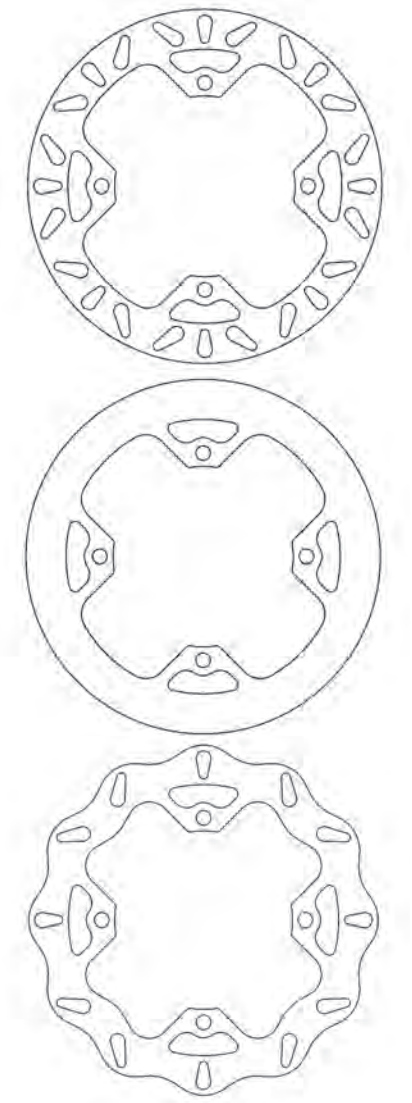

SUZUKI	Year	A/P
RMZ 250	07->18	P
RMX 450	10->17	P
RMZ 450	05->20	P

DF5122 — A

ØE:184 ØC:100 ØI:84,4 ØF:6,5 N°•:4 SP:3

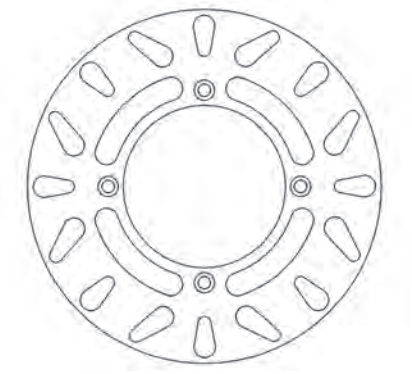

KAWASAKI	Year	A/P
KX 80	93->00	P
KX 85	01->13	P
KX 100	01->20	P
SUZUKI	Year	A/P
RM 80	90->01	P
RM 85	02->04	P

ØE **DIAM. ESTERNO** *outside diam / diam extern / diam exterior / Außendurchmesser*

ØC **DIAM. CIRCOLARE PASSANTE** */ diam through the holes / diam entre trous / diám a través de los agujeros / Durchmesser durch die Löcher*

ØI **DIAM. INTERNO** *inside diam / diam intérieur / diam interior / Innendurchmesser*

DF5123 A AF OE

ØE:250 ØC:134 ØI:118,2 ØF:9,3 N°•:4 SP:3

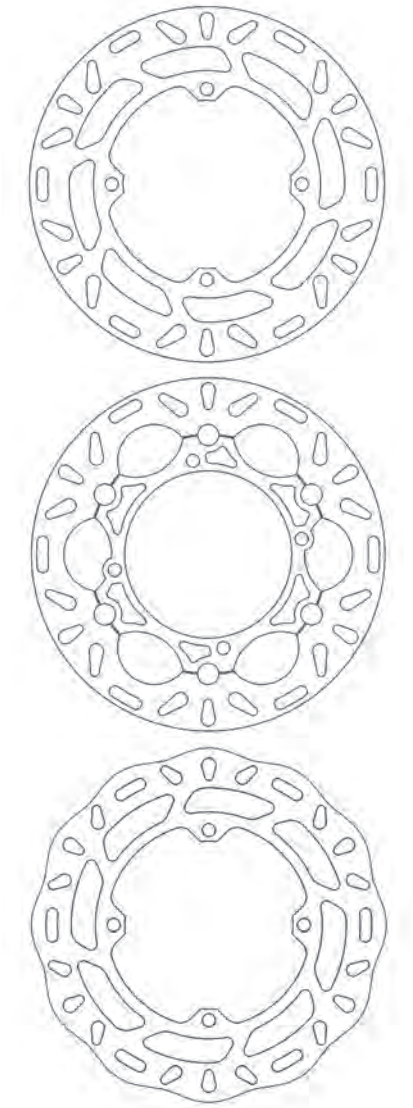

SUZUKI	Year	A/P
RMZ 250	07->18	A
RMX 450	10->17	A
RMZ 450	05->17	A

DF5124 AF OE

ØE:270 ØC:134 ØI:118,2 ØF:9,3 N°•:4 SP:3

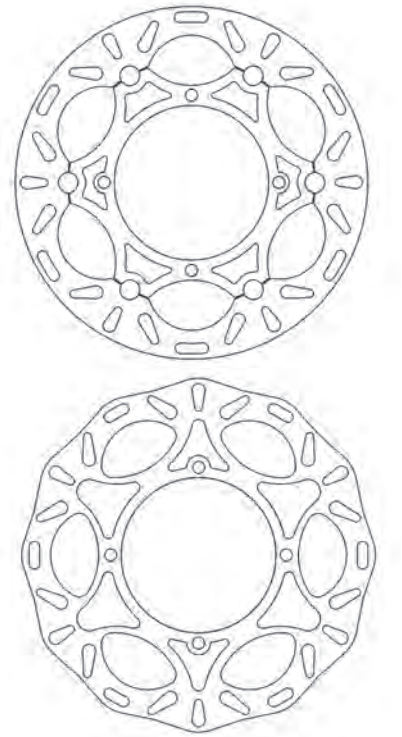

SUZUKI	Year	A/P
RMZ 250	07->18	A
RMZ 250	19	A
RMX 450	10->17	A
RMZ 450	05->17	A
RMZ 450	18->20	A

DF5125 A AF

ØE:300 ØC:101,6 ØI:90,5 ØF:6,5 N°•:6 SP:4

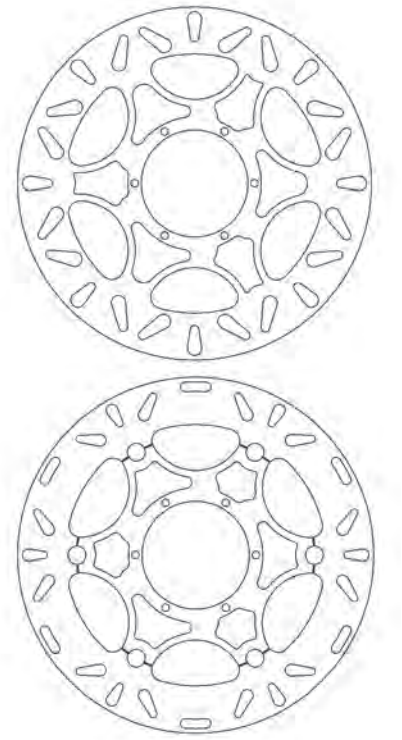

DERBI	Year	A/P
GPR 50 NUDE	06->08	A
GPR 50 NUDE SPORT	08	A

... segue DERBI	Year	A/P
GPR 50 NUDE TUNING	06->08	A
GPR 50 R DRD PRO EU2	05->09	A
GPR 50 R EU2 - REPLICA EU2	08	A
GPR 50 RACING EU2	06	A
GPR 50 REPLICA - R EU2	06	A
GPR 50 REPLICA 2T	07	A
GPR 50 REPLICA PESEK EU2	07	A
GPR 50 SM DRD PRO EU2	05->08	A
GPR 125 NUDE	04->06	A
GPR 125 RACING	04->06	A

DF5126 A

ØE:185 ØC:92 ØI:74 ØF:15,5 N°•:4 SP:3

GAS GAS	Year	A/P
TXT 125	01->03	A
TXT 200	00->03	A
TXT 250	00->03	A
TXT 280	00->03	A

DF5127 A

ØE:183 ØC:92 ØI:72 ØF:15,5 N°•:4 SP:3

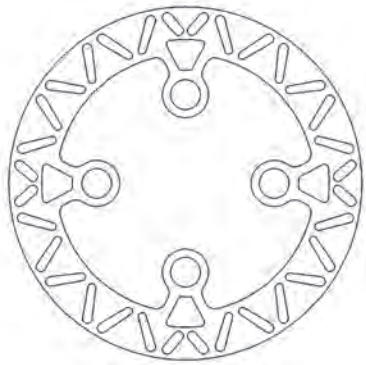

SCORPA	Year	A/P
SY 125 F	03->	A
TY 125 (4T)	05->	A
SY 175 F RACING	05->	A
SY 250	00->	A
SY 250 LONG RIDE	04->	A
SY 250 R	05->	A

DF5128 A

ØE:150 ØC:60 ØI:45,2 ØF:6 N°•:4 SP:3

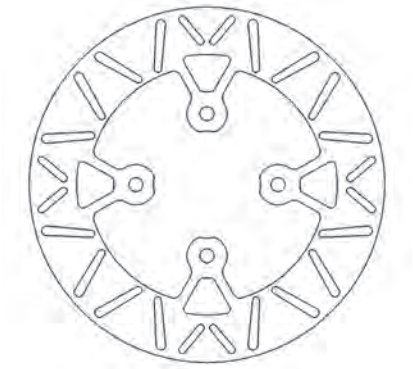

SCORPA	Year	A/P
SY 125 F	03->	P
TY 125 (4T)	05->	P
SY 175 F RACING	05->	P
SY 250	00->	P
SY 250 LONG RIDE	04->	P
SY 250 R	05->	P

DF5129 A

ØE:296 ØC:166 ØI:144 ØF:10,5 N°•:6 SP:5

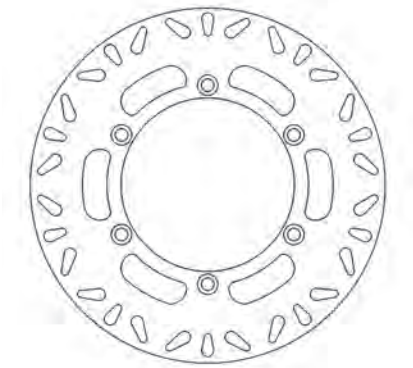

HONDA	Year	A/P
VTZ 250 XELVIS	92->	A
CB 500	94->05	A
CBF 500	04->07	A
CBF 500 ABS	04->07	A
CBF 600	04->07	A
NTV 650 DEAUVILLE	98->05	A
NT 700 V DEAUVILLE	06->12	A
CB 750 F	83->84	A
CB 750 N SEVEN FIFTY	92->02	A
VFR 750 F	90->93	A
VFR 750 F INTERCEPTOR	88->89	A
VT 750 BLACK WINDOW	01->04	A
VT 750 C SHADOW	86->09	A
CBR 1000 F	87->92	A
CBR 1000 F-FP	93->99	A
ST 1100 PAN EUROPEAN	89->02	A
ST 1100 PAN EUROPEAN ABS	92->95	A

DF5130 A

ØE:185 ØC:92 ØI:74 ØF:6,6 N°•:4 SP:3

GAS GAS	Year	A/P
TXT 125 PRO	04->13	A
TXT 200 PRO	04->13	A
TXT 250 PRO	07->11	A
TXT 280	04	A
TXT 300	04->06	A

DF5131 A

ØE:150 ØC:60 ØI:45,2 ØF:6,6 N°•:4 SP:3

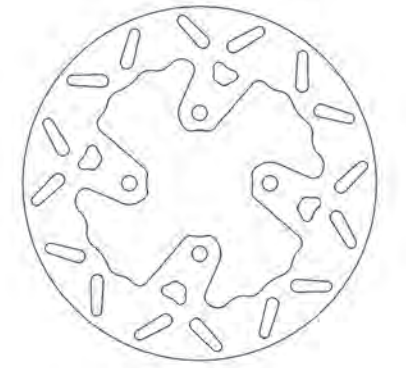

GAS GAS	Year	A/P
TXT 125	01->03	P
TXT 125 PRO	04->13	P
TXT 125 PRO RACING	14	P
TXT 125 PRO REPLICA	13	P
TXT 200	00->03	P
TXT 200 PRO	04->13	P
TXT 250	00->03	P
TXT 250 PRO	07->11	P
TXT 250 PRO RACING	14->19	P
TXT 250 PRO REPLICA	13->14	P
TXT 280	00->03	P
TXT 280 PRO RACING	14->19	P
TXT 280 PRO REPLICA	13	P
TXT 300	04->06	P
TXT 300 PRO RACING	14->19	P
TXT 300 PRO REPLICA	13	P
HONDA	**Year**	**A/P**
COTA 250 4RT	05->16	P
COTA 260 4RIDE	16->19	P
COTA 260 4RT	14->16	P
COTA 260 4RT RACE REPLICA	15->19	P
MONTESA	**Year**	**A/P**
COTA 250 4RT	05->16	P
COTA 260 4RIDE	16->19	P
COTA 260 4RT	14->16	P
COTA 260 4RT RACE REPLICA	15->19	P
COTA 300 RR	16->19	P
VERTIGO	**Year**	**A/P**
COMBAT 300 CAMO	15->	P
COMBAT 300 ICE HELL	15->	P

DF5136 AF OE

ØE:250 ØC:126 ØI:109,3 ØF:9,3 N°•:4 SP:3

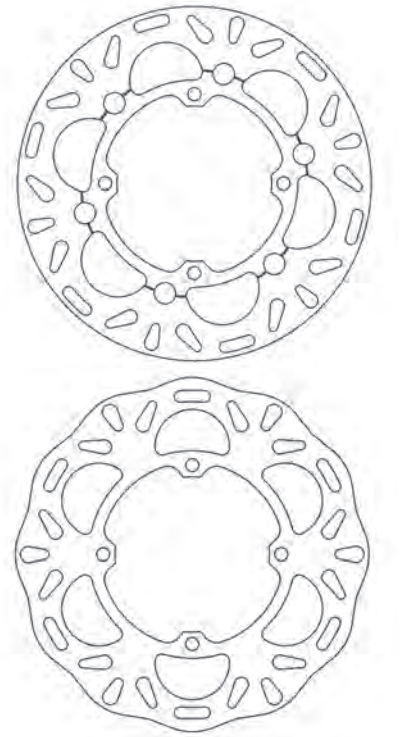

KAWASAKI	Year	A/P
KX 125	06->08	A
KX 250	06->08	A
KX F 250	06->14	A
KLX 450 R	08->20	A
KX F 450	06->14	A

DF5137 AF OE

ØE:270 ØC:126 ØI:109,3 ØF:9,3 N°•:4 SP:3

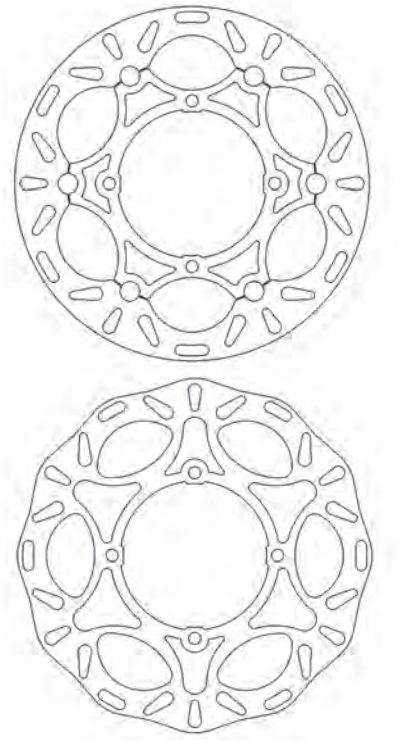

KAWASAKI	Year	A/P
KX 125	06->08	A
KX 250	06->08	A

ØE **DIAM. ESTERNO** *outside diam / diam extern / diam exterior / Außendurchmesser*

ØC **DIAM. CIRCOLARE PASSANTE** */ diam through the holes / diam entre trous / diám a través de los agujeros / Durchmesser durch die Löcher*

ØI **DIAM. INTERNO** *inside diam / diam intérieur / diam interior / Innendurchmesser*

...DF5137

... segue KAWASAKI	Year	A/P
KX 250 (KX252)	20	A
KX F 250	06->14	A
KX F 250	15->19	A
KLX 450 R	08->20	A
KX F 450	06->14	A
KX F 450	15->20	A

DF5139 EF

ØE:296 ØC: 74 ØI: 58,2 ØF:6,5 N°•:6 SP:5 OS:23,90

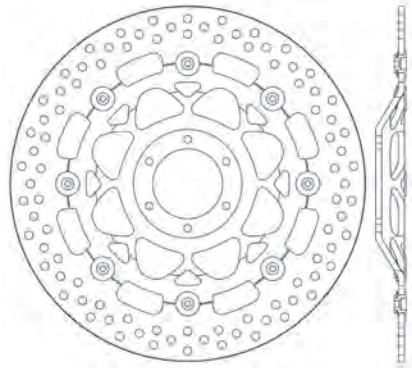

HONDA	Year	A/P
CB 600 F HORNET	00->06	A
CB 600 F HORNET S	00->04	A

DF5145 A

ØE:200 ØC:120 ØI: 100,4 ØF:6,3 N°•:3 SP:3

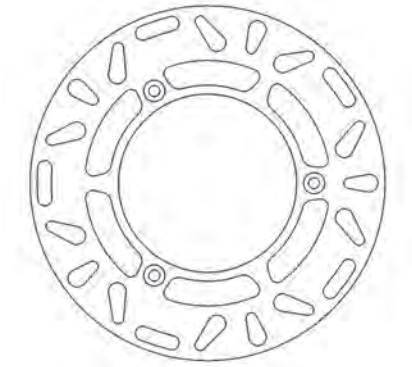

SUZUKI	Year	A/P
RM 80	90->01	A
RM 85	02->04	A

DF5146 A

ØE:220 ØC: 120 ØI: 100,4 ØF:6,3 N°•:3 SP:3

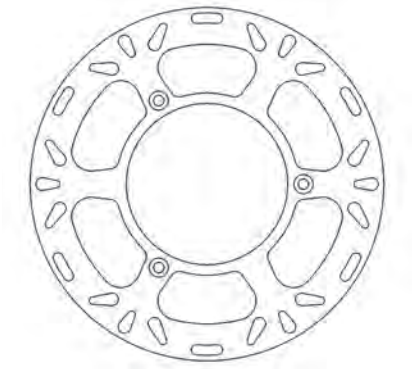

SUZUKI	Year	A/P
RM 85	05->07	A
YAMAHA	**Year**	**A/P**
YZ 65	18->20	A
YZ 80	93->01	A
YZ 85	02->20	A

DF5147 A

ØE:180 ØC: 95 ØI: 79,3 ØF:9,3 N°•:4 SP:3

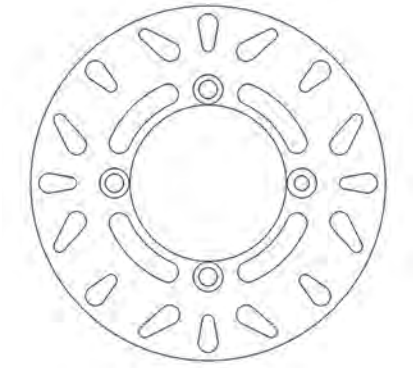

KAWASAKI	Year	A/P
KX 65	00->20	A / P

DF5148 A

ØE:220 ØC:106 ØI: 88,2 ØF:6,3 N°•:4 SP:3

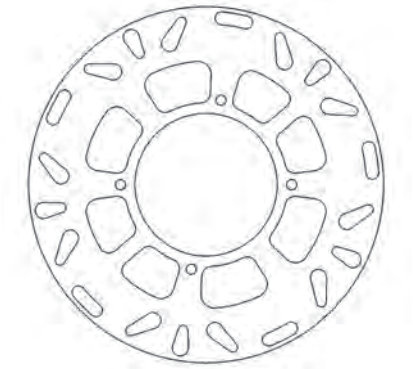

HONDA	Year	A/P
CR 80 R	97->02	A
CR 85	03->07	A
CRF 150 R	07->20	A

DF5149 AF

ØE:240 ØC:106 ØI: 88,2 ØF:6,3 N°•:4 SP:3

HONDA	Year	A/P
CR 85	03->07	A
CRF 150 R	07->20	A

DF5150 A

ØE:190 ØC: 94 ØI: 80,2 ØF:6,3 N°•:4 SP:3

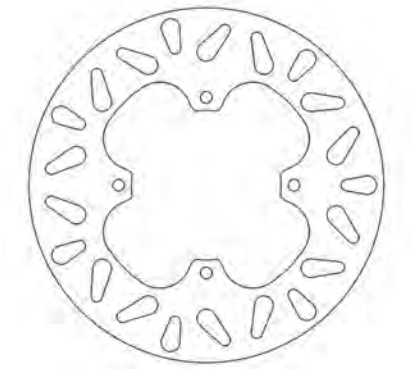

HONDA	Year	A/P
CR 80 R	97->02	P
CR 85	03->07	P
CRF 150 R	07->20	P

DF5151 A

ØE:190 ØC:100 ØI: 84,3 ØF:6,6 N°•:4 SP:3

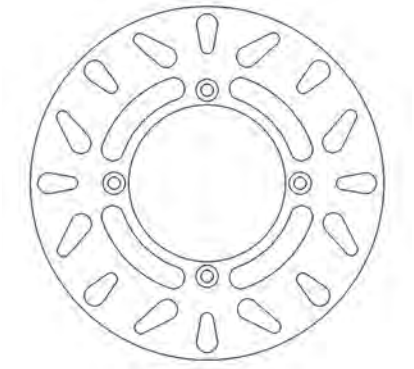

YAMAHA	Year	A/P
YZ 65	18->20	P
YZ 80	93->01	P
YZ 85	02->20	P

DF5153 A

ØE:305 ØC:203,7 ØI:180 ØF:8,5 N°•:5 SP:5

BMW	Year	A/P
R 850 C	97->01	A
R 850 GS	98->07	A
R 850 R (21_0145 - R28)	02->07	A
R 1100 GS	93->01	A
R 1100 S	96->00	A
R 1150 GS	00->03	A
R 1150 GS ADV	01->05	A
HP2 1200 ENDURO	05->09	A
K 1200 LT	97->01	A
K 1200 RS	96->00	A
R 1200 C	96->02	A
R 1200 C CLASSIC	03->04	A
R 1200 CL	02->06	A
R 1200 GS	03->07	A
R 1200 GS ADVENTURE	06->07	A

DF5155 A

ØE:240 ØC:125 ØI:107 ØF:8,6 N°•:5 SP:5

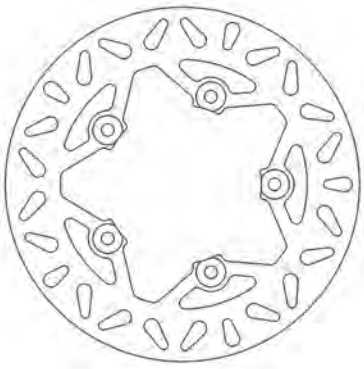

DUCATI	Year	A/P
749 (748cc)	03->06	P
749 DARK (748cc)	04->06	P
749 R (748cc)	04->06	P
749 S (748cc)	03->06	P
999 (998cc)	03->06	P
999 R (998cc)	03->06	P
999 RS (998cc) (con antisaltellamento)	04->05	P
999 S (998cc)	02->07	P

DF5157 A

ØE:200 ØC:99,5 ØI:84,2 ØF:6,5 N°•:4 SP:3,5

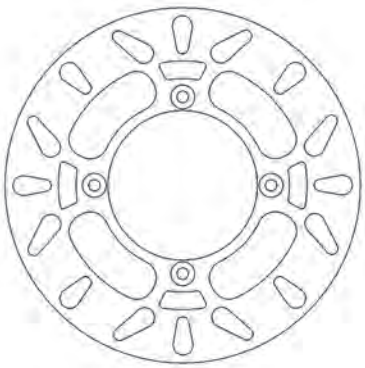

SUZUKI	Year	A/P
RM 85	05->07	P

DF5158 A AF

ØE:220 ØC:110 ØI:95 ØF:6,3 N°•:4 SP:3

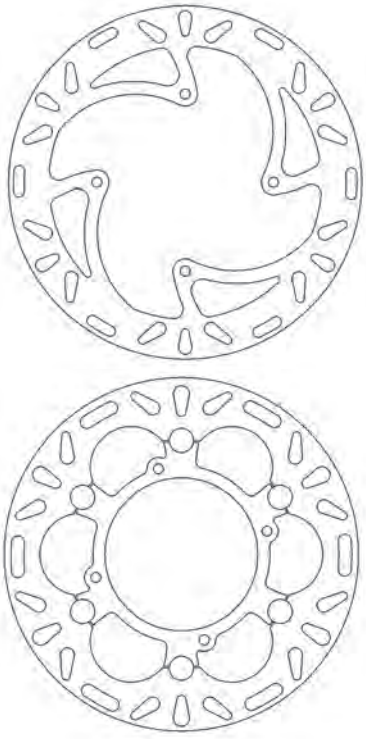

HUSQVARNA	Year	A/P
TC 85	14->20	A
KTM	**Year**	**A/P**
SX 85	03->20	A
SXS 85	12->15	A
XC 85	07->09	A
SX 105	04->11	A
XC 105	08->10	A

DF5159 AF

ØE:240 ØC:110 ØI:95 ØF:6,3 N°•:4 SP:3

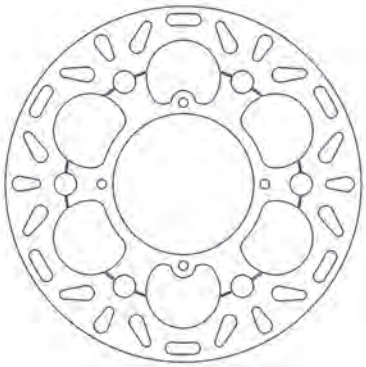

KTM	Year	A/P
SX 85	03->20	A
SXS 85	12->15	A
XC 85	07->09	A
SX 105	04->09	A
XC 105	08->10	A

DF5160 A

ØE:200 ØC:125 ØI:110 ØF:6,3 N°•:4 SP:4

KTM	Year	A/P
SX 85	03->10	P
XC 85	07->09	P
SX 105	04->11	P
XC 105	08->10	P

DF5161 AF

ØE:250 ØC:120 ØI:100,4 ØF:6,3 N°•:3 SP:3

YAMAHA	Year	A/P
YZ 85	02->20	A

ØE **DIAM. ESTERNO** *outside diam / diam extern / diam exterior / Außendurchmesser*

ØC **DIAM. CIRCOLARE PASSANTE** */ diam through the holes / diam entre trous / diám a través de los agujeros / Durchmesser durch die Löcher*

ØI **DIAM. INTERNO** *inside diam / diam intérieur / diam interior / Innendurchmesser*

DF5162 A AP

ØE:243,8 ØC:128 ØI:114 ØF:6,5 N°•:4 SP:4,4

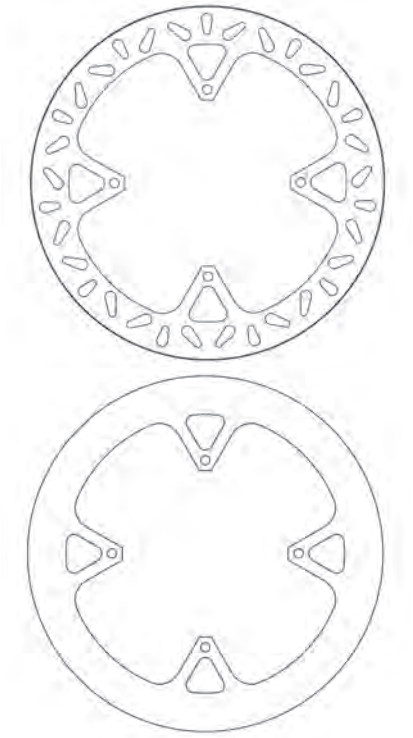

TM	Year	A/P
EN 125	01->14	P
MX 125	01->14	P
EN 144	14	P
EN 250	01->14	P
EN 250 F	01->14	P
MX 250	05->14	P
MX 250 F	05->14	P
all models 300	01->04	P
MX 300	05	P
MX 450 F	14	P
EN 530 F	05->14	P
MX 530 F 4T	05->14	P

DF5163 A

ØE:317 ØC:206 ØI:184,2 ØF:10,8 N°•:6 SP:7,5

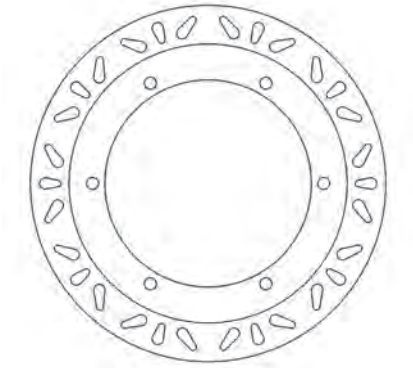

HONDA	Year	A/P
ST 1100 PAN EUROPEAN ABS	92->95	P
GL 1500 GOLDWING	90->00	P

DF5164 A

ØE:290 ØC:124,3 ØI:108,5 ØF:6,5 N°•:6 SP:3,5

HM	Year	A/P
CRE 50 DERAPAGE COMPETITION	07->11	A
CRE 50 DERAPAGE RR	07->09	A

DF5169 A

ØE:220 ØC:125 ØI:105 ØF:10,5 N°•:5 SP:5

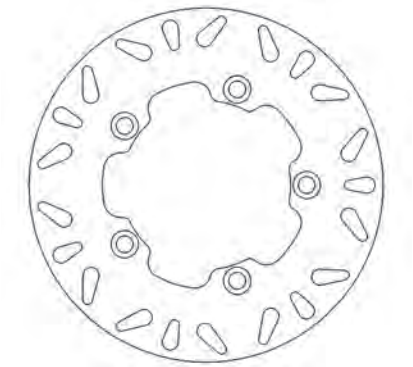

YAMAHA	Year	A/P
YZ-F 600 R6	03->20	P
MT-10 1000	16->20	P
YZ-F 1000 R1	04->20	P
YZ-F 1000 R1M	15->20	P

DF5170 A

ØE:245 ØC:125 ØI:105 ØF:10,5 N°•:5 SP:5

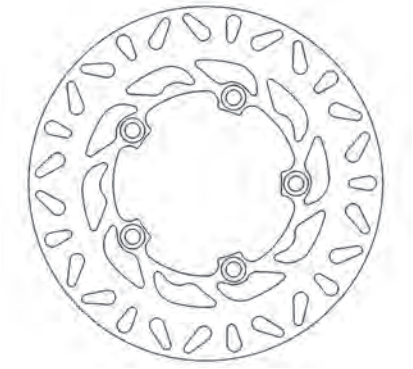

YAMAHA	Year	A/P
FZ6 600 FAZER	04->07	P
FZ6 600 FAZER ABS	06->07	P
FZ6 N 600	04->07	P
FZ6 NS 600	05->06	P
FZ6 S2 600	07->09	P
FZ6 S2 600 FAZER	07->09	P
FZ6 S2 600 FAZER ABS	08	P
MT-03 660	06->14	P
FZ1 1000	06->12	P
FZ1 1000 FAZER	06->12	P

DF5173 A

ØE:250 ØC:100 ØI:84 ØF:8,2 N°•:4 SP:6

SUZUKI	Year	A/P
GSF 400 BANDIT	91->95	P
GS 500 E	89->95	P
GS 500 F	04->08	P
GSX 600 F KATANA	92->97	P
GSX 750 F	89->97	P

DF5174 EF

ØE:300 ØC:81 ØI:62 ØF:10,7 N°•:5 SP:6 OS:13,70

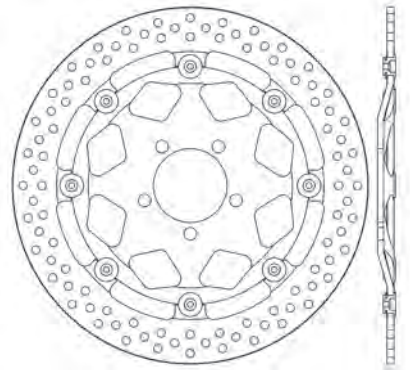

KAWASAKI	Year	A/P
ZZR 250	90->03	A
ZXR 400	89->90	A
ZZR 400	90->92	A
ZR 550 ZEPHYR	93->99	A
ZR 550 ZEPHYR (D from VIN B024010)	93->01	A
ZL 600 ELIMINATOR	95->99	A
ZX-6R 600 NINJA	94->02	A
ZZR 600	90->06	A
ZZR 600 (ZX E6F)	06->07	A
ZX-6R 636 NINJA	02	A
Z 750 J (ZR)	04->06	A
Z 750 S (ZR)	05->07	A
ZR 750 ZEPHYR	91->98	A
ZR-7 750	99->04	A
ZR-7S 750	01->04	A
GPZ 900 R	90->96	A
GPZ 900 R (ZX)	98->02	A
GTR 1000	94->06	A
Z 1000	03->06	A
GPZ 1100 (ZX 1100)	95->99	A
ZX-12R 1200 NINJA	04->06	A

DF5176 A

ØE:276 ØC:166 ØI:144,1 ØF:10,5 N°•:6 SP:4

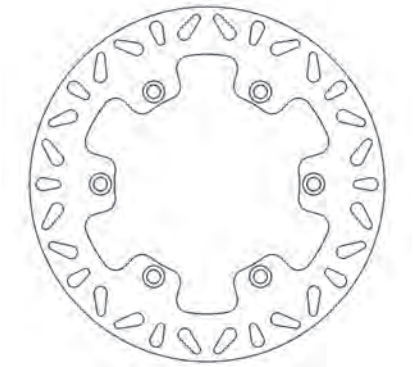

HONDA	Year	A/P
XBR 500	85->89	A
XL 600 V TRANSALP	87->96	A
SLR 650	97->98	A

DF5177 A

ØE:240 ØC:120 ØI:102,3 ØF:6,6 N°•:5 SP:4

APRILIA	Year	A/P
RXV 450 4.5	05->	P
SXV 450	05->	P
RXV 550 5.5	05->	P
SXV 550	06->	P

DF5178 A

ØE:265 ØC:160 ØI:136,5 ØF:10,6 N°•:5 SP:5

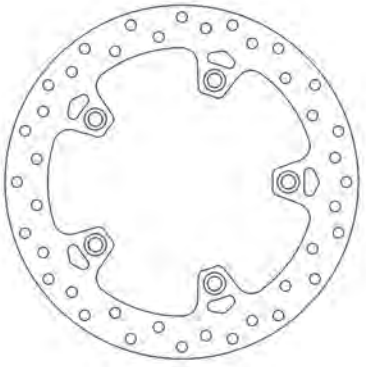

BMW	Year	A/P
F 650 GS	08->12	P
F 650 GS ABS	08->12	P
F 700 GS	13->17	P
F 800 GS	08->20	P
F 800 GS ADVENTURE	13->17	P
F 800 GT	13->20	P
F 800 R	09->14	P
F 800 S	06->10	P
F 800 ST	06->12	P

...DF5178

... segue BMW	Year	A/P
F 800 ST TOURING	11->12	P
HP2 1200 ENDURO	05->09	P
HP2 1200 MEGAMOTO	07->10	P
HP2 1200 SPORT	08->11	P
K 1200 R	05->11	P
K 1200 S	05->08	P
R 1200 GS	03->07	P
R 1200 GS ADVENTURE	06->07	P
R 1200 R	06->14	P
R 1200 RT	03->13	P
R 1200 S	04->07	P
R 1200 ST	05->07	P
K 1300 R	09->15	P
K 1300 R CARBON	12	P
K 1300 R DYNAMIC	11->15	P
K 1300 S	09->15	P
K 1300 S HP	12	P
K 1300 S SPORT	12	P
HUSQVARNA	**Year**	**A/P**
NUDA 900 ABS	11->13	P
NUDA R 900 ABS	11->13	P

DF5186 A

ØE:267 ØC:134 ØI:118 ØF:6,6 N°•:6 SP:4

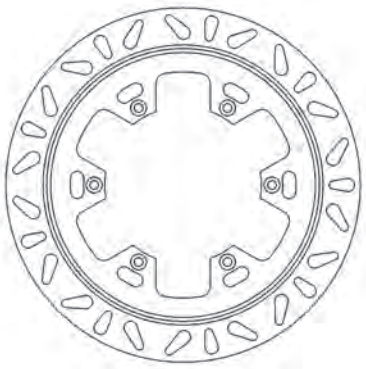

YAMAHA	Year	A/P
TT 600 K	93->96	A
TT E 600	93->01	A
TT R 600	98->02	A
TT R 600 E	04->07	A

DF5187 AF

ØE:300 ØC:120 ØI:105,1 ØF:6,6 N°•:6 SP:5

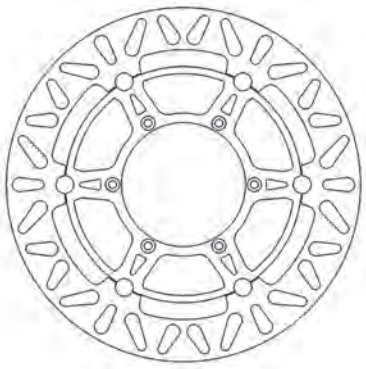

APRILIA	Year	A/P
PEGASO 125	89->99	A
PEGASO 600	89->91	A
PEGASO 650	91->96	A
PEGASO 650 3	97->00	A
PEGASO 650 IE	01->04	A
PEGASO 660 TRAIL	06->08	A

DF5188 AF

ØE:305 ØC:134 ØI:118,4 ØF:9 N°•:6 SP:5

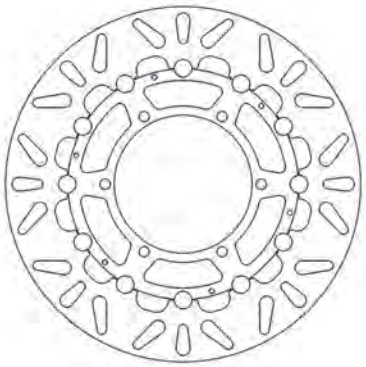

BMW	Year	A/P
R 850 R (21_0097 - 259R)	94->01	A
R 850 RT (21_0097 - 259T)	96->01	A
K 1 1000	88->93	A
K 100 RS 1000	89->92	A
K 1100 LT / SE	92->00	A
K 1100 RS	92->96	A
R 1100 R	93->01	A
R 1100 RS	92->01	A
R 1100 RT	94->01	A

DF5189 A

ØE:240 ØC:124 ØI:110 ØF:6,5 N°•:6 SP:5

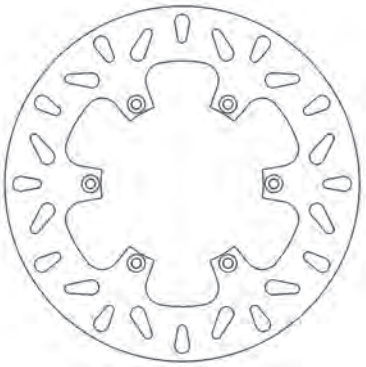

APRILIA	Year	A/P
PEGASO 650 IE	01->04	P
PEGASO 660 STRADA	05->09	P
PEGASO 660 TRAIL	06->08	P
BENELLI	**Year**	**A/P**
TNT 1100	04	P
TNT 1130	05->06	P
TNT 1130 CAFE RACER	05->06	P
BMW	**Year**	**A/P**
F 650	93->03	P
F 650 CS SCARVER	00->07	P
F 650 GS	99->07	P
G 650 GS	09->15	P

ØE **DIAM. ESTERNO** *outside diam / diam extern / diam exterior / Außendurchmesser*

ØC **DIAM. CIRCOLARE PASSANTE** */ diam through the holes / diam entre trous / diám a través de los agujeros / Durchmesser durch die Löcher*

ØI **DIAM. INTERNO** *inside diam / diam intérieur / diam interior / Innendurchmesser*

DF5190 AF

ØE:300 ØC:120 ØI:105,1 ØF:6,6 N°•:6 SP:5

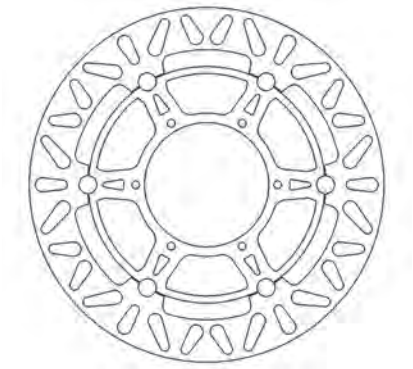

BMW	Year	A/P
F 650	93->03	A
F 650 CS SCARVER	00->07	A
F 650 GS	99->07	A
F 650 GS ABS	02->07	A
F 650 ST	96->00	A
F 650 ST STRADA	97->01	A
G 650 GS	09->15	A
G 650 X CHALLENGE	06->09	A
G 650 X COUNTRY	06->09	A
F 800 GS	08->20	A
F 800 GS ADVENTURE	13->17	A
HUSQVARNA	**Year**	**A/P**
TR 650 STRADA	13->14	A
TR 650 TERRA	13->14	A

DF5192 A

ØE:296 ØC:206 ØI:184,7 ØF:10,5 N°•:6 SP:6

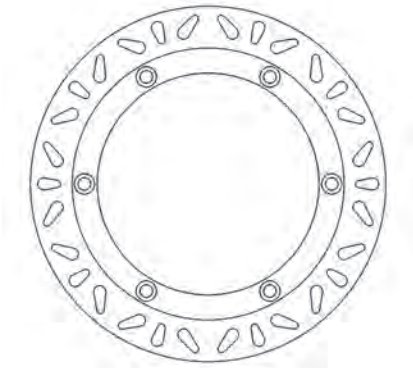

HONDA	Year	A/P
GL 1100	82->	A / P
GL 1100 DX	82->	A / P
GL 1500 GOLDWING	88->89	A
GLX 1500	88->	A

DF5193 A AF

ØE:198 ØC:104 ØI:89,3 ØF:6,3 N°•:3 SP:3

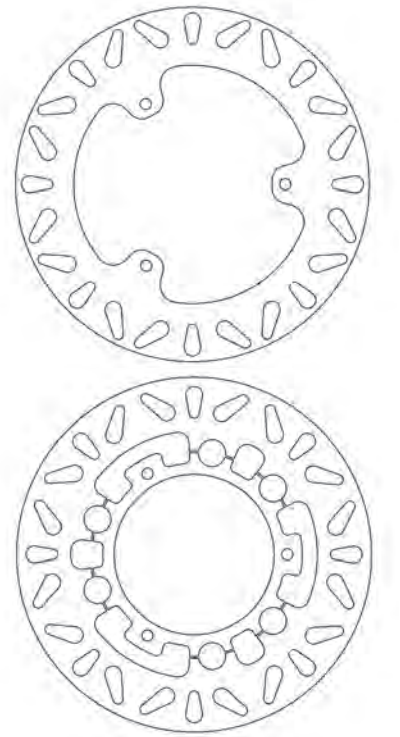

HUSQVARNA	Year	A/P
CR 65	10->14	A
TC 65	17->20	A
KTM	**Year**	**A/P**
SX 65	98->20	A
SXS 65	12->15	A
XC 65	08->09	A
MX 80	00->02	A

DF5194 A

ØE:160 ØC:60 ØI:45,3 ØF:6,3 N°•:4 SP:3

HUSQVARNA	Year	A/P
TC 65	17->20	P
TC 85	14->20	P
KTM	**Year**	**A/P**
SX 65	98->20	P
SXS 65	12->15	P
XC 65	08->09	P
MX 80	00->02	P

DF5195 A

ØE:250 ØC:146 ØI:130,2 ØF:10,5 N°•:9 SP:4

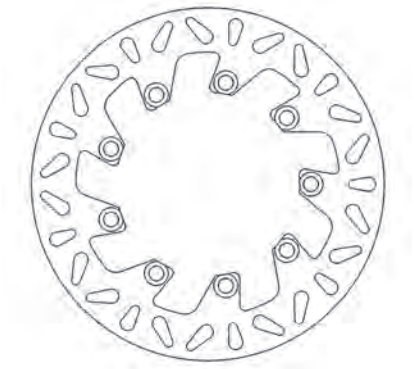

KAWASAKI	Year	A/P
KLR 570	84->91	A
KLR 600	84->86	A
KLR 600 ELECTRIC STARTER	85->94	A

DF5196 A

ØE:260 ØC:150 ØI:130,2 ØF:10,5 N°•:6 SP:5

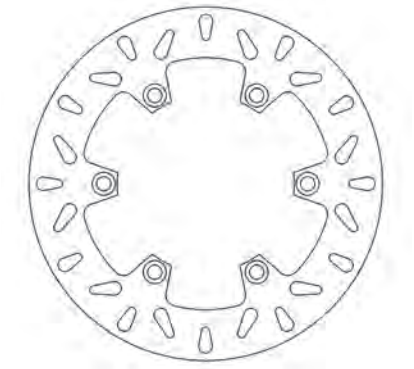

KAWASAKI	Year	A/P
EL 250	90->03	A
EX 250 NINJA	86->87	A
ZX-4 400	88->89	P
GPZ 750	83->87	P
GPZ 750 R	85->86	P
GPX 1000 R	88->	P

DF5197 A

ØE:300 ØC:146 ØI:130,2 ØF:10,5 N°•:9 SP:5

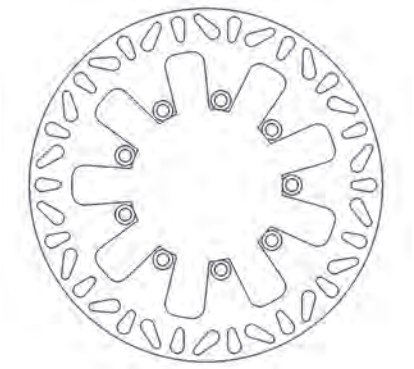

KAWASAKI	Year	A/P
KLE 500	91->07	A

FIGURATO DISCHI FRENO
BRAKE DISCS DRAWINGS

DF5198 EF

ØE:296 ØC: 74 ØI: 58,3 ØF:6,5 N°•:6 SP:5 OS:17,40

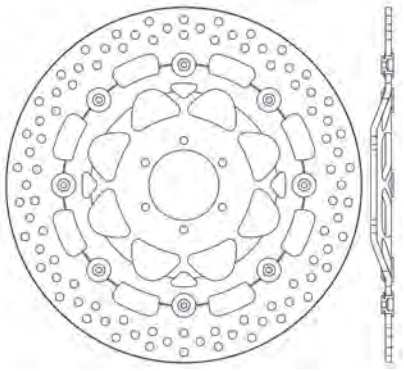

HONDA	Year	A/P
RS 125 R	91->95	A
CB 250 FT HORNET	96->01	A
RS 250	93->94	A
RS 250 R	91->97	A
CB 400 N - NA - NB	78->82	A
CB 400 N/F	83->	A
CBR 400 R HURRICANE	86	A
CBR 400 RR (GULL ARM NC29)	90->94	A
CBR 400 RR (TRI ARM NC23)	87->89	A
VFR 400 R (NC 30)	89->92	A
CBR 600 F	95->98	A
VFR 750 F	94->97	A
CBR 900 RR FIREBLADE (918 cc)	95->97	A
VTR 1000 F FIRESTORM	97->07	A

DF5199 EF

ØE:310 ØC: 81 ØI: 61,2 ØF:10,5 N°•:5 SP:5 OS:13,80

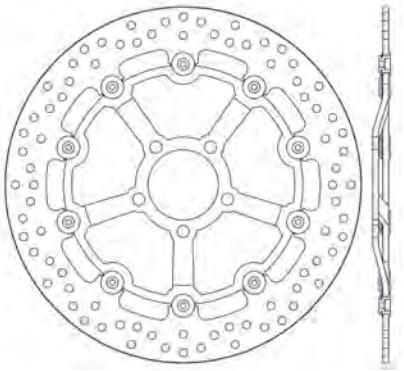

KAWASAKI	Year	A/P
ZXR 400 (ZX 400L) RR	92->02	A
ZXR 400 R	91->94	A
ZX-7R 750 NINJA	89->95	A
ZXR 750 R	91->95	A
ZX-9 900 R NINJA	00->01	A
ZR 1100 ZEPHYR (ZR 1100 A)	92->98	A
ZRX 1100 C1	99->00	A
ZZR 1100 GT (ZX 1100)	90->92	A
ZRX 1200 R - S	01->08	A

DF5202 EF

ØE:300 ØC: 86 ØI: 64,2 ØF:10,5 N°•:5 SP:5 OS:19,50

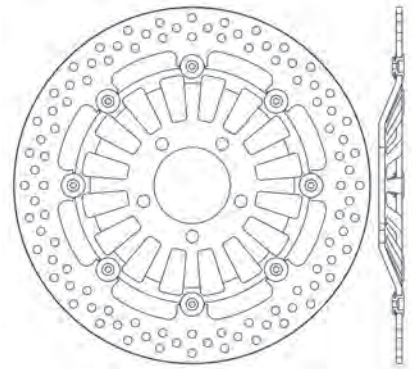

SUZUKI	Year	A/P
RG 125 T - FV	92->94	A
RGV 250	93->95	A
RGV 250 GAMMA	91->92	A
VZ 800 MARAUDER	97->03	A
GSX 1200 X	99->01	A
GV 1200 GL MADURA	85->86	A

DF5205 EF

ØE:296 ØC: 78 ØI: 62,2 ØF:6,5 N°•:6 SP:5 OS:22,60

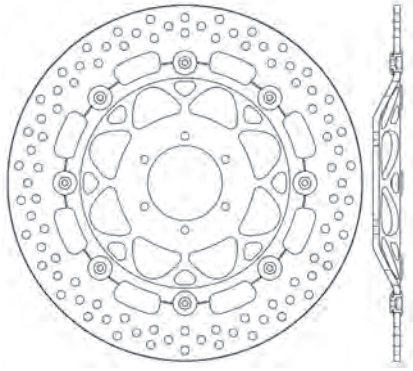

HONDA	Year	A/P
CB 400 FOUR	97->98	A
CB-1 400 F	89->90	A
CB 600 F HORNET	98->99	A

DF5210 A

ØE:296 ØC: 166 ØI: 144 ØF:10,5 N°•:6 SP:4

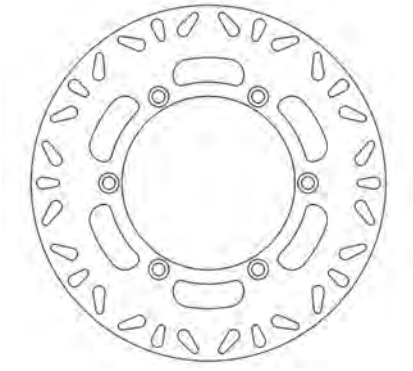

CAGIVA	Year	A/P
CANYON 500	96->00	A
CANYON 600	95->99	A
ELEFANT 750	93->95	A
ELEFANT 900 I.E.- GT - AC	91->94	A
GRAN CANYON 900	99->04	A
NAVIGATOR 1000	00->05	A

HONDA	Year	A/P
XRV 650 AFRICA TWIN	88->90	A

DF5211 EF

ØE:296 ØC: 110 ØI: 94,1 ØF:6,3 N°•:6 SP:5 OS:14,60

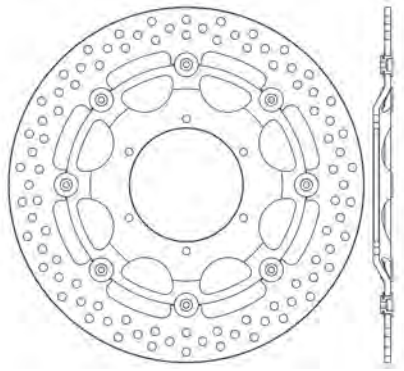

HONDA	Year	A/P
CB 600 F HORNET	07->13	A
CB 600 F HORNET ABS	07->08	A
CBR 600 F	11->13	A

DF5213 EFV

ØE:320 ØC: 100,5 ØI: 78,2 ØF:10,5 N°•:5 SP:5 OS:14,50

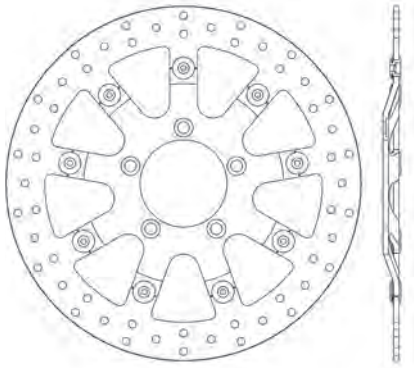

TRIUMPH	Year	A/P
DAYTONA i 955	03->06	A
DAYTONA i 955 BIBRACCIO	01->02	A
DAYTONA i 955 CENTENNIAL	02->04	A
SPEED TRIPLE i 955 955i VIN 141872 to 210444	02->06	A
SPRINT ST 1050 VIN 208167 up	05->10	A

ØE **DIAM. ESTERNO** *outside diam / diam extern / diam exterior / Außendurchmesser*

ØC **DIAM. CIRCOLARE PASSANTE** */ diam through the holes / diam entre trous / diám a través de los agujeros / Durchmesser durch die Löcher*

ØI **DIAM. INTERNO** *inside diam / diam intérieur / diam interior / Innendurchmesser*

DF5214 EF

ØE:320 ØC:80 ØI:64,1 ØF:8,5 N°•:6 SP:5 OS:15

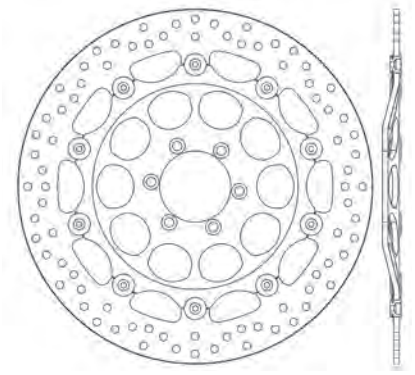

DUCATI	Year	A/P
748 R	01->02	A
996	99->01	A
996 R	01	A
998 R - S	02->03	A

DF5215 A

ØE:280 ØC:142 ØI:121,2 ØF:10,5 N°•:4 SP:4

SUZUKI	Year	A/P
DR 650 RS-R DAKAR	90	A
DR 750 S BIG	87->88	A
DR 800 BIG S - SU	90	A
DR 800 Z	88->89	A

DF5216 A

ØE:220 ØC:124 ØI:110,3 ØF:6,5 N°•:6 SP:5

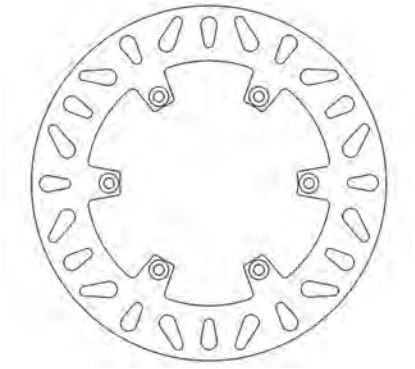

APRILIA	Year	A/P
MX 125	04->08	P
PEGASO 125	89->99	P
RS 125	95	P
RX 125	90	P
TUAREG 125 RALLY	89->92	P
PEGASO 600	89->91	P
MOTO 650 6.5	95->00	P
PEGASO 650	91->96	P
PEGASO 650 3	97->00	P

DF5217 A

ØE:220 ØC:110 ØI:88 ØF:10,5 N°•:3 SP:4

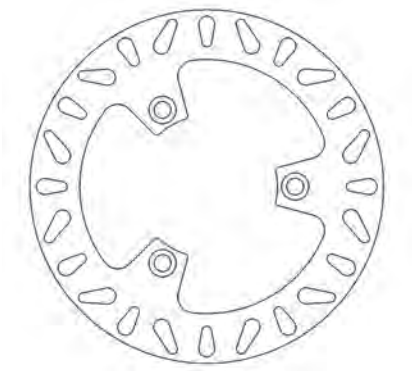

HONDA	Year	A/P
CBR 400 R HURRICANE	86	P
NS 400 R	85->87	P
VFR 400 R	85->86	P
CBR 600 F	87->90	P

DF5218 A

ØE:280 ØC:150 ØI:130,2 ØF:10,5 N°•:6 SP:5

KAWASAKI	Year	A/P
ZL 400 ELIMINATOR	88	A
ER-5 500 TWISTER	97->07	A
GPZ 500 S	87->88	A
ZL 600	85->94	A
ZX 750 TURBO	84->87	A
GPZ 900 R	84->89	A
ZL 900 ELIMINATOR	85->86	A
GPX 1000 R	88->	A
GTR 1000	94->06	P

DF5219 A

ØE:256 ØC:110 ØI:94 ØF:8,5 N°•:4 SP:5

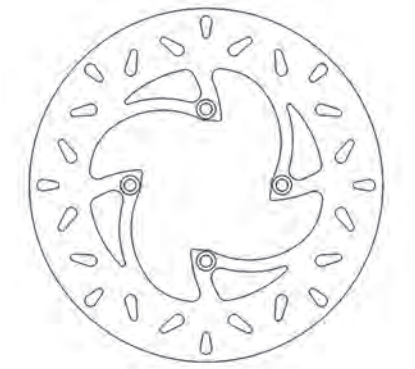

HONDA	Year	A/P
VFR 750 F	90->97	P
VFR 800 FI	98->02	P

DF5221 A

ØE:240 ØC:120 ØI:100,1 ØF:10,5 N°•:4 SP:4

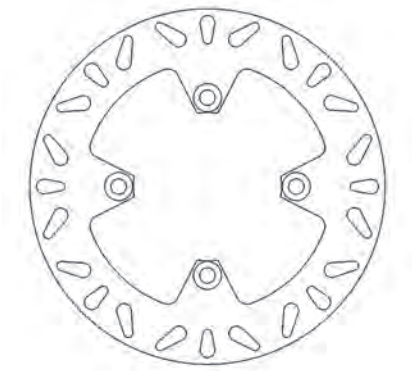

KAWASAKI	Year	A/P
ZXR 400	89->90	P
ZXR 400 (ZX 400L) RR	92->02	P
ZXR 400 R	91->94	P
ZR 550 ZEPHYR	93->99	P
ZR 550 ZEPHYR (D from VIN B024010)	93->01	P
ZZR 600	93->06	P
ZZR 600 (ZX E6F)	06->07	P
GPX 750	87->89	P
ZR-7 750	99->04	P
ZR-7S 750	01->04	P

DF5222 A

ØE:230 ØC:136 ØI:120 ØF:10,5 N°•:6 SP:4

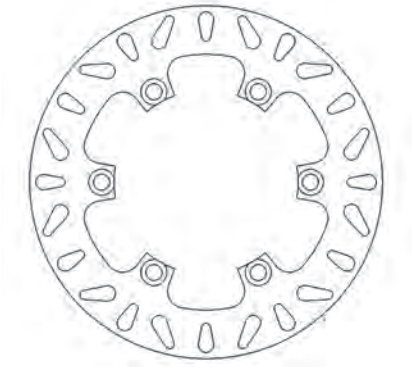

KAWASAKI	Year	A/P
KLE 500	91->07	P
KL 650 TENGAI	89->92	P
KLR 650	87->04	P

DF5223 A

ØE:230 ØC:120 ØI:100,1 ØF:10,5 N°•:4 SP:5

KAWASAKI	Year	A/P
ZX-12R 1200 NINJA	00->06	P

FIGURATO DISCHI FRENO
BRAKE DISCS DRAWINGS

FIGURATO DISCHI FRENO CON APPLICAZIONI | BRAKE DISCS DRAWINGS AND APPLICATIONS | DESSINS DISQUES DE FREIN AVEC APPLICATIONS | DISEÑOS DISCOS DE FRENO CON RELACIÓN | ZEICHNUNGEN VON BREMSSCHEIBEN MIT VERWENDUNGSLISTE

DF5224 AF

ØE:298 ØC:150 ØI:132,2 ØF:8,5 N°•:6 SP:5

YAMAHA	Year	A/P
XV 535 DX VIRAGO	01->03	A
XV 535 VIRAGO	95->01	A
XVS 650 A DRAG STAR CLASSIC	98->07	A
XVS 650 DRAG STAR	97->04	A
XV 1100 VIRAGO	99->00	A
XVS 1100 A DRAG STAR CLASSIC	00->06	A
XVS 1100 DRAG STAR	99->04	A
XVZ 1200 12 TD	88->	A
XVS 1300 A MIDNIGHT STAR	07->11	A
XVZ 1300 ROYAL STAR	96->00	A
XVZ 1300 TF ROYAL STAR VENTURE	00	A
XV 1600 ROAD STAR SILVERADO	99->02	A
XV 1600 WILD STAR SILVERADO	99->04	A
XV 1670 ROYALS STAR WARRIOR	02->07	A
XV 1700 PC ROAD STAR WARRIOR	03->05	A
XV 1700 WARRIOR	03->04	A
XV 1900 A MIDNIGHT STAR	06->12	A

DF5227 A

ØE:250 ØC:120 ØI:100,5 ØF:10,5 N°•:5 SP:5

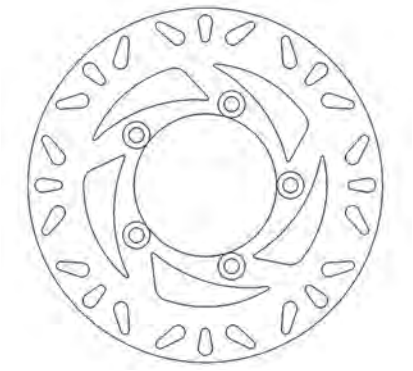

KAWASAKI	Year	A/P
ZRX 1100 C1	97->00	P
ZRX 1200 R - S	01->08	P

DF5229 EF

ØE:290 ØC:91 ØI:69,2 ØF:10,5 N°•:5 SP:5

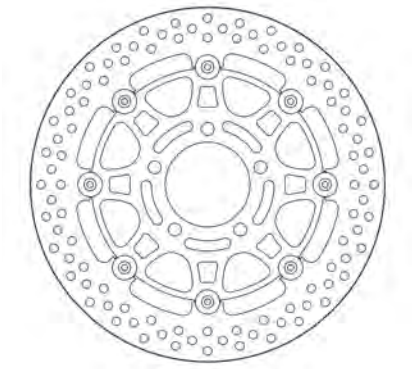

SUZUKI	Year	A/P
GSX 600 F	04->06	A
GSF 650 BANDIT	05->06	A
GSF 650 BANDIT ABS	05->06	A
SV 650	03->18	A
SV 650 S	03->18	A
GSX 750 F	03->06	A

DF5231 A

ØE:245 ØC:124,3 ØI:107,3 ØF:8,6 N°•:4 SP:5

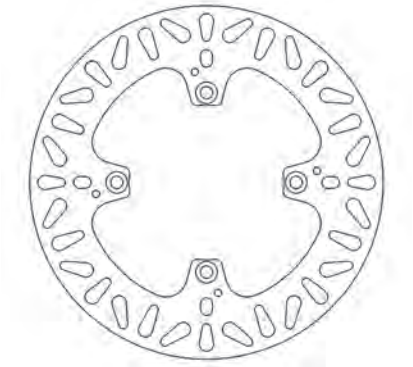

DUCATI	Year	A/P
MONSTER 795	13	P
HYPERMOTARD 796 (800cc)	10->12	P
MONSTER 796 (800cc)	11->14	P
MONSTER 800 S2R	05->07	P
MONSTER 800 S2R DARK	05->06	P
848 848	08->10	P
848 848 EVO	11->12	P
STREETFIGHTER 848	12	P
STREETFIGHTER 848 S	12	P
MONSTER 996 S4R	03->06	P
MONSTER 1000 S2R	06->08	P
MONSTER 1000 S4R	07->08	P
MONSTER 1000 S4RS	06->08	P
MONSTER 1000 S4RS TRICOLORE	08	P
MULTISTRADA 1000	03->06	P
MULTISTRADA 1000 DS	05	P
MULTISTRADA 1000 DS S	05	P
MULTISTRADA 1000 S	06	P
HYPERMOTARD 1100	07->09	P
HYPERMOTARD 1100 EVO	10->12	P
HYPERMOTARD 1100 EVO SP	10->12	P
HYPERMOTARD 1100 S	07->09	P
MONSTER 1100	09->10	P
MONSTER 1100 DIESEL	13	P
MONSTER 1100 EVO	12->13	P
MONSTER 1100 EVO - EVO ABS	12->13	P
MONSTER 1100 EVO ANNIVERSARY	13	P
MONSTER 1100 S	09->10	P
MULTISTRADA 1100	07->09	P
MULTISTRADA 1100 S	07->09	P

DF5233 EF

ØE:310 ØC:101,5 ØI:80 ØF:8,6 N°•:5 SP:5 OS:10

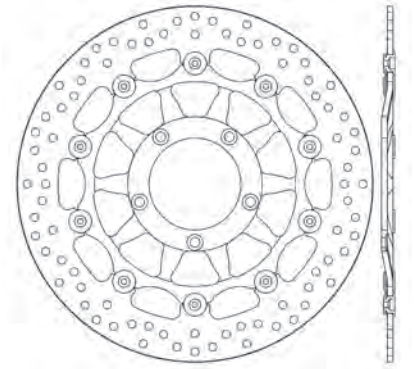

MV AGUSTA	Year	A/P
BRUTALE 750 S	03->05	A
BRUTALE 750 SERIE ORO	03->05	A
F4 750 S - S 1+1	98->04	A
F4 750 SERIE ORO	98->04	A
BRUTALE 910	05->08	A
BRUTALE 910 R	05->08	A
BRUTALE 910 S	05->08	A
BRUTALE 920	11->14	A
BRUTALE 989 S	08->09	A
F4 1000	04->06	A

DF5240 EF

ØE:300 ØC:80 ØI:64,2 ØF:8,6 N°•:6 SP:5

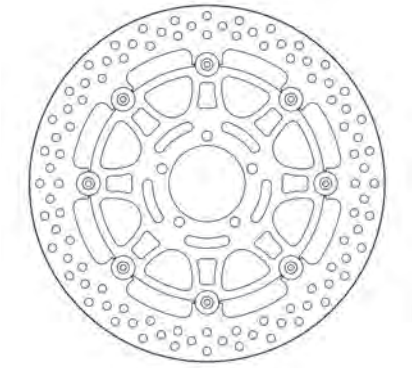

DUCATI	Year	A/P
MONSTER 620	05->06	A
MONSTER 620 DARK	05->06	A
MULTISTRADA 620	06	A
MONSTER 695	07->08	A
MONSTER 800 S2R	05->07	A
MONSTER 800 S2R DARK	05->06	A
MONSTER 1000 S2R	06->08	A

ØE **DIAM. ESTERNO** *outside diam / diam extern / diam exterior / Außendurchmesser*

ØC **DIAM. CIRCOLARE PASSANTE** */ diam through the holes / diam entre trous / diám a través de los agujeros / Durchmesser durch die Löcher*

ØI **DIAM. INTERNO** *inside diam / diam intérieur / diam interior / Innendurchmesser*

DF5248 EFV

ØE:310 ØC:100,4 ØI: 84,3 ØF:10,6 N°•:5 SP:5 OS:14,10

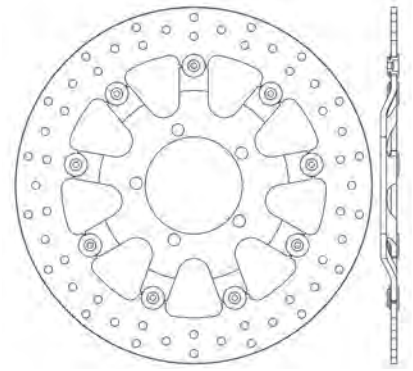

TRIUMPH	Year	A/P
DAYTONA 675 up to VIN 381274	06->08	A
DAYTONA TRIPLE 675	09->12	A
DAYTONA TRIPLE R 675	11->12	A
STREET TRIPLE 675	08->12	A
STREET TRIPLE R 675	09->12	A
TIGER XC 800	15->17	A

DF5249 EF

ØE:305 ØC:90 ØI: 72,1 ØF:8,6 N°•:5 SP:5 OS:10

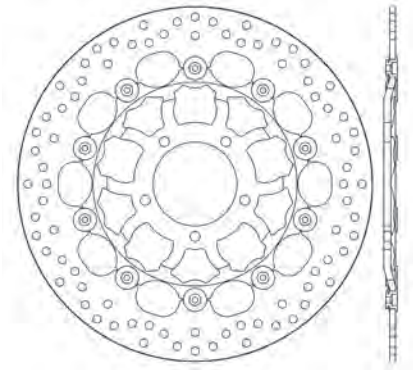

DUCATI	Year	A/P
HYPERMOTARD 796 (800cc)	10->12	A
HYPERMOTARD 1100	07->09	A
HYPERMOTARD 1100 EVO	10->12	A
HYPERMOTARD 1100 EVO SP	10->12	A
HYPERMOTARD 1100 S	07->09	A

DF5254 A

ØE:245 ØC:132,9 ØI: 115 ØF:8,6 N°•:5 SP:5

YAMAHA	Year	A/P
XJ6 600 DIVERSION	09->15	P
XJ6 F 600 DIVERSION	09->16	P
XJ6 N 600 DIVERSION	09->16	P
XJ6 S 600 DIVERSION	09->15	P

DF5256 A

ØE:245 ØC:134,3 ØI: 115,3 ØF:6,5 N°•:6 SP:4

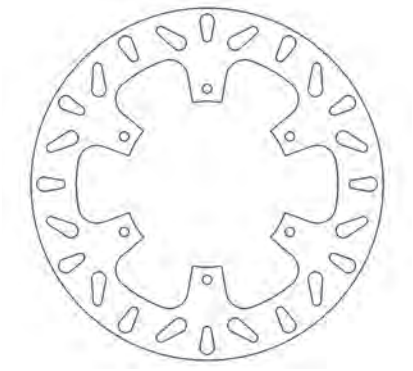

YAMAHA	Year	A/P
TZR 50	93->95	A
XTZ 750 SUPER TENERE	89->95	A

DF5261 A

ØE:255 ØC:166 ØI: 144,3 ØF:10,4 N°•:5 SP:5

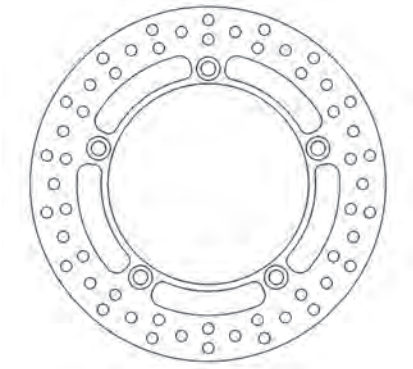

TRIUMPH	Year	A/P
TIGER 885 up to VIN 71698	93->98	P

DF5262 A AV

ØE:254,5 ØC:125,2 ØI: 105 ØF:10,5 N°•:4 SP:5

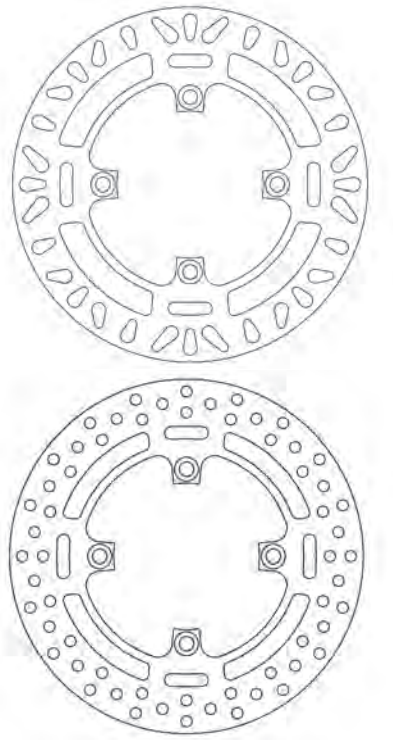

TRIUMPH	Year	A/P
BONNEVILLE 790 (carb) T100 up to Eng No 211132	02->04	P
BONNEVILLE 790 (carb) Up to Eng No 282963-F2 / 273654-F4	01->06	P
TIGER 800	11->14	P
TIGER XC 800	11->14	P
BONNEVILLE 865 (carb) T100 Eng No 211133 up	05->11	P
BONNEVILLE 865 EFI (ALLOY WHEELS) VIN 380777 up	09->15	P
BONNEVILLE 865 EFI T100	12->17	P
BONNEVILLE 865 Eng No 282964-F2 / 273655-F4 up	07->08	P
BONNEVILLE SE 865 EFI (ALLOY WHEELS) VIN 380777 up	09->12	P
SCRAMBLER 865 (carb)	06->08	P
SCRAMBLER 865 EFI	12->18	P
THRUXTON 865 (carb)	04->07	P
THRUXTON 865 EFI	12->16	P
SPRINT RS 955 FROM VIN 139277	02->05	P
SPRINT RS 955 up to VIN 139276	00->01	P
SPRINT ST 955 up to VIN 139276	99->01	P
SPRINT ST 955 VIN 139277 TO VIN 208166	02->04	P
SPEED TRIPLE 1050	11->18	P
SPEED TRIPLE R 1050	12->18	P
SPRINT ST 1050 VIN 208167 up	05->10	P
TIGER 1050	07->13	P

DF5263 AFV

ØE:310 ØC:166 ØI:144,4 ØF:10,5 N°•:6 SP:5,5

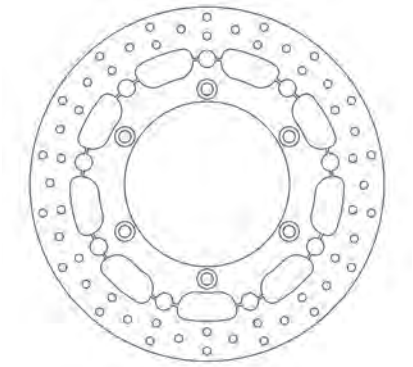

TRIUMPH	Year	A/P
BONNEVILLE 790 (carb) T100 up to Eng No 211132	02->04	A
BONNEVILLE 790 (carb) Up to Eng No 282963-F2 / 273654-F4	01->06	A
BONNEVILLE 790 AMERICA (carb)	02->04	A
SPEEDMASTER 790 (carb)	03->04	A
AMERICA 865 (carb)	05->11	A
AMERICA 865 EFI	12->18	A
BONNEVILLE 865 (carb) T100 Eng No 211133 up	05->11	A
BONNEVILLE 865 EFI T100	12->17	A
BONNEVILLE 865 Eng No 282964-F2 / 273655-F4 up	07->08	A
SCRAMBLER 865 (carb)	06->08	A
SCRAMBLER 865 EFI	12->18	A
SPEEDMASTER 865 (carb)	05->10	A
THUNDERBIRD 885 SPORT	03->04	A
SPRINT RS 955 FROM VIN 139277	02->05	A
SPRINT ST 955 VIN 139277 TO VIN 208166	02->04	A

DF5264 AFV

ØE:320 ØC:166 ØI:144 ØF:10,5 N°•:6 SP:5

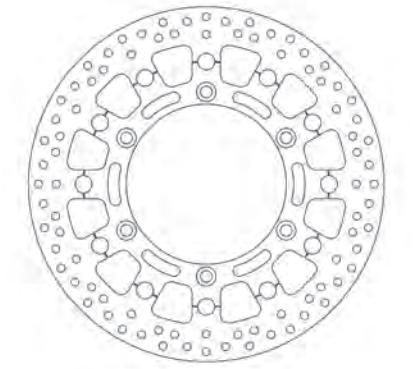

TRIUMPH	Year	A/P
THRUXTON 865 (carb)	04->07	A
THRUXTON 865 EFI	12->16	A
ADVENTURER 885	96->01	A
LEGEND TT 885	99->01	A
THUNDERBIRD 885	95->05	A

DF5266 A AV

ØE:285 ØC:166,3 ØI:144,4 ØF:10,3 N°•:5 SP:6

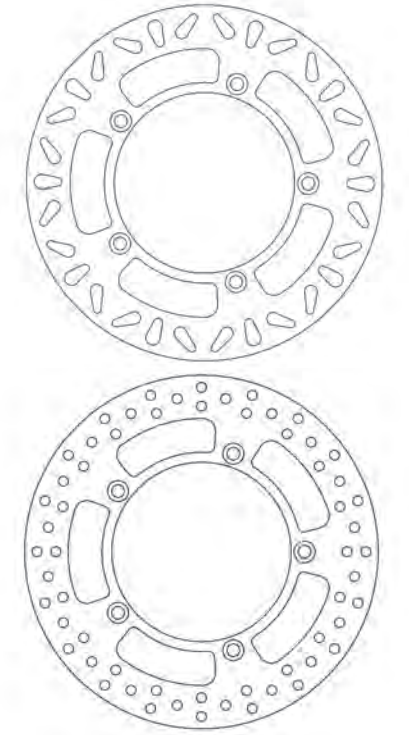

TRIUMPH	Year	A/P
BONNEVILLE 790 AMERICA (carb)	02->04	P
SPEEDMASTER 790 (carb)	03->04	P
AMERICA 865 (carb)	05->11	P
AMERICA 865 EFI	12->18	P
SPEEDMASTER 865 (carb)	05->10	P
SPEEDMASTER 865 EFI	11->17	P
ADVENTURER 885	96->01	P
LEGEND TT 885	99->01	P
THUNDERBIRD 885	95->05	P
THUNDERBIRD 885 SPORT	03->04	P

DF5269 A

ØE:260 ØC:161,9 ØI:141,1 ØF:10,3 N°•:4 SP:5

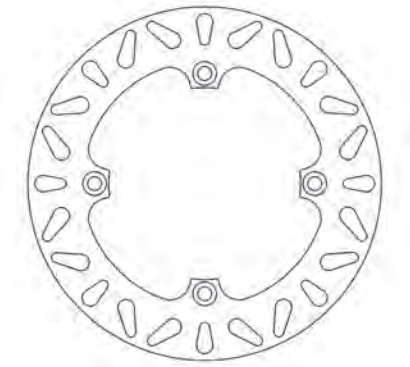

KAWASAKI	Year	A/P
KLV 1000	04->07	P
SUZUKI	**Year**	**A/P**
DL 650 V STROM	04->06	P
DL 650 V STROM X	04->12	P
DL 1000 V STROM	02->13	P

DF5273 A

ØE:220 ØC:120,2 ØI:100,3 ØF:10,7 N°•:4 SP:5

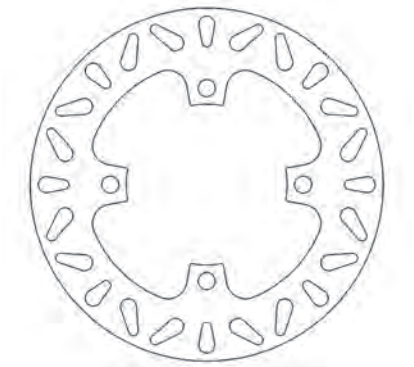

KAWASAKI	Year	A/P
ZX-10R 1000 NINJA	11->15	P

DF5274 AF

ØE:290 ØC:142,1 ØI:122 ØF:10,4 N°•:5 SP:4,5

SUZUKI	Year	A/P
SFV 650 GLADIUS	09->16	A
SV 650 ABS	07->18	A

DF5275 A

ØE:240 ØC:141 ØI:120,1 ØF:10,4 N°•:5 SP:5

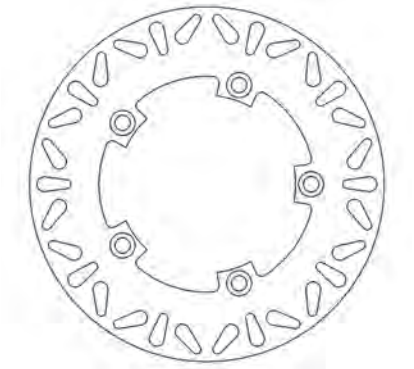

SUZUKI	Year	A/P
GSR 600	06->08	P
GSF 650 BANDIT	05->06	P
GSF 650 BANDIT ABS	05->12	P
GSF 650 S BANDIT ABS	07->13	P
GSX 650 F	08->16	P
SFV 650 GLADIUS	09->16	P
SV 650 ABS	07->18	P
GSR 750	11->16	P
GSF 1200 BANDIT	06->09	P
GSF 1200 S BANDIT	06	P
GSF 1250 BANDIT	07->12	P
GSX 1250 FA	10->12	P

ØE **DIAM. ESTERNO** *outside diam / diam extern / diam exterior / Außendurchmesser*

ØC **DIAM. CIRCOLARE PASSANTE** */ diam through the holes / diam entre trous / diám a través de los agujeros / Durchmesser durch die Löcher*

ØI **DIAM. INTERNO** *inside diam / diam intérieur / diam interior / Innendurchmesser*

DF5276 A

ØE:240 ØC:135 ØI:116,8 ØF:10,7 N°•:4 SP:5

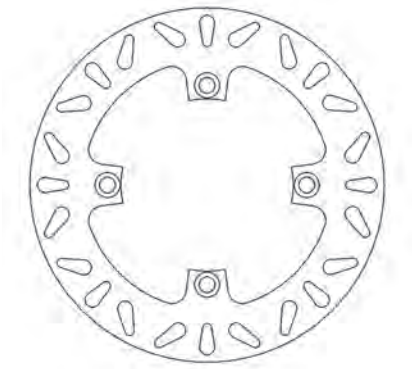

HONDA	Year	A/P
CBF 500	04->07	P
CBF 500 ABS	04->07	P
CB 600 F HORNET	07->13	P
CB 600 F HORNET ABS	07->08	P
CBF 600	04->07	P
CBF 1000 ABS	06->11	P
CBR 1000 F BIG ONE	93->97	P

DF5277 EFV

ØE:320 ØC:166 ØI:149 ØF:10,6 N°•:5 SP:4,5

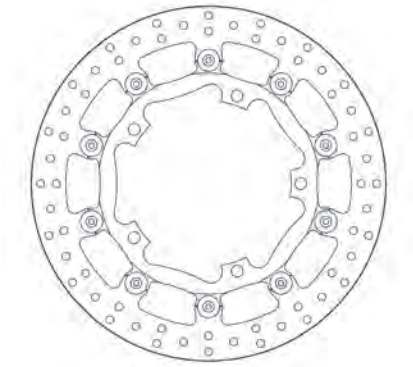

TRIUMPH	Year	A/P
SPEED TRIPLE 1050	08->18	A
SPEED TRIPLE R 1050	12->18	A
SPEED TRIPLE S 1050	16->20	A
SPRINT GT 1050	11->15	A
SPRINT GT 1050 ABS	11->18	A
TROPHY SE 1215	12->18	A

DF5282 A

ØE:210 ØC:125,1 ØI:109 ØF:6,3 N°•:4 SP:4

KTM	Year	A/P
SX 85	11->20	P
SXS 85	12->15	P

DF5284 A

ØE:220 ØC:108 ØI:88,7 ØF:8,6 N°•:5 SP:5

KTM	Year	A/P
RC8 1190	08->11	P
RC8 1190 R	09->15	P
RC8 1190 R TRACK	11->15	P

DF5288 A

ØE:240 ØC:130 ØI:112,6 ØF:9,5 N°•:4 SP:4

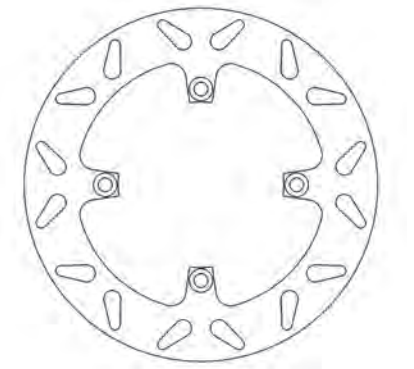

HUSQVARNA	Year	A/P
CR 125	05->13	P
WR 125	06->13	P
CR 250	05->13	P
TC 250	02->13	P
TXC 250	10->13	P
WR 250	07->13	P
TE 310 4T	10->13	P
TXC 310	11->13	P
SMR 449	11->	P
TC 449	11->13	P
TE 449	11->13	P
SM 450 RR	06->	P
TC 450	04->10	P
TE 450	02->10	P
SM 510 R	05->	P
TC 510	04->10	P
TE 510	05->10	P
SMR 511	11->	P
TE 511	11->13	P

DF5291 A

ØE:260 ØC:190 ØI:171,8 ØF:9,8 N°•:6 SP:3,3

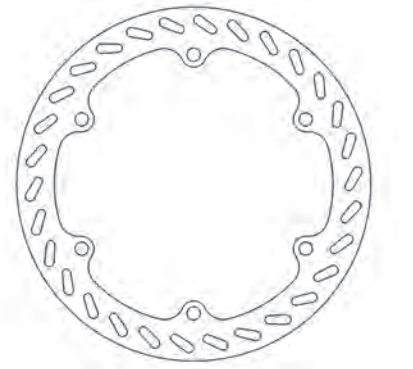

TM	Year	A/P
all models 80 (solo fascia frenante)	94->03	A
all models 85 (solo fascia frenante)	98->03	A

DF5292 EFV

ØE:310 ØC:100,6 ØI:78,3 ØF:10,7 N°•:5 SP:5,5

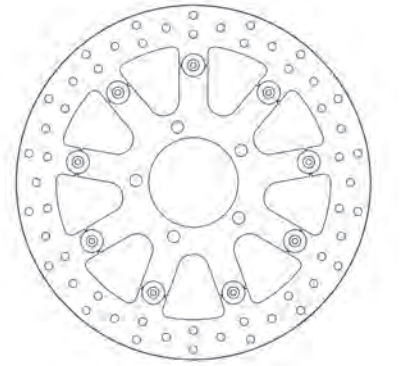

TRIUMPH	Year	A/P
BONNEVILLE 865 EFI (ALLOY WHEELS) VIN 380777 up	09->15	A
BONNEVILLE SE 865 EFI (ALLOY WHEELS) VIN 380777 up	09->12	A
SPEEDMASTER 865 EFI	11->17	A

FIGURATO DISCHI FRENO
BRAKE DISCS DRAWINGS

DF5296 A AF OE

ØE:260 ØC:117 ØI:101,3 ØF:6,5 N°•:6 SP:3

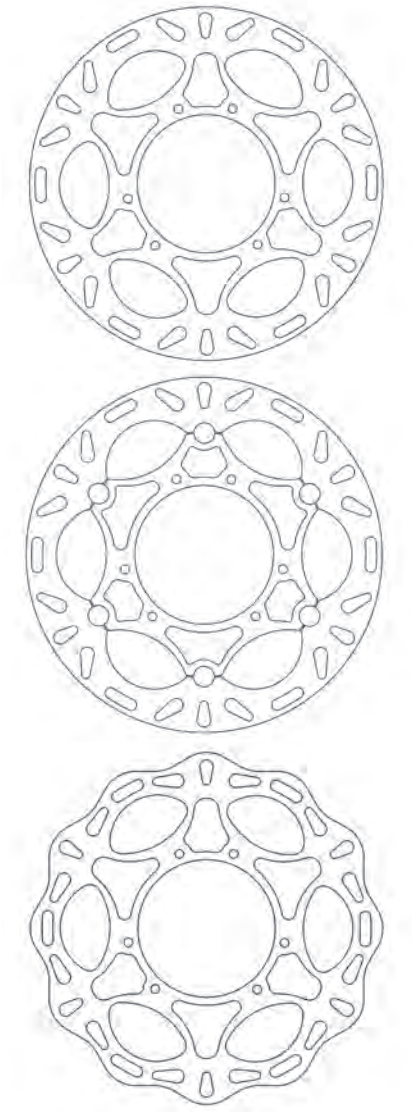

HONDA	Year	A/P
CRF 250 R - E	15->20	A
CRF 450 R - E	15->20	A
CRF 450 RX	17->19	A
CRF 450 X	15->20	A

DF5297 A

ØE:220 ØC:136 ØI:119,7 ØF:6,5 N°•:5 SP:5

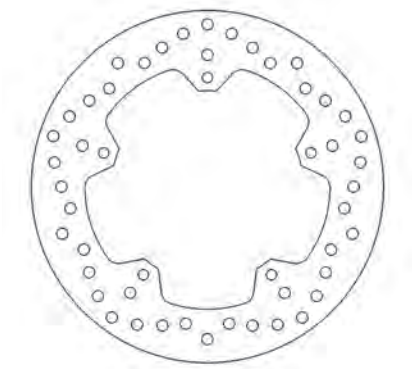

BMW	Year	A/P
S 1000 R	13->19	P
S 1000 RR	09->18	P
S 1000 RR HP4	13->14	P

DF5303 EF

ØE:300 ØC:100 ØI:80,1 ØF:10,6 N°•:5 SP:5

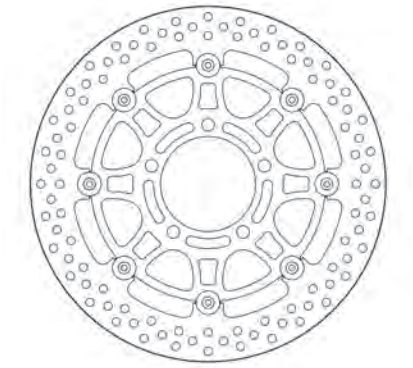

KAWASAKI	Year	A/P
ZX-6 RR 600 NINJA	03->06	A
ZX-6R 600 NINJA	07->12	A
ZX-6R 636 NINJA	05->06	A
ER - 6F 650	06->16	A
ER - 6F 650 ABS	06->12	A
ER - 6N 650	06->16	A
ER - 6N 650 ABS	06->12	A
KLE 650 VERSYS	07->17	A
KLE 650 VERSYS ABS	07->14	A
Z 750	07->12	A
Z 750 R	11->12	A
Z 750 R ABS	11->12	A
Z 1000	07->13	A
Z 1000 ABS	15->19	A
Z 1000 SX	11->19	A
ZX-10R 1000 NINJA	04->07	A

DF5304 EF

ØE:310 ØC:120 ØI:102,2 ØF:8,6 N°•:6 SP:5

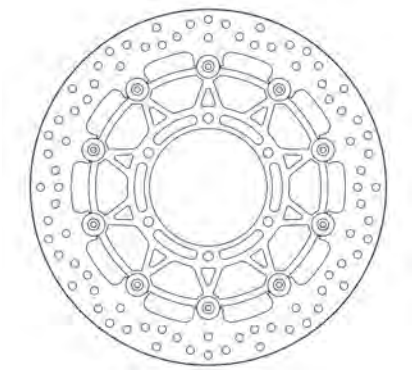

SUZUKI	Year	A/P
GSX-R 600	08->19	A
GSX-R 750	08->19	A
GSX-R 1000	09->16	A

DF5305 EF

ØE:310 ØC:110 ØI:94,2 ØF:6,5 N°•:6 SP:5 OS:12,6

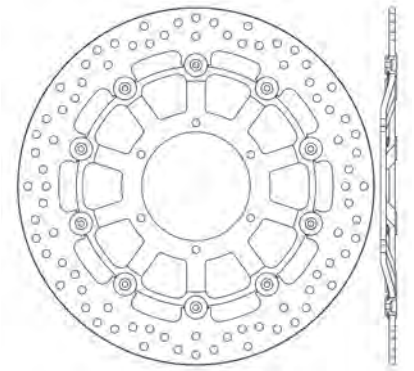

HONDA	Year	A/P
CBR 600 RR	03->15	A
CBR 600 RR ABS	09->17	A
CB 1000 R ABS	08->16	A
CBR 1000 RR FIREBLADE	04->05	A
CB 1300 F SUPER FOUR	03->04	A
CB 1300 R	02->04	A
CB 1300 S	11->15	A
CB 1300 SUPER BOL DOR	05->08	A
CB 1300 SUPERFOUR	05->13	A
CTX 1300	14->14	A

FIGURATO DISCHI FRENO CON APPLICAZIONI | BRAKE DISCS DRAWINGS AND APPLICATIONS | DESSINS DISQUES DE FREIN AVEC APPLICATIONS | ZEICHNUNGEN VON BREMSSCHEIBEN MIT VERWENDUNGSLISTE | DISEÑOS DISCOS DE FRENO CON RELACIÓN

ØE **DIAM. ESTERNO** *outside diam / diam extern / diam exterior / Außendurchmesser*

ØC **DIAM. CIRCOLARE PASSANTE** */ diam through the holes / diam entre trous / diám a través de los agujeros / Durchmesser durch die Löcher*

ØI **DIAM. INTERNO** *inside diam / diam intérieur / diam interior / Innendurchmesser*

DF5306 EF

ØE:320 ØC: 80 ØI: 64,2 ØF:8,5 N°•:6 SP:5 OS:10,3

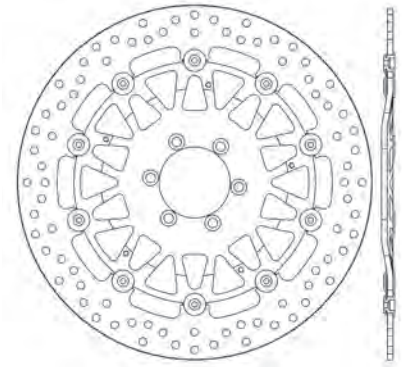

APRILIA	Year	A/P
AF1 125 EUROPA	90->92	A
AF1 125 FUTURA	90->91	A
MX 125	04->08	A
RS 125	95->99	A
TUONO 125	03->07	A
PEGASO 660 FACTORY	07->09	A
PEGASO 660 STRADA	05->09	A
DORSODURO 750 FACTORY	10->13	A
DORSODURO 750 SMV	08->18	A
SHIVER 750 SL	07->18	A
SHIVER GT 750 SL	09->12	A
NA 850 MANA	07->11	A
NA 850 MANA GT	09->16	A
DORSODURO 900	17->20	A
SHIVER 900	17->20	A
RSV 1000 MILLE	97->03	A
RSV 1000 MILLE NERA	04	A
RSV 1000 MILLE R	00->07	A
RSV 1000 MILLE R FACTORY	04->05	A
RSV 1000 SP	99->00	A
RSV 1000 TUONO	02->05	A
RSV 1000 TUONO FIGTHER	03->05	A
RSV 1000 TUONO R	03->12	A
RSV 1000 TUONO R FACTORY	06->12	A
RSV 1000 TUONO V4R	11->13	A
RSV4 1000 FACTORY	09->10	A
RSV4 1000 FACTORY ABS	13	A
RSV4 1000 FACTORY APRC	11->12	A
RSV4 1000 FACTORY APRC R - ABS	11->13	A
RSV4 1000 FACTORY APRC STD-SE	11->12	A
RSV4 1000 SBK RACING	09->10	A
RSV4-R 1000	10	A
RSV4-R 1000 APRC - ABS	11->14	A
RSV4-RF 1000	15->16	A
RSV4-RR 1000	15->16	A
SL 1000 FALCO	00->04	A
TUONO 1000 V4R APRC	14	A
TUONO 1000 V4R STD APRC	11->13	A
RSV 1100 TUONO V4	05	A
RSV 1100 TUONO V4 FACTORY	15->16	A
RSV 1100 TUONO V4 RR	15->16	A
CAPO NORD 1200	13->19	A
CAPO NORD 1200 RALLY	15->19	A
CAPO NORD 1200 TRAVEL PACK	16->19	A
DORSODURO 1200	11->15	A
BENELLI	Year	A/P
BN 302	14->	A
BN 600	14->	A
BN 600 GT	14->	A
BN 600 R	14->	A
TNT 899	07->	A
TNT 899 CENTURY RACER	11->	A
TRE-K 899	07->	A
TORNADO 3 900	00->02	A
TORNADO TRE 900	03->06	A
TORNADO TRE 900 RS	04->06	A
TNT 1100	04	A
TNT 1130	05->06	A

... segue BENELLI	Year	A/P
TNT 1130 CAFE RACER	05->06	A
TNT 1130 CENTURY RACER	11->	A
TNT 1130 OFFICINE	07->	A
TNT 1130 SPORT	05	A
TNT 1130 TITANIUM	05->	A
TNT 1130 TRE-K	06->	A
TNT 1130 TRE-K AMAZONAS	07	A
TORNADO 1130	06->	A
TORNADO 1130 TRE	06->08	A
TORNADO 1130 TRE R	13->	A
TRE-K 1130	06->16	A
TRE-K 1130 AMAZONAS	13->16	A
BIMOTA	Year	A/P
YB7 400	89->	A
V DUE 500	97->00	A
BB1 SUPERMONO 650	96->00	A
TESI 851 1D	90->91	A
DB2 SR 904	92->00	A
DB3 MANTRA 904	96->00	A
DB4 904	98->	A
DB5 1000 MILLE	05->11	A
SB8R 1000	97->00	A
YB10 1002 DIECI	92->95	A
SB6 1100	96->00	A
BMW	Year	A/P
G 650 X MOTO	06->07	A
CAGIVA	Year	A/P
MITO 125	91->92	A
MITO 125 525	06->10	A
MITO 125 EDDY	93	A
MITO 125 EURO 2	05->	A
MITO 125 EV	94->07	A
MITO 2 125 PRODUCTION RACER	94->	A
PLANET 125	97->07	A
RAPTOR 125	03->06	A
SUPERCITY 125	92->00	A
RIVER 500	99->01	A
RIVER 600	95->99	A
DUCATI	Year	A/P
SUPERSPORT 350	91->92	A
MONSTER 400	95->08	A
MONSTER 400 DARK IE	05	A
SUPERSPORT 400	93->97	A
MONSTER 600	93->01	A
MONSTER 600 CITY - CITY DARK -DARK	99	A
MONSTER 600 DARK	98	A
SUPERSPORT 600	91->97	A
MONSTER 620 (5 marce - single disk)	04	A
MONSTER 620 (6 marce)	04	A
MONSTER 620 DARK (single disk)	05	A
MONSTER 620 IE	02->04	A
MULTISTRADA 620 DARK (single disk)	06	A
SPORT 620	03->04	A
SUPERSPORT 620	03->04	A
MONSTER 696 (700cc)	08->14	A
748	02	A
748 BIPOSTO	01	A
748 BIPOSTO - SP	95->01	A
748 R	00	A
748 S	00->02	A
748 SP	95->97	A
748 SPS	98->99	A
MONSTER 750	96->01	A
MONSTER 750 CITY - CITY DARK	99	A
MONSTER 750 IE	02	A
SPORT 750	00->02	A
SUPERSPORT 750	91->02	A
SUPERSPORT 750 IE	00->02	A
MONSTER 800	03->04	A
SPORT 800	03->06	A
SUPERSPORT 800	03->06	A
851 all models	91->92	A
888 all models	93->95	A
888 DESMOQUATTRO	93->94	A
888 SUPERBIKE STRADA	94->95	A

... segue DUCATI	Year	A/P
MH 900	01->02	A
MONSTER 900	93->99	A
MONSTER 900 CITY - CITY DARK	99	A
MONSTER 900 CROMO	98->99	A
MONSTER 900 IE	00->02	A
MONSTER 900 SPECIAL	98	A
SPORT 900	02	A
SUPERSPORT 900	98->99	A
SUPERSPORT 900 F.E.	98	A
SUPERSPORT 900 IE	00->02	A
SUPERSPORT 900 SUPERLIGHT	91->97	A
907 IE	90->93	A
916 BIPOSTO SENNA	94->98	A
916 SP	94->96	A
916 SPS - SPS I/II/III (996cc)	97->00	A
MONSTER 916 S4	01->02	A
MONSTER 916 S4 FOGGY	02	A
ST4 916	99->03	A
ST2 944	97->03	A
996 S	01	A
MONSTER 996 S4R	03->06	A
ST4S 996	01->05	A
998 S	02->06	A
998 S (pinza radiale)	02->03	A
GT 1000	07->10	A
GT 1000 TOURING	09	A
MONSTER 1000	03->05	A
MONSTER 1000 S	05	A
PAUL SMART 1000 L.E.	06	A
SPORT 1000	06->08	A
ST3 1000	04->07	A
SUPERSPORT 1000	03->06	A
GILERA	Year	A/P
GFR 125	93->94	A
HONDA	Year	A/P
CB 1000 R	08->16	A
KTM	Year	A/P
LC4 640 DUKE II	03->06	A
LC4 690 DUKE	08->13	A
LC4 690 DUKE R	10->11	A
LC4 690 SM	07->09	A
LC4 690 SM PRESTIGE	07	A
LC4 690 SMC	08->11	A
LC4 690 SMC R	12->13	A
LC4 690 SMR	08	A
LC8 990 SUPER DUKE	05->12	A
LC8 990 SUPER DUKE R	07->13	A
RC8 1190	08->11	A
RC8 1190 R	09->15	A
RC8 1190 R TRACK	11->15	A
LAVERDA	Year	A/P
SPORT 650	95->01	A
DIAMANTE 668	96->98	A
GHOST 668	96->99	A
STRIKE 668	97->99	A
BLACK STRIKE 750	00->	A
FORMULA 750	97->01	A
SPORT 750	97->98	A
STRIKE 750	98->01	A
T-8 800	98	A
TTS 800	98	A
MONDIAL	Year	A/P
PIEGA 999 (1000cc)	03->	A
PIEGA EVO 999 (1000cc)	03->	A
PIEGA NUDA 999 (1000cc)	04->	A
MOTO GUZZI	Year	A/P
BREVA 750	03->09	A
NEVADA 750	91->97	A
NEVADA 750	02->03	A
NEVADA 750 AQUILA NERA	09->13	A
NEVADA 750 CLASSIC	04->07	A
NEVADA 750 CLUB	98->01	A
NEVADA 750 S	10	A
V7 750 CAFE CLASSIC	09	A
V7 750 CLASSIC	08->12	A

FIGURATO DISCHI FRENO CON APPLICAZIONI | BRAKE DISCS DRAWINGS AND APPLICATIONS | DESSINS DISQUES DE FREIN AVEC APPLICATIONS | DISEÑOS DISCOS DE FRENO CON RELACIÓN | ZEICHNUNGEN VON BREMSSCHEIBEN MIT VERWENDUNGSLISTE

...DF5306		
... segue *MOTO GUZZI*	Year	A/P
V7 750 RACER	10->14	A
V7 750 SPECIAL	14	A
V7 750 SPECIAL - STONE	12->13	A
V7 750 STONE	14	A
V7 II 750 RACER ABS	15->16	A
V7 II 750 SPECIAL	15->16	A
V7 II 750 SPECIAL ABS	15->16	A
V7 II 750 STONE	14	A
V7 II 750 STONE - METAL	15->16	A
V7 II 750 STONE ABS	15->16	A
V7 II 750 STORNELLO	16->	A
V7 II 750 STORNELLO ABS	16->	A
BREVA 850	06->07	A
GRISO 850	06->07	A
NORGE 850	07->08	A
V9 850 BOBBER	16->	A
V9 850 ROAMER	16->	A
BELLAGIO 940 AQUILA NERA	07->10	A
DAYTONA 1000 RACING	96	A
DAYTONA 1000 RS	97->98	A
V 10 1000 CENTAURO	97->99	A
BREVA 1100	05->07	A
CALIFORNIA 1100 ALLUMINIUM - TITANIUM	04->05	A
CALIFORNIA 1100 EV	97->02	A
CALIFORNIA 1100 EV TOURING	03->05	A
CALIFORNIA 1100 JACKAL	99->06	A
CALIFORNIA 1100 SPECIAL	99->00	A
CALIFORNIA 1100 SPECIAL SPORT - ALLUMINIUM	02->03	A
CALIFORNIA 1100 SPORT	01->02	A
CALIFORNIA 1100 STONE - METAL	01->05	A
GRISO 1100	05->08	A
SPORT 1100 (iniezione)	96->99	A
SPORT 1100 CORSA	98->99	A
V 11 1100 LE MANS	01->05	A
V 11 1100 NAKED	03->05	A
V 11 1100 SCURA	02->05	A
V 11 1100 SPORT	99->05	A
V 11 1100 SPORT ROSSO MANDELL	01->06	A
V 11 1100 SPORT SCURA	02->	A
V11 1100 BALLABIO	03->05	A
V11 1100 CAFE SPORT	03->05	A
V11 1100 COPPA ITALIA	03->05	A
BREVA 1200 V	08->09	A
GRISO 1200 8V	07->	A
NORGE 1200	06->07	A
NORGE 1200 ABS	06->07	A
SPORT 1200	06->08	A
SPORT 1200 4V	09->11	A
SPORT 1200 8V	12->13	A
SPORT 1200 ABS	06->07	A
STELVIO 1200	08->11	A
MOTO MORINI	Year	A/P
9,5 1200	06->09	A
CORSARO 1200	05->09	A
SPORT 1200	08->10	A
MV AGUSTA	Year	A/P
F4 1000 312 R- 312 R 1+1- STOCK 312	08	A
F4 1000 S - R - RR - S 1+1 - R 1+1 - RR 1+1	06->07	A
F4 1000 S- S 1+1 - AGO - TAMBURINI - STOCK	02->05	A
F4 1000 SENNA	06	A
F4 1000 STOCK - VELTRO- SBK Replica	06	A
F4 1078 (1000cc)	07	A
MZ	Year	A/P
S 1000 (MUZ)	01->02	A
VOXAN	Year	A/P
CAFE RACER 1000	01->06	A
ROADSTER 1000	01->06	A
YAMAHA	Year	A/P
TDR 125	93->03	A
TDR 125 (Italia)	89->93	A
FZX 250 ZEAL	91->92	A
TDR 250	88->92	A
TZR 250	87->92	A
TZR 250 (REVERSE CYLINDER)	89->90	A
SZR 660	95->97	A

...DF5306		
... segue *YAMAHA*	Year	A/P
FZR 750 (OW01)	89->91	A
FZR 750 GENESIS	87->	A
YZ-F 750 RR-SP	93->98	A
FZR 1000 EX-UP	91->93	A
FZR 1000 GENESIS	86->89	A
FZR 1000 R	94->95	A
FZR 1000 R - EX-UP	89->90	A
XJR 1200	95->98	A

DF5307 EF

ØE:320 ØC: 90 ØI: 72,1 ØF:8,5 N°•:5 SP:5 OS:14,7

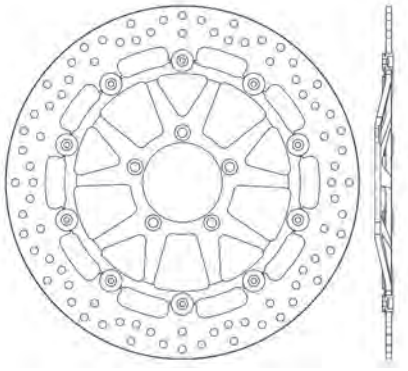

DUCATI	Year	A/P
749 (748cc)	03->06	A
749 DARK (748cc)	04->06	A
749 R (748cc)	04->06	A
749 S (748cc)	03->06	A
848 848	08->10	A
PANIGALE 899 ABS - USA	14->15	A
PANIGALE 956 959	17	A
PANIGALE 959 959	18	A
PANIGALE 959 959 CORSE / CORSE U	18->19	A
999 (998cc)	03->06	A
999 R (998cc)	03->06	A
999 RS (998cc) (con antisaltellamento)	04->05	A
999 S (998cc)	02->07	A
MONSTER 1000 S4R	07->08	A
MONSTER 1100 S	09->10	A

DF5308 EF

ØE:320 ØC:150 ØI: 132 ØF:8,5 N°•:5 SP:5

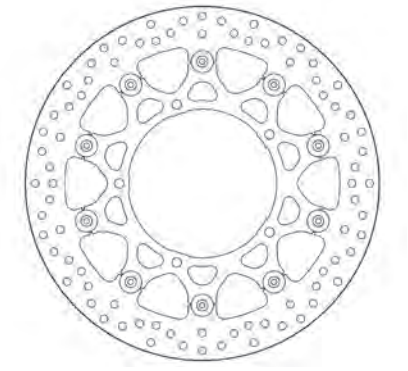

YAMAHA	Year	A/P
YZ-F 600 R6	17->20	A
FZ1 1000	06->12	A
FZ1 1000 FAZER	06->12	A
MT-10 1000	16->20	A
YZ-F 1000 R1	04->20	A
YZ-F 1000 R1M	15->20	A

DF5309 EF

ØE:296 ØC: 78 ØI: 62,2 ØF:6,5 N°•:6 SP:5 OS:17

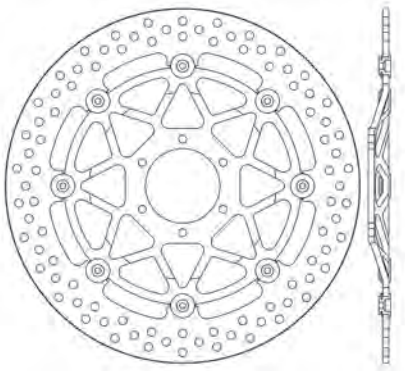

HONDA	Year	A/P
CBR 600 F	99->00	A
CROSSRUNNER 800 VFR	11->14	A
CROSSRUNNER 800 VFR X	15->18	A
VFR 800	06->13	A
VFR 800 F	14->16	A
VFR 800 FI	98->02	A
VFR 800 V-TECH	02->05	A
CBR 900 RR-FIREBLADE (893 cc)	92->94	A
XL 1000 V VARADERO	99->02	A
XLV 1000 VARADERO	03->11	A
XLV 1000 VARADERO ABS	04->11	A
GL 1500 F6C VALKYRIE	97->03	A
GL 1800 GOLDWING	01->17	A

DF5310 EF

ØE:310 ØC: 150 ØI: 132 ØF:8,5 N°•:5 SP:5

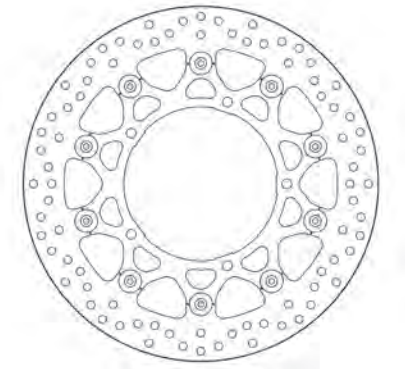

YAMAHA	Year	A/P
YZ-F 600 R6	05->16	A
FZ8 N 800	11->15	A
FZ8 NA 800	11->15	A
FZ8 S 800 FAZER	11->15	A
FZ8 SA 800 FAZER	11->15	A
YZ-F 1000 R1	07->14	A
XT 1200 Z SUPER TENERE	10->20	A
XT 1200 ZE SUPER TENERE	14->19	A

ØE **DIAM. ESTERNO** *outside diam / diam extern / diam exterior / Außendurchmesser*

ØC **DIAM. CIRCOLARE PASSANTE** */ diam through the holes / diam entre trous / diám a través de los agujeros / Durchmesser durch die Löcher*

ØI **DIAM. INTERNO** *inside diam / diam intérieur / diam interior / Innendurchmesser*

DF5311 EF

ØE:298 ØC:150 ØI:132 ØF:8,6 N°•:5 SP:5

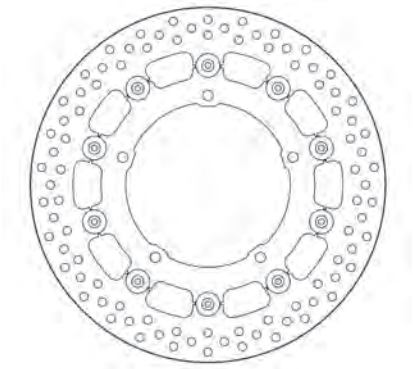

YAMAHA	Year	A/P
YZF R25 250	15->16	A
MT-03 320	16->20	A
YZF R3 320	15->20	A
FZ6 600 FAZER	04->07	A
FZ6 600 FAZER ABS	06->07	A
FZ6 N 600	04->07	A
FZ6 NS 600	05->06	A
FZ6 S2 600	07->09	A
FZ6 S2 600 FAZER	07->09	A
FZ6 S2 600 FAZER ABS	08	A
XJ6 600 DIVERSION	09->15	A
XJ6 F 600 DIVERSION	09->16	A
XJ6 N 600 DIVERSION	09->16	A
XJ6 S 600 DIVERSION	09->15	A
YZ-F 600 R6	03->04	A
MT-03 660	06->14	A
MT-09 900 (MTN 850)	17->20	A
MT-09 900 SP (MTN850)	18	A
MT-09 900 STREET RALLY (850cc)	14->16	A
MT-09 900 TRACER (850cc)	17->18	A
MT-09 900 TRACER (MTT850)	19->20	A
MT-09 900 TRACER GT (MTT850)	18	A
XSR 900 (850)	16->20	A
XV 1700 ROAD STAR WARRIOR	02	A

DF5312 EF

ØE:298 ØC:150 ØI:132,2 ØF:8,6 N°•:6 SP:5

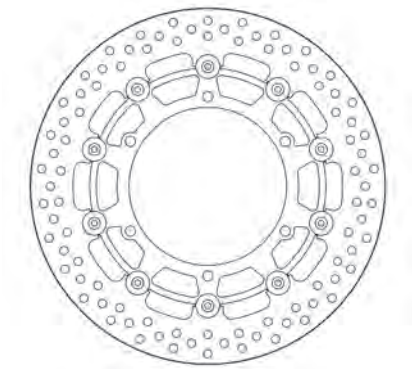

YAMAHA	Year	A/P
SR 400	14->16	A
XJ 600 N	98->03	A
XJ S 600 DIVERSION	98->03	A
YZ-F 600 R THUNDER CAT	96->04	A
YZ-F 600 R6	99->02	A
TDM 900	02->12	A
TDM 900 ABS	05->10	A
FZS 1000 FAZER	01->05	A
YZ-F 1000 R THUNDER ACE	96->01	A
YZ-F 1000 R1	98->03	A
BT 1100 BULLDOG	02->06	A
V-MAX 1200 (YMX 12N)	93->03	A
FJR 1300 A	13->20	A

...DF5312

... segue YAMAHA	Year	A/P
XJR 1300	99->11	A
XJR 1300 SP	01	A

DF5313 EF

ØE:320 ØC:91 ØI:69,2 ØF:10,5 N°•:5 SP:5

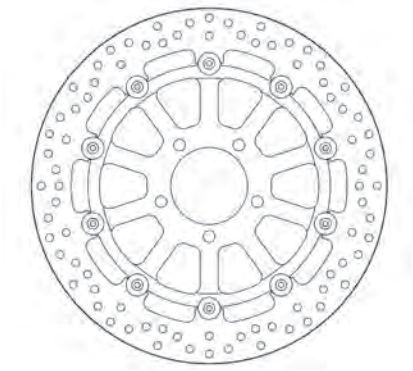

SUZUKI	Year	A/P
GSX-R 600	96->03	A
GSX-R 750	00->03	A
GSX-R 750 T SRAD	96->99	A
GSX-R 1000	01->02	A
TL 1000 R	98->03	A
TL 1000 S	97->02	A
GSX-R 1300 HAYABUSA	99->07	A
GSX 1400	02->07	A

DF5314 EF

ØE:320 ØC:110 ØI:94,5 ØF:6,2 N°•:6 SP:5 OS:15,2

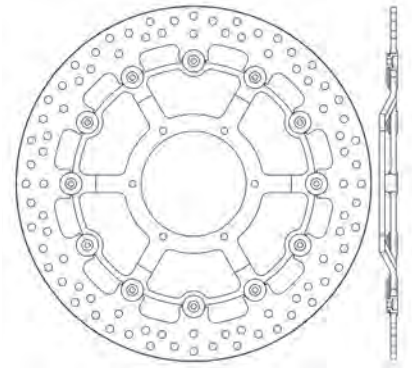

HONDA	Year	A/P
CBR 1000 RR FIREBLADE	08->16	A
CBR 1000 RR FIREBLADE ABS	09->16	A
CBR 1000 RR SP	14->16	A

DF5315 EF

ØE:320 ØC:110 ØI:94,1 ØF:6,3 N°•:6 SP:5 OS:12,8

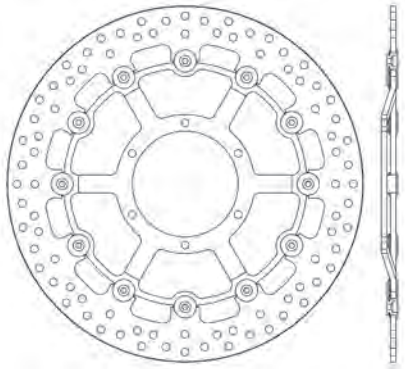

HONDA	Year	A/P
CBR 1000 RR FIREBLADE	06->07	A
VTR 1000 SP	00->07	A

DF5317 A OE

ØE:240 ØC:133 ØI:115,1 ØF:6,5 N°•:6 SP:4

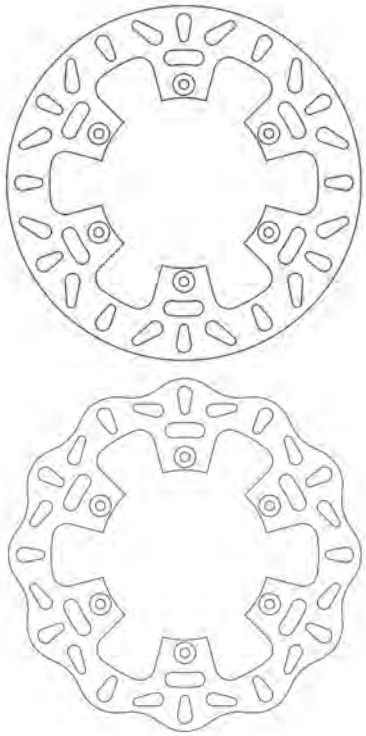

YAMAHA	Year	A/P
YZ-F 450	20	P

FIGURATO DISCHI FRENO
BRAKE DISCS DRAWINGS

DF5318 A

ØE:270 ØC:89,5 ØI:70,5 ØF:6,5 N°•:6 SP:3

TM	Year	A/P
EN 125	04->20	A
MX 125	04->20	A
EN 144	14->20	A
MX 144	15->20	A
EN 250	04->20	A
EN 250 F	04->20	A
MX 250	05->20	A
MX 250 F	05->20	A
MX 300	05->20	A
MX 450 F	14->20	A
EN 530 F	05->20	A
MX 530 F 4T	05->20	A

DF5319 A

ØE:240 ØC:128 ØI:114 ØF:6,5 N°•:4 SP:4

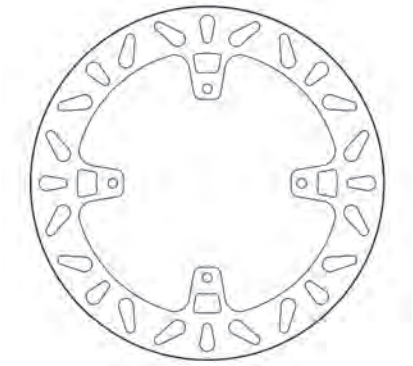

TM	Year	A/P
EN 125	15->20	P
MX 125	15->20	P
EN 144	15->20	P
MX 144	15->20	P
EN 250	15->20	P
EN 250 F	15->20	P
MX 250	15->20	P
MX 250 F	15->20	P
MX 300	15->20	P
MX 450 F	15->20	P
EN 530 F	15->20	P
MX 530 F 4T	15->20	P

ØE **DIAM. ESTERNO**
outside diam / diam extern / diam exterior / Außendurchmesser

ØC **DIAM. CIRCOLARE PASSANTE** */ diam through the holes / diam entre trous / diám a través de los agujeros / Durchmesser durch die Löcher*

ØI **DIAM. INTERNO**
inside diam / diam intérieur / diam interior / Innendurchmesser

DFST01

YAMAHA	Year	A/P
WR 125	01->02	A
YZ 125	01->04	A
WR F 250	01->04	A
YZ 250	01->04	A
YZ-F 250	01->04	A
WR F 400	98->02	A
YZ-F 400	98->99	A
WR F 426	00->02	A
YZ-F 426	00->02	A
WR F 450	03->04	A
YZ-F 450	03->04	A

DFST02

HONDA	Year	A/P
CR 125 R	95->03	A
CR 250 R	95->03	A
CRE 250	02->03	A
XR 400 R	96->05	A
XR 440 R (DALLARA)	99->	A
CRF 450 R - E	02->03	A
CR 500 R	95->01	A
XR 600 L - R	93->00	A
XR 600 R	91->92	A
XR 650 R	00->07	A

DFST03

KAWASAKI	Year	A/P
KX 125	94->08	A
KX 250	94->08	A
KX F 250	04->14	A
KLX 450 R	08->20	A
KX F 450	06->14	A
KX 500	94->04	A
SUZUKI	**Year**	**A/P**
RM 125	96->12	A
RM 250	97->08	A
RMX 250	89->99	A
RMZ 250	04->18	A
DR Z 400 E	00->09	A
DR Z 400 S	00->08	A
RMX 450	10->17	A
RMZ 450	05->17	A

DFST05

HONDA	Year	A/P
CR 125 R	04->07	A
CRE 125	02->07	A
CR 250 R	04->10	A
CRE 250	04->07	A
CRE 250 IE	07->08	A
CRF 250 R - E	04->14	A
CRF 250 X	04->17	A
CRE 290 IE	07->08	A
CRF 300 X	08->12	A
CRF 450 R - E	04->14	A
CRF 450 X	05->14	A

DFST06

YAMAHA	Year	A/P
WR 125	01->02	A
YZ 125	01->07	A
WR F 250	01->07	A
YZ 250	01->07	A
YZ-F 250	01->06	A
WR F 400	98->02	A
YZ-F 400	98->99	A
WR F 426	00->02	A
YZ-F 426	00->02	A
WR F 450	03->08	A
YZ-F 450	03->07	A

DFST07

KTM	Year	A/P
EXC 125	98->09	A
EXC 125 SIX DAYS	01->09	A
EXE 125	00->09	A
SX 125	96->09	A
SXS 125	01->10	A
SX 144	07->10	A
SX 150	08->09	A
EXC 200	04->09	A
SX 200	03->07	A
EXC 250	94->09	A
EXC 250 SIX DAYS (2T)	05->09	A
EXC RACING 250 (4T)	00->06	A
EXC-F 250	06->09	A
EXC-F 250 SIX DAYS	07->09	A
MX 250	00->13	A
SX 250	94->09	A
SX-F 250	05->09	A
SXS 250	01->03	A
SXS-F 250	06->08	A
XC 250 (2T)	94->09	A
EXC 300	94->09	A
EXC 300 EGS	93->99	A
EXC 300 SIX DAYS (2T)	05->09	A
EXC 360	96->97	A
SX 360	96->97	A
EXC 380	98->02	A
MXC 380	98->02	A

...DFST07

... segue *KTM*	Year	A/P
SX 380	98->02	A
EXC 400	00->04	A
EXC RACING 400	00->07	A
EXC-G RACING 400	04->08	A
MXC 400	00->02	A
SX 400	00->02	A
SX RACING 400	02	A
SXC 400	99->00	A
EXC RACING 450	03->07	A
EXC-R 450	08	A
MXC 450	04->06	A
SX 450	03->06	A
SX-F 450	07->09	A
XC 450	06->07	A
XC-W 450	08	A
SX-F 505	07->09	A
XC-F 505	07->09	A
EXC RACING 520	00->02	A
MXC 520	00->02	A
SX 520	00->02	A
EXC RACING 525	03->07	A
MXC 525	03->05	A
SX 525	03->07	A
XC 525	06->07	A
EXC-R 530	08	A
XC-W 530	08	A
LC4 540 SXC	98->00	A
SXS 540 RACING	02	A

DFST08

YAMAHA	Year	A/P
YZ 125	05->07	A
WR F 250	05->16	A
YZ 250	05->07	A
YZ-F 250	05->06	A
WR F 450	05->15	A
YZ-F 450	05->15	A

DFST09

MALAGUTI	Year	A/P
MADISON 125	99->02	A

...DFST09

... segue *MALAGUTI*	Year	A/P
PHANTOM MAX 125	03->	A
MADISON T 150	99->01	A
MADISON R 180	01->02	A
MADISON 200	99->01	A
MADISON S 200 RESTYLING	02->03	A
PHANTOM MAX 200	03	A
MADISON RS 250 RESTYLING	04	A
PHANTOM MAX 250	04	A

DFST10

GILERA	Year	A/P
RUNNER 125	97->99	A
RUNNER 125 FX - FXR	97->02	A
RUNNER 125 SP	99->	A
RUNNER 125 VX / VXR 4T	01->04	A
RUNNER 180	97->98	A
RUNNER 180 FXR	98->	A
RUNNER 180 SP	99->	A
RUNNER 180 VXR	01->04	A
RUNNER 200 VXR 4T (pinza Heng Tong)	01->06	A
RUNNER 200 VXR 4T RACE	05->06	A
RUNNER 200 VXR 4T ST EURO 3	08->11	A

DFST11

HONDA	Year	A/P
@ 125 NES (tambuto post/rear drum)	00->	A
SH 125 (tambuto post/rear drum)	00->08	A
@ 150 NES (tambuto post/rear drum)	00->	A
SH 150 (tambuto post/rear drum)	00->08	A

DFST12

HONDA	Year	A/P
CR 85	03->07	A
CRF 150 R	07->20	A

DFST13

KTM	Year	A/P
SX 85	03->10	A
XC 85	07->09	A
SX 105	04->09	A
XC 105	08->10	A

DFST14

YAMAHA	Year	A/P
YZ 85	02->20	A

ØE **DIAM. ESTERNO** *outside diam / diam extern / diam exterior / Außendurchmesser*

ØC **DIAM. CIRCOLARE PASSANTE** */ diam through the holes / diam entre trous / diám a través de los agujeros / Durchmesser durch die Löcher*

ØI **DIAM. INTERNO** *inside diam / diam intérieur / diam interior / Innendurchmesser*

DFST15

YAMAHA	Year	A/P
YZ 125	08->16	A
YZ 250	08->16	A
YZ-F 250	07->15	A
YZ-F 450	08->09	A

DFST16

HUSQVARNA	Year	A/P
TC 125	14->20	A
TE 125	14->16	A
TE 125 4T	11->13	A
TX 125	17->20	A
FC 250	14->20	A
FE 250	13->20	A
TC 250	14->20	A
TE 250	14->17	A
TE 250 i	18->20	A
TC 300	14->17	A
TE 300	14->17	A
TE 300 i	18->20	A
TX 300	19	A
TX 300 i	20	A
FC 350	14->20	A
FE 350	14->20	A
FX 350	17->20	A
FC 450	14->20	A
FE 450	14->20	A
FX 450	19->20	A
TE 450	14	A
FE 501	14->20	A
KTM	Year	A/P
EXC 125	10->15	A
EXC 125 SIX DAYS	10->16	A
EXE 125	10->11	A
SX 125	10->20	A
SX 150	10->20	A
XC 150	11->18	A
EXC 200	10->16	A
XC-W 200	11->16	A
EXC 250	10->17	A
EXC 250 SIX DAYS (2T)	10->17	A

...DFST16

... segue KTM	Year	A/P
EXC 250 SIX DAYS TPI (2T)	18->20	A
EXC 250 TPI (2T)	18->20	A
EXC-F 250	10->20	A
EXC-F 250 SIX DAYS	10->20	A
SX 250	10->20	A
SX-F 250	10->20	A
XC 250 (2T)	10->17	A
XC 250 TPI (2T)	18->19	A
XC-F 250	11->20	A
XC-W 250 (2T)	11->17	A
XC-W 250 TPI (2T)	18->19	A
XCF-W 250	12->17	A
EXC 300	10->16	A
EXC 300 SIX DAYS (2T)	10->17	A
EXC 300 SIX DAYS TPI (2T)	18->20	A
EXC 300 TPI (2T)	18->20	A
XC 300 (2T)	11->19	A
XC 300 TPI (2T)	20	A
XC-W 300 (2T)	14->18	A
XC-W 300 SIX DAYS (2T)	18	A
XC-W 300 TPI (2T)	19->20	A
XC-W 300 TPI SIX DAYS (2T)	19->20	A
EXC-F 350	12->20	A
EXC-F 350 SIX DAYS	12->20	A
SX-F 350	11->20	A
XC-F 350	11->20	A
XCF-W 350	11->20	A
EXC-F 450	17->20	A
EXC-F 450 SIX DAYS	17->20	A
EXC-R 450	09->16	A
EXC-R RACING 450 (USA)	11	A
SX-F 450	10->20	A
XC-F 450	14->20	A
XC-W 450	09->16	A
XC-W 450 SIX DAYS (USA)	11	A
EXC 500 4T	12->16	A
EXC-F 500	17->20	A
EXC-F 500 SIX DAYS	17->20	A
XC-W 500	12->16	A
XCF-W 500	20	A
EXC-R 530	09->11	A
EXC-R RACING 530 (USA)	11	A
XC-W 530	09->11	A
XC-W 530 SIX DAYS	11	A
XC-W 530 SIX DAYS (USA)	11	A

DFST18

KTM	Year	A/P
SX 85	12->20	A
SXS 85	12->15	A

ALBERTO FORATO - MADDII RACING TEAM

FIGURATO FRIZIONI

CLUTCH DRAWINGS AND APPLICATIONS
DESSINS EMBRAYAGES AVEC APPLICATIONS
DISEÑOS EMBRAGUES CON RELACIÓN
KUPPLUNGEN ZEICHNUNGEN MIT VERWENDUNGSLISTE

F1327

F1327

FRIZIONE A SECCO / *DRY CLUTCH*

(Adattabile su campana 48 denti tipo EVR-Newfren)

(Adaptable on basket 48 splines EVR-Newfren)

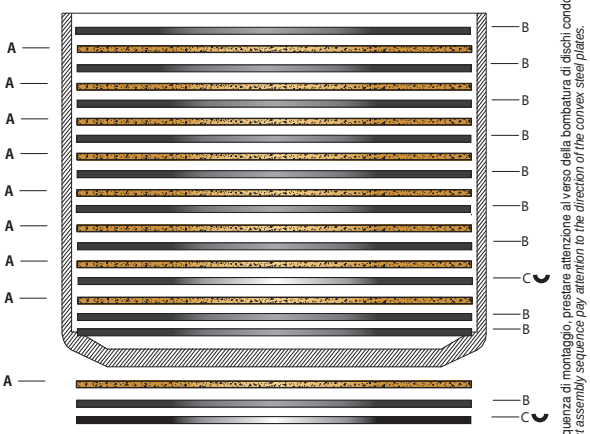

Per una corretta sequenza di montaggio, prestare attenzione al verso della bombatura di dischi condotti.
For a correct assembly sequence pay attention to the direction of the convex steel plates.

	n° pezzi *n° pieces*	spessore *thickness*	n° denti *n° teeth*	Tipo / *Kind*
A	8	3,0	48	Disco Conduttore / *Driving disc*
B	9	1,5	37	Condotto piatto / *Driven flat disc*
C	1	1,5	37	Condotto bombato / *Driven convex disc*
G0712				Campana Ergal CNC-48 denti / *Basket in Ergal CNC-48 splines*

A+B+C+G0712 → FK1327

senso bombatura vedi marcatura "B" sul disco
see the letter "B" marked on the disc to understand the direction of the convex side

cc	Model	Year
serie dischi per kit FK1327 Z48 / discs series for kit FK1327 Z48		

F1329

F1329

FRIZIONE A SECCO / *DRY CLUTCH*

(Adattabile su campana 48 denti tipo EVR-Newfren)

(Adaptable on basket 48 splines EVR-Newfren)

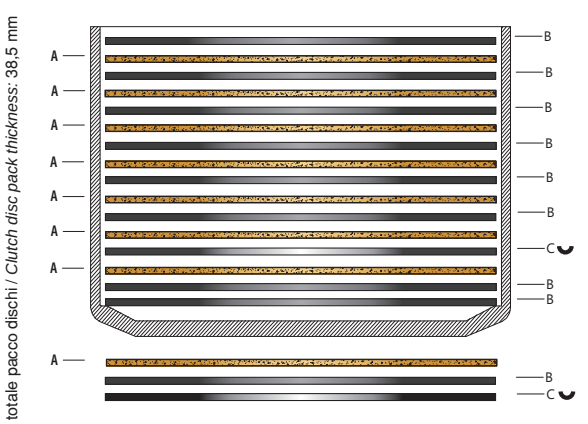

Per una corretta sequenza di montaggio, prestare attenzione al verso della bombatura di dischi condotti.
For a correct assembly sequence pay attention to the direction of the convex steel plates.

	n° pezzi *n° pieces*	spessore *thickness*	n° denti *n° teeth*	Tipo / *Kind*
A	7	3,0	48	Disco Conduttore / *Driving disc*
B	8	2,0	37	Condotto piatto / *Driven flat disc*
C	1	1,5	37	Condotto bombato / *Driven convex disc*
G0712				Campana Ergal CNC-48 denti / *Basket in Ergal CNC-48 splines*

A+B+C+G0712 → FK1329

senso bombatura vedi marcatura "B" sul disco
see the letter "B" marked on the disc to understand the direction of the convex side

cc	Model	Year
serie dischi per kit FK1329 Z48 / discs series for kit FK1329 Z48		

F1328

F1328

FRIZIONE A SECCO / *DRY CLUTCH*

(Adattabile su campana 48 denti tipo EVR-Newfren)

(Adaptable on basket 48 splines EVR-Newfren)

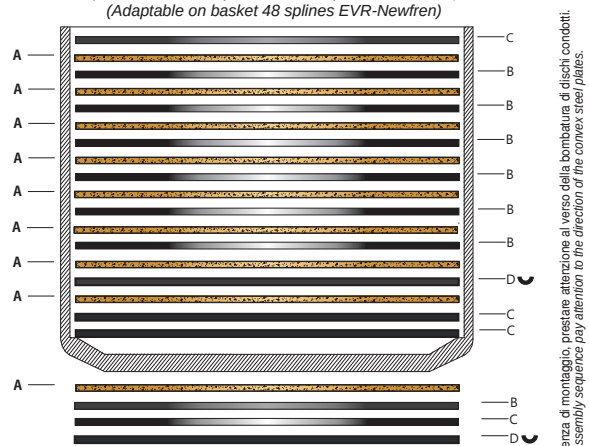

Per una corretta sequenza di montaggio, prestare attenzione al verso della bombatura di dischi condotti.
For a correct assembly sequence pay attention to the direction of the convex steel plates.

	n° pezzi *n° pieces*	spessore *thickness*	n° denti *n° teeth*	Tipo / *Kind*
A	8	3,0	48	Disco Conduttore / *Driving disc*
B	6	1,5	37	Condotto piatto / *Driven flat disc*
C	3	2,0	37	Condotto piatto / *Driven flat disc*
D	1	1,5	37	Condotto bombato / *Driven convex disc*
G0712				Campana Ergal CNC-48 denti / *Basket in Ergal CNC-48 splines*

A+B+C+D+G0712 → FK1328

senso bombatura vedi marcatura "B" sul disco
see the letter "B" marked on the disc to understand the direction of the convex side

cc	Model	Year
serie dischi per kit FK1328 Z48 / discs series for kit FK1328 Z48		

F1330

F1330

FRIZIONE A SECCO / *DRY CLUTCH*

(Adattabile su campana 48 denti tipo EVR-Newfren)

(Adaptable on basket 48 splines EVR-Newfren)

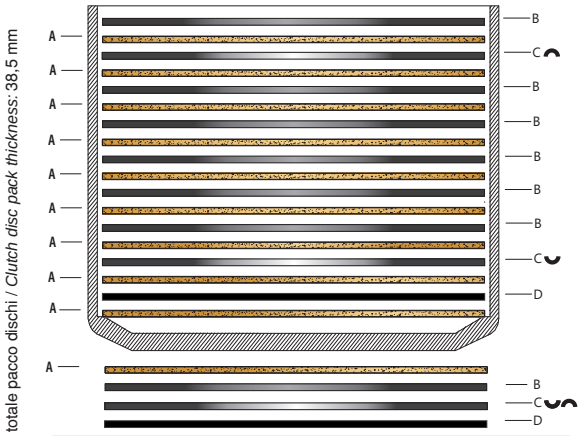

Per una corretta sequenza di montaggio, prestare attenzione al verso della bombatura di dischi condotti.
For a correct assembly sequence pay attention to the direction of the convex steel plates.

	n° pezzi *n° pieces*	spessore *thickness*	n° denti *n° teeth*	Tipo / *Kind*
A	8	2,5	48	Disco Conduttore / *Driving disc*
B	7	2,0	37	Condotto piatto / *Driven flat disc*
C	2	1,5	37	Condotto bombato / *Driven convex disc*
D	1	1,5	37	Condotto piatto / *Driven flat disc*
G0712				Campana Ergal CNC-48 denti / *Basket in Ergal CNC-48 splines*

A+B+C+D+G0712 → FK1330

senso bombatura vedi marcatura "B" sul disco
see the letter "B" marked on the disc to understand the direction of the convex side

cc	Model	Year
serie dischi per kit FK1330 Z48 / discs series for kit FK1330 Z48		

F1331

F1331

FRIZIONE A SECCO / *DRY CLUTCH*

(Adattabile su campana 48 denti tipo EVR-Newfren)

(Adaptable on basket 48 splines EVR-Newfren)

Spessore totale pacco dischi / *Clutch disc pack thickness*: 36,5 mm

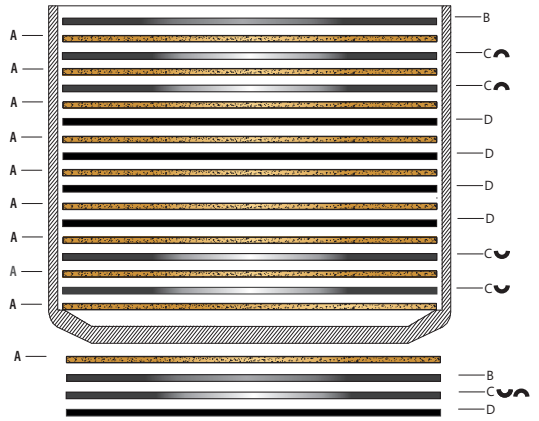

Per una corretta sequenza di montaggio, prestare attenzione al verso della bombatura di dischi condotti.
For a correct assembly sequence pay attention to the direction of the convex steel plates.

	n° pezzi *n° pieces*	spessore *thickness*	n° denti *n° teeth*	Tipo / *Kind*
A	9	2,5	48	Disco Conduttore / *Driving disc*
B	1	2,0	37	Condotto piatto / *Driven flat disc*
C	4	1,5	37	Condotto bombato / *Driven convex disc*
D	4	1,5	37	Condotto piatto / *Driven flat disc*
G0712				Campana Ergal CNC-48 denti / *Basket in Ergal CNC-48 splines*

A+B+C+D+G0712 → FK1331

senso bombatura vedi marcatura "B" sul disco
see the letter "B" marked on the disc to understand the direction of the convex side

cc	Model	Year
serie dischi per kit FK1331 Z48 / discs series for kit FK1331 Z48		

F1333

F1333

FRIZIONE A BAGNO D'OLIO / *OIL CLUTCH*

Spessore totale pacco dischi / *Clutch disc pack thickness*: 35,5 mm

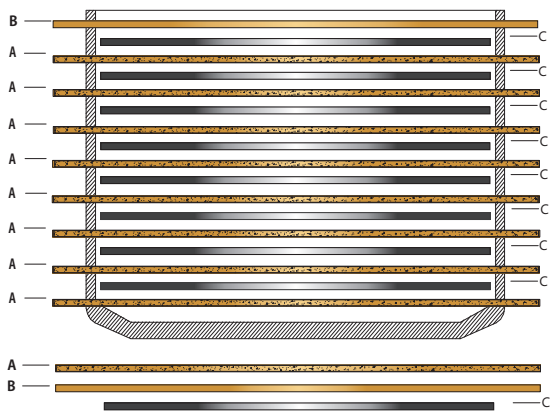

	n° pezzi *n° pieces*	spessore *thickness*	n° denti *n° teeth*	Tipo / *Kind*
A	8	2,5	12	Disco Conduttore / *Driving disc*
B	1	3,5	12	Disco Conduttore / *Driving disc*
C	8	1,5	37	Condotto piatto / *Driven flat disc*

NB: il disco B è con materiale d'attrito solo da 1 lato e va posizionato con materiale d'attrito rivolto verso il basso / *the disc B has friction material only on 1 side and must be positioned with friction material facing downwards.*

cc	Model	Year
400	MONSTER 400	95 -> 99
400	SUPERSPORT 400	93 -> 97
600	MONSTER 600	93 -> 97
600	SUPERSPORT 600	91 -> 97
750	MONSTER 750	96 -> 97
750	SUPERSPORT 750	91 -> 98

F1332

F1332

FRIZIONE A SECCO / *DRY CLUTCH*

Spessore totale pacco dischi / *Clutch disc pack thickness*: 29,5 mm

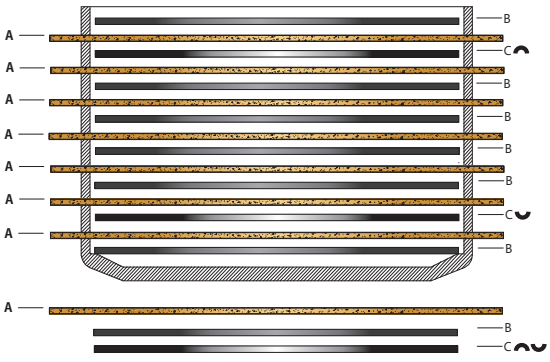

Per una corretta sequenza di montaggio, prestare attenzione al verso della bombatura di dischi condotti.
For a correct assembly sequence pay attention to the direction of the convex steel plates.

	n° pezzi *n° pieces*	spessore *thickness*	n° denti *n° teeth*	Tipo / *Kind*
A	7	2,5	12	Disco Conduttore / *Driving disc*
B	6	1,5	37	Condotto piatto / *Driven flat disc*
C	2	1,5	37	Condotto bombato / *Driven convex disc*

senso bombatura vedi marcatura "B" sul disco
see the letter "B" marked on the disc to understand the direction of the convex side

cc	Model	Year
550	550 SUPERMONO	92 ->

F1334

F1334

FRIZIONE A SECCO / *DRY CLUTCH*

Spessore totale pacco dischi / *Clutch disc pack thickness*: 38,5 mm

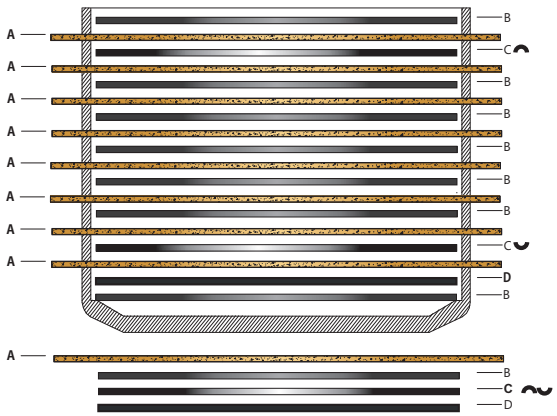

Per una corretta sequenza di montaggio, prestare attenzione al verso della bombatura di dischi condotti.
For a correct assembly sequence pay attention to the direction of the convex steel plates.

	n° pezzi *n° pieces*	spessore *thickness*	n° denti *n° teeth*	Tipo / *Kind*
A	8	2,5	12	Disco Conduttore / *Driving disc*
B	7	2,0	37	Condotto piatto / *Driven flat disc*
C	2	1,5	37	Condotto bombato / *Driven convex disc*
D	1	1,5	37	Condotto piatto / *Driven flat disc*

senso bombatura vedi marcatura "B" sul disco
see the letter "B" marked on the disc to understand the direction of the convex side

cc	Model	Year
916	916 SP	94 -> 96

segue...

...F1334

cc	Model	Year
916	916 SPS - SPS I/II/III (996cc)	97 -> 00
996	996 R	01
996	996 S	01
998	998 R	02
999	999 R (998cc)	03 -> 04
999	999 S (998cc)	02 -> 04

F1335

F1335

FRIZIONE A SECCO / *DRY CLUTCH*

Spessore totale pacco dischi / *Clutch disc pack thickness*: 38,5 mm

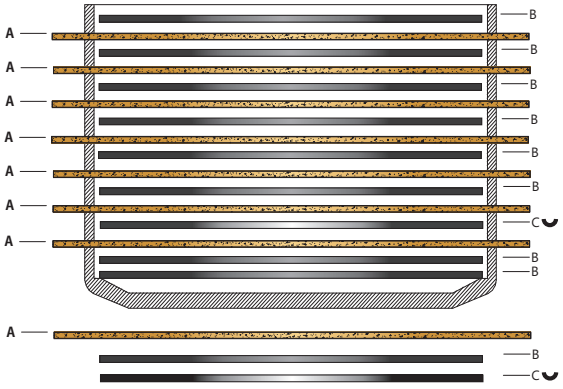

Per una corretta sequenza di montaggio, prestare attenzione al verso della bombatura di dischi condotti.
For a correct assembly sequence pay attention to the direction of the convex steel plates.

	n° pezzi *n° pieces*	spessore *thickness*	n° denti *n° teeth*	Tipo / *Kind*
A	7	3,0	12	Disco Conduttore / *Driving disc*
B	8	2,0	37	Condotto piatto / *Driven flat disc*
C	1	1,5	37	Condotto bombato / *Driven convex disc*

senso bombatura vedi marcatura "B" sul disco
see the letter "B" marked on the disc to understand the direction of the convex side

cc	Model	Year
748	748	02
748	748 BIPOSTO - SP	95 -> 01
748	748 S	00 -> 02
748	748 SPS	98 -> 99
748	748 TESTA BASSA	01
900	MH 900	01 -> 02
900	MONSTER 900	93 -> 99
900	MONSTER 900 CITY - CITY DARK	99
900	MONSTER 900 CROMO	98 -> 99
900	MONSTER 900 IE	00 -> 01
900	MONSTER 900 SPECIAL	98
900	SPORT 900	02
900	SUPERSPORT 900	98 -> 99
900	SUPERSPORT 900 F.E.	98
900	SUPERSPORT 900 IE	00 -> 02
900	SUPERSPORT 900 SUPERLIGHT	91 -> 97
916	916 BIPOSTO SENNA	94 -> 98
916	MONSTER 916 S4	01 -> 02
916	MONSTER 916 S4 FOGGY	02
916	ST4 916	99 -> 01
944	ST2 944	97 -> 01
996	996	99 -> 01
996	ST4S 996	01
998	998	02 -> 03
998	998 MATRIX	04
998	998 S BAYLISS - BOSTROM	02

F1336

F1336

FRIZIONE A SECCO / *DRY CLUTCH*

Spessore totale pacco dischi / *Clutch disc pack thickness*: 36,5 mm

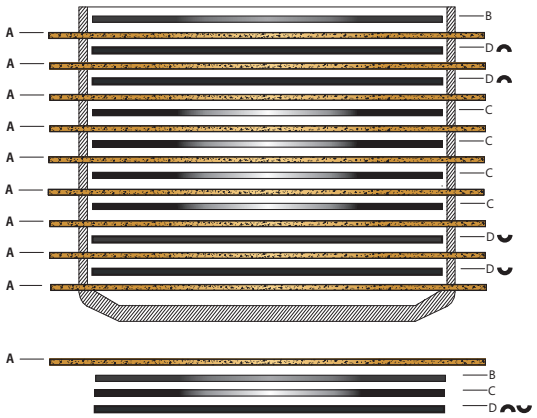

Per una corretta sequenza di montaggio, prestare attenzione al verso della bombatura di dischi condotti.
For a correct assembly sequence pay attention to the direction of the convex steel plates.

	n° pezzi *n° pieces*	spessore *thickness*	n° denti *n° teeth*	Tipo / *Kind*
A	9	2,5	12	Disco Conduttore / *Driving disc*
B	1	2,0	37	Condotto piatto / *Driven flat disc*
C	4	1,5	37	Condotto piatto / *Driven flat disc*
D	4	1,5	37	Condotto bombato / *Driven convex disc*

senso bombatura vedi marcatura "B" sul disco
see the letter "B" marked on the disc to understand the direction of the convex side

cc	Model	Year
748	748 RACING (con antisaltellamento)	98 -> 99
748	748 RS (con antisaltellamento)	00 -> 01
749	749 R (748cc)	04 -> 06
851	851 all models	91 -> 92
888	888 all models	93 -> 95
888	888 SUPERBIKE STRADA	94 -> 95
907	907 IE	90 -> 93
916	RACING (996cc) 916 (con antisaltellamento)	97 -> 98
996	996 RS (con antisaltellamento)	00 -> 01
998	998 RS (con antisaltellamento)	02 -> 03
999	999 RS (998cc) (con antisaltellamento)	04 -> 05
1000	DESMOSEDICI 1000 RR	08
1098	1098 R (1200cc)	08 -> 09
1098	1098 R BAYLISS (1200cc)	09
1198	1198 R CORSE (1200cc)	10
1198	1198 SP (1200cc)	11

F1337

F1337

FRIZIONE A SECCO / *DRY CLUTCH*

(Adattabile su campana 48 denti tipo STM)

(Adaptable on basket 48 splines STM)

Spessore totale pacco dischi / *Clutch disc pack thickness*: 36,5 mm

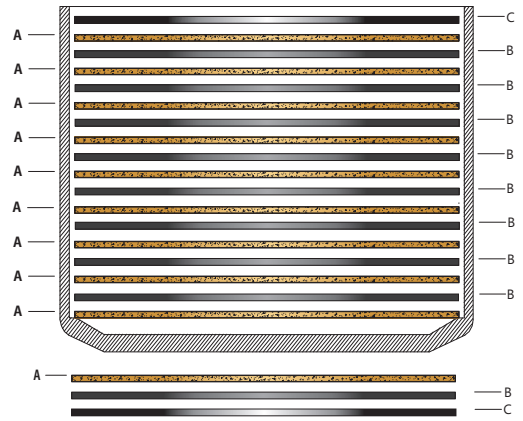

	n° pezzi *n° pieces*	spessore *thickness*	n° denti *n° teeth*	Tipo / *Kind*
A	9	2,5	48	Disco Conduttore / *Driving disc*
B	8	1,5	37	Condotto piatto / *Driven flat disc*
C	1	2,0	37	Condotto piatto / *Driven flat disc*

cc	Model	Year
998	PANIGALE 998 V4 R	19 -> 20
1000	PANIGALE 1000 V4 R (998)	19 -> 20
ricambio per campana Z48 2 Evoluzione STM antisaltellamento		

F1339

F1339

FRIZIONE A BAGNO D'OLIO / *OIL CLUTCH*

Spessore totale pacco dischi / *Clutch disc pack thickness*: 50,8 mm

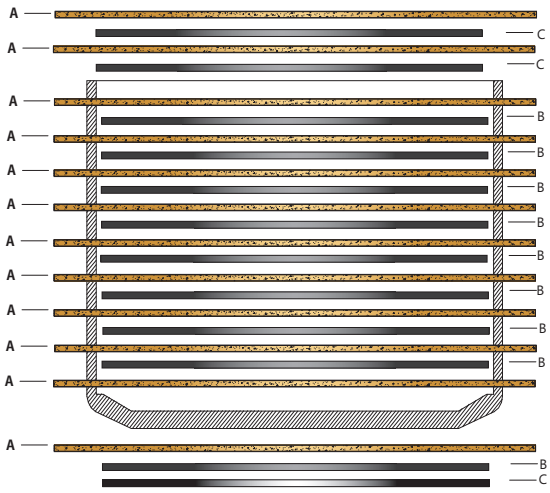

	n° pezzi *n° pieces*	spessore *thickness*	n° denti *n° teeth*	Tipo / *Kind*
A	11	2,8	12	Disco Conduttore / *Driving disc*
B	8	2,0	34	Condotto piatto / *Driven flat disc*
C	2	2,0	36	Condotto piatto / *Driven flat disc*

cc	Model	Year
1100	PANIGALE 1100 V4	18 -> 20
1100	PANIGALE 1100 V4 CORSE	19 -> 20
1100	PANIGALE 1100 V4 S	18 -> 20
1100	PANIGALE 1100 V4 SPECIALE	18 -> 19

F1338

F1338

FRIZIONE A BAGNO D'OLIO / *OIL CLUTCH*

Spessore totale pacco dischi / *Clutch disc pack thickness*: 51,4 mm

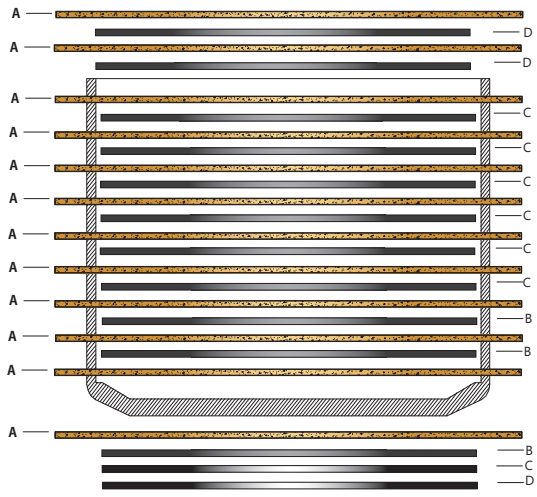

	n° pezzi *n° pieces*	spessore *thickness*	n° denti *n° teeth*	Tipo / *Kind*
A	11	2,8	12	Disco Conduttore / *Driving disc*
B	2	2,3	34	Condotto piatto / *Driven flat disc*
C	6	2,0	34	Condotto piatto / *Driven flat disc*
D	2	2,0	36	Condotto piatto / *Driven flat disc*

cc	Model	Year
1299	PANIGALE 1299 R FINAL EDITION 1285cc	18
1299	PANIGALE 1299 SUPER LEGGERA RACING	17

F1340

F1340

FRIZIONE A BAGNO D'OLIO / *OIL CLUTCH*

Spessore totale pacco dischi / *Clutch disc pack thickness*: 51,1 mm

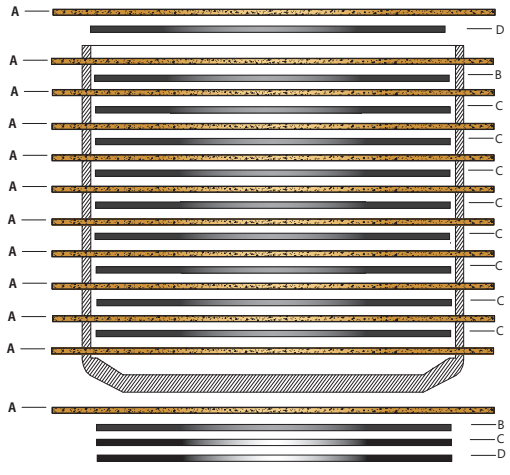

	n° pezzi *n° pieces*	spessore *thickness*	n° denti *n° teeth*	Tipo / *Kind*
A	11	2,8	12	Disco Conduttore / *Driving disc*
B	1	2,3	34	Condotto piatto / *Driven flat disc*
C	8	2,0	34	Condotto piatto / *Driven flat disc*
D	1	2,0	36	Condotto piatto / *Driven flat disc*

cc	Model	Year
797	MONSTER 797 (803 cc) (FCC clutch)	19 -> 20
797	MONSTER 797 PLUS (800 cc) (FCC clutch)	19

segue...

...F1340

cc	Model	Year
800	SCRAMBLER 800 CAFE RACER (FCC clutch)	17- > 20
800	SCRAMBLER 800 CLASSIC (FCC clutch)	16 -> 18
800	SCRAMBLER 800 DESERT SLED (FCC clutch)	17 -> 20
800	SCRAMBLER 800 FLAT TRACK PRO (FCC clutch)	16
800	SCRAMBLER 800 FULL THROTTLE (FCC clutch)	16 -> 20
800	SCRAMBLER 800 ICON (FCC clutch)	16 -> 20
800	SCRAMBLER 800 ICON DARK (FCC clutch)	20
800	SCRAMBLER 800 ITALIAN INDEPENDENT (FCC clutch)	16
800	SCRAMBLER 800 MACH 2.0 (FCC clutch)	18
800	SCRAMBLER 800 STREET CLASSIC (FCC clutch)	18
800	SCRAMBLER 800 URBAN ENDURO (FCC clutch)	16
821	MONSTER 821 (FCCC clutch)	17 -> 19
821	MONSTER 821 DARK (FCC clutch)	17
821	MONSTER 821 STEALTH	19 -> 20
821	MONSTER 821 STRIPES (FCC clutch)	17
936	SUPERSPORT 936	17 -> 19
936	SUPERSPORT 936 S	17 -> 19
939	HYPERMOTARD 939	16 -> 18
939	HYPERMOTARD 939 HYPERSTRADA	16
939	HYPERMOTARD 939 SP - SP U	16 -> 18
950	HYPERMOTARD 950	19
950	HYPERMOTARD 950 SP - SP U	19
950	MULTISTRADA 950	17 -> 20
950	MULTISTRADA 950 S - S TOURING	19 -> 20
950	MULTISTRADA 950 SW - S SW	18 -> 20
950	MULTISTRADA 950 TOURING	17 -> 18
1000	MONSTER 1100 DIESEL	13
1100	MONSTER 1100 EVO	12 -> 13
1100	MONSTER 1100 EVO - EVO ABS	12 -> 13
1100	MONSTER 1100 EVO ANNIVERSARY	13
1100	SCRAMBLER 1100	18 -> 19
1100	SCRAMBLER 1100 SPECIAL	18 -> 19
1100	SCRAMBLER 1100 SPORT	18 -> 19
1199	PANIGALE 1199 (1200cc)	12 -> 14
1199	PANIGALE 1199 R (1200cc)	13 -> 14
1199	PANIGALE 1199 S (1200cc)	12 -> 14
1199	PANIGALE 1199 TRICOLORE (1200cc)	12 -> 13
1200	DIAVEL 1200	11 -> 13
1200	DIAVEL 1200 AMG	13
1200	DIAVEL 1200 CARBON	11 -> 13
1200	DIAVEL 1200 CARBON BRA	12 -> 14
1200	DIAVEL 1200 CARBON FL	15
1200	DIAVEL 1200 CROMO	13 ->
1200	DIAVEL 1200 STRADA	13 -> 14
1200	DIAVEL 1200 WHITE STRIPE	13 -> 14
1200	MONSTER 1200	14 -> 20
1200	MONSTER 1200 R	16 -> 19
1200	MONSTER 1200 S	14 -> 20
1200	MULTISTRADA 1200	10 -> 17
1200	MULTISTRADA 1200 ENDURO	16 -> 18
1200	MULTISTRADA 1200 ENDURO PRO	18
1200	MULTISTRADA 1200 ENDURO TOURING	16 -> 18
1200	MULTISTRADA 1200 S	15 -> 17
1200	MULTISTRADA 1200 S D AIR	15 -> 17
1200	MULTISTRADA 1200 S GT	13 -> 14
1200	MULTISTRADA 1200 S PIKES PEAK	11 -> 17
1200	MULTISTRADA 1200 S SPORT	10 -> 12
1200	MULTISTRADA 1200 S TOURING	10 -> 17
1200	MULTISTRADA 1200 S TOURING D-AIR	14
1200	MULTISTRADA 1200 SPORT PACK	17 -> 18
1200	MULTISTRADA 1200 TOURING	15 -> 17
1200	XDIAVEL 1200	16 -> 18
1200	XDIAVEL 1200 S	16 -> 18
1260	DIAVEL 1260	19 -> 20
1260	DIAVEL 1260 S	19 -> 20
1262	MULTISTRADA 1262 S	18 -> 20
1262	MULTISTRADA 1262 S D-AIR	18 -> 20
1262	MULTISTRADA 1262 S GRAND TOUR	20
1262	MULTISTRADA 1262 S PIKES PEAK	18 -> 20

...F1340

cc	Model	Year
1262	MULTISTRADA 1262 S TOURING	18 -> 20
1262	MULTISTRADA 1262 TOURING	18 -> 20
1262	XDIAVEL 1262	16 -> 20
1262	XDIAVEL 1262 S	16 -> 20
1262	XDIAVEL 1262 SPORT PACK	17 -> 18

F1341

F1341

FRIZIONE A BAGNO D'OLIO / *OIL CLUTCH*

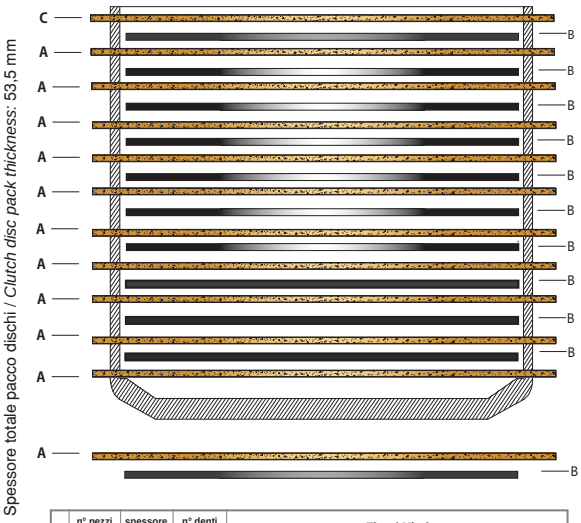

	n° pezzi / n° pieces	spessore / thickness	n° denti / n° teeth	Tipo / Kind
A	10	3,5	12	Disco Conduttore / *Driving disc*
B	1	3,5	12	Disco Conduttore / *Driving disc*
C	10	1,5	32	Condotto piatto / *Driven flat disc*

cc	Model	Year
797	MONSTER 797 (803 cc) (APTC clutch)	17 -> 20
797	MONSTER 797 PLUS (800 cc) (APTC clutch)	17 -> 19
800	SCRAMBLER 800 CAFE RACER (APTC clutch)	17 -> 20
800	SCRAMBLER 800 CLASSIC (APTC clutch)	15 -> 18
800	SCRAMBLER 800 DESERT SLED (APTC clutch)	17 -> 20
800	SCRAMBLER 800 ENDURO	15 ->
800	SCRAMBLER 800 FLAT TRACK PRO (APTC clutch)	16
800	SCRAMBLER 800 FULL THROTTLE (APTC clutch)	15 -> 20
800	SCRAMBLER 800 ICON (APTC clutch)	15 -> 20
800	SCRAMBLER 800 ICON DARK (APTC clutch)	20
800	SCRAMBLER 800 ITALIAN INDEPENDENT (APTC clutch)	16
800	SCRAMBLER 800 MACH 2.0 (APTC clutch)	18
800	SCRAMBLER 800 STREET CLASSIC (APTC clutch)	18
800	SCRAMBLER 800 URBAN ENDURO (APTC clutch)	15 -> 16
821	HYPERMOTARD 821	13 -> 15
821	HYPERMOTARD 821 HYPERSTRADA	13 -> 15
821	HYPERMOTARD 821 LOW SEAT	15
821	HYPERMOTARD 821 SP	13 -> 15
821	MONSTER 821 (APTC clutch)	14 -> 16
821	MONSTER 821 DARK (APTC clutch)	15 -> 16
821	MONSTER 821 STRIPES (APTC clutch)	15 -> 16

F1484

F1484

FRIZIONE A BAGNO D'OLIO / *OIL CLUTCH*

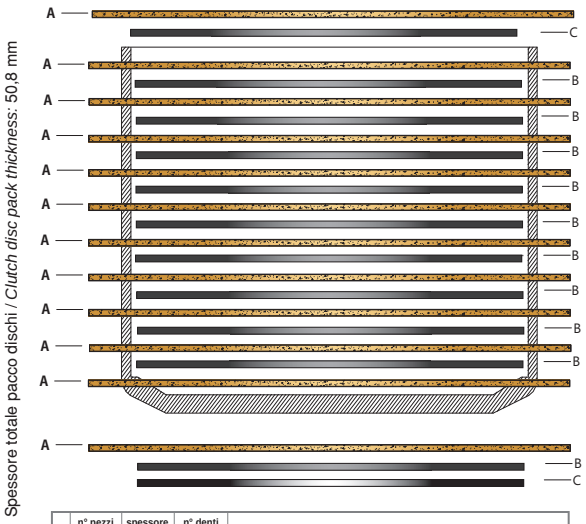

	n° pezzi / n° pieces	spessore / thickness	n° denti / n° teeth	Tipo / Kind
A	11	2,8	12	Disco Conduttore / *Driving disc*
B	9	2,0	34	Condotto piatto / *Driven flat disc*
C	1	2,0	36	Condotto piatto / *Driven flat disc*

cc	Model	Year
955	PANIGALE 955 959	16 -> 19
955	PANIGALE 955 V2	20
956	PANIGALE 956 959	17
959	PANIGALE 959 959	18
959	PANIGALE 959 959 CORSE / CORSE U	18 -> 19
1198	PANIGALE 1198 R	15
1199	PANIGALE 1199 R	17
1200	PANIGALE 1200 R	16
1299	PANIGALE 1299 (1285-1299-1300CC)	15 -> 17
1299	PANIGALE 1299 S (1285-1299-1300cc)	15 -> 17

F1489

F1489

FRIZIONE A BAGNO D'OLIO / *OIL CLUTCH*

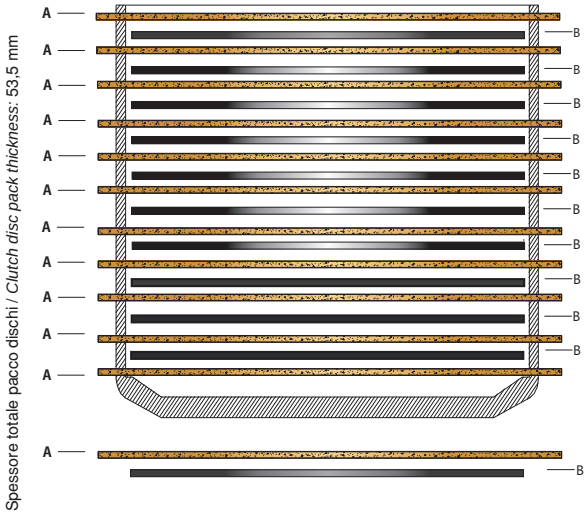

	n° pezzi / n° pieces	spessore / thickness	n° denti / n° teeth	Tipo / Kind
A	11	3,5	12	Disco Conduttore / *Driving disc*
B	10	1,5	32	Condotto piatto / *Driven flat disc*

cc	Model	Year
620	MONSTER 620	05 -> 06
620	MONSTER 620 (6 marce)	04
620	MONSTER 620 DARK	05 -> 06
620	MONSTER 620 DARK (single disk)	05
620	MULTISTRADA 620	06
620	MULTISTRADA 620 DARK (single disk)	06
695	MONSTER 695	07 -> 08
696	MONSTER 696 (700cc)	08 -> 14
795	MONSTER 795	13
796	HYPERMOTARD 796 (800cc)	10 -> 12
796	MONSTER 796 (800cc)	11 -> 14
800	MONSTER 800 S2R	05 -> 07
800	MONSTER 800 S2R DARK	05 -> 06

F1534

F1534

FRIZIONE A SECCO / *DRY CLUTCH*

Spessore totale pacco dischi / *Clutch disc pack thickness*: 40,5 mm

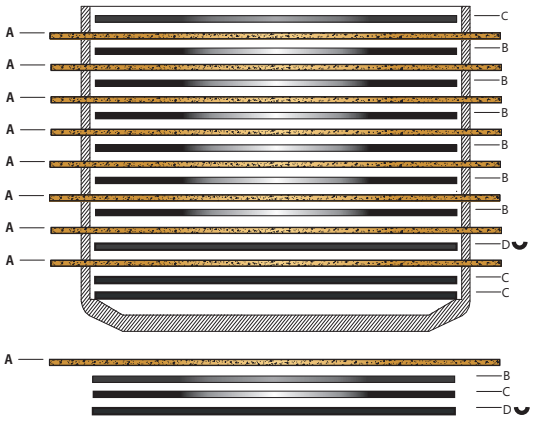

	n° pezzi *n° pieces*	spessore *thickness*	n° denti *n° teeth*	Tipo / *Kind*
A	8	3,0	12	Disco Conduttore / *Driving disc*
B	6	1,5	37	Condotto piatto / *Driven flat disc*
C	3	2,0	37	Condotto piatto / *Driven flat disc*
D	1	1,5	37	Condotto bombato / *Driven convex disc*

Per una corretta sequenza di montaggio, prestare attenzione al verso della bombatura di dischi condotti.
For a correct assembly sequence pay attention to the direction of the convex steel plates.

senso bombatura vedi marcatura "B" sul disco
see the letter "B" marked on the disc to understand the direction of the convex side

cc	Model	Year
1098	STREETFIGHTER 1098 S	13
1100	HYPERMOTARD 1100 EVO	10 -> 12
1100	HYPERMOTARD 1100 EVO SP	10 -> 12
1100	MONSTER 1100	09 -> 10
1100	MONSTER 1100 S	09 -> 10
1100	STREETFIGHTER 1100	10 -> 11
1100	STREETFIGHTER 1100 S	10 -> 12
1198	1198 (1200cc)	09 -> 11
1198	1198 S (1200cc)	09 -> 10
1198	1198 S CORSE (1200cc)	10

F1535

F1535

FRIZIONE A SECCO / *DRY CLUTCH*

Spessore totale pacco dischi / *Clutch disc pack thickness*: 39 mm

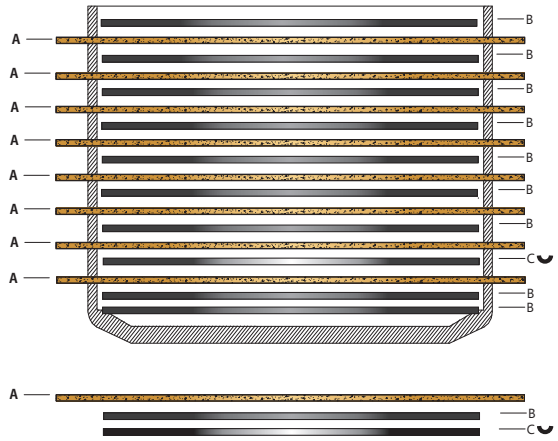

	n° pezzi *n° pieces*	spessore *thickness*	n° denti *n° teeth*	Tipo / *Kind*
A	8	3,0	12	Disco Conduttore / *Driving disc*
B	9	1,5	37	Condotto piatto / *Driven flat disc*
C	1	1,5	37	Condotto bombato / *Driven convex disc*

Per una corretta sequenza di montaggio, prestare attenzione al verso della bombatura di dischi condotti.
For a correct assembly sequence pay attention to the direction of the convex steel plates.

senso bombatura vedi marcatura "B" sul disco
see the letter "B" marked on the disc to understand the direction of the convex side

cc	Model	Year
1098	1098 (1100cc)	07 -> 08
1098	1098 S (1100cc)	07 -> 08
1098	1098 S TRICOLORE (1100cc)	07 -> 08
1100	HYPERMOTARD 1100	07 -> 09
1100	HYPERMOTARD 1100 S	07 -> 09

F1545

F1545

FRIZIONE A SECCO / *DRY CLUTCH*

Spessore totale pacco dischi / *Clutch disc pack thickness*: 38,5 mm

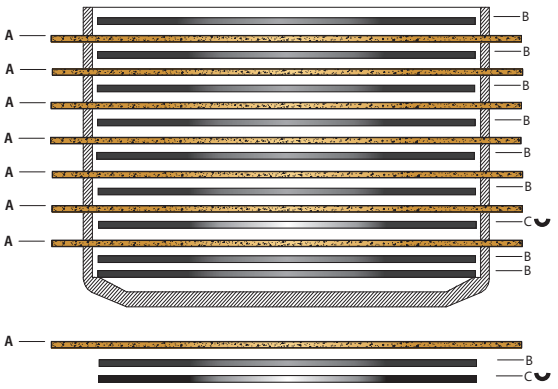

	n° pezzi *n° pieces*	spessore *thickness*	n° denti *n° teeth*	Tipo / *Kind*
A	7	3,0	12	Disco Conduttore / *Driving disc*
B	8	2,0	37	Condotto piatto / *Driven flat disc*
C	1	1,5	37	Condotto bombato / *Driven convex disc*

Per una corretta sequenza di montaggio, prestare attenzione al verso della bombatura di dischi condotti.
For a correct assembly sequence pay attention to the direction of the convex steel plates.

senso bombatura vedi marcatura "B" sul disco
see the letter "B" marked on the disc to understand the direction of the convex side

cc	Model	Year
748	748 BIPOSTO	01
749	749 (748cc)	03 -> 06

segue...

...F1545

cc	Model	Year
749	749 DARK (748cc)	04 -> 06
749	749 S (748cc)	03 -> 06
900	MONSTER 900 IE	02
916	ST4 916	02 -> 03
944	ST2 944	02 -> 03
996	MONSTER 996 S4R	03 -> 06
996	ST4S 996	02 -> 04
996	ST4S 996 ABS	03 -> 04
998	998 S	05 -> 06
998	998 S FINAL EDITION	04
999	999 (998cc)	03 -> 06
999	999 R (998cc)	05 -> 06
999	999 S (998cc)	05 -> 07
1000	MONSTER 1000	03 -> 05
1000	MONSTER 1000 S	05
1000	MONSTER 1000 S2R	06 -> 08
1000	MONSTER 1000 S4R	07 -> 08
1000	MONSTER 1000 S4RS	06 -> 08
1000	MONSTER 1000 S4RS TRICOLORE	08
1000	MULTISTRADA 1000	03 -> 06
1000	MULTISTRADA 1000 DS	05
1000	MULTISTRADA 1000 DS S	05
1000	MULTISTRADA 1000 S	06
1000	PAUL SMART 1000 L.E.	06
1000	SPORT 1000	06
1000	SPORT 1000 MONOPOSTO JPN	07
1000	ST3 1000	04
1000	SUPERSPORT 1000	03 -> 06

F1565

F1565

FRIZIONE A BAGNO D'OLIO / *OIL CLUTCH*

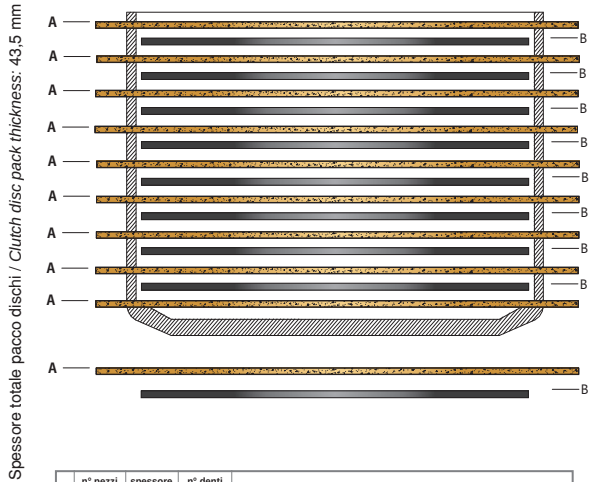

	n° pezzi / n° pieces	spessore / spessore	n° denti / n° teeth	Tipo / Kind
A	9	3,5	12	Disco Conduttore / *Driving disc*
B	8	1,5	37	Condotto piatto / *Driven flat disc*

cc	Model	Year
400	MONSTER 400	00 -> 08
400	MONSTER 400 DARK IE	05
600	MONSTER 600	98 -> 01
600	MONSTER 600 CITY - CITY DARK -DARK	99
600	MONSTER 600 DARK	98
620	MONSTER 620 (5 marce - single disk)	04
620	MONSTER 620 IE	02 -> 04
620	SPORT 620	03 -> 04
620	SUPERSPORT 620	03 -> 04

...F1565

cc	Model	Year
750	MONSTER 750	98 -> 01
750	MONSTER 750 CITY - CITY DARK	99
750	MONSTER 750 IE	02
750	SPORT 750	00 -> 02
750	SUPERSPORT 750	99 -> 02
750	SUPERSPORT 750 IE	00 -> 02
800	MONSTER 800	03 -> 04
800	SPORT 800	03 -> 06
800	SUPERSPORT 800	03 -> 06

F1587

F1587

FRIZIONE A BAGNO D'OLIO / *OIL CLUTCH*

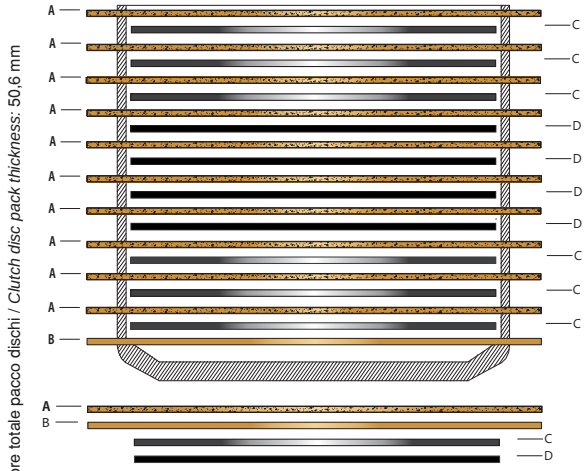

	n° pezzi / n° pieces	spessore / thickness	n° denti / n° teeth	Tipo / Kind
A	10	3,0	10	Disco Conduttore / *Driving disc*
B	1	3,0	10	Disco Conduttore / *Driving disc*
C	6	1,6	25	Condotto piatto / *Driven flat disc*
D	4	2,0	25	Condotto piatto / *Driven flat disc*

cc	Model	Year
848	848	08 -> 10
848	848 EVO	11 -> 12
848	848 EVO CORSE SE	12
848	STREETFIGHTER 848	12 -> 15
848	STREETFIGHTER 848 S	12
848	SUPERBIKE (848 cc) 848 EVO CORSE SE - EVO - USA	13
848	SUPERBIKE (850cc) 848 EVO CORSE - EVO - HAYDEN - USA	08 -> 12
899	PANIGALE 899 ABS - USA	14 -> 15
996	ST4S 996	05
996	ST4S 996 ABS	05
1000	GT 1000	07 -> 10
1000	GT 1000 TOURING	09
1000	SPORT 1000	07 -> 08
1000	SPORT 1000 CLASSIC GT	07 -> 10
1000	SPORT 1000 S	07 -> 09
1000	ST3 1000	05 -> 07
1100	MULTISTRADA 1100	07 -> 09
1100	MULTISTRADA 1100 S	07 -> 09

DERBI
SENDA 50 ALL MODELS

CLASSIC

F1475A

F1475AC

F1475ACM

F1475S

SPORT

F1475R

F1475SR

F1475SRM

F1475SRS

MORINI FRANCO
MOTORE T4 - TA5 6 MARCE 50CC - TOP G 60 50CC

CLASSIC

F1528A

F1528AC

F1528S

SPORT

F1528SRS

MINARELLI
MOTORE T4 - TA5 6 MARCE 50CC - TOP G 60 50CC

CLASSIC

F1529A

F1529AC

F1529S

SPORT

F1529SRS

MOTORE AM 345 50CC - AM 6 50CC

CLASSIC

F1540A

F1540AC

F1540ACM

SPORT

F1540R

F1540SR

F1540SRM

F1540SRS

PIAGGIO

VESPA
VINTAGE

F1167

F1167A

F1167AC

F1167ACM

cc	Model	Year
125	VESPA 125 (VN1/2T)	55 -> 57
150	VESPA 150 (VL1/2/3T)	55 -> 57

F1168

F1168A

F1168AC

F1168ACM

cc	Model	Year
125	VESPA 125 (VM1/2T - VU1T)	53 -> 54

F1169

F1169A

F1169AC

F1169ACM

cc	Model	Year
98	VESPA 98	46 -> 47
125	VESPA 125 (da V1T a V15T - da V30T a V33T)	46 -> 52

F1170

F1170A

F1170AC

F1170ACM

cc	Model	Year
150	VESPA 150 GS (VS1)	55

F1171

F1171A

F1171AC

F1171ACM

cc	Model	Year
150	VESPA 150 GS (VS2/3/4)	56 -> 58
150	VESPA 150 GS (VS5 da tel 47351 a tel 63168)	59 -> 61

FIGURATO FRIZIONI PIAGGIO CON APPLICAZIONI | PIAGGIO CLUTCH PICTURES AND APPLICATIONS | PHOTOS EMBRAYAGES PIAGGIO AVEC APPLICATIONS |
FOTOS DE LOS EMBRAGUES PIAGGIO CON RELACIÓN | PIAGGIO KUPPLUNGBILDUNGEN MIT VERWENDUNGSLISTE

CAMPANA FRIZIONE:
CORONA E PIGNONE VESPA

CLUTCH BELL: CLUTCH BASKET WITH PRIMARY GEAR SPROCKET | CLOCHE: ENGRAINAGE PRIMARIE VESPA
CAMPANA: CORONA Y PIÑON VESPA | GLOCKE KUPPLUNG: KRONE UND RITZEL VESPA

CODE	DESCRIPTION					APPLICATION
CP0001	Denti elicoidali Z67-18 senza parastrappi	Helicoidal teeth without shock absorber	Dents hélicoïdaux sans pignon élastique	Con dientes helicoidales sin piñón elástico	Schräg verzahnt ohne Ruckdämpfer	VESPA 50-90-125
CP0002	Denti elicoidali Z63-22 con parastrappi	Helicoidal teeth with shock absorber	Dents hélicoïdaux avec pignon élastique	Con dientes helicoidales y piñón elástico	Schräg verzahnt mit Ruckdämpfer	VESPA 50-90-125
CP0003	Denti elicoidali Z61-24 con parastrappi	Helicoidal teeth with shock absorber	Dents hélicoïdaux avec pignon élastique	Con dientes helicoidales y piñón elástico	Schräg verzahnt mit Ruckdämpfer	VESPA 50-90-125
CP0005	Denti dritti Z69-27 con parastrappi	Straight-cut teeth with shock absorber	Dents droites avec pignon élastique	Con dientes rectos y piñón elástico	Gerade verzahnt mit Ruckdämpfer	VESPA 50-90-125
CP0006	Denti dritti Z72-24 con parastrappi	Straight-cut teeth with shock absorber	Dents droites avec pignon élastique	Con dientes rectos y piñón elástico	Gerade verzahnt mit Ruckdämpfer	VESPA 50-90-125
CP0007	Denti dritti Z68-29 con parastrappi	Straight-cut teeth with shock absorber	Dents droites avec pignon élastique	Con dientes rectos y piñón elástico	Gerade verzahnt mit Ruckdämpfer	VESPA 50-90-125
CP0008	Denti elicoidali Z69-14 con parastrappi	Helicoidal teeth with shock absorber	Dents hélicoïdaux avec pignon élastique	Con dientes helicoidales y piñón elástico	Schräg verzahnt mit Ruckdämpfer	VESPA FL2-HP

CODE	DESCRIPTION	
G0692	Campana frizione ricambio per CP0001/2/3/5/6/7	Replace clutch basket for CP0001/2/3/5/6/7
	Cloche d'embrayage de rechange pour CP0001/2/3/5/6/7	Campana de embrague de recambio para CP0001/2/3/5/6/7
	Austausch Kupplungskorb CP0001/2/3/5/6/7	

ADATTABILI PIAGGIO

F1178

F1178A

F1178AC

F1178ACM

F1178R

F1178SR

F1178SRM

cc	Model	Year
125	COSA 2 125	91 -> 97
125	VESPA 125 PX	98 -> 17
150	COSA 2 150	91 -> 97
150	VESPA 150 PX	98 -> 17

cc	Model	Year
200	COSA 2 200	91 -> 97
200	VESPA 200 PX	98 ->

F1179

F1179A

F1179AC

F1179S

F1179SM

F1179SMR

F1179SRS

cc	Model	Year
50	APE 50 EURO 2	03 -> 16
50	APE 50 FL / FL2	89 -> 95
50	APE 50 FL3 EUROPA	96 -> 99
50	APE 50 MIX 2T	98 -> 08
50	APE 50 RST MIX	99 -> 05

cc	Model	Year
50	VESPA 50 HP FL2	92 ->
50	VESPA 50 V FL 2	90 ->
125	VESPA 125 FL	89 -> 90
125	VESPA 125 V FL2	91 ->

FIGURATO FRIZIONI PIAGGIO CON APPLICAZIONI | PIAGGIO CLUTCH PICTURES AND APPLICATIONS | PHOTOS EMBRAYAGES PIAGGIO AVEC APPLICATIONS | FOTOS DE LOS EMBRAGUES PIAGGIO CON RELACIÓN | PIAGGIO KUPPLUNGBILDUNGEN MIT VERWENDUNGSLISTE

ADATTABILI
PIAGGIO

F1180

F1180A

FF1180AC

F1180S

cc	Model	Year
125	VESPA 125	58 -> 72
125	VESPA 125 GT (VNL2T)	66 -> 73
125	VESPA 125 GTR (VNL2T)	68 -> 78
125	VESPA 125 PX	78 -> 81
125	VESPA 125 PX ARCOBALENO	81 -> 97
150	VESPA 150	63 -> 72

cc	Model	Year
150	VESPA 150 PX	78 -> 91
150	VESPA 150 PX ARCOBALENO	83 -> 97
150	VESPA 150 SPRINT VELOCE (VLB1)	65 -> 74
150	VESPA 150 SUPER (VBC1T)	65 -> 66
150	VESPA 150 TS (VNL3T)	75 -> 78
160	VESPA 160 GS	75 ->

F1191

F1191A

F1191AC

F1191S

cc	Model	Year
125	COSA 125 CL / CL2	88 -> 91
150	COSA 150 CL / CLX	88 -> 91
180	VESPA 180 SS	75 ->
200	COSA 1 200	89 -> 91
200	COSA 200	89 -> 91

cc	Model	Year
200	VESPA 200 PE	83 ->
200	VESPA 200 PX ARCOBALENO	83 ->
200	VESPA 200 PX E	78 ->
200	VESPA 200 RALLY	75 ->

F1192

F1192A

F1192AC

F1192S

F1192S1

F1192SRS

cc	Model	Year
50	APE 50 P	80 -> 85
50	APE 50 TM P	85 -> 89
50	VESPA 50 L - N	63 ->
50	VESPA 50 PK	83 ->
50	VESPA 50 PK SPECIAL - XL	86 ->
50	VESPA 50 PK XL 2	86 ->
50	VESPA 50 SPECIAL	63 ->
80	VESPA 80	
80	VESPA 80 PX	

cc	Model	Year
80	VESPA 80 SPECIAL	
90	VESPA 90 PRIMAVERA	58 ->
125	VESPA 125 ET3	
125	VESPA 125 ETS	84 ->
125	VESPA 125 PK AUTOMATICA	84 ->
125	VESPA 125 PK SPECIAL - XL	86 -> 89
125	VESPA 125 PK XL 2	84 ->
125	VESPA 125 PRIMAVERA	67 -> 73
125	VESPA 125 PRIMAVERA (1 serie)	66

FC1192R — FRIZIONE RACING VENTIQUATTROMOLLE
per motori Vespa "small frame"

- 2+2 dischi in sughero a fascia larga / *2+2 cork friction plates with large surface*] Con / With. F1192ACR
- 3 dischi in acciaio / *3 steel discs*
- Piattello porta molle ricavato dal pieno (CNC) con 12 sedi disposte a 30 gradi
  Spring plate machined from solid 8CNC) with 12 locations put a 30 degrees
- 24 molle (12+12) a spirali contrapposte, con possibilità di variare la configurazione personalizzando il carico di spinta] Con / With. MO679F
  24 springs (12 + 12) with the possibility to change the structure to modify the pressure charge
- Mozzetto centrale modificato e temprato ad induzione / *modified central hub induction-hardened*
- Anello base campana in acciaio tagliato a laser / *Laser cut steel ring put at the base of the clutch bell*
- Piattello di chiusura in AISI 410, ricavato da pieno (CNC) / *cover in AISI 410 machined from solid (CNC)*

F1190 — RICAMBIO FRIZIONE RACING
per motori Vespa "small frame"

F1190R

F1190SR

MASSETTE CIAO

F1196
SET MASSETTE FRIZIONE (con molle)

cc	PIAGGIO
50	CIAO
50	BRAVO
50	BOXER
50	CBA
50	SI
Modelli senza variatore	

F1199
SET MASSETTE AVVIAMENTO (con molle)

cc	PIAGGIO
50	CIAO
50	BRAVO
50	BOXER
50	CBA
50	SI
Modelli senza variatore	

F1200
SET MASSETTE AVVIAMENTO (con molle)

cc	PIAGGIO
50	CIAO
50	BRAVO
50	BOXER
50	CBA
50	SI
Modelli con variatore	

FIGURATO FRIZIONI PIAGGIO CON APPLICAZIONI | PIAGGIO CLUTCH PICTURES AND APPLICATIONS | PHOTOS EMBRAYAGES PIAGGIO AVEC APPLICATIONS |
FOTOS DE LOS EMBRAGUES PIAGGIO CON RELACIÓN | PIAGGIO KUPPLUNGBILDUNGEN MIT VERWENDUNGSLISTE

FRIZIONI
INNOCENTI LAMBRETTA

F1471

F1471A

cc	Model	Year
50	LAMBRETTA J 50 2T ROSELLA	62 ->
50	LAMBRETTA J 50 I SERIE 2T (JUNIOR)	64 -> 67
50	LAMBRETTA J 50 II SERIE 2T (JUNIOR)	68 -> 71
100	LAMBRETTA 100 2T (CENTO)	64 -> 65
125	LAMBRETTA J 125 2T JUNIOR	64 -> 69

F1473

F1473A

F1473AC

F1473S

F1473O

F1473OAC

F1473OS

cc	Model	Year
125	LAMBRETTA 125 DL	69 -> 71
125	LAMBRETTA 125 GP (UK)	69 -> 71
125	LAMBRETTA 125 LI	58 -> 59
125	LAMBRETTA 125 LI II	59 -> 61
125	LAMBRETTA 125 LI III	61 -> 69
150	LAMBRETTA 150 DL	69 -> 71
150	LAMBRETTA 150 GP (UK)	69 -> 71
150	LAMBRETTA 150 LI I	58 -> 59
150	LAMBRETTA 150 LI II	59 -> 61
150	LAMBRETTA 150 LI III	61 -> 69
150	LAMBRETTA 150 SX	66 -> 69

cc	Model	Year
175	LAMBRETTA 175 TV I	57 -> 59
175	LAMBRETTA 175 TV II	59 -> 61
175	LAMBRETTA 175 TV III	62 -> 67
200	LAMBRETTA 200 DL	69 -> 71
200	LAMBRETTA 200 GP (UK)	69 -> 71
200	LAMBRETTA 200 GT (UK)	63 -> 65
200	LAMBRETTA 200 SX	66 -> 68
200	LAMBRETTA 200 TV III	63 -> 65
125	LAMBRETTA 125 GP	75 -> 00
150	LAMBRETTA 150GP	75 -> 00
200	LAMBRETTA 200 GP	75 -> 00

FRIZIONI COMPLETE E CAMPANE PIAGGIO

ASSEMBLIED CLUTCH SHOES AND BELL FOR PIAGGIO | EMBRAYAGE COMPLETES ET CLOCHES POUR PIAGGIO
EMBRAGUES COMPLETOS Y CAMPANAS PIAGGIO | PIAGGIO KOMPLETTE KUPPLUNGEN UND GLOCKEN

FC1178 G0710

FC1178A	Z20	Con / With F.1178 AC	boccolo h36 mm
FC1178B	Z21	Con / With F.1178 AC	
FC1178C	Z23	Con / With F.1178 AC	
FC1178D	Z22	Con / With F.1178 AC*	

*** modifica per PX vecchi modelli al posto di FC1180 - necessaria modifica coperchio frizione**
*** modified for PX old models instead of FC1180 - need to modify the clutch cap**

FC1180 G0693

FC1180A	Z22	Con / With F.1180 AC	boccolo h36 mm
FC1180B	Z21	Con / With F.1180 AC	boccolo h36 mm
FC1180C	Z20	Con / With F.1180 AC	boccolo h36 mm
FC1180D	Z22	Con / With F.1180 AC	boccolo h38 mm
FC1180SA	Z22	Con / With F.1180 S	boccolo h36 mm
FC1180SB	Z21	Con / With F.1180 S	boccolo h36 mm
FC1180SC	Z20	Con / With F.1180 S	boccolo h36 mm
FC1180SD	Z22	Con / With F.1180 S	boccolo h38 mm

FC1178R G0710R

CON ANELLO DI RINFORZO / RENFORCED RING

FC1178RA	Z20	Con / With F.1178 AC
FC1178RB	Z21	Con / With F.1178 AC
FC1178RC	Z23	Con / With F.1178 AC
FC1178RD	Z22	Con / With F.1178 AC *

*** modifica per PX vecchi modelli al posto di FC1180 - necessaria modifica coperchio frizione**
*** modified for PX old models instead of FC1180 - need to modify the clutch cap**

FC1191 G0694

FC1191A	Con / With F1191AC
FC1191S	Con / With F1191S

FC1179 G0695

FC1179A	Con / With F.1179AC
FC1179S	Con / With F1179S
FC1179SR	Con / With F1179SRS

FC1192 G0691

FC1192A	Con / With F.1192 AC
FC192S	Con / With F.1192 S
FC1192SR	Con / With F.1192 SRS

FIGURATO FRIZIONI PIAGGIO CON APPLICAZIONI | PIAGGIO CLUTCH PICTURES AND APPLICATIONS | PHOTOS EMBRAYAGES PIAGGIO AVEC APPLICATIONS |
FOTOS DE LOS EMBRAGUES PIAGGIO CON RELACIÓN | PIAGGIO KUPPLUNGBILDUNGEN MIT VERWENDUNGSLISTE

FRIZIONI
PIAGGIO

F1184A

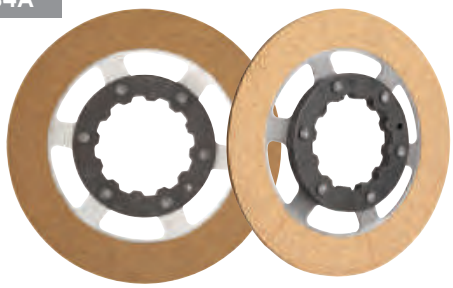

F1185A

F1193A

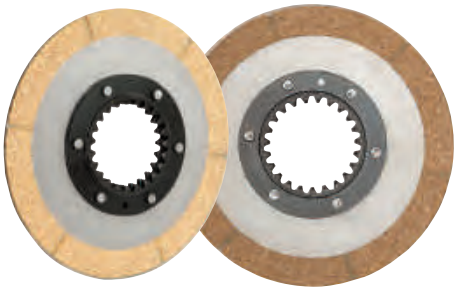

F1194A

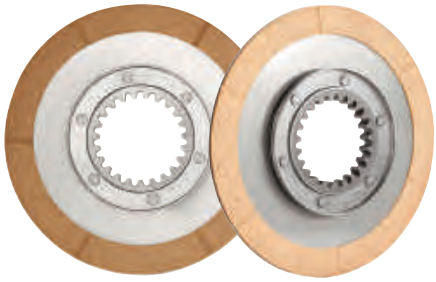

F1195A

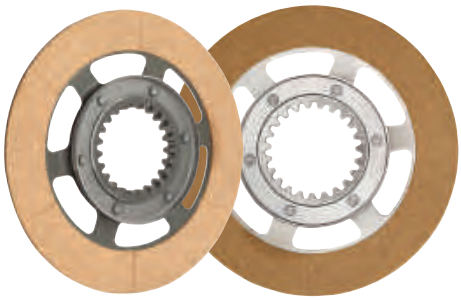

F1172K

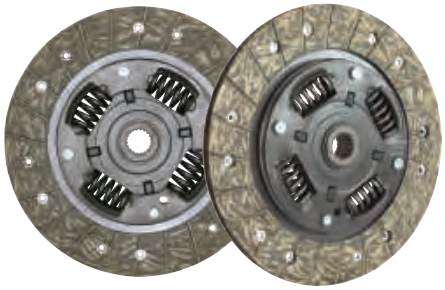

F1173K

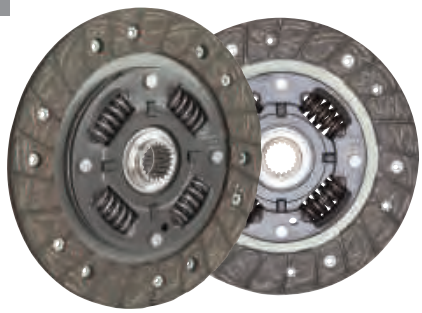

F1174K

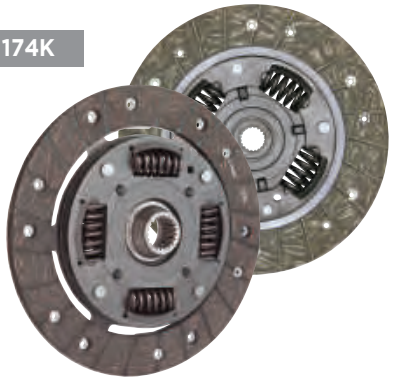

F1175K

F1176K

F1177K

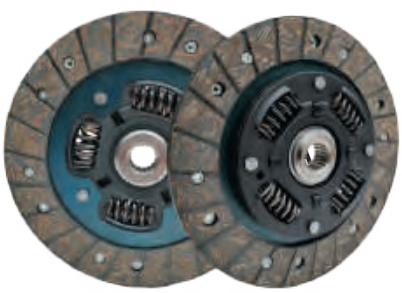

FRIZIONI
BMW

F1488K **F1488KW**

Z: 17 / Ø: 180

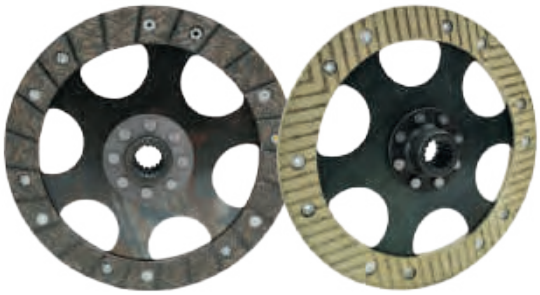

F1490K **F1490KW**

Z: 17 / Ø: 165

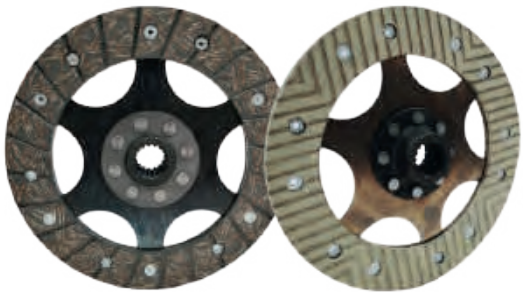

F1491K **F1491KW**

Z: 34 / Ø: 165

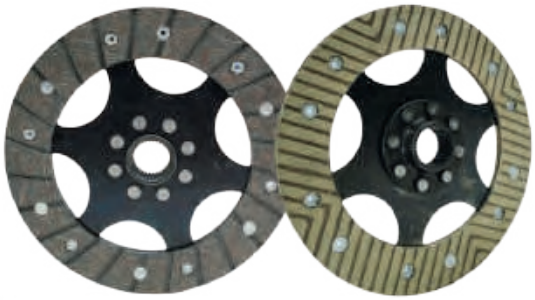

F1492K

Z: 34 / Ø: 160

F1493K **F1493KW**

Z: 34 / Ø: 181

F1494K **F1494KW**

Z: 24 / Ø: 181

F1495K **F1495KW**

Z: 24 / Ø: 165

F1497K **F1497KW**

Z: 17 / Ø: 181

FRIZIONI
GUZZI

F1401K **2 pz.** **F1401KW**

Z: 29 / Ø: 155

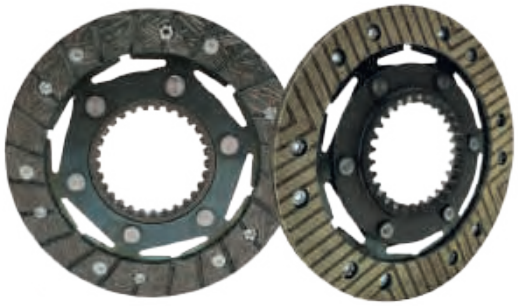

F1402K

Z: 20 / Ø: 160

F1403K

Z: 20 / Ø: 160

F1404K **2 pz.**

Z: 29 / Ø: 155

SPEEDWAY

Anche le applicazioni più specifiche come i dischi per la frizione Speedway rientrano nella gamma di frizioni Newfren. Tre diverse miscele di materiale compongono la gamma che risponde alle necessità dei piloti dell'ovale su ogni terreno. Disponibili a corredo dei dischi frizione anche le speciali molle frizione.

In Newfren clutch range you can also find a Speedway clutches range. Three different compounds make up the range that meets the needs of the riders on every field. The special clutch springs are also available.

Même les applications les plus spécifiques telles que les disques d'embrayage Speedway se situent dans la gamme des embrayages Newfren. Trois mélanges différents composent la gamme qui répond aux besoins des pilotes sur tous les terrains. Les ressorts d'embrayage spéciaux sont également disponibles avec les disques d'embrayage.

También las aplicaciones más específicas, como los discos de embrague Speedway, entran en la gama de embragues de Newfren. Tres mezclas diferentes de materiales componen la gama que necesitan los pilotos en cada terreno. Disponible como accesorio los muelles para este embrague.

Im Newfren-Kupplungssortiment finden sich auch leistungsstarke Kupplungen für den Einsatz im Speedway, in drei verschieden Zusammensetzungen. Diese speziellen Kupplungen erfüllen die Anforderungen der Fahrer auf jeder Rennstrecke. Des Weiteren sind auch verstärkte Kupplungsfedern erhältlich.

CODICE/ *CODE*	**SPECIFICA TECNICA** *TECHNICAL SPECIFICATION*	**CARATTERISTICHE D'IMPIEGO /** *USE SPECIFICATION*	
		TERRENO / *FIELD*	**PERFORMANCE**
NEU3F1714BRO	MEDIUM HARD	terreno slick/*slick field*	reattiva/*reactive*
NEU3F1714GRE	HARD	terreno slick/*slick field*	reattiva/*reactive*
NEU3F1714PINK	SOFT	terreno pesante/*heavy field*	molto reattiva/*very reactive*

MOLLE FRIZIONE SPECIALI - NEWFREN completa la gamma delle parti speciali per Speedway con le molle in materiale speciale pre-temprato.

SPECIAL CLUTCH SPRINGS - NEWFREN complete the full range of special parts for Speedway with the springs made of special material pre-hardened.

CODICE/ *CODE*	**SPECIFICA TECNICA** *TECHNICAL SPECIFICATION*	**CARATTERISTICHE D'IMPIEGO/** *USE SPECIFICATION*
MO651F 6pz.	MOLLE TEMPRATE - DURE *HARDENED SPRING*	speedway-long track-grasstrack

T-MAX

La frizione a dischi TMAX è composta da elementi che la differenziano da tutte le frizioni a dischi, e Newfren l'ha prodotta offrendo un ricambio di alta qualità. Oltre agli elementi fondamentali della serie dischi frizione, tra cui anche i dischi molle, Newfren offre tre differenti set di molle. Le molle frizione a compressione inserite nel set 18 molle offrono all'utilizzatore la possibilità di tarare la propria frizione in funzione della performance richiesta.

The TMAX discs clutch is composed of elements that are different from all the other clutches and Newfren has produced it by offering a high quality replacement. In addition to the basic elements of the clutch disc set, including the spring discs, Newfren offers three different sets of springs. The compression clutch springs included in the 18 spring set, offers to the user the possibility of calibrating his clutch according to the required performance.

L'embrayage à disque TMAX est composé d'éléments qui le différencient de tous les embrayages à disque et Newfren l'a fabriqué en offrant un remplacement de haute qualité. En plus des éléments de base de la série de disques d'embrayage, y compris les disques à ressorts, Newfren propose trois jeux de ressorts différents. Les ressorts d'embrayage à compression insérés dans le jeu de 18 ressorts offrent à l'utilisateur la possibilité de calibrer son embrayage en fonction des performances requises.

El embrague de discos de la TMAX está compuesto de elementos diferentes de todos los embragues fabricados por Newfren, ofreciendo un recambio de alta calidad. Además de los elementos fundamentales del embrague, discos y muelles; Newfren ofrece tres sets diferentes de muelles. Hay 18 muelles de embrague en el set, ofreciendo la posibilidad de tarar el embrague, en función de las prestaciones requeridas.

Die T-Max Kupplungen von Newfren bestehen aus verschiedenen Komponenten die sich gravierend von anderen Kupplungen unterscheiden und speziell für diese Anwendung von Newfren hergestellt wurden. Neben den Standardbauteilen eines Kupplungssatzes inkl. Federscheiben bieten Newfren noch drei verschiedene Federsätze an. Diese 18 Federn bieten dem Benutzer die Möglichkeit, die Kupplung exakt auf seine Bedürfnisse anzustimmen.

CODICE/ CODE	DESCRIZIONE / DESCRIPTION	APPLICAZIONE/ APPLICATION
F2850R	Serie dischi conduttori Performance/*Performance fricion plates set*	T-Max 500
F2850SR	Serie dischi conduttori Performance + Condotti + Set 18 molle/*Performance fricion plates set + Steel plates + 18 springs*	
F2850SRM	Serie dischi conduttori Performance + Condotti + 6 Dischi molle + Set 18 molle/ *Performance fricion plates set + Steel plates + 6 spring discs + 18 springs*	
MO649F	Set 18 molle (standard, medium, hard)/*Set 18 springs (standard, medium, hard)*	
F2884R	Serie dischi conduttori Performance/*Performance fricion plates set*	T-Max 530
F2884SR	Serie dischi conduttori Performance + Condotti + Set 18 molle/*Performance fricion plates set + Steel plates + 18 springs*	
F2884SRM	Serie dischi conduttori Performance + Condotti + 7 Dischi molle + Set 18 molle/ *Performance fricion plates set + Steel plates + 7 spring discs + 18 springs*	
MO664F	Set 18 molle (standard, medium, hard)/*Set 18 springs (standard, medium, hard)*	

F2850SRM

F2884SRM

SERIE ACCIAI

SPESSORE *Thickness*	A
ØESTERNO *Outside diam*	B
ØINTERNO DI PIEDE *Ø Bottom teeth*	C
ØINTERNO DI TESTA *Ø Top teeth*	D
DISCO BOMBATO *Convex Disc*	B

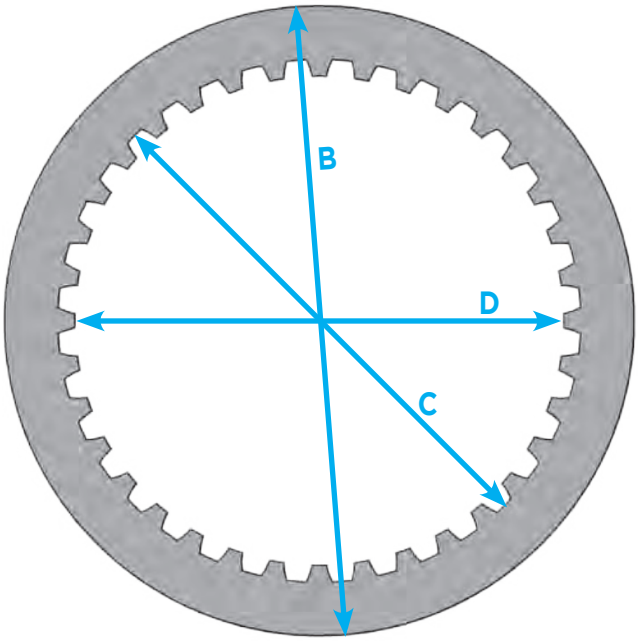

SERIE	QTÀ	A	Tacche *Edges*	B	⌀interno *inside diam*
F1167	3	1,2	6	97	60
F1168	3	1	6	85	44,5
F1169	2	1,5	6	85	44,5
F1170	3	1,2	8	108	70
F1171	3	1,2	8	108	70

SERIE	QTÀ	A	Denti *Teeth*	B	C	D
F1178	2	1,5	18	107,5	78,5	68
⌒	1	1,5	18	107,5	78,5	68
	1	2	18	107,5	73,5	67
F1179	2	1,5	6	108	81	67
F1180	2	1,5	25	96,5	56	50
F1186	6	1,2	24	129	100,5	93
F1188	3	1,2	26	105	82,5	75,5
F1189	5	1,2	24	129	100,5	93
F1191	2	1,2	25	107,5	56	50
F1192	2	1,5	6	108	75,5	58,5
F1317	9	1,5	30	145,5	120	109,5
F1325	7	1,4	30	142	114,5	105
F1326	7	1,4	30	142	114,5	105
F1327	9	1,5	37	138	114	104,5
⌒	1	1,5	37	138	114	104,5
F1328	6	1,5	37	138	114	104,5
	3	2	37	138	114	104,5
⌒	1	1,5	37	138	114	104,5
F1329	8	2	37	138	114	104,5
⌒	1	1,5	37	138	114	104,5
F1330	7	2	37	138	114	104,5
⌒	2	1,5	37	138	114	104,5
	1	1,5	37	138	114	104,5
F1331	4	1,5	37	138	114	104,5
⌒	4	1,5	37	138	114	104,5
	1	2	37	138	114	104,5
F1332	6	1,5	37	138	114	104,5
⌒	2	1,5	37	138	114	104,5
F1333	8	1,5	37	138	114	104,5
F1334	7	2	37	138	114	104,5
⌒	2	1,5	37	138	114	104,5
	1	1,5	37	138	114	104,5
F1335	8	2	37	138	114	104,5
⌒	1	1,5	37	138	114	104,5
F1336	4	1,5	37	138	114	104,5
⌒	4	1,5	37	138	114	104,5
	1	2	37	138	114	104,5
F1337	8	1,5	37	138	114	104,5
	1	2	37	138	114	104,5
F1338	6	2	34	132,5	103	96
	2	2	36	133	110,5	103
	2	2,3	34	132,5	104	96

SERIE	QTÀ	A	Denti *Teeth*	B	C	D
F1339	8	2	34	132,5	103	96
	2	2	36	133	110,5	103
F1340	8	2	34	132,5	103	96
	1	2	36	133	110,5	103
	1	2,3	34	132,5	104	96
F1341	10	1,5	32	129	103,5	95
F1347	5	1,3	6	103	82	73
	2	1	6	103	82	73
	1	1,5	6	103	82	73
F1348	5	1,3	5	112,5	93	81
	2	1	5	112,5	93	81
	1	1,5	5	112,5	93	81
F1349	7	2	30	125	100	93
	1	2	30	125	108	101
F1401	CONSULTA FONDO TABELLA / *CHECK BOTTOM CHART*					
F1408	6	1,5	30	116,5	96,5	89,5
F1409	5	1	30	115,5	96,5	89,5
F1410	5	1	30	115,5	96,5	89,5
F1411	6	1	30	115,5	96,5	89,5
F1412	7	1	30	115,5	96,5	89,5
F1417	6	1,6	28	139	112,5	104,5
F1418	6	1,5	30	139	119	112
F1419	5	1	30	115,5	96,5	89,5
F1420	3	1,5	30	115	93	85
F1421	4	1,5	30	115	93	85
F1434	4	1,5	30	115	96	87
F1436	7	1,4	24	125	97,5	90
F1447	7	2	37	138	114	104,5
F1448	9	2	37	138	114	104,5
F1449	7	1,6	28	139	112,5	104,5
F1450	8	2	37	138	114	104,5
F1453	5	1,6	34	110	90,5	85,5
F1455	9	2	36	139	110,5	103
F1456	8	1	22	105,5	89,5	84
	1	1,5	22	105,5	89,5	84
F1457	8	1,5	26	122,5	106,5	100
F1458	9	1,4	35	132	111	105,5
F1459	9	1,5	22	122	89,5	84
F1460	8	1	26	122,5	106,5	100
F1463	5	1,5	24	110	90,5	83
F1465	3	1,5	24	110	90,5	83
F1466	8	1,4	36	139	110,5	103
F1467	8	1,4	36	139	110,5	103
F1468	9	2,3	36	133	110,5	103
F1469	7	1,5	28	139	112,5	104,5
F1470	6	1,4	24	134,5	107,5	100
	2	1	24	134,5	107,5	100
F1472	6	2	28	138,5	110,5	104
F1473	3	1,5	10	120,5	88	80

SERIE	QTÀ	A	Denti Teeth	B	C	D
F1475	3	1,5	21	108,5	83,5	75,5
F1477	5	1,6	28	138,5	110,5	104
	4	2	28	138,5	110,5	104
F1478	8	2	30	151	126	115,5
F1480	5	1	24	95	76	70,5
F1483	9	2	30	151	126	115,5
F1484	9	2	34	132,5	103	96
	1	2	36	133	110,5	103
F1485	7	1,4	24	134,5	107,5	100
	2	1	24	134,5	107,5	100
F1486	8	1,4	36	139	110,5	103
F1487	6	1,5	30	142	115	105,5
F1489	10	1,5	32	129	103,5	95
F1496	7	1,5	30	145,5	120	109,5
F1498	10	1,5	30	145,5	120	109,5
F1499	8	1,5	30	145,5	120	109,5
F1501	4	1,4	24	134,5	107,5	100
	4	1	24	134,5	107,5	100
F1502	6	1,5	24	125	97,5	90
F1503	8	1,2	22	141	119	110
F1504	8	1	35	134	108	99,5
F1505	7	1,5	22	147,5	123,5	113
F1506	7	1,5	22	147,5	123,5	113
F1507	8	1	24	134,5	107,5	100
F1509	7	1,5	28	139	112,5	104,5
	1	1,4	28	139	112,5	104,5
F1511	6	1,2	30	113	91,5	83,5
F1513	8	1,5	28	139	112,5	104,5
F1514	7	1,5	36	147,5	123	113
F1515	10	2	28	133	110,5	104
F1516	9	1,5	22	147,5	123,5	113
F1517	4	1,4	24	134,5	107,5	100
	4	1	24	134,5	107,5	100
F1518	6	2	36	145,5	115	108
F1525	5	1,5	22	123	89,5	84
F1526	4	1,5	22	123	89,5	84
F1528	2	1,5	23	99	72	67

SERIE	QTÀ	A	B	Øinterno inside diam
F1529	3	1,2	104	30

SERIE	QTÀ	A	Denti Teeth	B	C	D
F1530	3	1,5	30	115	93	85
F1532	4	1,5	30	122	100	91
F1533	2	1,5	30	115	93	85
F1534	6	1,5	37	138	114	104,5
	3	2	37	138	114	104,5
⌒	1	1,5	37	138	114	104,5
F1535	9	1,5	37	138	114	104,5
⌒	1	1,5	37	138	114	104,5
F1540	3	1,2	23	115	94,5	87
F1541	6	1,2	30	120	93	89
F1545	8	2	37	138	114	104,5
⌒	1	1,5	37	138	114	104,5
F1561	5	1,2	22	122	88,5	84,5
F1562	7	1	24	95	76	70,5
F1565	8	1,5	37	138	114	104,5
F1585	4	1,5	23	99	72	67
F1587	6	1,6	25	125	100	93
	4	2	25	125	100	93
F1590	5	1,5	30	115	93	85
F1591	6	1,5	30	115	93	85
F1592	6	1,2	28	139	112,5	104,5
F1593	6	1,2	28	139	112,5	104,5
F1616	9	2	28	138,5	110,5	104
F1620	6	1,4	24	125	97,5	90
F1623	4	1,6	24	110	90,5	83
F1629	4	1,5	24	125	97,5	90
F1630	5	1,5	24	125	97,5	90
F1631	6	1,5	28	139	112,5	104,5
F1633	5	1,4	24	125	97,5	90
F1634	6	1,5	24	125	97,5	90
F1650	6	1,4	24	125	97,5	90
F1658	7	1,5	28	139	112,5	104,5
F1660	5	2	34	109,5	90,5	85,5
F1665	8	2	25	125	100	93

SERIE	QTÀ	A	Denti Teeth	B	C	D
F1667	9	2	25	125	100	93
F1676	7	2,6	25	124,5	100	93
F1677	6	1,6	36	137,5	115	108
F1683	9	1,6	34	110	90,5	85,5
F1684	7	1,5	28	139	112,5	104,5
F1685	7	1,4	24	125	97,5	90
F1686	8	2	28	138,5	110,5	104
F1701	9	2,6	34	132,5	104	96
F1706	5	2,3	34	132,5	104	96
	2	2,6	34	132,5	104	96
F1708	7	2,6	34	132,5	104	96
F1720	5	1,4	34	110	90	85,5
F1729	7	1,6	37	140	114	105
F1732	7	1,5	30	120	93,5	84,5
F1741	6	1,5	30	120	93,5	84,5
	1	1,6	30	120	93,5	84,5
F1742	6	1,6	30	99	76,5	70,5
F1743	6	1,6	30	99	76,5	70,5
F1746	5	1,6	30	99	76,5	70,5
F1747	7	1,2	37	139,5	114	105
F1750	4	1,6	30	99	76,5	70,5
F1751	8	2,3	30	145,5	122	112,5
F1752	6	2	30	145,5	122	112,5
F1757	6	1,5	30	120	93,5	84,5
F1759	7	1,5	28	132	107	99
F1762	6	1,6	34	132,5	103,5	96
F1764	7	1,5	37	140	114	105
F1772	7	1,5	30	145,5	122	112,5
F1786	7	1,6	30	120	93,5	84,5
F1792	8	1,6	34	132,5	103,5	96
F1794	7	1,4	24	125	97,5	90
F1801	8	1,5	20	120	97,5	90
F1830	6	1,5	20	120	97,5	90
F1836	7	2	27	134	110	100
	1	2,3	27	134	110	100,5
F1837	6	1,5	27	134	110,5	100,5
F1838	7	1,2	27	134	110,5	100
F1840	8	2	27	134	110,5	100,5
F1842	5	1,5	20	120	97,5	90
F1845	5	1,6	23	115	95	87
F1852	7	1,2	27	134	110	100,5
F1856	6	1,5	30	142	115	105,5
F1857	4	1,6	23	115	95	87
F1864	7	1,6	30	142	115	105,5
F1866	4	1,5	27	134	110,5	100,5
	2	2	27	134	110	100
F1872	4	1,6	24	123	97	90
F1889	4	2	30	142	114,5	105,5
	3	1,6	30	142	115	105,5
F1891	7	1,6	30	142	115	105,5
F1901	7	2	30	151	126	115,5
	2	2,3	30	151	126	115,5
F1903	7	1,6	37	140	114	105
F1906	7	1,6	34	132,5	103,5	96
F1907	7	2,3	28	139	110,5	104
	1	2,6	28	138,5	110,5	104
F1928	7	2	30	151	126	115,5
	2	2,3	30	151	126	115,5
F1930	8	1,6	37	140	114	105
F1931	5	2	30	115	96	87
F1932	7	1,6	36	145,5	115	108
F1939	7	1,6	30	145,5	122	112,5
F1940	5	2	36	138	115	108
F1942	5	1,4	30	115	96	87
F1943	6	1,4	30	115	96	87
F1947	2	1,5	30	115	96	87
F1964	4	1,6	26	100	83	77
F1969	7	1,5	36	147,5	115	108,5
F1971	7	2	36	138	115	108
F1973	6	1,5	30	115	96	87
F1978	7	1,6	30	145,5	122	112,5
F1988	6	1,6	36	137,5	115	108
F1990	7	1,6	36	137,5	115	108
F1993	8	2	30	151	126	115,5

SERIE	QTÀ	A	Denti *Teeth*	B	C	D
F1994	6	1,6	36	137,5	115	108
F1996	8	1,6	36	137,5	115	108
F1997	7	1,5	28	132	107	99
F1998	6	1,4	28	139	112,5	104,5
F2602	7	1,5	24	125	97,5	90
F2609	5	1,4	24	125	97,5	90
F2636	7	2	28	138,5	110,5	104
F2637	7	2,3	28	139	110,5	104
F2639	7	2,3	28	139	110,5	104
	1	2	28	138,5	110,5	104
F2640	5	2	28	138,5	110,5	104
	3	2,3	28	139	110,5	104
F2647	7	2	28	138,5	110,5	104
F2654	9	2	28	138,5	110,5	104
F2666	7	1,6	28	139	112,5	104,5
F2676	9	2,6	25	124,5	100	93
F2684	4	1,6	34	110	90,5	85,5
F2685	4	2	34	109,5	90,5	85,5
F2687	6	1,4	28	139	112,5	104,5
F2688	5	1,5	24	125	97,5	90
F2689	7	1,4	24	125	97,5	90
F2690	5	2	24	124,5	97	90
F2691	6	2	24	124,5	97	90
F2692	4	1,4	24	125	97,5	90
F2693	5	2	34	109,5	90,5	85,5
F2694	3	1,6	24	110	90,5	83
F2695	6	2	24	124,5	97	90
F2696	6	2	25	125	100	93
F2697	7	1,6	24	124,5	97	90
F2698	8	2,3	25	125	100	93
F2699	9	2	28	138,5	110,5	104
F2701	4	1,6	34	110	90,5	85,5
F2702	7	1,6	37	140	114	105
F2703	9	2,3	34	132,5	104	96
F2704	7	3	34	132,5	104	96
	2	2,6	34	132,5	104	96
F2705	7	1,6	30	120	93,5	84,5
F2707	5	2	34	132,5	103	96
F2708	5	3	34	132,5	104	96
F2712	6	1,6	30	120	93,5	84,5
F2714	5	2	30	145,5	122	112,5
	1	2,6	30	145,5	122	112,5
F2715	6	2,3	30	145,5	122	112,5
F2716	7	1,6	30	145,5	122	112,5
F2718	7	2	30	145,5	122	112,5
F2719	5	2,3	30	145,5	122	112,5
	2	2,6	30	145,5	122	112,5
F2720	7	2,3	30	145,5	122	112,5
F2722	7	1,6	37	140	114	105
F2723	5	2,3	34	132,5	104	96
	1	2	34	132,5	103	96
	1	2,6	34	132,5	104	96
F2724	3	2	30	125	100	93
	1	2	30	125	108	101
F2725	7	1,6	37	140	114	105
F2809	8	2	23	115	94,5	87
F2811	6	1,5	23	115	94,5	87
F2812	7	2	23	115	94,5	87
F2813	8	2	27	134	110,5	100,5
F2814	6	1,5	20	120	97,5	90
F2815	6	1,6	30	124	99	92
F2817	8	2	27	134	110,5	100,5
F2821	7	1,6	30	124	99	92
F2823	8	2	27	134	110,5	100,5
F2827	5	2	23	115	94,5	87
F2830	8	1,5	20	120	97,5	90
F2836	3	1,6	23	115	95	87
	3	2	23	115	94,5	87
F2843	7	2	30	152	122,5	112,5
F2844	8	1,2	30	142	114,5	105,5
F2845	8	1,2	30	142	114,5	105,5
F2846	8	1,2	30	123,5	98,5	91,5
F2850	4	1,4	30	137	114,5	105,5
F2851	9	2	30	152	122,5	112,5

SERIE	QTÀ	A	Denti *Teeth*	B	C	D
F2852	10	2	30	152	122,5	112,5
F2854	5	1,6	30	124	99	92
F2860	6	2	23	115	94,5	87
F2862	4	1,2	23	115	94,5	87
F2863	6	1,2	27	134	110	100,5
F2864	5	1,5	27	134	110,5	100,5
	1	2	27	134	110,5	100,5
F2872	6	2	30	152	122,5	112,5
F2874	7	2	27	134	110,5	100,5
	1	2,3	27	134	110	100,5
F2877	7	2	30	142	114,5	105,5
	1	2,3	30	142	114,5	105
F2878	8	2	30	142	114,5	105,5
F2879	6	2	30	142	114,5	105,5
	1	1,6	30	142	114,5	105,5
	1	2,3	30	142	114,5	105
F2883	6	1,5	27	134	110,5	100,5
F2884	5	1,4	30	137	114,5	105,5
F2885	7	1,6	30	142	115	105,5
F2887	6	1,6	32	125	100	93
F2889	8	2	30	142	114,5	105,5
F2890	6	2	30	142	114,5	105,5
F2892	5	2	23	115	94,5	87
F2914	7	2	25	125	100	93
	2	1,6	25	125	100	93
F2925	6	2,6	28	133	110,5	104
	1	2,3	28	133	110,5	104
F2926	9	2,3	28	133	110,5	104
F2927	7	2	28	133	110,5	104
	1	1,6	28	133	110,5	104
F2928	5	2	30	115	96	87
F2930	7	2	25	125	100	93
	2	1,6	25	125	100	93
F2931	7	2,6	25	124,5	100	93
	1	2,3	25	125	100	93
F2932	8	2,3	25	125	100	93
	1	2	25	125	100	93
F2933	6	1,6	36	137,5	115	108
F2934	5	1,4	28	139	112,5	104,5
	1	2	28	139	112,5	104,5
F2936	6	1,6	36	137,5	115	108
F2940	7	2	28	139	112,5	104,5
F2942	7	1,4	30	115	96	87
F2943	4	2	30	115	96	87
F2944	5	1,5	30	115	96	87
F2945	7	1,6	25	125	100	93
	2	2	25	125	100	93
F2946	6	2	28	133	110,5	104
	2	1,6	28	133	110,5	104
F2947	7	2,3	28	139	110,5	104
	1	2,6	28	139	110,5	104
F2949	4	1,6	30	115	96	87
F3601	5	2	28	138,5	110,5	104
F3603	6	2	34	109,5	90,5	85,5
F3605	4	1,4	30	125,5	100	91,5
F3606	6	2	24	139	112,5	104,5

SERIE	QTÀ	A	Denti *Teeth*	Øesterno di piede *outside Ø bottom teeth*	Øesterno di testa *outside Ø top teeth*	Øinterno *Inside diam*
F1401	1	3	66	169	158,7	109,7
	DISCO CON DENTI ESTERNI / *DISC WITH OUTSIDE TEETH*					

A SPESSORE *Thickness*
B ØESTERNO *Outside diam*
C ØINTERNO DI PIEDE *ØBottom teeth*
D ØINTERNO DI TESTA *ØTop teeth*
B DISCO BOMBATO *Convex Disc*

SERIE
GUARNITI

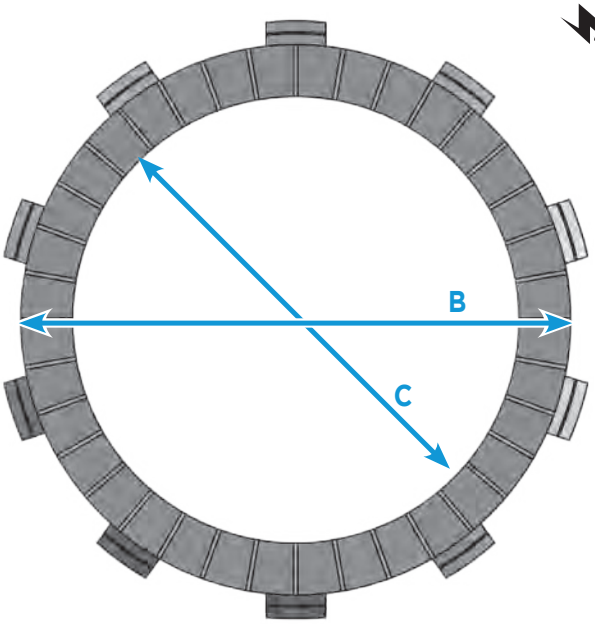

SPESSORE *Thickness*	A
ØESTERNO SENZA TACCHE *Outside diam without edges*	B
ØINTERNO *Inside diam*	C

SERIE	QTÀ	A	Denti *Teeth*	B	ØInterno di piede ØBottom teeth	ØInterno di testa ØTop teeth
F1167	3	3	15	96	46	35,1
F1168	3	3	17	84	42	35,2
F1169	2	4	17	84	42	35,2
F1170	3	3,2	15	105,5	46	35,1
F1171	3	3	26	105,5	56,3	49,1
SERIE	**QTÀ**	**A**	**Denti *Teeth***	**B**		
F1172	1	7,2	20	181,5 MOZZETTO CENTRALE/ *CENTRAL HUB*		
F1173	1	8,5	20	181 MOZZETTO CENTRALE/ *CENTRAL HUB*		
F1174	1	8,3	20	190 MOZZETTO CENTRALE/ *CENTRAL HUB*		
F1175	1	7,1	22	155 MOZZETTO CENTRALE/ *CENTRAL HUB*		
F1176	1	6,5	20	181 MOZZETTO CENTRALE/ *CENTRAL HUB*		
F1177	1	6,9	18	181 MOZZETTO CENTRALE/ *CENTRAL HUB*		
SERIE	**QTÀ**	**A**	**Tacche *Edges***	**B**	**C**	
F1178	3	3	8	108	77	
	1	2,4	8	108	77	
F1179	3	2,5	6	108	82	
F1180	2	3,2	6	97	60	
	1	2	6	97	60	
SERIE	**QTÀ**	**A**	**Denti *Teeth***	**B**		
F1184	1	3,1	12	149 MOZZETTO CENTRALE/ *CENTRAL HUB*		
F1185	1	3,2	12	145 MOZZETTO CENTRALE/ *CENTRAL HUB*		
SERIE	**QTÀ**	**A**	**Tacche *Edges***	**B**	**C**	
F1186	7	3	10	129	102,5	
F1187	7	3,2	10	129	109	
F1188	4	3	12	104,5	85,5	
F1189	6	3	10	129	102,5	
F1190	4	1,9	6	108	82	
F1191	2	3,2	8	108	70	
	1	2,1	8	108	70	
F1192	3	2,5	6	108	75,5	
SERIE	**QTÀ**	**A**	**Denti *Teeth***	**B**		
F1193	1	3,2	23	145 MOZZETTO CENTRALE/ *CENTRAL HUB*		
F1194	1	3,2	23	145 MOZZETTO CENTRALE/ *CENTRAL HUB*		
F1195	1	3,1	23	149 MOZZETTO CENTRALE/ *CENTRAL HUB*		
SERIE	**QTÀ**	**A**	**Tacche *Edges***	**B**	**C**	
F1317	7	3,5	12	146	123	
	2	3,5	12(13mm)	146	123	
F1325	8	3	12	143	119,5	
F1326	7	3	12	143	119,5	
	1	3	12	143	126	
F1327	8	3	48	147,5	119	
F1328	8	3	48	147,5	119	
F1329	7	3	48	147,5	119	
F1330	8	2,5	48	142	119	
F1331	9	2,5	48	142	119	
F1332	7	2,5	12	140	115,5	
F1333	8	2,5	12	139,5	116	
	1	3,5	12	139,5	116	
F1334	8	2,5	12	140	115,5	
F1335	7	3	12	140	115,5	
F1336	9	2,5	12	140	115,5	

SERIE	QTÀ	A	Tacche *Edges*	B	C
F1337	9	2,5	48	140,5	119
F1338	11	2,8	12	132,5	111,5
F1339	11	2,8	12	132,5	111,5
F1340	11	2,8	12	132,5	111,5
F1341	10	3,5	12	129,5	105
	1	3,5	12	129,5	115
F1347	7	3	12	142,5	128
F1348	7	3	12	124,5	108,5
F1349	6	3	10	125	101,5
	3	3	10	125	108,5
SERIE	**QTÀ**	**A**	**Denti *Teeth***	**B**	
F1401	2	8	29	155 MOZZETTO CENTRALE/ *CENTRAL HUB*	
F1402	1	7	20	160 MOZZETTO CENTRALE/ *CENTRAL HUB*	
F1403	1	6	20	160 MOZZETTO CENTRALE/ *CENTRAL HUB*	
F1404	2	8	29	155 MOZZETTO CENTRALE/ *CENTRAL HUB*	
SERIE	**QTÀ**	**A**	**Tacche *Edges***	**B**	**C**
F1408	7	3	10	116	96
F1409	6	3	10	116	96
F1410	6	3,5	10	116	96
F1411	6	3	10	116,5	96
F1412	7	3	10	116,5	96
F1416	7	2,7	12	138,5	116,5
F1417	7	3	12	138,5	116,5
F1418	7	3	12	140	120,5
F1419	6	3	10	116,5	96
F1420	4	3	12	114,5	92,5
F1421	5	3	12	114,5	92,5
F1434	5	3	12	114	96,5
F1435	6	3	12	138	116,5
	1	3,5	12	138,5	120,5
F1436	8	3	12	125	101,5
F1438	6	3	10	91	72,5
F1439	6	3	12	119,5	95,5
F1447	7	3	12	138,5	116,5
	1	3	12	138,5	122
F1448	9	3	12	138,5	116,5
	1	3	12	138,5	122
F1449	8	3	12	138,5	116,5
F1450	8	3	12	138,5	116,5
	1	3	12	138,5	122
F1451	9	3	12	140	120,5
F1452	7	3,3	12	138,5	112,5
	2	3,3	12	139	120
F1453	5	3	8	110	91
	1	3,7	8	109,5	100
F1454	9	3,5	12	146	123
F1455	9	3	12	138,5	116,5
	1	3	12	138,5	120
F1456	8	2	8	105,5	90
F1457	7	2	10	123	106,5
F1458	8	2	12	133	116

SERIE	QTÀ	A	Tacche *Edges*	B	C
F1459	8	2	10	123	106,5
F1460	7	2	10	123	106,5
F1462	9	3	12	138,5	116,5
	1	3	12	138,5	120
F1463	6	3	8	110	91
F1464	6	3	8	110	91
F1465	4	3	8	110	91
F1466	8	2,7	12	139	119
	1	3	12	138,5	122
F1467	8	2,7	12	139	112,5
	1	2,7	12	139	119
F1468	9	2,8	12	132,5	111,5
	1	2,8	12	132,2	118,4
F1469	8	2,8	12	138,5	116,5
F1470	7	2	12	134	112
F1471	3	3,5	6	118	88
F1472	7	3,3	12	138,5	112,5
F1473	4	3,5	6	119,5	88
F1474	3	4	12	108,5	83,5
F1475	4	4	12	108,5	83,5
F1476	9	3,8	12	151	127,5
	1	3,8	12	151	135,5
F1477	8	3,3	12	138,5	112,5
	2	3,8	12	139,5	119,5
F1478	9	3,8	12	151	129
F1479	6	3,2	12	139	113
	1	3,5	12	140	120,5
F1480	6	1,8	12	95	78,5
F1481	1	3,8	10	93,5	56,5
F1482	1	4	6	84,5	60
F1483	8	3	12	151	126,5
	1	3	12	151	126,5
	1	3,8	12	151	135,5
F1484	11	2,8	12	132,5	111,5
F1485	8	2	12	134	112
F1486	8	2,7	12	139	112,5
	1	3	12	138,5	122
F1487	6	3	12	143	119,5
	1	3	12	142,5	128
SERIE	**QTÀ**	**A**	**Denti *Teeth***	**B**	
F1488	1	6	17	180 MOZZETTO CENTRALE/ *CENTRAL HUB*	
SERIE	**QTÀ**	**A**	**Tacche *Edges***	**B**	**C**
F1489	11	3,5	12	129,5	105
SERIE	**QTÀ**	**A**	**Denti *Teeth***	**B**	
F1490	1	6,6	17	165 MOZZETTO CENTRALE/ *CENTRAL HUB*	
F1491	1	5,4	34	165 MOZZETTO CENTRALE/ *CENTRAL HUB*	
F1492	1	5,4	34	160 MOZZETTO CENTRALE/ *CENTRAL HUB*	
F1493	1	6	34	181 MOZZETTO CENTRALE/ *CENTRAL HUB*	
F1494	1	5,8	24	181 MOZZETTO CENTRALE/ *CENTRAL HUB*	
F1495	1	5,4	24	165 MOZZETTO CENTRALE/ *CENTRAL HUB*	
SERIE	**QTÀ**	**A**	**Tacche *Edges***	**B**	**C**
F1496	7	3,5	12	146	123
SERIE	**QTÀ**	**A**	**Denti *Teeth***	**B**	
F1497	1	6	17	181 MOZZETTO CENTRALE/ *CENTRAL HUB*	
SERIE	**QTÀ**	**A**	**Tacche *Edges***	**B**	**C**
F1498	9	3,5	12	146	123
F1499	7	3,5	12	146	123
	1	3,5	12(13mm)	146	123
F1501	7	1,8	12	134	112
F1502	7	3	12	125	101,5
F1503	9	2,7	12	142,5	119,5
F1504	7	1,8	12	134	112
F1505	8	2,7	12	147,5	125,5
F1506	7	2,7	12	147,5	125,5
	1	2,7	12	147,5	127,5
F1507	7	2	12	134	112
F1509	8	2,7	12	139	112,5
	1	2,7	12	138,5	124
F1511	7	3	12	113,5	92,5
F1513	9	2,7	12	139	112,5
F1514	7	2,7	12	147,5	125,5
	1	2,7	12	147,5	134,5
F1515	10	2,8	12	132	111,5
	1	2,8	12	132	118,5

SERIE	QTÀ	A	Tacche *Edges*	B	C
F1516	10	2,7	12	147,5	125,5
F1517	7	2	12	134	112
F1518	7	3,5	12	146	123
F1519	5	3,5	20	122	97,5
	1	2,6	20	122	97,5
F1520	4	3,2	19	98	39,5
F1521	5	3	12	113,5	92
F1522	5	3,1	10	99	77
F1524	5	3,2	8	109,5	77,5
F1525	5	2,4	10	122,5	100
	1	2,4	/	123	100
F1526	4	2,8	10	122,5	100
	1	3	/	123	100
F1528	3	3,7	6	99	72
	1	3	23	98	72
F1529	4	3,1	12	106	83,5
F1530	3	3	12	114,5	92,5
	1	2	30	116	93,5
F1531	8	2,9	10	122	100
F1532	5	2,8	10	124,5	101
F1533	3	3	12	114,5	92,5
	1	2	30	116	93,5
F1534	8	3	12	140	115,5
F1535	8	3	12	140	115,5
F1537	4	2,7	19	97	39
F1539	5	3	10	115	100
F1540	4	3	10	115	100
F1541	7	2,7	42	123	95
F1542	5	3	10	124,5	108,5
	1	1,7	30	123,5	93
F1543	6	2,7	12	139	120,5
F1544	4	2,2	/	98	30
F1545	7	3	12	140	115,5
F1546	1	2,5	/	108	29
F1547	1	17,5	10	81	53
F1549	1	17,5	10	81	53
F1553	5	3	12	133,5	112,5
	1	1,7	26	132	105
F1560	4	1,8	12	95	78,5
F1561	6	3	10	122,5	100
	1	1,9	22	122	88,5
F1562	6	1,8	12	95	78,5
F1565	9	3,5	12	140	113,5
F1574	2	3,3	17	94	36
F1575/3	3	3,1	21	77,5	42,5
F1575/5	5	3,1	21	77,5	42,5
F1576/2	2	2,6	6	70	51
F1576/3	3	2,6	6	70	51
F1577	1	3,3	6	61	37,5
F1578	4	2,6	6	103,5	74,5
F1580	1	4,1	4	86,5	SCODELLINO/*CUP*
F1581	1	4,1	4	86,5	SCODELLINO/*CUP*
F1584	4	3	10	91	72,5
F1585	5	3,5	6	99	72
	1	3	23	98	72
F1586	4	2,7	6	103,5	85
F1587	10	3	10	125	101,5
	1	3	10	125	108,5
F1589	5	3,1	6	84,5	59
F1590	6	3	12	114,5	92,5
F1591	7	3	12	113,5	92
F1592	7	3,2	12	138,5	120
F1593	7	2,7	12	139	120,5
F1595	4	3,7	22	101	80,5
F1596	5	3,8	12	101,5	82,5
F1597	5	4	10	116	96
F1598	3	4	32	117	97
F1599	3	4	10	116	96
F1600	7	2,7	12	139	120,5
F1601	6	2,7	8	110	91
F1602	5	2,7	10	125	101,5
F1603	7	3,5	12	180	153,5
	1	3,5	12	180	153,5
F1604	8	3	10	125	101,5

A SPESSORE *Thickness*
B ØESTERNO SENZA TACCHE *Outside diam without edges*
C ØINTERNO *Inside diam*

SERIE	QTÀ	A	Tacche *Edges*	B	C
F1605	7	2,7	10	124,5	101,5
F1606	5	2,7	10	125	101,5
	1	3	10	125	108,5
F1607	7	3,6	12	146	120,5
	1	3,5	12	147	120,5
F1608	4	2,7	10	125	101,5
F1609	5	3	10	125	108,5
F1610	7	3,5	12	140	120,5
F1612	2	3,5	17	95,5	68
F1613	1	3,5	17	95,5	68
F1615	6	2,7	10	125	101,5
	1	3	10	125	108,5
F1616	10	3,8	12	139,5	119,5
F1617	5	3,8	12	151	127,5
	2	3,8	12	151	129
F1620	7	2,7	10	125	101,5
F1622	9	3,8	12	139,5	119,5
F1623	5	3	8	110	91
F1625	7	3,8	12	139,5	119,5
F1626	7	3,3	12	138,5	112,5
F1627	8	3	8	110	91
F1628	7	3,8	12	151	129
	1	3,8	12	151	129
F1629	4	2,7	10	125	101,5
	1	3	10	125	108,5
F1630	6	3	12	125	101,5
F1631	7	3	12	138,5	116,5
F1633	6	3	10	125	101,5
F1634	7	3	12	125	101,5
F1637	6	3,5	12	140	120,5
F1638	6	3	10	125	101,5
	1	3	10	125	108,5
F1639	2	2,6	17	95,5	68
	1	3,4	8	95,5	70
F1640	3	3	18	96	70,5
F1641	3	3	8	110	91
F1642	5	3	10	125	101,5
F1643	6	3	8	110	91
F1644	4	3	8	110	91
F1645	4	3	10	125	101,5
	1	2,7	10	125	101,5
F1646	8	2,7	12	139	120,5
F1647	6	3	8	110	91
F1649	4	2,6	18	109,5	91
F1650	7	3	10	125	101,5
F1651	6	3,3	12	138,5	112,5
	1	3	12	138,5	122
F1652	7	3,5	12	139,5	120,5
F1653	7	3,5	12	139,5	120,5
	1	3,3	12	139	120,5
F1654	6	3,5	12	139,5	120,5
	1	3,9	12	140	120,5
F1655	6	2,7	12	139	120,5
	1	3,3	12	139	120,5
F1656	7	2,7	12	139	120,5
	1	3,3	12	139	120,5
F1657	5	2,5	18	125,5	101
F1658	7	3	12	138,5	116,5
	1	3,3	12	139	123
F1660	5	3	8	110	91
	1	3,7	8	109,5	100
F1661	8	3	8	110	91
	1	3,7	8	109,5	100
F1662	7	3	8	110	91
F1665	8	3	10	125	101,5
	1	3	10	125	108,5
F1667	10	3	10	125	101,5
F1668	7	2,7	10	125	101,5
	1	3	10	125	108,5
F1672	5	3,3	12	138,5	112,5
	1	3,5	12	140	120,5
F1674	9	3,6	12	146	120,5
F1675	5	3	10	125	101,5
	1	3	10	125	108,5

SERIE	QTÀ	A	Tacche *Edges*	B	C
F1676	7	3	10	125	101,5
	1	3	10	125	108,5
F1677	6	3	12	138,5	116,5
	1	3	12	138,5	122
F1678	6	3,5	12	139,5	120,5
	1	3,9	12	140	120,5
	1	3,3	12	139	120,5
F1679	8	3,6	12	146,5	120,5
F1680	6	3,5	12	140	120,5
F1681	9	3,5	36	145,5	120,5
F1683	10	3	8	110	91
F1684	8	3	12	138,5	116,5
F1685	7	3	12	125	101,5
	1	3	12	124,5	108,5
F1686	8	3,8	12	139,5	119,5
	1	3,5	12	140	120,5
F1687	3	2,7	28	109,5	91,5
F1693	4	3	8	110	91
	1	3,7	8	109,5	100
F1698	6	3	8	110	91
	1	3,7	8	109,5	100
F1700	7	3	12	138,5	116,5
	1	3	12	138,5	122
F1701	10	2,8	12	132,5	111,5
F1702	4	3	10	125	101,5
	1	3	10	125	108,5
F1703	11	3,3	12	138,5	112,5
	1	3,3	12	140	120
F1704	10	3,3	12	138,5	112,5
	2	3,2	12	138,5	120
F1705	8	2,8	12	132,5	111,5
F1706	8	2,8	12	132,5	111,5
F1708	8	2,8	12	132,5	111,5
F1709	8	2,8	12	132,5	111,5
F1710	9	3,4	12	170	143,5
	1	3,4	12	169,5	152
F1711	6	3	12	145,5	123
F1712	5	3	12	140	120,5
F1720	6	3	8	110	91
F1721	7	3,3	12	140	120
F1726	3	3,1	17	96	68
F1728	9	3	12	151	126,5
	1	3,8	12	151	135,5
F1729	7	3	12	138,5	116,5
	1	3	12	138,5	122
F1732	8	3	12	119,5	95,5
F1734	5	3	12	145,5	123
	1	3,1	12	145,5	130,5
F1735	7	3	12	114,5	92,5
F1736	8	3,4	12	170	143,5
F1737	9	3,5	12	166	143,5
F1738	6	3	12	140	120,5
F1739	6	3	12	114,5	92,5
F1741	8	3	12	120	99,5
F1742	6	3,2	10	97,5	77,5
	1	3,3	10	98	83
F1743	7	3,2	10	97,5	77,5
F1744	5	3	12	145,5	123
F1746	6	3,2	8	98,5	77
F1747	8	3,3	12	140	120
F1748	6	2,8	12	132,5	111,5
F1750	5	3,2	8	98,5	77
F1751	9	3	12	145,5	123
F1752	7	3	12	145,5	123
F1753	7	3,5	12	165,5	143
F1755	8	3	12	151	126,5
F1756	8	3	12	145,5	126,5
F1757	7	3	12	120	99,5
F1759	8	2,8	12	132,5	111,5
F1760	3	3,2	8	98,5	77
F1761	5	3	8	110	91
	1	3,7	8	109,5	100
F1762	7	2,8	12	132,5	111,5
F1763	7	3	12	140	120,5

SERIE	QTÀ	A	Tacche *Edges*	B	C
F1764	8	3	12	138,5	116,5
F1767	5	3	12	114,5	92,5
F1770	8	3,8	12	151	129
F1771	7	3,8	12	151	129
F1772	8	3	12	145,5	123
F1773	4	3,2	8	98,5	77
F1775	9	3	12	151	126,5
F1777	6	3	12	120	99,5
	1	3	12	119,5	95,5
F1781	7	3	12	151	126,5
F1786	8	3	12	119,5	95,5
F1792	9	2,8	12	132,5	111,5
F1794	8	3	10	125	108,5
F1795	5	2,8	12	132,5	111,5
F1796	5	3,2	8	98,5	77
F1799	7	3,8	12	151	129
	1	3	12	151	126,5
	1	3,8	12	151	127,5
F1800	7	2,8	12	134	112,5
F1801	8	3	16	120	97,5
	1	3	16	120	104,5
F1803	4	3	10	115	102
F1804	5	3	10	115	102
F1805	8	3	12	158	132,5
	1	3	12	158	142,5
F1806	8	3	12	143	119,5
	1	3,8	12	143	119,5
F1811	8	3	12	134	112,5
	1	3,5	12	133,5	116,5
F1816	6	3	19	106	77
F1817	7	3	12	158	132,5
	1	3	12	158	142,5
F1819	6	3	10	115	102
F1820	6	2,8	12	134	112,5
F1821	5	3	8	114,5	100,5
F1822	5	3	12	134	112,5
F1823	6	3	10	122,5	107,5
F1825	5	3	10	122,5	107,5
F1826	5	3	10	122,5	99,5
F1828	5	3,5	10	122,5	107,5
F1830	5	3	16	120	97,5
	2	3	16	120	104,5
F1831	7	3	12	133,5	116,5
F1832	8	2,8	12	134	112,5
F1836	8	3	12	134	112,5
F1837	7	3	16	133,5	112,5
F1838	6	2,8	12	134	112,5
	2	3	12	133,5	116,5
F1840	8	3	12	134	112,5
	1	3	12	133,5	116,5
F1842	6	3	16	120	97,5
F1843	4	3	8	114,5	100,5
F1844	4	3,5	8	115	100,5
F1845	6	3	10	115	95,5
F1846	4	3	19	106	77
	1	3	19	106	77
F1848	2	3,5	8	115	100
F1849	7	3	12	152	129
F1850	4	3	10	122,5	99,5
F1852	7	2,8	12	134	112,5
	1	3	12	133,5	116,5
F1853	6	3	8	114,5	100,5
F1855	5	3	12	133,5	116,5
F1856	7	3	12	143	119,5
F1857	5	3	10	115	95,5
F1858	4	3,5	10	122,5	107,5
F1859	8	3	12	133,5	116,5
F1860	7	3	12	152	124,5
F1862	8	3	12	152	124,5
F1863	6	3	10	122,5	99,5
F1864	8	3	12	143	119,5
F1865	7	3	12	134	112,5
F1866	6	3	12	133,5	116,5
	1	3	12	134	112,5

SERIE	QTÀ	A	Tacche *Edges*	B	C
F1868	3	3,5	8	115	100
F1869	5	3	10	122,5	99,5
F1870	6	3	12	152	124,5
F1871	5	3	12	152	124,5
F1872	4	3	10	122,5	99,5
	1	3	10	122,5	107,5
F1873	7	3	12	134	112,5
	1	3	12	133,5	116,5
F1875	6	3	12	152	124,5
	2	3	12	152	135
F1876	7	3	12	134	112,5
F1877	8	3	12	152	124,5
	1	3	12	152	135
F1880	6	3	12	158	132,5
	3	3	12	158	142,5
F1882	6	3	12	134	112,5
F1889	8	3	12	143	119,5
F1890	3	2,6	18	109,5	91
	1	2,6	18	110	100,5
F1891	7	3	12	143	119,5
	1	3	12	142,5	128
F1893	7	3	12	143	119,5
	1	3	12	142,5	128
F1896	6	3,1	20	119,5	97,5
F1897	6	3	12	143	119,5
F1898	5	2,9	8	102,5	87
F1900	8	3,3	12	138,5	112,5
	1	3,2	12	138,5	120
F1901	8	3	12	151	126,5
	2	3,8	12	151	127,5
F1902	2	3	12	138	116,5
	1	3,5	12	138,5	120,5
F1903	7	3	12	138,5	116,5
	1	3	12	138,5	122
F1904	9	3	12	138,5	112,5
	1	3,2	12	138,5	120
F1905	5	3,1	12	106	83,5
F1906	8	2,8	12	132,5	111,5
F1907	8	3,3	12	138,5	112,5
	1	3,2	12	138,5	123
F1908	6	3	18	126	97
F1909	6	3,5	18	140	116
F1910	7	3,5	18	140	116
F1915	8	3,3	12	138,5	112,5
	1	3,3	12	138,5	112,5
	1	3,3	12	140	120,5
F1916	7	3	12	138	116,5
	1	3,5	12	138,5	120,5
F1919	9	3	8	110	91
	1	3,7	8	109,5	100
F1921	8	3,5	12	151,5	124,5
F1922	9	3	12	138	116,5
	1	3,5	12	138,5	120,5
F1924	10	2,8	12	138	116
	1	3,5	12	138,5	120,5
F1928	8	3	12	151	126,5
	1	3,8	12	151	127,5
	1	3,8	12	151	135,5
F1929	8	3,3	12	138,5	112,5
	2	3,3	12	140	120,5
F1930	8	3	12	138,5	116,5
	1	3	12	138,5	122
F1931	5	2,8	12	114	96,5
	1	3	12	114	96,5
F1932	8	3,2	12	146	123
F1934	8	3	12	114	96,5
F1935	9	2,8	12	138	116
	1	3,5	12	138,5	120,5
F1936	3	3	12	100	83
F1937	5	3	8	104	80,5
	1	3,5	8	103,5	80,5
	1	3	8	107,5	80,5
F1938	6	3	12	138	116,5
	1	3,5	12	138,5	120,5

A SPESSORE *Thickness*
B ØESTERNO SENZA TACCHE *Outside diam without edges*
C ØINTERNO *Inside diam*

SERIE	QTÀ	A	Tacche *Edges*	B	C
F1939	8	3,1	12	145,5	122,5
F1940	6	2,8	12	138	116
F1941	2	2,5	6	87,5	67
F1942	6	2,8	12	114	96,5
F1943	7	2,8	12	114	96,5
F1944	4	3	12	138	116,5
	1	3,5	12	138,5	120,5
F1946	7	3	12	137,5	123,5
F1947	3	4,5	12	115	96
F1949	10	2,4	12	148	125
F1950	5	3	12	114	96,5
	1	3	12	114,5	103
F1951	6	3	12	114	96,5
	1	3	12	114,5	103
F1952	4	3	12	114	96,5
	1	3	12	114,5	103
F1953	5	3,5	12	137,5	116,5
F1954	6	3	12	100	83
F1955	6	3,5	12	151,5	124,5
F1956	5	3	8	104	80,5
F1957	7	3,5	12	137,5	116,5
F1958	5	3	12	100	83
F1960	8	3	12	138	115,5
F1961	5	3	12	138	116,5
F1962	8	3	12	152	124,5
F1963	6	3,5	12	137,5	116,5
F1964	5	2,8	10	100	83,5
F1965	11	2,6	32	130,5	110
F1966	8	2,1	45	144,5	120
F1968	10	2,6	32	130,5	110
F1969	8	3	12	148	120,5
F1970	8	2,8	12	137,5	115,5
F1971	8	3	12	138	116,5
F1972	9	3	12	148	120,5
F1973	7	3	12	114	96,5
F1975	5	3	12	138	116,5
	1	3,5	12	138,5	120,5
F1978	6	3	12	145,5	123
	2	3,2	12	146	123
F1979	4	3	12	114	96,5
F1980	5	3	12	114	96,5
F1981	6	3	12	114	96,5
F1982	3	3	12	114	96,5
F1983	6	3	12	138	115,5
F1984	7	3	12	138	115,5
F1985	6	3	12	138	116,5
	1	3,5	12	137,5	116,5
F1987	6	3	12	138	116,5
F1988	7	3	12	138	116,5
F1990	8	2,8	12	138	116
F1991	5	3,6	36	151	110,5
	2	3,5	20	151	126
F1992	2	2,1	4	88	67
	1	2,5	3	87,5	69,5
	1	2,6	4	97,5	67
F1993	8	3,8	12	151	127,5
	1	3,8	12	151	135,5
F1994	7	2,8	12	138	116
F1996	9	2,8	12	138	116
F1997	8	2,8	12	132	111,5
F1998	6	2,8	12	138	116
	1	3,5	12	138,5	120,5
F2602	8	3	12	125	101,5
F2609	6	2,7	10	125	101,5
F2623	6	3,4	12	139,5	119,5
F2631	7	3,8	12	151	127,5
	1	3,8	12	151	135,5
F2632	8	3,8	12	151	127,5
F2633	9	3,8	12	140	119,5
	1	3,5	12	140	120,5
F2635	6	3,8	12	151	127,5
	1	3,8	12	151	135,5
F2636	7	3	12	138,5	116,5
	1	3,3	12	139	123

SERIE	QTÀ	A	Tacche *Edges*	B	C
F2637	6	3,3	12	138,5	112,5
	2	3,8	12	140	119,5
F2638	6	3,3	12	138,5	112,5
	2	3,8	12	140	119,5
F2639	8	3,3	12	138,5	112,5
	1	3,8	12	140	119,5
F2640	8	3,3	12	138,5	112,5
	1	3,8	12	140	119,5
F2644	9	3,8	12	151	129
	1	3,8	12	151	129
F2647	8	3,8	12	139,5	119,5
F2654	8	3,8	12	139,5	119,5
	2	3,5	12	140	120,5
F2655	6	3,3	12	138,5	112,5
	1	3,5	12	140	120,5
F2666	7	3	12	138,5	116,5
	1	3	12	138,5	122
F2676	9	2,7	10	125	101,5
	1	3	10	125	108,5
F2678	8	3,8	12	151	129
	1	3,8	12	151	135,5
F2679	9	3	8	110	91
F2680	6	3,8	12	139,5	119,5
	1	3,5	12	140	120,5
F2683	7	2,7	10	125	101,5
F2684	5	3	8	110	91
F2685	5	3	8	110	91
F2686	7	3	12	138,5	116,5
F2687	7	3	12	138,5	116,5
F2688	6	3	10	125	101,5
F2689	8	3	12	125	101,5
F2690	5	2,7	10	125	101,5
	2	3	10	125	108,5
F2691	6	3	10	125	101,5
	1	3	10	125	108,5
F2692	5	3	10	125	101,5
F2693	6	3	8	110	91
F2694	4	3	8	110	91
F2695	7	3	10	125	101,5
F2696	7	3	10	125	101,5
F2697	7	2,7	10	125	101,5
	1	3	10	125	108,5
F2698	8	3	10	125	101,5
	1	3	10	125	108,5
F2699	10	3,8	12	139,5	119,5
F2700	5	3	12	138,7	116,3
F2701	4	3	8	110	91
	1	3,7	8	109,5	100
F2702	8	3	12	138,5	116,5
F2703	10	2,8	12	132,5	111,5
F2704	10	2,8	12	132,5	111,5
F2705	8	3	12	120	99,5
F2706	8	3,3	12	140	120
F2707	6	2,8	12	132,5	111,5
F2708	6	2,8	12	132,5	111,5
F2709	5	3,2	8	98,5	77
F2710	9	3	12	145,5	123
F2711	7	3	12	145,5	123
F2712	7	3	12	120	99,5
F2713	7	3	12	120	99,5
F2714	7	3	12	145,5	123
F2715	7	3	12	145,5	123
F2716	8	3	12	145,5	123
F2717	6	3	8	110	91
F2718	8	3	12	145,5	123
F2719	8	3	12	145,5	123
F2720	8	3	12	145,5	123
F2721	7	2,8	12	132,5	111,5
F2722	8	3	12	138,5	116,5
F2723	8	2,8	12	132,5	111,5
F2724	3	3	10	125	108,5
	2	3	10	125	101,5
F2725	7	3	12	138,5	116,5
	1	3,3	12	139	123

SERIE	QTÀ	A	Tacche *Edges*	B	C
F2805	6	3	16	133,5	112,5
F2809	9	3	10	115	95,5
F2810	4	3	12	133,5	116,5
	1	3	12	134	112,5
F2811	6	3	10	115	95,5
	1	3	10	115	100,5
F2812	8	3	10	115	95,5
F2813	9	3	12	134	112,5
F2814	7	3	16	120	97,5
F2815	7	3	12	123,5	105,5
F2817	7	3	12	134	112,5
	1	3,5	12	133,5	112,5
	1	3	12	133,5	116,5
F2820	5	3	10	122,5	99,5
	1	3	10	122,5	107,5
F2821	8	3	12	123,5	105,5
F2823	8	3	12	134	112,5
	1	3,5	12	133,5	112,5
F2827	5	3	10	115	95,5
	1	3	10	115	100,5
F2828	7	3	8	114,5	100,5
F2830	9	3	16	120	97,5
F2836	7	3	10	115	95,5
F2842	4	3	12	134	112,5
	2	3	12	133,5	116,5
	1	3,5	12	133,5	112,5
F2843	7	3	12	152	124,5
	1	3	12	152	135
F2844	8	3	12	143	119,5
	1	3	12	142,5	128
F2845	9	3	12	143	119,5
F2846	9	3	12	123,5	105,5
F2850	5	3	12	142,5	117
	2	2	30	137	114,5
F2851	9	3	12	152	124,5
	1	3	12	152	135
F2852	10	3	12	152	124,5
	1	3	12	152	135
F2853	6	3	12	143	119,5
	1	3	12	142,5	128
F2854	6	3	12	123,5	105,5
F2855	6	3	12	123,5	105,5
F2856	8	3	10	115	95,5
	1	3	10	115	100,5
F2857	5	2,9	8	102,5	87
F2858	9	3	12	152	124,5
F2859	10	3	12	152	124,5
F2860	7	3	10	115	95,5
F2861	7	3	12	123,5	105,5
F2862	5	3	8	114,5	100,5
F2863	7	3	12	133,5	116,5
F2864	7	3	12	133,5	116,5
F2865	8	3	12	134	112,5
F2866	7	3	16	133,5	112,5
F2867	6	2,8	12	134	112,5
	2	3	12	133,5	116,5
F2868	6	3	16	120	97,5
F2869	6	3	10	115	95,5
F2870	7	2,8	12	134	112,5
	1	3	12	133,5	116,5
F2871	5	3	10	115	95,5
F2872	7	3	12	152	124,5
F2873	6	3	10	115	95,5
	1	3	10	115	100,5
F2874	9	3	12	134	112,5
F2875	9	3	12	134	112,5
F2876	9	3	16	120	97,5
F2877	8	3	12	143	119,5
	1	3	12	142,5	128
F2878	8	3	12	143	119,5
	1	3	12	142,5	128
F2879	9	3	12	143	119,5
F2881	7	3	12	143	119,5
F2882	8	3	12	143	119,5

SERIE	QTÀ	A	Tacche *Edges*	B	C
F2883	6	3	12	133,5	116,5
	1	3	12	134	112,5
F2884	6	3	12	142,5	117
	2	2	30	137	114,5
F2885	8	3	12	143	119,5
F2887	7	3	10	125	101,5
F2888	6	3	12	143	119,5
	3	3	12	143	126
F2889	9	3	12	143	119,5
F2890	7	3	12	143	119,5
F2891	10	2,8	12	132,5	111,5
F2892	6	3	10	115	95,5
F2904	7	3	12	114	96,5
	1	3	12	114,5	103
F2905	7	2,1	45	144,5	120
F2914	9	3	10	125	101,5
	1	3	10	125	108,5
F2915	10	2,6	32	130,5	110
	1	2,5	32	130,5	116,5
F2922	6	3,6	36	151	110,5
	2	3,5	20	151	126
F2924	5	3	12	114	96,5
F2925	7	2,8	12	132	111,5
	1	2,8	12	132	118,5
F2926	9	2,8	12	132	111,5
	1	2,8	12	132	118,5
F2927	8	2,8	12	132	111,5
	1	2,8	12	132	118,5
F2928	6	2,7	12	114	96,5
F2929	6	3	12	140	120,5
F2930	10	3	10	125	101,5
F2931	8	3	10	125	101,5
	1	3	10	125	108,5
F2932	8	3	10	125	101,5
	1	3	10	125	108,5
F2933	6	3	12	138,5	116,5
	1	3	12	138,5	122
F2934	6	2,8	12	138	116
	1	3,5	12	138,5	120,5
F2935	9	2,8	12	132,5	111,5
F2936	6	3	12	138	116,5
	1	3,5	12	138,5	120,5
F2937	6	2,8	12	138	116
F2938	5	2,8	10	100	83,5
F2939	8	3	12	148	120,5
F2940	8	3	12	138	116,5
F2941	8	3	12	138	116,5
F2942	8	2,8	12	114	96,5
F2943	5	3	12	114	96,5
F2944	6	3	12	114	96,5
F2945	9	3	10	125	101,5
	1	3	10	125	108,5
F2946	8	2,8	12	132	111,5
	1	2,8	12	132	118,5
F2947	6	3,3	12	138,5	112,5
	3	3,2	12	138,5	123
F2948	6	3,8	12	151	135,5
	3	3,8	12	151	135,5
F3600	8	3	10	125	101,5
	1	3	10	125	108,5
F3601	5	3,3	12	138,5	112,5
	1	3,5	12	140	120,5
F3602	7	3	10	125	101,5
	1	3	10	125	108,5
F3603	6	3	8	110	91
	1	3,7	8	109,5	100
F3604	6	3	10	125	101,5
F3605	4	2,5	18	125,5	101
	1	2,5	18	125,5	111,5
F3606	6	3	12	138,5	116,5
	1	3	12	138,5	122

A SPESSORE *Thickness*
B ØESTERNO SENZA TACCHE *Outside diam without edges*
C ØINTERNO *Inside diam*

FIGURATO FRIZIONI CENTRIFUGHE
CENTRIFULGAL CLUTCH PICTURES

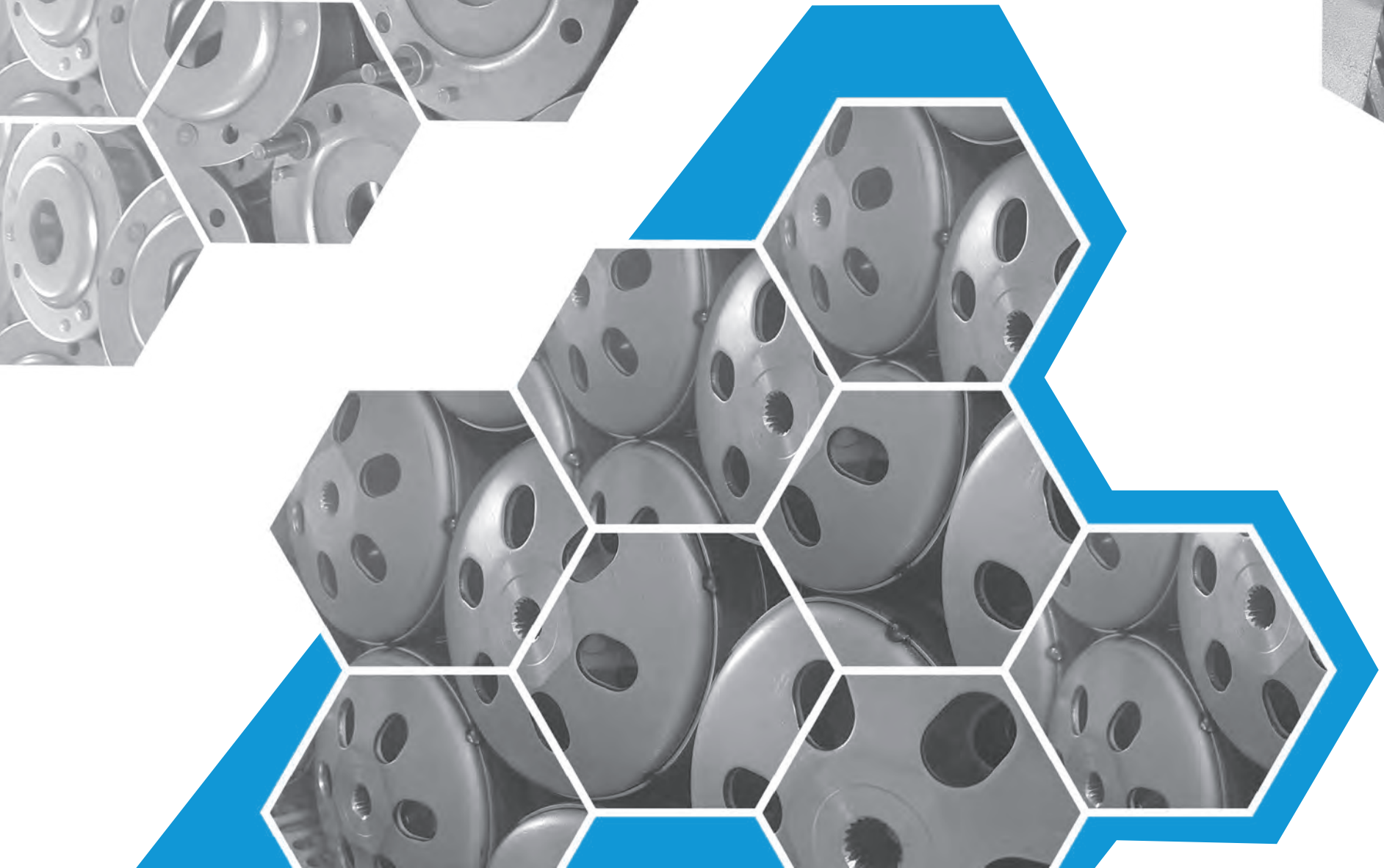

FC1330

BS VILLA	Year
DIO GP 50	93 ->
DIO SP 50	93 ->
ZX 50	93 ->
HONDA	**Year**
DIO 50 ZX	92 ->
LIFE DIO 50	94 ->
LIFE DIO 50 ZX	94 ->
SA 50 ELITE LX	88 -> 90
SA 50 J VISION MET-IN	88 -> 90
SAA 50 VISION	93 ->
SFX 50	95 ->
SJ 50 BALI	93 ->
SKY 50	97 ->
SRX 50 SHADOW	98 ->
SUPER DIO 50 SR	91 -> 92
SUPER DIO 50 ZX	92 ->
X8R S 50 SZX	98 ->
X8R X 50 SZX	98 ->
HSC	**Year**
HSC 01 50	92 ->
SR 50 DIO	92 ->
ZR 50	92 ->
ZX 50 DIO	92 ->
KYMCO	**Year**
CX 50 CURIO SUPER	94 -> 97
DJW 50	94 -> 97
DJX 50	91 -> 92
DJY 50	93 -> 06
HEROISM 50	95 -> 96
K 12 50	95 -> 00
KB 50	94 -> 00
SNIPER 50 DD	94 -> 96
PEUGEOT	**Year**
BUXY 50	94 ->
BUXY 50 RS	94 ->
SPEEDAKE 50	95 ->
SPEEDFIGHT 50 (Pinza Brembo)	96 ->
SPEEDFIGHT 50 (raff. acqua pinze AJP)	98 ->
SPEEDFIGHT 50 M (Pinza AJP)	97 -> 98
SPEEDFIGHT 50 M (Pinza Heng-Tong)	97 ->
SQUAB 50	96 ->
ST 50 RAPIDO	
SV 50 GEO	92
SV 50 GEO (all models)	93 ->
SV 50 ROLLAND GARROS	93 ->
SV 50 SPORT	93 ->
SV 50 T (forcella telescopica)	93 ->
TREKKER 50	97 ->
TREKKER 50 (forcelle Paioli)	97 ->
ZENITH 50	94 -> 95
PGO	**Year**
BIG MAX 50	94 -> 02

FC1332

PIAGGIO	Year
SFERA 50	91 -> 94

FC1333

APRILIA	Year
SCARABEO 50 4T	02 -> 06
SCARABEO 50 4T RESTYLING	06 -> 07
SCARABEO 50 STREET	02 -> 06
SCARABEO 50 STREET RESTYLING	06 -> 07
SCARABEO 100 4T	01 -> 04
SCARABEO 100 4T RESTYLING	06 -> 12
SCARABEO 100 NET	10 ->
CAGIVA	**Year**
CITY 50	92 -> 94
DERBI	**Year**
ATLANTIS 50 CITY	06 ->
ATLANTIS 02 50	99 ->
ATLANTIS 02 50 4T	04 ->
ATLANTIS 02 50 BULLET	03 -> 05
ATLANTIS 02 50 H20	01 ->
ATLANTIS 02 50 RED BULLET	04 ->
ATLANTIS 02 50 TWO CHIC	05 ->
ATLANTIS 02 50 WAWE	01 ->
GP1 50	01 -> 04
GP1 50 EURO2	05 ->
GILERA	**Year**
DNA 50	00 -> 07
DNA 50 GP EXPERIENCE	03 -> 04
EASY MOVING 50	95 ->
RUNNER 50	96 ->
RUNNER 50 PURE JET	02 -> 06
RUNNER 50 PURE JET ST	08 ->
RUNNER 50 SP	98 -> 06
RUNNER 50 SP RACE	06
RUNNER 50 SP SC	06 -> 07
RUNNER 50 SP ST	08 ->
STALKER 50 (post freno a disco)	97 -> 04
STALKER 50 (post freno a tamburo)	97 -> 04
STORM 50	94 -> 95
TYPHOON 50	93
TYPHOON 80	93 ->

...FC1333

PIAGGIO	Year
DIESIS 50	01 ->
FLY 50 2T	05 ->
FREE 50	93
FREE 50 (ruote in lega)	96 ->
ICE 50	01 ->
LIBERTY 50 2T	97 ->
LIBERTY 50 4T	00 -> 01
LIBERTY 50 RST 2T	04 ->
LIBERTY 50 RST 4T	04 ->
NRG 50	94 -> 96
NRG 50 EXTREME	99 -> 00
NRG 50 MC2	96 ->
NRG 50 MC3	01 -> 04
NTT 50	-> 95
QUARTZ 50	92 ->
SFERA 50 RST	95 ->
VELOFAX 50	96 ->
VESPA 50 ET2	97 ->
VESPA 50 ET2 4T	00 -> 01
VESPA 50 ET2 INIEZIONE	99 ->
VESPA 50 LX 2T	05 ->
VESPA 50 LX 4T	05 ->
ZIP 50	92 -> 99
ZIP 50 4T	00 -> 04
ZIP 50 CATALYZED	00 ->
ZIP 50 FAST RIDER	93 -> 94
ZIP 50 HT	00 ->
ZIP 50 RST	96 -> 99
ZIP 50 SP	96 ->
DIESIS 100	01 ->
FREE 100	01 ->

FC1334

ATALA	Year
CAROSELLO 50	97 ->
BS VILLA	**Year**
GZ 50	93 ->
ITALJET	**Year**
FORMULA 50	94
TORPEDO 50	97 ->
VELOCIFERO 50	94 ->
MALAGUTI	**Year**
CR1 50 CROSSER	97 -> 98
PEUGEOT	**Year**
ELYSEO 100	98 -> 01
RIZZATO	**Year**
VAMOS 50	
SUZUKI	**Year**
ADRESS 50	90 -> 91
AP 50	95 ->
AY 50 KATANA	97 ->
SEPIA 50	92 ->
SEPIA AU 50 ZZ	96 ->

FC1335

HONDA	Year
NH 50 LEAD (disk)	88 -> 92
SH 50	84 -> 94
SH 50 FIFTY	96 ->
YUPY 75	91 ->
NH 80 LEAD	83 -> 88
PEUGEOT	**Year**
METROPOLIS 50	

FC1336

DERBI	Year
HUNTER 50	95 ->
MBK	**Year**
YA 50 R FORTE	94 -> 96
YE 50 EVOLIS	92 -> 95
YM 50 FIZZ	94 -> 95
YAMAHA	**Year**
ZEST 50 YE	97 ->
JOG 90	90 ->

FC1340

APRILIA	Year
SCARABEO 100 (motore Yamaha)	00

BENELLI	Year
K2 100	99 ->
MBK	**Year**
YN R 100 OVETTO	00 ->
YQ 100 NITRO	00 -> 02
YW 100 BOOSTER	99 -> 01
YAMAHA	**Year**
AEROX 100 YQ	99 -> 02
BW S 100	99 -> 01
NEOS 100 YN	99 -> 02

FC1341

HONDA	Year
LEAD 90 L - M	

FC1343

HONDA	Year
NH 50 LEAD	-> 94

FC1344

HONDA	Year
NH 125 LEAD	88 ->

FC1345 FCK345

HONDA	Year
@ 125 NES	09 ->
@ 125 NES (tambuto post/rear drum)	00 ->
GY 125	
SH 125 (tambuto post/rear drum)	00 -> 08
SH 125 i	09 -> 18
@ 150 NES	09 ->
@ 150 NES (tambuto post/rear drum)	00 ->
SH 150 (tambuto post/rear drum)	00 -> 08
SH 150 i	09 -> 18
KYMCO	**Year**
AGILITY 125 4T	05 -> 08
AGILITY 125 R 16	08 -> 09
AGILITY 125 RS	09
GRAND DINK 125	01 -> 04
LIKE 125	09 -> 16
MOVIE 125	99 -> 00
MOVIE 125 EURO 3	06 -> 09
MOVIE 125 XL	01 -> 09
PEOPLE 125	99 -> 00
PEOPLE 125 EURO 2	03 -> 04
PEOPLE 125 EURO 3	07 ->
PEOPLE S 125	05 -> 06
PEOPLE S 125 DD	07 -> 08
SUPER 8 125	08 -> 09
VIVIO 125	00 -> 03
AGILITY 150 R 16	08 ->
GRAND DINK 150	01 -> 04
MOVIE 150 EURO 3	06 -> 07
MOVIE 150 XL	01 -> 04
PEOPLE 150	99 -> 06
PEOPLE 150 EURO 3	07 -> 08
VIVIO 150	01 -> 02
AGILITY 200 i R 16	09 -> 11
LIKE 200 i	09 -> 16
PEOPLE S 200	05 -> 06
PEOPLE S 200 I	07 ->
MALAGUTI	**Year**
BLOG 125	09 -> 11
CENTRO 125 IE	08 -> 09
CENTRO 125 SL	09 -> 11
CIAK 125	00 -> 01
CIAK 125 MASTER	04
CIAK 125 MASTER EURO 3	06
CIAK 125 RESTYLING	03
CIAK 150	00 -> 02
CIAK 150 MASTER	03
CIAK 150 RESTYLING EURO 2	04
BLOG 160	09 -> 11
CENTRO 160 IE	08 -> 09
CENTRO 160 SL	09 -> 11
CIAK 200 MASTER EURO 2	06
SYM	**Year**
JOYRIDE 125 EURO 2	05 -> 06
JOYRIDE 125 EURO 3	07 -> 09
JOYRIDE 125 EVO	10 ->
TRACK RUNNER 200	06 -> 07

FC1346 FCK346

HONDA	Year
CN 250	88 -> 92
CN 250 ELITE	85 -> 90
CN 250 HELIX	86 -> 87
PIAGGIO	**Year**
HEXAGON 250	98 ->

FC1347 FCK347

GILERA	Year
RUNNER 125	97 -> 99
RUNNER 125 FX - FXR	97 -> 02
RUNNER 125 SP	99 ->
TYPHOON 125	95 -> 98
TYPHOON 125 X - XR	99 -> 00
PIAGGIO	**Year**
HEXAGON 125	94 -> 97
HEXAGON 125 LX	98 ->
SKIPPER 125	93 -> 99
HEXAGON 150	94 -> 99
SKIPPER 150	93 -> 99

FC1349

APRILIA	Year
AMICO 50 all models	96 ->
GULLIVER 50	97 -> 98
RALLY 50 liquid cooled	96 ->
SONIC 50 GP	97 ->
SONIC 50 SPICE	97 ->
SR 50 NETSCAPER	98 ->
SR 50 RACING	97 -> 99
SR 50 STEALTH	97 -> 99
SR 50 WWW	97 -> 01
BENELLI	**Year**
491 50 all models	97 ->
K2 50 all models	98 ->
BETA	**Year**
ARK 50 all models	96 ->
CHRONO 50 ruota da 13	94 ->
ITALJET	**Year**
DRAGSTER 50	97 ->
MALAGUTI	**Year**
CENTRO 50 4T	08
F 10 50 AC	08
F 10 50 RESTYLING	01 -> 06
F 12 50 PHANTOM LC	94 -> 00
F 12 50 PHANTOM LC RESYLING	03 -> 04
F 12 50 PHANTOM RESYLING	01 -> 04
F 12 50 PHANTOM Twin disk	98
F 12 R 50 PHANTOM LC	01 -> 10
F 15 50 FIREFOX	96 -> 97
YESTERDAY 50	98 ->
MBK	**Year**
CW 50 BOOSTER	01 ->
CW 50 BOOSTER NG	99 ->
CW 50 BOOSTER SPIRIT	96 -> 99
CW 50 L BOOSTER	01 ->
CW 50 R BOOSTER ROAD	94 -> 95
CW 50 RS BOOSTER NG	95 -> 03
CW 50 RSP BOOSTER ROCKET	97 -> 98
NITRO 50	97 ->
OVETTO 50	97 ->
SORRISO 50	97 ->
YAMAHA	**Year**
AEROX LC 50 YQ	97 -> 12
BW S 50	97 ->
NEOS 50 YN	97 -> 16
SPY 50	97 -> 02
WHY 50	97 ->
ZEST 50 YE	93 -> 96

FC1350 FCK350

PIAGGIO	Year
HEXAGON 125 LX4	98 -> 99
LIBERTY 125	98 -> 00
SFERA 125 4T	95 -> 97
VESPA 125 ET4	96 -> 98

FC1351 FCK351

APRILIA	Year
LEONARDO 250	99 -> 01
LEONARDO 250 ST	01 -> 04
MALAGUTI	**Year**
MADISON S 250	99 -> 01
MBK	**Year**
YP 250 SKYLINER	00 -> 01
YAMAHA	**Year**
MAJESTY 250 YP	96 -> 98
MAJESTY DX 250 YP	98 -> 99

FC1352 FCK352

HONDA	Year
FORESIGHT 250 FES	97 -> 07
JAZZ 250	01 -> 04
SH 300 i	06 -> 14

...FC1352

... segue HONDA	Year
SH 300 i ABS	06 -> 18
PEUGEOT	**Year**
SV 250	01 ->
PIAGGIO	**Year**
X9 250	00 -> 03
X9 250 AMALFI	00 ->

FC1353 FCK353

SUZUKI	Year
BURGMAN 250 AN	96 -> 06

FC1355 FCK355

KYMCO	Year
HEROISM 125	95 -> 97
HEROISM 150	95 -> 97
SYM	**Year**
JOYRIDE 125	01 -> 04
JOYRIDE 150	01 -> 02
HD EVO 200 EURO 2	05 -> 06
HD EVO 200 I EURO 3	07 -> 10
HD EVO 200 I EURO 3 (tamburo post)	08 -> 09

FC1356 FCK356

KYMCO	Year
DINK 125	96 -> 05
DINK 150 LX	98 -> 00
MALAGUTI	**Year**
F 18 125 WARRIOR	00 -> 02
F 18 150 WARRIOR	00 -> 02

FC1357 FCK357

MALAGUTI	Year
MADISON K 400	02
MADISON K 400 RESTYLING	02 -> 04
SUZUKI	**Year**
BURGMAN 400 AN	98 -> 06

FC1360 FCK360

MALAGUTI	Year
MADISON 125	99 -> 02
MADISON 3 125	06 -> 09
MBK	**Year**
XN 125 DOODO	00 -> 01
XQ 125 THUNDER	01 ->
YP 125 SKYLINER	98 -> 01

...FC1360

YAMAHA	Year
BWS 125 YW	10
CYGNUS F 125 XC	00 ->
CYGNUS R 125 XC	99 -> 03
CYGNUS X 125 NXC	04 -> 11
MAJESTY 125 YP	98 -> 00
MAJESTY 125 YP E	01 -> 02
MAXSTER 125 XQ	01 -> 05

FC1362 FCK362

DERBI	Year
BOULEVARD 125	02 -> 04
PREDATOR 125	99 ->
ATLANTIS 150	04 ->
BOULEVARD 150	02 -> 04
PREDATOR 180	99 ->
GILERA	**Year**
DNA 125	01
RUNNER 125 VX / VXR 4T	01 -> 04
PIAGGIO	**Year**
BEVERLY 125 (pinza Grimeca)	01 ->
BEVERLY 125 (pinza HengTong)	01 ->
FLY 125	05 -> 08
HEXAGON 125 GTX 4T	98 -> 99
LIBERTY 125	01 -> 02
SKIPPER 125 4T	98 ->
SUPER HEXAGON 125 GTX	-> 00
VESPA 125 LX	05 -> 06
X8 125	04 ->
X9 125 EVOLUTION	01 -> 02
X9 125 EVOLUTION (pinza HengTong)	01 ->
ZIP 125 4T	00 -> 02
FLY 150	05 -> 07
FLY 150 EURO 3	08 -> 10
LIBERTY 150 4T	08
LIBERTY 150 4T SPORT	08
LIBERTY 150 LE	00 -> 02
SKIPPER 150 4T	00 -> 02
VESPA 150 ET4	96 -> 98
VESPA 150 LX	05 -> 06
SUPER EXAGON 180 GTX	-> 00

FC1363 FCK363

PEUGEOT	Year
ELYSEO 100	02 ->
LOOXOR 100	01 ->
SPEEDFIGHT 100	97 -> 00
SV L 100	99 -> 01
TREKKER 100	98 ->
VIVACITY 100	99 -> 01
X FIGHT 100	00 -> 01

FC1364 FCK364

PEUGEOT	Year
ELYSEO 125	98 -> 99

FC1365 FCK365

GILERA	Year
DNA 180	01 ->
RUNNER 180 VXR	01 -> 04
MALAGUTI	**Year**
MADISON R 180	01 -> 02
PIAGGIO	**Year**
HEXAGON 180 GTX 4T	98 -> 00
SUPER EXAGON 180 GTX	01 -> 04
X9 180 AMALFI	00 -> 03

...FC1365

... segue *PIAGGIO*	Year
LIBERTY 200	06
LIBERTY 200 4T EURO3	07 -> 08
LIBERTY 200 4T SPORT EURO 3	06 -> 07
LIBERTY 200 RST	04 -> 05
LIBERTY 200 SPORT	06

FC1367 FCK367

MALAGUTI	Year
PASSWORD 250	05 -> 06
PASSWORD 250 EU 3	07 -> 08
MBK	**Year**
YP 250 SKYLINER	02 -> 03
KILIBRE 300	03 -> 06
SYM	**Year**
GTS 250	06 -> 08
JOYMAX 250	05 -> 07
JOYMAX 250 I EURO 3	07 -> 08
CITYCOM 300	08 -> 09
CITYCOM 300 EFI	10 -> 11
CITYCOM 300 I CBS	12
JOYMAX 300 EVO	09
JOYMAX 300 EVO I	10
JOYMAX 300 I	12 -> 14
YAMAHA	**Year**
MAJESTY 250 YP	00 -> 03
MAJESTY 250 YP ABS	03 ->
X-CITY 250 VP	07 -> 13
X-MAX R 250 YP	05 -> 16
X-MAX R 250 YP BLACK	09
X-MAX R 250 YP SPORT	11 -> 12
X-MAX RA 250 YP ABS	11 -> 16
VERSITY 300 XC	03 -> 06

FC1368 FCK368

PIAGGIO	Year
BEVERLY 200 (pinza Grimeca)	01 -> 06
BEVERLY 200 (pinza HengTong)	01 -> 06
X9 200 EVOLUTION	02 -> 03
BEVERLY 250 LEADER	04

FC1369

SACHS	Year
SACHS 50	

FC1370 FCK370

GILERA	Year
NEXUS 500	03 -> 05
PIAGGIO	**Year**
BEVERLY 500	02 -> 04
X9 500 EVOLUTION	03 -> 04

FC1371 FCK371

MALAGUTI	Year
MADISON 200	99 -> 01
MADISON S 200 RESTYLING	02 -> 03
PHANTOM MAX 200	03
PIAGGIO	**Year**
VESPA 200 GRANTURISMO L (pinza Grimeca)	03 -> 05
VESPA 200 GRANTURISMO L (pinza Heng Tong)	03 -> 05

FC1372

KYMCO	Year
B&W 250 BET & WIN	00 -> 02
B&W 250 EURO 2	03
GRAND DINK 250	01 -> 02
GRAND DINK 250 EURO 2	03 -> 04
PEOPLE 250	03 -> 05
PEOPLE S 250	06 ->
PEOPLE S 250 i	07 ->
XCITING 250	05
XCITING 250 i	06 ->
YUP 250	03 ->
PEOPLE S 300 I	08 -> 10
XCITING 300 I	08 ->
XCITING 300 I R	08 -> 09

FC1373 FCK373

PIAGGIO	Year
X8 200	04 -> 05
X8 200 (pinza HengTong)	05 ->

FCK374

MALAGUTI	Year
MADISON 3 125	06 -> 09

FCK375

PIAGGIO	Year
BEVERLY 250 LEADER	04

FC1376

SUZUKI	Year
BURGMAN 125 UH	02 -> 06
EPICURO 125 UC	98 -> 00
BURGMAN 150 UH	02 -> 06
EPICURO 150 UC	99 -> 01

FC1377 FCK377

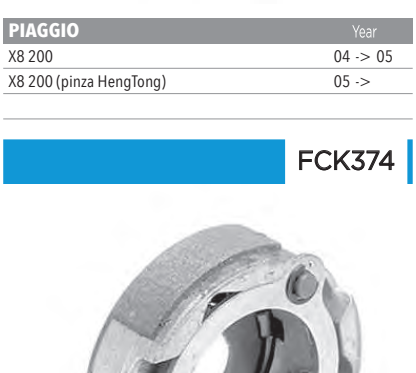

APRILIA	Year
ATLANTIC 400 SPRINT	05 -> 08
SCARABEO 400 LIGHT	06 -> 08
ARECIFE 500 (spagna)	02 -> 04
ATLANTIC 500	02 -> 04
ATLANTIC 500 SPRINT	05 -> 08
SCARABEO 500	02 -> 06
SCARABEO 500 CLASS	10 ->
SCARABEO 500 IE	07 ->
SCARABEO 500 LIGHT	06 -> 08

...FC1377

GILERA	Year
FUOCO 500	07 -> 08
NEXUS 500 EURO 3	06 -> 11
NEXUS 500 SP EURO 3	06 -> 07
MALAGUTI	**Year**
SPIDERMAX 500 GT	04 -> 05
SPIDERMAX 500 GT EURO 3	06
SPIDERMAX 500 RS	08 ->
PEUGEOT	**Year**
GEOPOLIS 400 (pinze AJP)	07 ->
GEOPOLIS 400 (pinze Nissin)	07 ->
GEOPOLIS 400 GT	14 ->
GEOPOLIS 400 RS	08 ->
METROPOLIS 400	14 ->
SATELIS 400 I	14 ->
SATELIS 500	06 ->
PIAGGIO	**Year**
BEVERLY 400 EURO 3	06 -> 08
BEVERLY 400 TOURER EURO3	08 -> 10
MP3 400	07 -> 08
MP3 400 IE LT - IE LT SPORT	08 -> 10
MP3 400 IE LT TOURING	11
MP3 400 LT	09 ->
MP3 400 MIC	08 -> 10
MP3 400 RL TOURING	11
X EVO 400 EURO 3	07 -> 11
X8 400	06
X8 400 EURO 3	06 -> 08
BEVERLY 500	05 -> 06
BEVERLY 500 CRUISER	07 -> 12
BEVERLY 500 EURO 3	06 ->
X9 500	01 -> 03
X9 500 EVOLUTION ABS	06 -> 07

FC1378 FCK378

APRILIA	Year
ATLANTIC 125	03 -> 06
SPORT CITY 125	04 -> 05
SPORT CITY 125 EU3	06 -> 08
GILERA	**Year**
NEXUS 125 EURO 3	07 ->
NEXUS 125 IE EURO 3	08 -> 11
RUNNER 125 VX 4T	05 -> 06
RUNNER 125 VX 4T RACE	06
RUNNER 125 VX 4T SC	06 -> 07
RUNNER 125 VX 4T ST EURO 3	08 -> 12
PIAGGIO	**Year**
BEVERLY 125 EURO 3	07 -> 08
BEVERLY 125 EURO 3 MIC	07
BEVERLY 125 EURO 3 SPORT	07 -> 08
BEVERLY 125 EURO 3 TOURER	08 -> 10
BEVERLY 125 RST	04 -> 07
BEVERLY 125 RST 4T 4V IE EURO 3	10 -> 11
CARNABY 125	07 -> 10
HEXAGON 125 GTX 4T	00 ->
LIBERTY 125 4T	06 -> 07
LIBERTY 125 4T EURO3	07 -> 08

...FC1378

... segue *PIAGGIO*	Year
LIBERTY 125 4TS PORT EURO3	06 -> 08
LIBERTY 125 RST	04 -> 05
LIBERTY 125 RST PTT	05 -> 11
LIBERTY 125 SPORT	06
MP3 125	06 -> 08
MP3 125 IBRIDO	09 -> 12
MP3 125 IE	08 -> 09
MP3 125 IE TOURING	11 -> 12
MP3 125 YOURBAN ERL	11 -> 13
SUPER HEXAGON 125 GTX	01 -> 02
VESPA 125 ET4	99 -> 02
VESPA 125 GRANTURISMO	06 -> 07
VESPA 125 GRANTURISMO L (pinza Grimeca)	03 -> 05
VESPA 125 GRANTURISMO L (pinza HengTong)	03 -> 05
VESPA 125 GTS EURO 3	07 -> 12
VESPA 125 LX EURO 3	06 -> 07
VESPA 125 S 4T IE & COLLEGE	09 -> 10
X EVO 125	07 -> 12
X10 125 4T 4V IE	12 ->
X10 125 EXECUTIVE	12 ->
X7 125	07 -> 09
X8 125 (pinza HengTong)	05 -> 06
X8 125 (pinza HengTong)	05 -> 06
X8 125 PREMIUM EURO 2	06 ->
X8 125 STREET EURO 3	06 ->
X9 125 EVOLUTION	03 -> 07
VESPA 150 ET4	99 -> 02
VESPA 150 LX EURO 3	06 -> 07
VESPA 150 LX IE EURO 3	09 -> 11
VESPA 150 S 4T IE & COLLEGE	09 -> 10
X8 150 STREET EURO 3	06 ->

FCK379

PIAGGIO	Year
FLY 125	05 -> 08
VESPA 125 LX	05 -> 06
FLY 150	05 -> 07
FLY 150 EURO 3	08 -> 10
VESPA 150 LX	05 -> 06

FCK380

PIAGGIO	Year
X8 200 (pinza HengTong)	05 ->

FC1382 FCK382

DERBI	Year
BOULEVARD 200	05 ->

FC1383

MALAGUTI	Year
ET 50 all models	90 -> 94
GRIZZLY RCX 10 50 (motore S5N)	90 -> 00
GRIZZLY RCX 12 50 (motore S5NF)	90 -> 00

FC1384

MALAGUTI	Year
GRIZZLY RCX 10 50 (motore S6)	01 -> 02
GRIZZLY RCX 12 50 (motore S6)	01 -> 02

FC1385 FCK385

APRILIA	Year
ATLANTIC 250	03 -> 06
SPORT CITY 250 EU3	06 ->
GILERA	**Year**
NEXUS 250 EURO 3	06 ->
NEXUS 250 SP EURO 3	06 -> 07
MALAGUTI	**Year**
MADISON RS 250 RESTYLING	04
PIAGGIO	**Year**
BEVERLY 250	06 -> 07
BEVERLY 250 CRUISER	07 -> 09
BEVERLY 250 EURO 3 IE	06 -> 08
BEVERLY 250 EURO 3 MIC	07
BEVERLY 250 EURO 3 TOURER	08 -> 09
BEVERLY 250 RST	04 -> 05
BEVERLY 250 SPORT	06 -> 08
CARNABY 250	08 ->
MP3 250	06 -> 08
MP3 250 LT	08 -> 09
MP3 250 MIC	08 -> 09
VESPA 250 GTS (pinza Grimeca)	05 ->
VESPA 250 GTS (pinza HengTong)	05 ->
VESPA 250 GTV	06 ->
X EVO 250 EVO	07 -> 13
X7 250 EURO 3	08 ->
X8 250	05 ->
X9 250 EVOLUTION	04 -> 06
BEVERLY 300 TOURER EURO 3	09 -> 10
CARNABY 300 CRUISER	09 ->
MP3 300 4T 4V IE ERL IBRIDO	10 -> 13
MP3 300 4T 4V IE LT IBRIDO	10 -> 11
MP3 300 IE LT	10 -> 11
MP3 300 IE LT - IE LT SPORT	11 -> 13
MP3 300 IE LT TOURING	11 -> 13
MP3 300 IE MIC	10 -> 11

...FC1385	
... segue *PIAGGIO*	Year
MP3 300 IE TOURING	11 -> 12
MP3 300 LT BUSINESS ABS	14
MP3 300 SPORT ABS	14
MP3 300 YOURBAN ERL	11 -> 15
MP3 300 YOURBAN LT ERL	11 -> 12
VESPA 300 GTS IE	12 ->
VESPA 300 GTS SUPER	08 ->
VESPA 300 GTS SUPER SPORT	11 ->
VESPA 300 GTV IE	11 ->
X7 300 EVO IE	11 ->
X7 300 EVO IE EURO3	09 -> 11

FC1386 FCK386

APRILIA	Year
ARECIFE 200 (spagna)	03 ->
ATLANTIC 200	03 -> 05
SPORT CITY 200	04 -> 05
SPORT CITY 200 EU3	06 -> 08
GILERA	Year
RUNNER 200 FX SP	98 -> 01
RUNNER 200 VX / VXR 4T	02 -> 04
RUNNER 200 VXR 4T (pinza Heng Tong)	01 -> 06
RUNNER 200 VXR 4T RACE	05 -> 06
RUNNER 200 VXR 4T ST EURO 3	08 -> 11
PIAGGIO	Year
CARNABY 200	07 -> 10
VESPA 200 GRANTURISMO (pinza Grimeca)	06 ->
VESPA 200 GRANTURISMO (pinza Heng Tong)	06 ->
X8 200	06 ->

FCK387

PIAGGIO	Year
HEXAGON 180 GTX 4T	01 ->
SUPER EXAGON 180 GTX	01 -> 04
LIBERTY 200	06
LIBERTY 200 4T EURO3	07 -> 08
LIBERTY 200 4T SPORT EURO 3	06 -> 07

...FCK387	
... segue *PIAGGIO*	Year
LIBERTY 200 RST	04 -> 05
LIBERTY 200 SPORT	06

FC1388

YAMAHA	Year
MAJESTY 400 YP	04
MAJESTY 400 YP	05 -> 11
MAJESTY 400 YP ABS	09 -> 11
X-MAX R 400 YP	13 -> 16
X-MAX R 400 YP MOMODESIGN	14
X-MAX RA 400 YP ABS	14 -> 17
X-MA	
X RA 400 YP ABS MOMODESIGN	14

FC1390 FCK390

KYMCO	Year
DOWNTOWN 200 I	10 -> 15
PEOPLE GTI 200	10 -> 14
DOWNTOWN 300 ABS	10 -> 11
DOWNTOWN 300 I	09 -> 11
DOWNTOWN 300 I ABS	10 -> 11
K-XCT 300 I ABS	12 -> 14
PEOPLE GTI 300	10 -> 13
PEOPLE GTI 300 ABS	12 -> 15

FC1391 FCK391

YAMAHA	Year
X-CITY 125 VP	08 -> 13
X-MAX R 125 YP	06 -> 17
X-MAX R 125 YP ABS	11
X-MAX RA 125 YP ABS	13 -> 17

FC1392 FCK392

SUZUKI	Year
BURGMAN 400 AN	07 -> 19

FC1393 FCK393

SUZUKI	Year
BURGMAN 200 UH	07 -> 13

FIGURATO FRIZIONI CENTRIFUGHE
CENTRIFULGAL CLUTCH PICTURES

FC1394 FCK394

SUZUKI	Year
BURGMAN 125 UH	07 -> 14
SIXTEEN 125 UX	08 -> 12
SIXTEEN 150 UX	08 -> 16

FC1396 FCK396

PIAGGIO	Year
MP3 500 LT BUSINESS ABS	14 ->
MP3 500 LT SPORT - BUSINESS	11 -> 13
MP3 500 RL SPORT - BUSINESS	11 -> 12
MP3 500 SPORT ABS	14 ->
X10 500 4T 4V IE	12 ->

G0683

APRILIA	Year
AMICO 50	90 -> 91
AMICO 50 all models	92 -> 95
GULLIVER 50	95 -> 96
RALLY 50	95
SCARABEO 50	94 -> 97
SR 50 all models	93 -> 95
BETA	**Year**
ARK 50	-> 95
CHRONO 50	92 -> 94
QUADRA 50	95 -> 96
TEMPO 50	92 -> 96
GARELLI	**Year**
PONY 50 SR	92 ->
SR 50	92 ->
ITALJET	**Year**
BAZOOKA 2 50	92 ->
PISTA 50	92 ->
REPORTER 50	90 ->
SCOOP 50	93 ->
YANKEE 8 50	94 ->
LEM	**Year**
FLASH 50	94 ->
GHIBLI 50	90 ->
TORNADO 50	
MALAGUTI	**Year**
CENTRO 50 SL	94 -> 98
F 10 50	92 -> 98
F 12 50 PHANTOM	94 -> 98
F 15 50 FIREFOX Twin disk	98 ->
MBK	**Year**
ACTIVE 50	90 ->
BOOSTER 50	-> 94
CHAMP 50	
CR Z 50 TARGET	91 -> 95
CW 50 RSX TRACK	96 -> 98
ROCKET 50	96 ->
SORRISO 50	92 -> 96
MOTRON	**Year**
SYNCRO 50	98 ->
THUNDER 50	95 ->
YAMAHA	**Year**
AXIS 50 YA	93 ->
BELUGA 50	89 ->
BREEZE 50 YM	94 -> 96
BW S 50	92 -> 94
BW S 50 R	95 -> 96
CR 50 TARGET	91 ->
CR 50 Z	92 ->
CT 50 SUPER SPORT	90 ->
JOG 50 (ITALIA)	91 -> 96
JOG 50 CY	88 ->
SPY 50	-> 96
ZEST 50 YE	92
ZUMA 50	90 -> 95

G0684

APRILIA	Year
AMICO 50 all models	96 ->
GULLIVER 50	97 -> 98
RALLY 50 liquid cooled	96 ->
SONIC 50 GP	97 ->
SONIC 50 SPICE	97 ->
SR 50 NETSCAPER	98 ->
SR 50 RACING	97 -> 99
SR 50 STEALTH	97 -> 99
SR 50 WWW	97 -> 01
BENELLI	**Year**
491 50 all models	97 ->
K2 50 all models	98 ->
BETA	**Year**
ARK 50 all models	96 ->
CHRONO 50 ruota da 13	94 ->
ITALJET	**Year**
DRAGSTER 50	97 ->
MALAGUTI	**Year**
CENTRO 50 4T	08
F 10 50 AC	08
F 10 50 RESTYLING	01 -> 06
F 12 50 PHANTOM LC	94 -> 00
F 12 50 PHANTOM LC RESYLING	03 -> 04
F 12 50 PHANTOM RESYLING	01 -> 04
F 12 50 PHANTOM Twin disk	98
F 12 R 50 PHANTOM LC	01 -> 10
F 15 50 FIREFOX	96 -> 97
YESTERDAY 50	98 ->
MBK	**Year**
CW 50 BOOSTER	01 ->
CW 50 BOOSTER NG	99 ->
CW 50 BOOSTER SPIRIT	96 -> 99
CW 50 L BOOSTER	01 ->
CW 50 R BOOSTER ROAD	94 -> 95
CW 50 RS BOOSTER NG	95 -> 03
CW 50 RSP BOOSTER ROCKET	97 -> 98
NITRO 50	97 ->
OVETTO 50	97 ->
SORRISO 50	97 ->
YAMAHA	**Year**
AEROX LC 50 YQ	97 -> 12
BW S 50	97 ->
NEOS 50 YN	97 -> 16
SPY 50	97 -> 02
WHY 50	97 ->
ZEST 50 YE	93 -> 96

G0685

APRILIA	Year
SCARABEO 50 4T	02 -> 06
SCARABEO 50 4T RESTYLING	06 -> 07
SCARABEO 50 STREET	02 -> 06
SCARABEO 50 STREET RESTYLING	06 -> 07
SCARABEO 100 4T	01 -> 04
SCARABEO 100 4T RESTYLING	06 -> 12
SCARABEO 100 NET	10 ->
CAGIVA	**Year**
CITY 50	92 -> 94
DERBI	**Year**
ATLANTIS 50 CITY	06 ->
ATLANTIS 02 50	99 ->
ATLANTIS 02 50 4T	04 ->
ATLANTIS 02 50 BULLET	03 -> 05
ATLANTIS 02 50 H20	01 ->
ATLANTIS 02 50 RED BULLET	04 ->
ATLANTIS 02 50 TWO CHIC	05 ->
ATLANTIS 02 50 WAWE	01 ->
GP1 50	01 -> 04
GP1 50 EURO2	05 ->
GILERA	**Year**
DNA 50	00 -> 07
DNA 50 GP EXPERIENCE	03 -> 04
EASY MOVING 50	95 ->
RUNNER 50	96 ->
RUNNER 50 PURE JET	02 -> 06
RUNNER 50 PURE JET ST	08 ->
RUNNER 50 SP	98 -> 06
RUNNER 50 SP RACE	06
RUNNER 50 SP SC	06 -> 07
RUNNER 50 SP ST	08 ->
STALKER 50 (post freno a disco)	97 -> 04
STALKER 50 (post freno a tamburo)	97 -> 04
STORM 50	94 -> 95
TYPHOON 50	93
TYPHOON 80	93 ->
PIAGGIO	**Year**
DIESIS 50	01 ->
FLY 50 2T	05 ->
FREE 50	93
FREE 50 (ruote in lega)	96 ->
ICE 50	01 ->
LIBERTY 50 2T	97 ->
LIBERTY 50 4T	00 -> 01
LIBERTY 50 RST 2T	04 ->
LIBERTY 50 RST 4T	04 ->
NRG 50	94 -> 96
NRG 50 EXTREME	99 -> 00
NRG 50 MC2	96 ->
NRG 50 MC3	01 -> 04
NTT 50	-> 95
QUARTZ 50	92 ->
SFERA 50 RST	95 ->
VELOFAX 50	96 ->
VESPA 50 ET2	97 ->
VESPA 50 ET2 4T	00 -> 01
VESPA 50 ET2 INIEZIONE	99 ->
VESPA 50 LX 2T	05 ->

...G0685

... segue *PIAGGIO*	Year
VESPA 50 LX 4T	05 ->
ZIP 50	92 -> 99
ZIP 50 4T	00 -> 04
ZIP 50 CATALYZED	00 ->
ZIP 50 FAST RIDER	93 -> 94
ZIP 50 HT	00 ->
ZIP 50 RST	96 -> 99
ZIP 50 SP	96 ->
DIESIS 100	01 ->
FREE 100	01 ->

G0686

BS VILLA	Year
DIO GP 50	93 ->
DIO SP 50	93 ->
ZX 50	93 ->
HONDA	**Year**
DIO 50 ZX	92 ->
LIFE DIO 50	94 ->
LIFE DIO 50 ZX	94 ->
NH 50 LEAD	-> 94
SA 50 ELITE LX	88 -> 90
SA 50 J VISION MET-IN	88 -> 90
SAA 50 VISION	93 ->
SFX 50	95 ->
SJ 50 BALI	93 ->
SKY 50	97 ->
SRX 50 SHADOW	98 ->
SUPER DIO 50 SR	91 -> 92
SUPER DIO 50 ZX	92 ->
X8R S 50 SZX	98 ->
X8R X 50 SZX	98 ->
HSC	**Year**
HSC 01 50	92 ->
SR 50 DIO	92 ->
ZR 50	92 ->
ZX 50 DIO	92 ->
KYMCO	**Year**
CX 50 CURIO SUPER	94 -> 97
DJW 50	94 -> 97
DJX 50	91 -> 92
DJY 50	93 -> 06
HEROISM 50	95 -> 96
K 12 50	95 -> 00
KB 50	94 -> 00
SNIPER 50 DD	94 -> 96
PEUGEOT	**Year**
BUXY 50	94 ->
BUXY 50 RS	94 ->
SPEEDAKE 50	95 ->
SPEEDFIGHT 50 (Pinza Brembo)	96 ->
SPEEDFIGHT 50 (raff. acqua pinze AJP)	98 ->
SPEEDFIGHT 50 M (Pinza AJP)	97 -> 98
SPEEDFIGHT 50 M (Pinza Heng-Tong)	97 ->
SQUAB 50	96 ->
ST 50 RAPIDO	

...G0686

... segue *PEUGEOT*	Year
SV 50 GEO	92
SV 50 GEO (all models)	93 ->
SV 50 ROLLAND GARROS	93 ->
SV 50 SPORT	93 ->
SV 50 T (forcella telescopica)	93 ->
TREKKER 50	97 ->
TREKKER 50 (forcelle Paioli)	97 ->
ZENITH 50	94 -> 95
PGO	**Year**
BIG MAX 50	94 -> 02

G0687

HONDA	Year
LEAD 90 L - M	

G0688

APRILIA	Year
SCARABEO 100 (motore Yamaha)	00
BENELLI	**Year**
K2 100	99 ->
DERBI	**Year**
HUNTER 50	95 ->
MBK	**Year**
YA 50 R FORTE	94 -> 96
YE 50 EVOLIS	92 -> 95
YM 50 FIZZ	94 -> 95
YN R 100 OVETTO	00 ->
YQ 100 NITRO	00 -> 02
YW 100 BOOSTER	99 -> 01
YAMAHA	**Year**
ZEST 50 YE	97 ->
JOG 90	90 ->
AEROX 100 YQ	99 -> 02
BW S 100	99 -> 01
NEOS 100 YN	99 -> 02

G0689

APRILIA	Year
SR 125	99 ->
SR 150	99 ->
GILERA	**Year**
RUNNER 125	97 -> 99
RUNNER 125 FX - FXR	97 -> 02
RUNNER 125 SP	99 ->
TYPHOON 125	95 -> 98
TYPHOON 125 X - XR	99 -> 00
RUNNER 180 FXR	98 ->
RUNNER 180 SP	99 ->
PIAGGIO	**Year**
HEXAGON 125	94 -> 97
HEXAGON 125 LX	98 ->
SKIPPER 125	93 -> 99
HEXAGON 150	94 -> 99
SKIPPER 150	93 -> 99
HEXAGON 180 LX	98 ->

G0690

PIAGGIO	Year
HEXAGON 125 LX4	98 -> 99
LIBERTY 125	98 -> 00
SFERA 125 4T	95 -> 97
VESPA 125 ET4	96 -> 98

G0696

SUZUKI	Year
BURGMAN 250 AN	96 -> 06

G0697

HONDA	Year
PANTHEON 125 FES	98 -> 02
PANTHEON 150 FES	98 -> 02
FORESIGHT 250 FES	97 -> 07
JAZZ 250	01 -> 04
SH 300 i	06 -> 14
SH 300 i ABS	06 -> 18
PEUGEOT	**Year**
SV 250	01 ->
PIAGGIO	**Year**
X9 250	00 -> 03
X9 250 AMALFI	00 ->

G0698

APRILIA	Year
LEONARDO 250	99 -> 01
LEONARDO 250 ST	01 -> 04
BENELLI	**Year**
VELVET 150	99 -> 04

... segue BENELLI	Year
VELVET 150 TOURING	02 -> 03
ITALJET	**Year**
MILLENIUM 150	01 ->
MALAGUTI	**Year**
MADISON T 150	99 -> 01
MADISON S 250	99 -> 01
MBK	**Year**
XN 150 DOODO	01 ->
XQ 150 THUNDER	01 ->
YP 150 SKYLINER	00 -> 02
YP E 180 SKYLINER	03
YP 250 SKYLINER	00 -> 01
YAMAHA	**Year**
X-CITY 125 VP	08 -> 13
X-MAX R 125 YP	06 -> 17
X-MAX R 125 YP ABS	11
X-MAX RA 125 YP ABS	13 -> 17
MAJESTY 150 YP	-> 02
MAXSTER 150 XQ	01 -> 02
TEOS 150 XN	01 -> 02
MAJESTY 180 YP E	03 -> 06
MAJESTY 250 YP	96 -> 98
MAJESTY DX 250 YP	98 -> 99

G0699

HONDA	Year
@ 125 NES	09 ->
@ 125 NES (tambuto post/rear drum)	00 ->
GY 125	
SH 125 (tambuto post/rear drum)	00 -> 08
SH 125 i	09 -> 18
@ 150 NES	09 ->
@ 150 NES (tambuto post/rear drum)	00 ->
SH 150 (tambuto post/rear drum)	00 -> 08
SH 150 i	09 -> 18
KYMCO	**Year**
AGILITY 125 4T	05 -> 08
AGILITY 125 R 16	08 -> 09
AGILITY 125 RS	09
HEROISM 125	95 -> 97
LIKE 125	09 -> 16
MOVIE 125	99 -> 00
MOVIE 125 EURO 3	06 -> 09
MOVIE 125 XL	01 -> 09
PEOPLE 125	99 -> 00
PEOPLE 125 EURO 2	03 -> 04
PEOPLE 125 EURO 3	07 ->
PEOPLE S 125	05 -> 06
PEOPLE S 125 DD	07 -> 08
SUPER 8 125	08 -> 09
VIVIO 125	00 -> 03
AGILITY 150 R 16	08 ->
HEROISM 150	95 -> 97
MOVIE 150 EURO 3	06 -> 07
MOVIE 150 XL	01 -> 04
PEOPLE 150	99 -> 06
PEOPLE 150 EURO 3	07 -> 08

... segue KYMCO	Year
VIVIO 150	01 -> 02
LIKE 200 i	09 -> 16
PEOPLE S 200	05 -> 06
PEOPLE S 200 I	07 ->
MALAGUTI	**Year**
BLOG 125	09 -> 11
CENTRO 125 IE	08 -> 09
CENTRO 125 SL	09 -> 11
CIAK 125	00 -> 01
CIAK 125 MASTER	04
CIAK 125 MASTER EURO 3	06
CIAK 125 RESTYLING	03
CIAK 150	00 -> 02
CIAK 150 MASTER	03
CIAK 150 RESTYLING EURO 2	04
BLOG 160	09 -> 11
CENTRO 160 IE	08 -> 09
CENTRO 160 SL	09 -> 11
CIAK 200 MASTER EURO 2	06
SYM	**Year**
JOYRIDE 125	01 -> 04
JOYRIDE 125 EURO 2	05 -> 06
JOYRIDE 125 EURO 3	07 -> 09
JOYRIDE 125 EVO	10 ->
JOYRIDE 150	01 -> 02
HD EVO 200 EURO 2	05 -> 06
HD EVO 200 I EURO 3	07 -> 10
HD EVO 200 I EURO 3 (tamburo post)	08 -> 09
TRACK RUNNER 200	06 -> 07

G0700

KYMCO	Year
DINK 125	96 -> 05
DINK 150 LX	98 -> 00
MALAGUTI	**Year**
F 18 125 WARRIOR	00 -> 02
F 18 150 WARRIOR	00 -> 02

G0701

MALAGUTI	Year
MADISON K 400	02
MADISON K 400 RESTYLING	02 -> 04
SUZUKI	**Year**
BURGMAN 400 AN	98 -> 06

G0702

APRILIA	Year
LEONARDO 125	95 -> 04
SCARABEO 125 (motore Rotax)	99 -> 03
LEONARDO 150	97 -> 04
SCARABEO 150	98 -> 03
SCARABEO 150 GT	04 ->
SCARABEO 200	01 -> 03
SCARABEO 200 GT	02 ->

G0703

HONDA	Year
CN 250	88 -> 92
CN 250 ELITE	85 -> 90
CN 250 HELIX	86 -> 87
PIAGGIO	**Year**
HEXAGON 250	98 ->

G0704

MALAGUTI	Year
MADISON 125	99 -> 02
MBK	**Year**
XN 125 DOODO	00 -> 01
XQ 125 THUNDER	01 ->
YP 125 SKYLINER	98 -> 01
YAMAHA	**Year**
BWS 125 YW	10
CYGNUS F 125 XC	00 ->
CYGNUS R 125 XC	99 -> 03
CYGNUS X 125 NXC	04 -> 11
MAJESTY 125 YP	98 -> 00
MAJESTY 125 YP E	01 -> 02
MAXSTER 125 XQ	01 -> 05
FLY ONE R 150 XC	98 ->

G0705

DERBI	Year
BOULEVARD 125	02 -> 04
PREDATOR 125	99 ->
ATLANTIS 150	04 ->
BOULEVARD 150	02 -> 04
PREDATOR 180	99 ->
BOULEVARD 200	05 ->
GILERA	**Year**
DNA 125	01
RUNNER 125 VX / VXR 4T	01 -> 04
DNA 180	01 ->
RUNNER 180 VXR	01 -> 04
MALAGUTI	**Year**
MADISON R 180	01 -> 02
MADISON 200	99 -> 01
MADISON S 200 RESTYLING	02 -> 03
PHANTOM MAX 200	03
PIAGGIO	**Year**
BEVERLY 125 (pinza Grimeca)	01 ->
BEVERLY 125 (pinza HengTong)	01 ->
HEXAGON 125 GTX 4T	98 -> 99
LIBERTY 125	01 -> 02
SKIPPER 125 4T	98 ->

...G0705

... segue *PIAGGIO*	Year
SUPER HEXAGON 125 GTX	-> 00
X8 125	04 ->
X9 125 EVOLUTION	01 -> 02
X9 125 EVOLUTION (pinza HengTong)	01 ->
ZIP 125 4T	00 -> 02
LIBERTY 150 4T	08
LIBERTY 150 4T SPORT	08
LIBERTY 150 LE	00 -> 02
SKIPPER 150 4T	00 -> 02
VESPA 150 ET4	96 -> 98
HEXAGON 180 GTX 4T	98 -> 00
SUPER EXAGON 180 GTX	-> 00
X9 180 AMALFI	00 -> 03
BEVERLY 200 (pinza Grimeca)	01 -> 06
BEVERLY 200 (pinza HengTong)	01 -> 06
VESPA 200 GRANTURISMO L (pinza Grimeca)	03 -> 05
VESPA 200 GRANTURISMO L (pinza Heng Tong)	03 -> 05
X8 200	04 -> 05
X9 200 EVOLUTION	02 -> 03

G0706

PEUGEOT	Year
ELYSEO 100	02 ->
LOOXOR 100	01 ->
SPEEDFIGHT 100	97 -> 00
SV L 100	99 -> 01
TREKKER 100	98 ->
VIVACITY 100	99 -> 01
X FIGHT 100	00 -> 01

G0707

PEUGEOT	Year
ELYSEO 125	98 -> 99

G0708

APRILIA	Year
ATLANTIC 400 SPRINT	05 -> 08
SCARABEO 400 LIGHT	06 -> 08
ARECIFE 500 (spagna)	02 -> 04
ATLANTIC 500	02 -> 04
ATLANTIC 500 SPRINT	05 -> 08
SCARABEO 500	02 -> 06
SCARABEO 500 CLASS	10 ->
SCARABEO 500 IE	07 ->
SCARABEO 500 LIGHT	06 -> 08
GILERA	**Year**
FUOCO 500	07 -> 08
NEXUS 500	03 -> 05
NEXUS 500 EURO 3	06 -> 11
NEXUS 500 SP EURO 3	06 -> 07
MALAGUTI	**Year**
SPIDERMAX 500 GT	04 -> 05
SPIDERMAX 500 GT EURO 3	06
SPIDERMAX 500 RS	08 ->
PIAGGIO	**Year**
BEVERLY 400 EURO 3	06 -> 08
BEVERLY 400 TOURER EURO3	08 -> 10
MP3 400	07 -> 08
MP3 400 IE LT - IE LT SPORT	08 -> 10
MP3 400 IE LT TOURING	11
MP3 400 LT	09 ->
MP3 400 MIC	08 -> 10
MP3 400 RL TOURING	11
X EVO 400 EURO 3	07 -> 11
X8 400	06
X8 400 EURO 3	06 -> 08
BEVERLY 500	02 -> 06
BEVERLY 500 CRUISER	07 -> 12
BEVERLY 500 EURO 3	06 ->
MP3 500 LT BUSINESS ABS	14 ->
MP3 500 LT SPORT - BUSINESS	11 -> 13
MP3 500 RL SPORT - BUSINESS	11 -> 12
MP3 500 SPORT ABS	14 ->
X10 500 4T 4V IE	12 ->
X9 500	01 -> 03
X9 500 EVOLUTION	03 -> 04
X9 500 EVOLUTION ABS	06 -> 07

G0709

MALAGUTI	Year
PASSWORD 250	05 -> 06
PASSWORD 250 EU 3	07 -> 08
MBK	**Year**
YP 250 SKYLINER	02 -> 03
KILIBRE 300	03 -> 06
YAMAHA	**Year**
MAJESTY 250 YP	00 -> 03
MAJESTY 250 YP ABS	03 ->
X-CITY 250 VP	07 -> 13
X-MAX R 250 YP	05 -> 16
X-MAX R 250 YP BLACK	09
X-MAX R 250 YP SPORT	11 -> 12
X-MAX RA 250 YP ABS	11 -> 16
VERSITY 300 XC	03 -> 06

G0714

MALAGUTI	Year
MADISON 3 125	06 -> 09

G0715

APRILIA	Year
ATLANTIC 125	03 -> 06
SPORT CITY 125	04 -> 05
SPORT CITY 125 EU3	06 -> 08
ARECIFE 200 (spagna)	03 ->
ATLANTIC 200	03 -> 05
SPORT CITY 200	04 -> 05
SPORT CITY 200 EU3	06 -> 08
ATLANTIC 250	03 -> 06
SPORT CITY 250 EU3	06 ->
GILERA	**Year**
NEXUS 125 EURO 3	07 ->
NEXUS 125 IE EURO 3	08 -> 11
RUNNER 125 VX 4T	05 -> 06
RUNNER 125 VX 4T RACE	06
RUNNER 125 VX 4T SC	06 -> 07
RUNNER 125 VX 4T ST EURO 3	08 -> 12
RUNNER 200 FX SP	98 -> 01
RUNNER 200 VX / VXR 4T	02 -> 04
RUNNER 200 VXR 4T (pinza Heng Tong)	01 -> 06
RUNNER 200 VXR 4T RACE	05 -> 06
RUNNER 200 VXR 4T ST EURO 3	08 -> 11
NEXUS 250 EURO 3	06 ->
NEXUS 250 SP EURO 3	06 -> 07
MALAGUTI	**Year**
MADISON RS 250 RESTYLING	04
PIAGGIO	**Year**
BEVERLY 125 EURO 3	07 -> 08
BEVERLY 125 EURO 3 MIC	07
BEVERLY 125 EURO 3 SPORT	07 -> 08
BEVERLY 125 EURO 3 TOURER	08 -> 10
BEVERLY 125 RST	04 -> 07
BEVERLY 125 RST 4T 4V IE EURO 3	10 -> 11
CARNABY 125	07 -> 10
FLY 125	05 -> 08
HEXAGON 125 GTX 4T	00 ->
LIBERTY 125 4T	06 -> 07
LIBERTY 125 4T EURO3	07 -> 08
LIBERTY 125 4TS PORT EURO3	06 -> 08
LIBERTY 125 RST	04 -> 05
LIBERTY 125 RST PTT	05 -> 11
LIBERTY 125 SPORT	06
MP3 125	06 -> 08
MP3 125 IBRIDO	09 -> 12
MP3 125 IE	08 -> 09
MP3 125 IE TOURING	11 -> 12
MP3 125 YOURBAN ERL	11 -> 13
SUPER HEXAGON 125 GTX	01 -> 02
VESPA 125 ET4	99 -> 02
VESPA 125 GRANTURISMO	06 -> 07
VESPA 125 GRANTURISMO L (pinza Grimeca)	03 -> 05
VESPA 125 GRANTURISMO L (pinza HengTong)	03 -> 05
VESPA 125 GTS EURO 3	07 -> 12
VESPA 125 LX	05 -> 06
VESPA 125 LX EURO 3	06 -> 07
VESPA 125 S 4T IE & COLLEGE	09 -> 10
X EVO 125	07 -> 12
X10 125 4T 4V IE	12 ->
X10 125 EXECUTIVE	12 ->

...G0715	
... segue *PIAGGIO*	Year
X8 125 (pinza HengTong)	05 -> 06
X8 125 (pinza HengTong)	05 -> 06
X8 125 PREMIUM EURO 2	06 ->
X8 125 STREET EURO 3	06 ->
X9 125 EVOLUTION	03 -> 07
FLY 150	05 -> 07
FLY 150 EURO 3	08 -> 10
VESPA 150 ET4	99 -> 02
VESPA 150 LX	05 -> 06
VESPA 150 LX EURO 3	06 -> 07
VESPA 150 LX IE EURO 3	09 -> 11
VESPA 150 S 4T IE & COLLEGE	09 -> 10
X8 150 STREET EURO 3	06 ->
HEXAGON 180 GTX 4T	01 ->
SUPER EXAGON 180 GTX	01 -> 04
CARNABY 200	07 -> 10
LIBERTY 200	06
LIBERTY 200 4T EURO3	07 -> 08
LIBERTY 200 4T SPORT EURO 3	06 -> 07
LIBERTY 200 RST	04 -> 05
LIBERTY 200 SPORT	06
VESPA 200 GRANTURISMO (pinza Grimeca)	06 ->
VESPA 200 GRANTURISMO (pinza Heng Tong)	06 ->
X8 200	06 ->
X8 200 (pinza HengTong)	05 ->
BEVERLY 250	06 -> 07
BEVERLY 250 CRUISER	07 -> 09
BEVERLY 250 EURO 3 IE	06 -> 08
BEVERLY 250 EURO 3 MIC	07
BEVERLY 250 EURO 3 TOURER	08 -> 09
BEVERLY 250 LEADER	04
BEVERLY 250 RST	04 -> 05
BEVERLY 250 SPORT	06 -> 08
CARNABY 250	08 ->
MP3 250	06 -> 08
MP3 250 LT	08 -> 09
MP3 250 MIC	08 -> 09
VESPA 250 GTS (pinza Grimeca)	05 ->
VESPA 250 GTS (pinza HengTong)	05 ->
VESPA 250 GTV	06 ->
X EVO 250 EVO	07 -> 13
X7 250 EURO 3	08 ->
X8 250	05 ->
X9 250 EVOLUTION	04 -> 06
BEVERLY 300 TOURER EURO 3	09 -> 10
CARNABY 300 CRUISER	09 ->
MP3 300 4T 4V IE ERL IBRIDO	10 -> 13
MP3 300 4T 4V IE LT IBRIDO	10 -> 11
MP3 300 IE LT	10 -> 11
MP3 300 IE LT - IE LT SPORT	11 -> 13
MP3 300 IE LT TOURING	11 -> 13
MP3 300 IE MIC	10 -> 11
MP3 300 IE TOURING	11 -> 12
MP3 300 LT BUSINESS ABS	14
MP3 300 SPORT ABS	14
MP3 300 YOURBAN ERL	11 -> 15
MP3 300 YOURBAN LT ERL	11 -> 12
VESPA 300 GTS IE	12 ->
VESPA 300 GTS SUPER	08 ->
VESPA 300 GTS SUPER SPORT	11 ->
VESPA 300 GTV IE	11 ->
X7 300 EVO IE	11 ->
X7 300 EVO IE EURO3	09 -> 11

G0718

SUZUKI	Year
BURGMAN 400 AN	07 -> 19

G0720

SUZUKI	Year
BURGMAN 200 UH	07 -> 13

G0721

SUZUKI	Year
BURGMAN 125 UH	07 -> 14
SIXTEEN 125 UX	08 -> 12
SIXTEEN 150 UX	08 -> 16

P27 10 F 1
P27 10 F 2
P27 10 F 3
P27 10 E 1
P27 10 E 2
P27 10 E 3
P27 10 D 1
P27 10 D 2
P27 10 D 3
P27 10 C 1
P27 10 C 2
P27 10 B 2
P27 10 B 3
PERFORMANCE
PRO RACE
NEWFREN

NEWFREN S.r.l.
Via Sandro Pertini, 1 | 10073 Ciriè (To)
T. +39 011 920 01 11 | Email: info@newfren.it

www.newfren.com